YARBO

РУКОВОДСТВО ПОЛЬЗОВАТЕЛЯ

ВОЗДУХОДУВКА YARBO

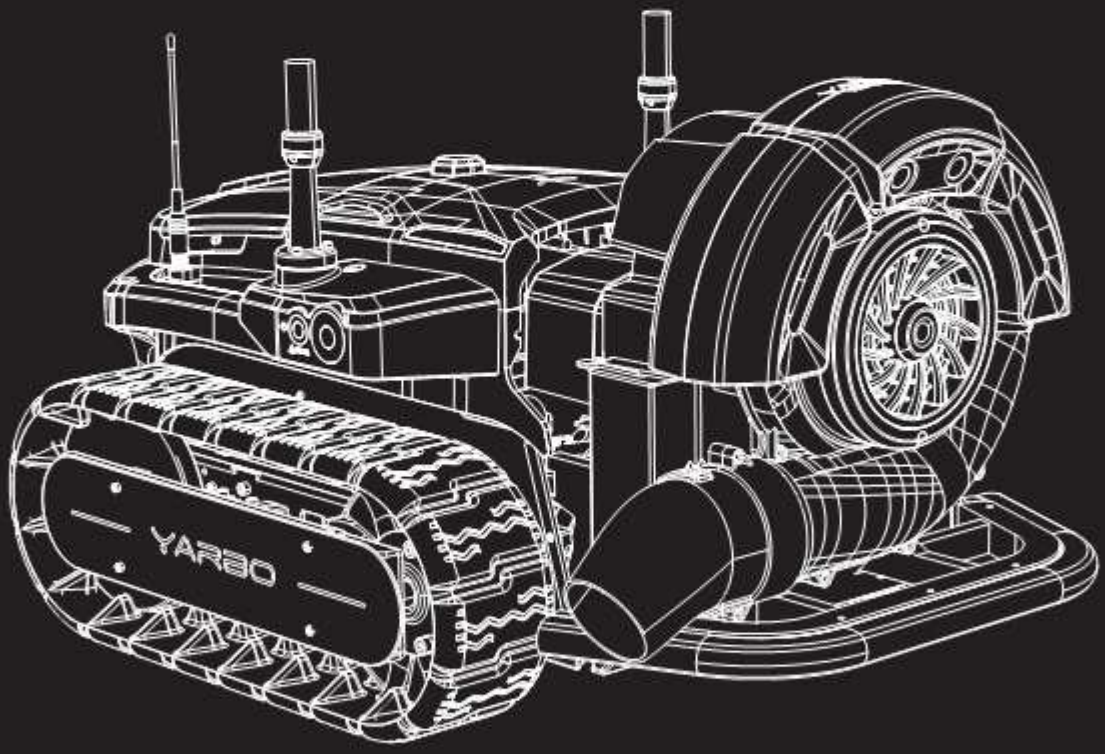

User Manual

Video Assembly Guide

YARBO

СОДЕРЖАНИЕ

ТЕХНИКА БЕЗОПАСНОСТИ

1.1 Правила техники безопасности перед началом эксплуатации	стр. 5
1.2 Правила техники безопасности при эксплуатации	стр. 5
1.3 Правила техники безопасности по окончании эксплуатации	стр. 6

КОМПЛЕКТАЦИЯ ПОСТАВКИ

2.1 Перечень комплектации поставки модуля воздуходувки	стр. 7
2.2 Обзор модуля воздуходувки YARBO	стр. 8

ИНСТРУКЦИЯ ПО СБОРКЕ

3.1 Сборка робота-воздуходувки YARBO	стр. 9
3.2 Установка приложения YARBO	стр. 14

ПРИЛОЖЕНИЕ YARBO

4.1 Функции приложения	стр. 15
4.2 Рабочий план	стр. 17

ТЕХНИЧЕСКОЕ ОБСЛУЖИВАНИЕ

5.1 Перед проведением технического обслуживания	стр. 18
5.2 Чистка энергетического модуля YARBO CORE	стр. 19
5.3 Смазка гусениц	стр. 20
5.4 Обновление встроенного ПО	стр. 20
5.5 Поддержание аккумуляторной батареи в хорошем рабочем состоянии	стр. 21

ТЕХНИЧЕСКИЕ ХАРАКТЕРИСТИКИ

6.1 Модуль воздуходувки YARBO	стр. 21

УСЛОВИЯ ГАРАНТИИ

7.1 Гарантийный период	стр. 22
7.2 Общие положения	стр. 22
7.3 Аннулирование гарантии	стр. 23

ДОБРО ПОЖАЛОВАТЬ!



Благодарим за выбор воздуходувки YARBO. Мы рады приветствовать Вас в нашем сообществе пользователей. Мы понимаем, что вы с нетерпением ждете появления этого долгожданного садового робота, который избавит вас и членов вашей семьи от надоедливой рутинной работы. Чтобы помочь получить максимальную отдачу от робота и обеспечить безопасную эксплуатацию, мы настоятельно рекомендуем внимательно прочитать данное руководство пользователя, уделив особое внимание разделам, посвященным правильному использованию и потенциальным опасностям.

ТЕХНИКА БЕЗОПАСНОСТИ

1. ПРАВИЛА ТЕХНИКИ БЕЗОПАСНОСТИ

⚠ ВНИМАНИЕ!

Несоблюдение правил техники безопасности может привести к получению серьезных травм или материальному ущербу. Компания YARBO не несет никакой ответственности за последствия, связанные с нарушением правил эксплуатации или несоблюдением приведенных инструкций и правил техники безопасности.

⚠ 1.1 Правила техники безопасности перед началом эксплуатации

■ Убедитесь, что в рабочей зоне нет препятствий, которые могут привести к повреждению робота.
■ Перед началом эксплуатации убедитесь, что робот работает правильно.
■ Не производите эксплуатацию робота, если какие-либо его компоненты сломаны или работают неправильно.
■ Не допускайте детей или домашних животных к мобильному приложению для управления роботом.
■ Убедитесь, что робот собран и эксплуатируется в соответствии с руководством пользователя. Оператор должен прочитать и полностью усвоить данное руководство перед началом эксплуатации.
■ При необходимости очистите камеры перед началом эксплуатации. Используйте только неагрессивные чистящие средства и мягкие ткани. Соблюдайте особую осторожность, так как камеры нагреваются и могут вызвать ожоги из-за нагретой пленки.

⚠ 1.2 Правила техники безопасности при эксплуатации

■ Всегда соблюдайте безопасную дистанцию при использовании мобильного приложения или при работе робота в автоматическом режиме. Никогда не располагайте какие-либо части своего тела рядом с системой робота YARBO или под ним, особенно при поворотах или подъеме робота по склонам.
■ Не допускайте до управления роботом YARBO детей, лиц с физическими или умственными недостатками, а также лиц, не имеющим достаточного опыта или знаний. Пожалуйста, обратите внимание, что местные правила законодательства могут также налагать возрастные ограничения на оператора.
■ Владелец или оператор, имеющий опыт и прошедший обучение, должен осуществлять надзор за операторами, допущенными до управления роботом YARBO, не имеющими достаточного опыта.
■ Запрещено допускать до управления роботом YARBO операторов, находящихся в состоянии алкогольного или наркотического опьянения, или при болезни.
■ Не бросайте посторонние предметы в робота или окружающие транспортные средства и здания, так как это может привести к повреждению шнека или крыльчатки активного модуля.
■ Если робот YARBO используется в общественных местах, то вокруг рабочей зоны должны быть размещены предупреждающие знаки.
Например:
«Предупреждение! Автоматический снегоуборочный робот! Следите за соблюдением безопасного расстояния от робота! Следите за детьми!»
«Предупреждение! Автоматический робот-газонокосилка! Следите за соблюдением безопасного расстояния от робота-газонокосилки! Следите за детьми!»
«Предупреждение! Автоматическая воздуходувка! Держитесь подальше от робота! Следите за детьми!»

■ Во избежание возгорания не используйте робот YARBO вблизи костров, горячей золы или источников тепла.
■ Перед устранением засоров, проведением технического обслуживания или осмотра убедитесь, что робот YARBO выключен. При появлении необычной вибрации немедленно прекратите работу, нажмите кнопку аварийной остановки и проверьте робот на наличие повреждений. Если вибрация продолжается, извлеките аккумулятор и проверьте наличие возможных неисправностей.
■ Запрещено наступать на робот YARBO и садится на него.
■ Для зарядки робота YARBO используйте только входящую в комплект зарядную станцию. Во избежание поражения электрическим током, перегрева или утечки заряда аккумуляторной батареи не прикасайтесь к каким-либо частям зарядной станции во время зарядки.
■ Осторожно: Скользкие поверхности — участки, где был расчищен снег, могут оставаться скользкими. Пешеходам и транспортным средствам следует соблюдать осторожность, чтобы избежать несчастных случаев.
■ Адаптация к экстремальным погодным условиям — наличие экстремальных условий (например, при сильном снегопаде или обледенении поверхности) может повлиять на производительность робота YARBO. В связи с этим измените настройку работы и стратегию эксплуатации робота для обеспечения оптимальной и безопасной эксплуатации.

⚠ 1.3 Правила техники безопасности по окончании эксплуатации

■ Всегда надевайте перчатки и соблюдайте рекомендуемые процедуры технического обслуживания. Выключите робот YARBO и извлеките аккумуляторную батарею перед выполнением любых работ по техническому обслуживанию, осмотрам или устранению засоров в разгрузочном желобе.
■ Отсоедините аккумуляторную батарею от корпуса, если робот YARBO не будет использоваться в течение длительного периода времени.
■ Регулярное техническое обслуживание: регулярно проверяйте ножи, аккумуляторную батарею, электромотор и другие компоненты, чтобы убедиться в их правильной работе и свести к минимуму риск неисправности.

⚠ Предупреждение

Данные правила по технике безопасности предоставляются в общих информационных целях. Оператор несет единоличную ответственность за соблюдение местных законов, нормативных актов и стандартов безопасности. Компания YARBO не несет никакой ответственности за травмы, ущерб или убытки, возникшие в результате неправильного использования, несоблюдения данных инструкций или применимых местных законов и нормативных актов.

2. ПЕРЕЧЕНЬ КОМПЛЕКТАЦИИ УПАКОВОК

2.1 Перечень комплектации модуля воздуходувки

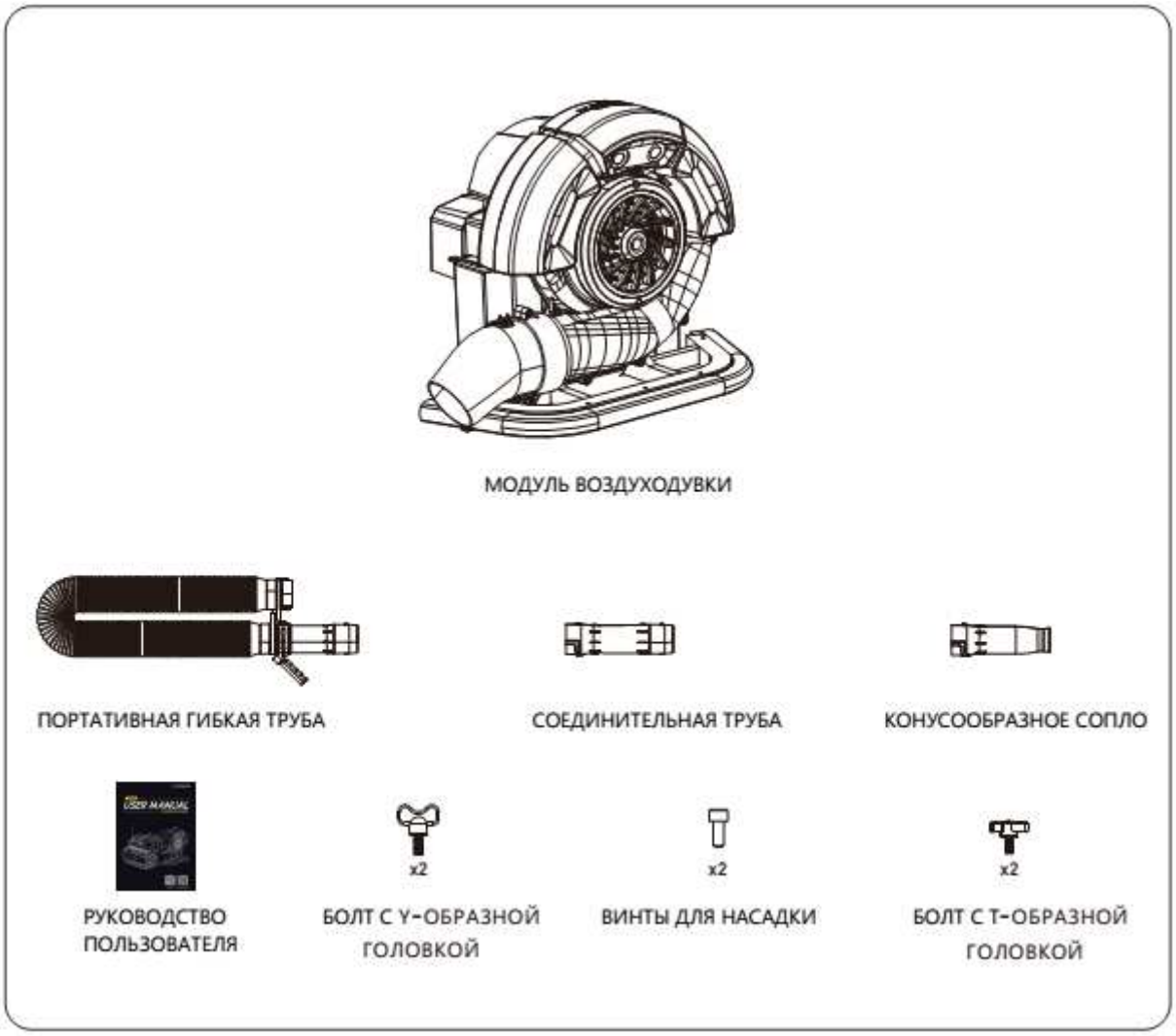

2.2 Обзор модуля воздуходувки YARBO

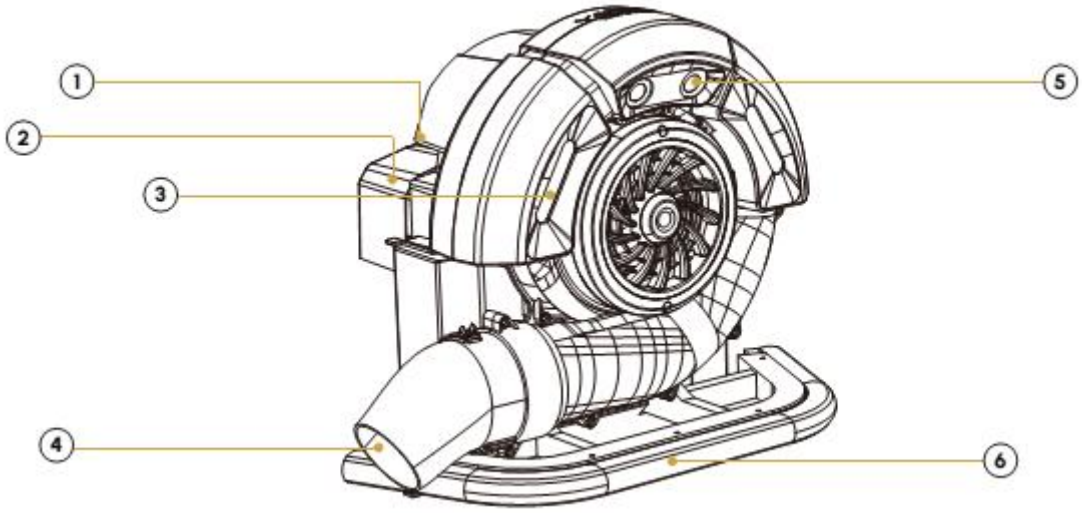

1. Рукоятка для подъема
2. Резиновый кожух
3. Передние фары
4. Сопло
5. Фронтальная бинокулярная камера
6. Бампер

3. ИНСТРУКЦИИ ПО СБОРКЕ

3.1 Сборка робота-воздуходувки YARBO

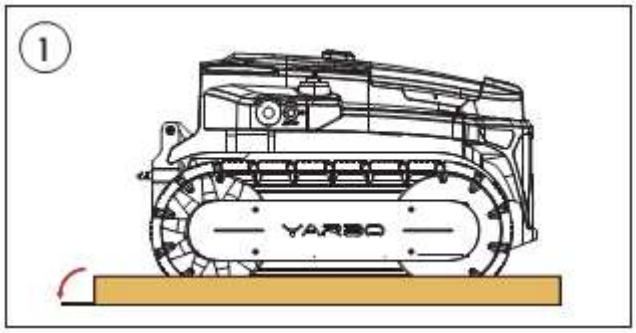

Разрежьте коробку по линиям, расположенным на нижней части коробки.

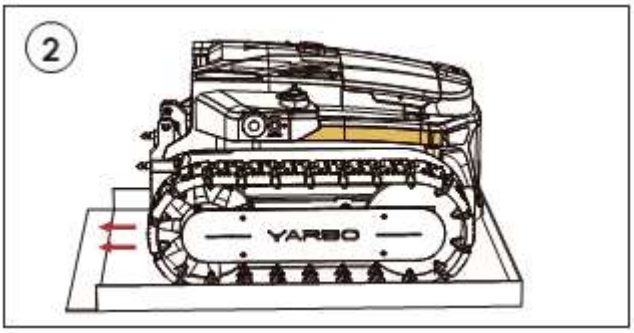

Обхватите рукоятки для подъема энергетического модуля YARBO CORE и переместите его из коробки.

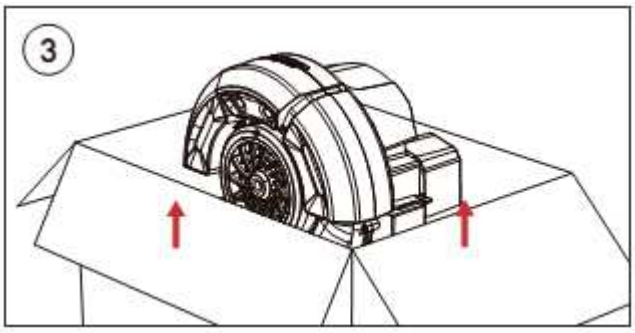

Обхватите модуль воздуходувки за рукоятки с обеих сторон и аккуратно извлеките из коробки.

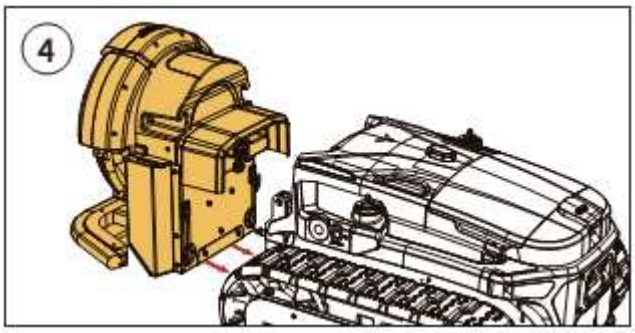

Возьмитесь за боковые рукоятки и переместите модуль воздуходувки вплотную к энергетическому модулю YARBO CORE. Убедитесь, что обе части расположены достаточно близко друг к другу для подсоединения троса.

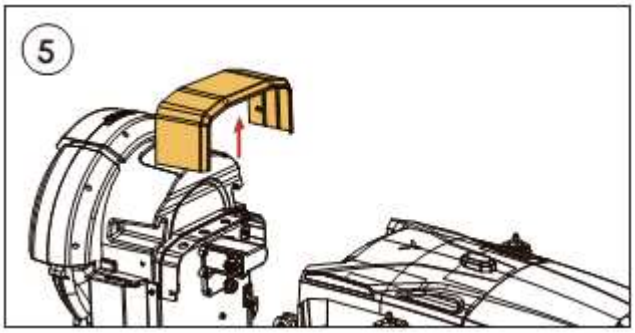

Снимите защитный резиновый кожух с соединительной части модуля воздуходувки.

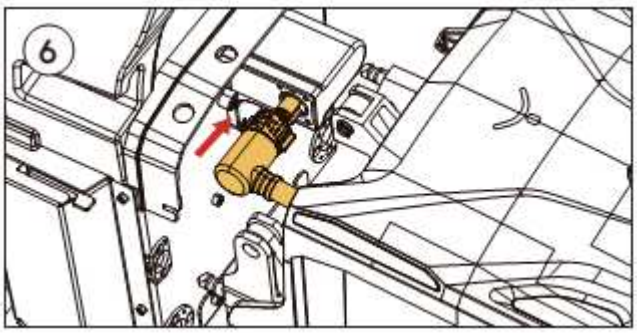

Возьмите кабель из энергетического модуля YARBO CORE и аккуратно вставьте его в разъем, расположенный на модуле воздуходувки. Проверьте плотность и правильность соединения.

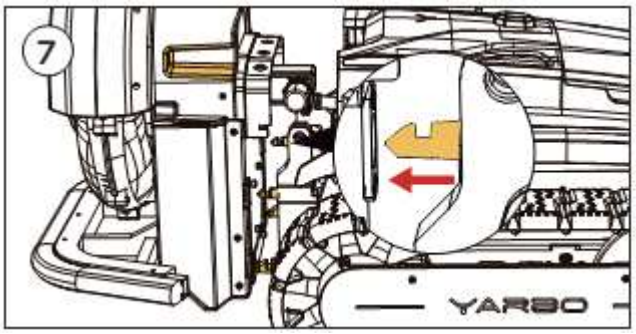

Возьмите модуль воздуходувки за боковые рукоятки, определите положение валов и отверстий в энергетическом модуле YARBO CORE и модуле воздуходувки. Аккуратно переместите модуль воздуходувки к энергетическому модулю и совместите их.

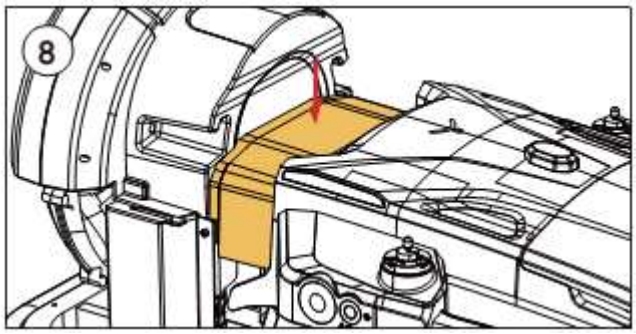

Подготовьте резиновый кожух и установите его на соединительную часть модуля воздуходувки.

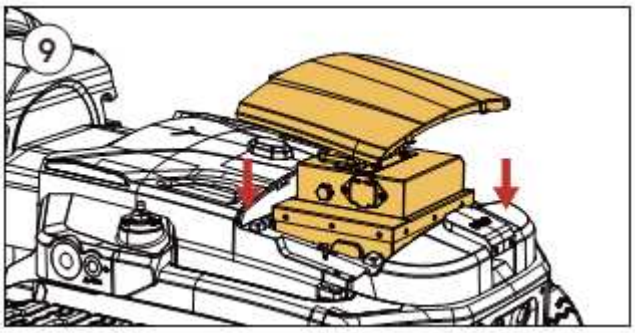

Поднимите крышку отсека аккумуляторной батареи и установите аккумуляторную батарею в отсек.

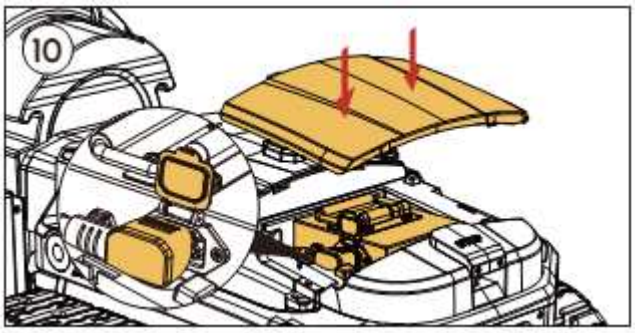

Установите аккумуляторную батарею в отсек и подсоедините кабель энергетического модуля YARBO CORE к ней. Установите крышку на место.

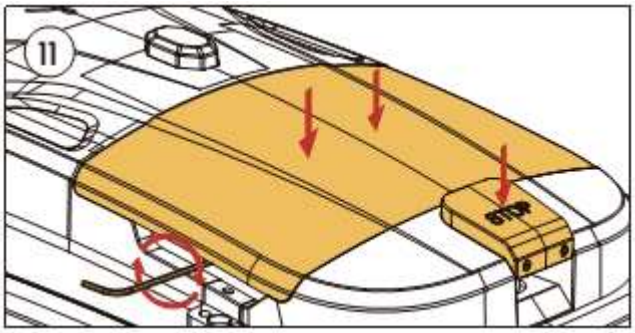

Вкрутите секретки-винты с помощью торцевого ключа, входящего в поставку, с обеих сторон. Нажмите на кнопку экстренной остановки.

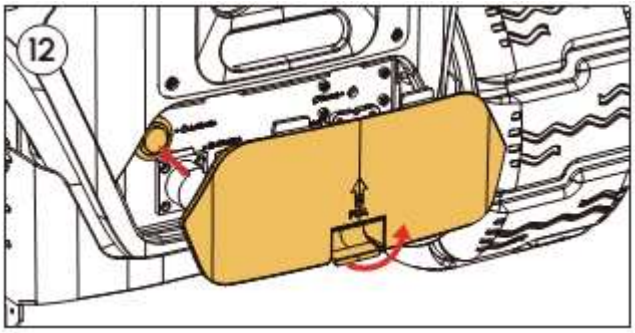

Снимите заднюю крышку. Нажмите на кнопку включения для активации робота YARBO. Установите заднюю крышку на место.

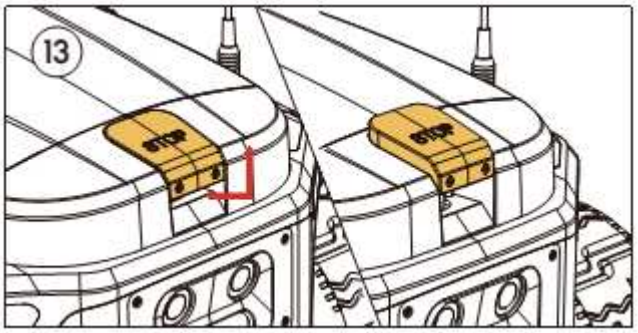

Поднимите кнопку экстренной остановки.

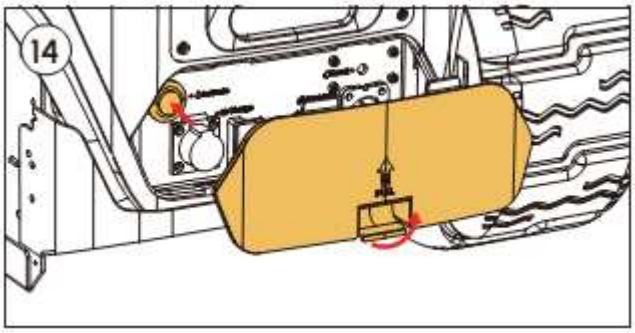

Снимите заднюю крышку. Нажмите на кнопку включения для активации робота YARBO. Установите заднюю крышку на место.

3.1.1 Установка портативной гибкой трубы (опция)

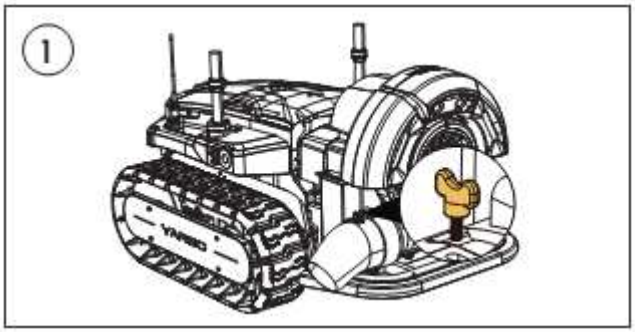

Вручную открутите болт с Y-образной головкой и уберите его в надежное место.

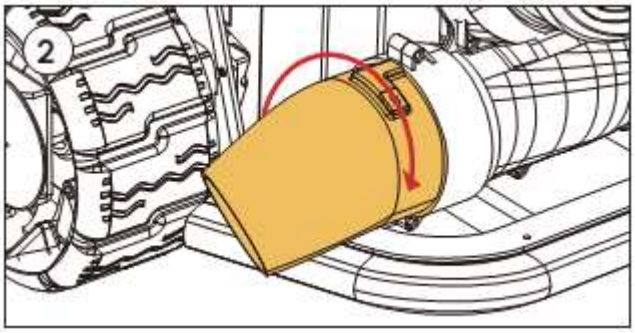

Поверните резиновое сопло до совмещения желтой стрелки с L-образной секцией.

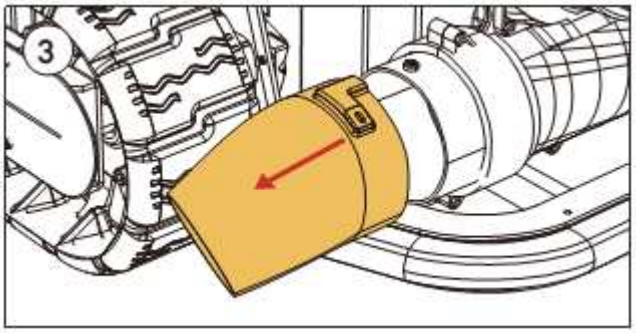

Снимите резиновое сопло.

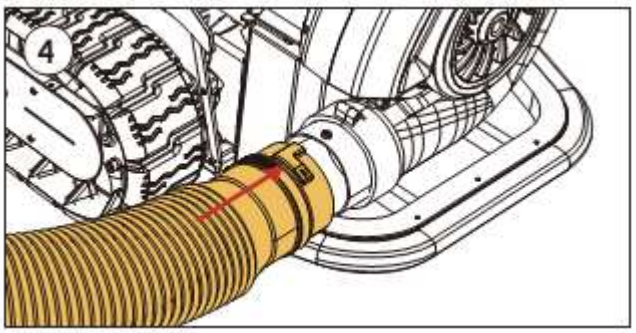

Возьмите портативную гибкую трубу из упаковки. Совместите желтую стрелку на конце портативной гибкой трубы с отверстием. Установите трубу на место.

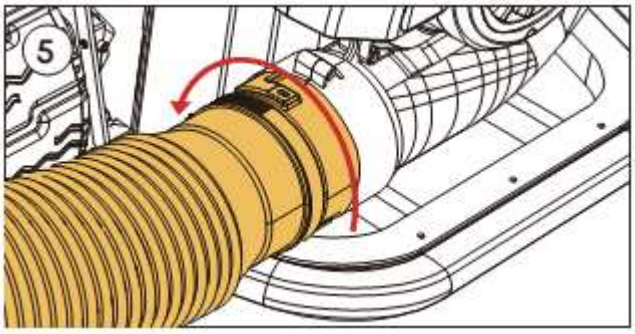

Поверните портативную гибкую трубу до совмещения двух отверстий.

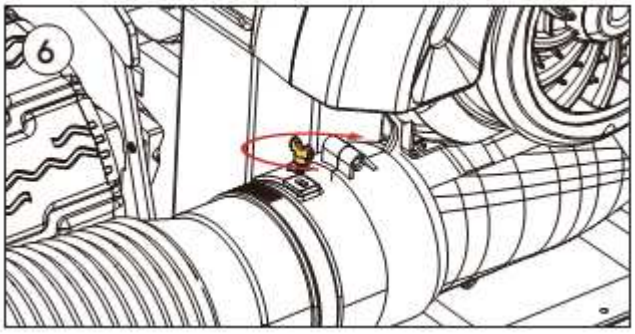

Возьмите болт с Y-образной головкой. Вкрутите болт вручную.

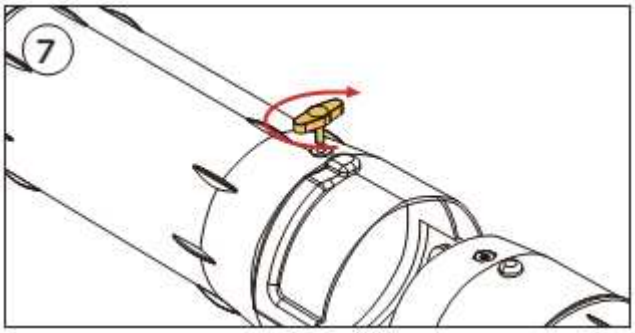

Возьмите соединительную трубу из упаковки. Выкрутите болт с T-образной головкой и положите в надежное место.

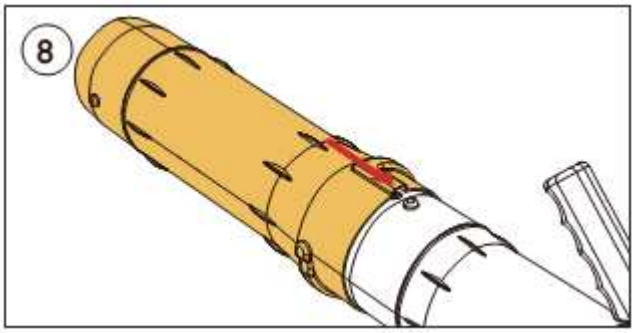

Совместите желтую стрелку на другом конце гибкой трубы с L-образной секцией соединительной трубы. Установите соединительную трубу на место.

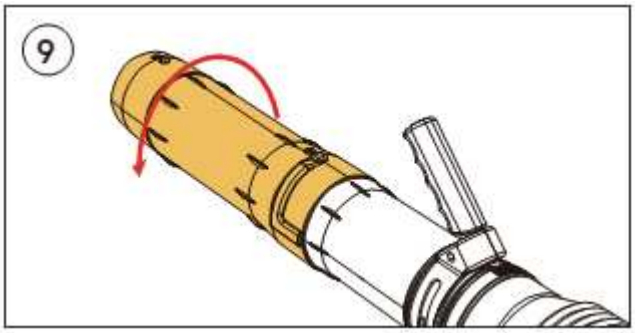

Поверните соединительную трубу до тех пор, пока две желтые стрелки не совпадут.

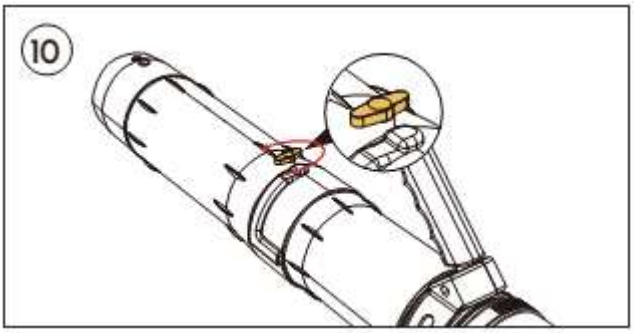

Возьмите болт с T-образной головкой и вкрутите его.

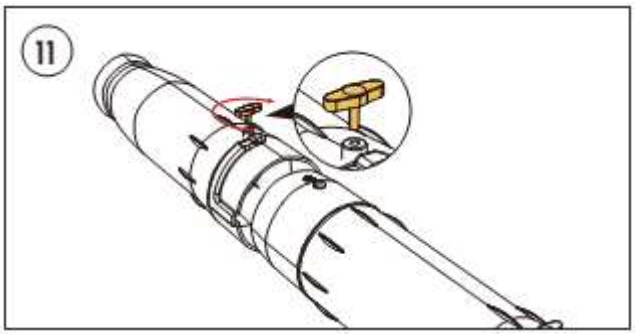

Возьмите конусное сопло из упаковки. Выкрутите болт с Т-образной головкой и положите его в надежное место.

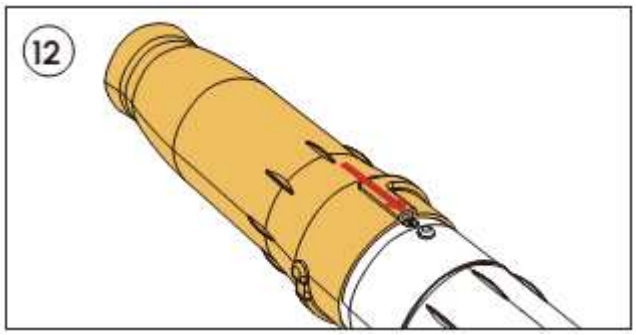

Совместите желтую стрелку на соединительной трубе и L-образную секцию на конусном сопле. Установите конусное сопло на место.

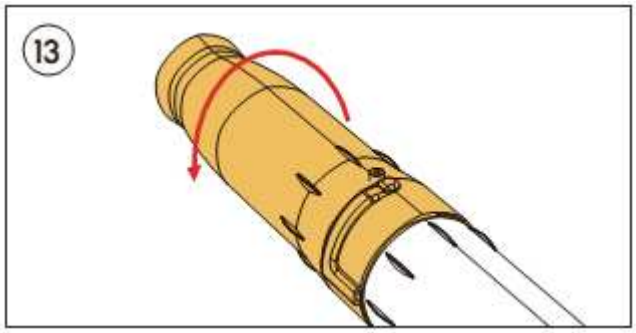

Поверните конусное сопло до тех пор, пока две желтые стрелки не совпадут.

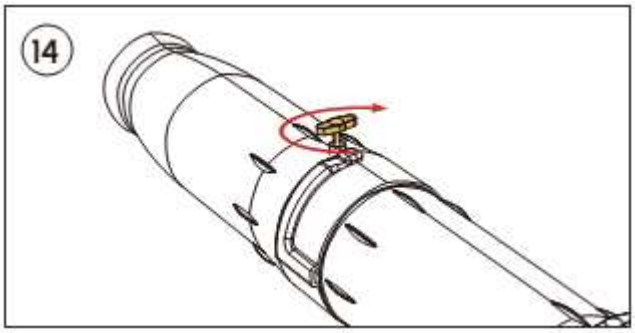

Возьмите болт с Т-образной головкой и вкрутите его.

⚠ ПОМНИТЕ

- До управления данным роботом допускаются дети в возрасте от 8 лет и старше, а также лица с ограниченными физическими, сенсорными или умственными способностями, или с недостатком опыта и знаний, при условии нахождения под постоянным присмотром или инструктирования относительно безопасного использования и понимания связанных с этими опасностями.
- Запрещено допускать использование робота в качестве игрушки детьми.
- Запрещено допускать детей до выполнения чистки и технического обслуживания без присмотра взрослого.

⚠ ВНИМАНИЕ

- Для подзарядки аккумуляторной батареи используйте только съемный блок питания, входящий в комплект поставки данного робота.

3.2 Установка приложения YARBO

Приложение YARBO - это профессиональное приложение, которое позволяет вам управлять своим роботом YARBO в любое время и в любом месте, поднимая ваш опыт в управлении на новую высоту. Благодаря своим впечатляющим функциям вы можете легко настраивать рабочие графики, определять несколько рабочих зон и запретных зон, а также отслеживать рабочее состояние робота YARBO. Кроме того, через приложение вы можете получать последние обновления встроенного ПО и получать доступ к руководствам по эксплуатации, видеоурокам, часто задаваемым вопросам и многому другому.

Выполните следующие простые действия, чтобы установить и настроить приложение YARBO:

1. Загрузите приложение YARBO, отсканировав QR-код ниже или выполнив поиск в App Store.
2. После установки войдите в свою учетную запись YARBO. Если у вас ее нет, пожалуйста, зарегистрируйтесь.
3. Следуйте инструкциям, приведенным в приложении для начинающих. Если вам трудно понять некоторые шаги, пожалуйста, обратитесь к разделу «Приложение» данного руководства пользователя.

   * Примечание: Как только робот будет связан с учетной записью в приложении YARBO, его нельзя будет связать с новой учетной записью. Однако вы можете пригласить других пользователей использовать ваш робот YARBO, поделившись им в приложении.

iOS

Available on the App Store

Android

GET IT ON Google Play

4. ПРИЛОЖЕНИЕ YARBO

Перед использованием приложения YARBO мы рекомендуем уделить несколько минут ознакомлению с данным руководством пользователя. Приложение играет ключевую роль в управлении вашим роботом YARBO, поэтому понимание его функций и принципов работы необходимо для обеспечения бесперебойной работы. Если вы еще не скачали приложение, пожалуйста, ознакомьтесь с разделом 3.2.

Функции приложения:

4.1 Картография

Функция картографии предназначена для того, чтобы пользователи могли создавать подробную карту участка, где будет работать робот YARBO. Как правило, карта включает в себя зарядную станцию, дорожки, рабочую зону, запретные зоны. Вместе с картой, робот YARBO может планировать свой маршрут с помощью интеллектуального алгоритма и выполнять рабочий план в зависимости от личного расписания. Приведенный рисунок служит примером карты, на которой показаны две специально отведенные рабочие зоны, одна запретная зона, две дорожки и зарядная станция.



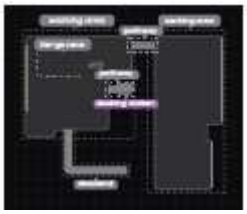	**Зарядная станция (выполняет две функции):** 1. Зарядная станция (отмечена значком АКБ зеленого цвета на карте). 2. Начальная точка рабочего плана: это точка отсчета для начала выполнения задания роботом YARBO. **Если необходимо переместить зарядную станцию в другое место, то также измените ее положение на карте, нажав на кнопку «Повторная установка зарядной станции» в приложении.**
	**Дорожка** Дорожка представляет собой узкую полосу, соединяющую два элемента. Дорожка может соединять зарядную станцию и рабочую зону. В то же время она может соединять две рабочие зоны, показанные на карте.

	**Рабочая зона** Рабочая зона - это закрытая зона, в которой робот YARBO выполняет операции. Хотя для работы со всей картой требуется, по крайней мере, одна рабочая зона, соединенная с зарядной станцией, также могут быть добавлены дополнительные рабочие зоны, соединенные между собой дорожками. Чтобы определить рабочую зону, просто проведите робот YARBO по нужному периметру - система автоматически распознает границы и выполнит все навигационные действия. Для правильной работы каждая рабочая зона должна быть полностью огорожена.
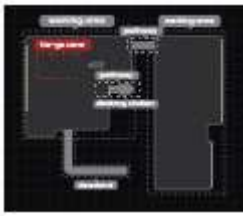	**Запретная зона** «Запретная зона» относится к закрытым зонам в пределах рабочей зоны, куда вы не хотите, чтобы заходил робот YARBO. Как правило, к таким зонам относятся плавательный бассейн, цветочные клумбы, зоны ограниченного доступа и крупные препятствия, которые могут помешать нормальной работе робота YARBO. Несмотря на то, что робот YARBO может обнаруживать препятствия и объезжать их, заблаговременное создание запретной зоны может сэкономить время во выполнения задания.

4.2 Рабочий план

Функция «Рабочий план» предназначена для того, чтобы помочь пользователям создавать свои индивидуальные графики уборки территории. Каждый план работ можно настроить, выбрав один или несколько элементов на карте. Другими словами, пользователи могут создавать разные планы работ, которые включают разные элементы на одной карте. Цель создания различных планов работы состоит в том, чтобы гарантировать, что разные элементы могут иметь разные графики работы.



ВИДЕО ПРОВЕДЕНИЯ
ТЕХНИЧЕСКОГО ОБСЛУЖИВАНИЯ

5. ТЕХНИЧЕСКОЕ ОБСЛУЖИВАНИЕ

5.1 Перед проведением любого вида технического обслуживания

⚠ ВНИМАНИЕ

- Запрещено надевать сандалии и находиться без обуви при выполнении работ по техническому обслуживанию.
- Всегда используйте соответствующие средства индивидуальной защиты (СИЗ). При выполнении работ по техническому обслуживанию или при необходимости надевайте защитные перчатки и очки.
- При выполнении следующих работ по техническому обслуживанию убедитесь, что робот YARBO выключен и кабель отсоединен от аккумуляторной батареи.

ИЗВЛЕЧЕНИЕ АККУМУЛЯТОРНОЙ БАТАРЕИ ИЗ РОБОТА YARBO

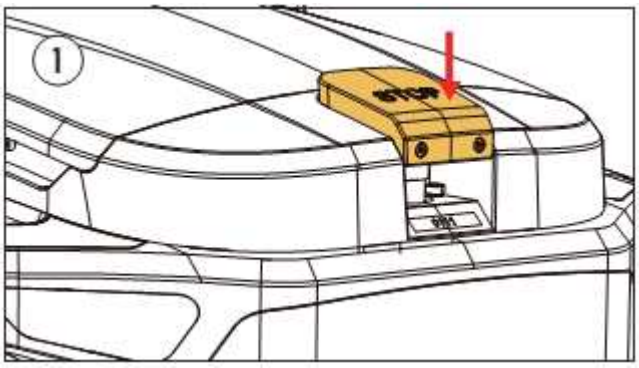

Сначала нажмите на кнопку экстренной остановки и затем отключите робот YARBO через приложение.

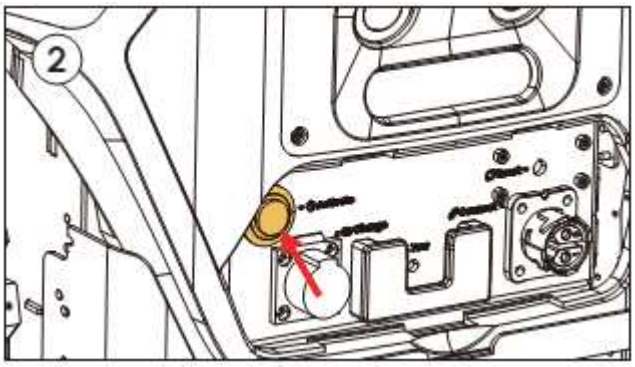

Подтвердите отключение робота, проверив, что все индикаторы и лампочки погасли. Для получения более детальной информации по отключению робота обратитесь в приложение YARBO.

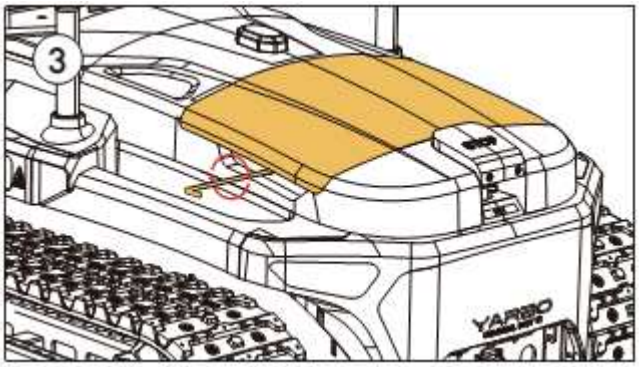

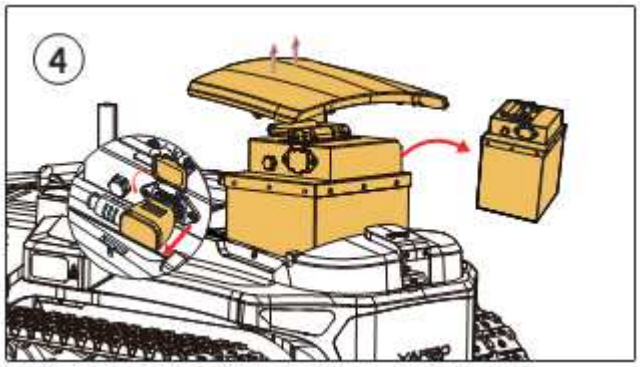

Выкрутите болты со стороны крышки отсека аккумуляторной батареи.

Снимите крышку отсека аккумуляторной батареи и отсоедините провод между роботом и аккумуляторной батареей. Извлеките аккумуляторную батарею и аккуратно закрепите ее.

5.2 Чистка энергетического модуля YARBO CORE

Пожалуйста, избегайте использования растворителей или большого количества жидкости на пластиковых компонентах, так как растворители могут нанести вред внешнему виду и целостности вашего робота YARBO. Вместо этого используйте чистую и мягкую ткань или щетку для удаления мусора, грязи и других загрязнений. Также не используйте мойку высокого давления или другие методы мойки под высоким давлением для очистки энергетического модуля YARBO CORE.

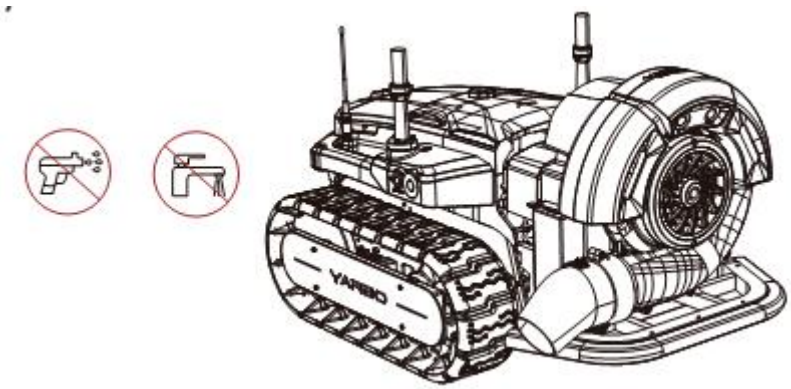

⚠ ВНИМАНИЕ

- Если камеры, используемые для обхода препятствий, закрыты, загрязнены или не видны, визуальный алгоритм может работать неправильно. Регулярно протирайте камеры мягкой сухой тканью, чтобы обеспечить надлежащую видимость.
- Следите за тем, чтобы вблизи розетки не было каких-либо жидкостей или влаги. Не допускайте контакта сетевой розетки с чем-либо влажным.
- Всегда надевайте защитные чехлы на розетку и разъем модуля, когда они не используются. Это поможет предотвратить повреждение от попадания пыли, воды или случайного контакта.

5.3 Смазка гусениц

Очень важно регулярно производить смазку гусениц, чтобы обеспечить плавное вращение ведущей звездочки и опорных катков. Это особенно важно в течение первого года эксплуатации робота. Со временем консистентная смазка может разлагаться и уменьшаться в количестве, что потребует ее регулярной заправки. Рекомендуется производить заправку тавотниц консистентной смазкой каждые две недели. Несмотря на то, что подходят различные типы консистентной смазки, для достижения оптимальных эксплуатационных характеристик мы рекомендуем использовать высоковакуумную консистентную смазку. Ниже приведены ситуации, когда требуется немедленное заполнение консистентной смазкой.

Затрудненное движение. Когда вы чувствуете, что ваш робот YARBO некоторое время не смазывался и из-за этого его движение может быть затруднено.
Шум при работе. Необычный шум, исходящий от гусениц, указывает на возможное трение или износ. Применение консистентной смазки может помочь снизить этот шум, смазывая движущиеся части и уменьшая трение.
Сброс гусеницы. Если во время осмотра вы заметили, что гусеница сошла (сходит) с направляющих, это может быть связано с недостаточной смазкой. Смазка гусениц может помочь сохранить надежное соединение между гусеницами и основным корпусом робота.

⚠ ПОМНИТЕ

- Наличие мусора или грязи на резиновых гусеницах может негативно сказаться на ходовых качествах робота YARBO. Для поддержания оптимальной производительности регулярно очищайте резиновые гусеницы от мусора и грязи.

5.4 Обновление приложения

Обеспечение оптимальной производительности робота YARBO на аппаратном уровне имеет решающее значение, но не менее важно поддерживать актуальность встроенного ПО. Уведомления о регулярных обновлениях встроенного ПО будут доступны через приложение YARBO. Мы настоятельно рекомендуем использовать встроенную в приложение YARBO технологию Over-The-Air (OTA) для обновления встроенного ПО сразу после выхода новых версий. Эти обновления постоянно расширяют возможности робота.

Прежде чем приступить к обновлению встроенного ПО, пожалуйста, убедитесь, что соблюдены следующие условия:

1. Уровень заряда аккумуляторной батареи составляет не менее 30%.
2. Дата-центр подключен к Интернету.
3. В течение следующего часа в рабочем графике не запланированы работы во избежание сбоев в процессе обновления.

5.5 Поддержание аккумуляторной батареи в хорошем рабочем состоянии

Длительные периоды неиспользования могут значительно снизить производительность аккумуляторной батареи. Чтобы свести к минимуму это ухудшение, важно не оставлять аккумуляторную батарею в нерабочем состоянии более чем на три месяца. Со временем литий-ионные аккумуляторные батареи немного саморазряжаются. Для поддержания уровня зарядки будет достаточно заряжать аккумуляторную батарею в течение не менее 15 минут один раз в три месяца.

⚠ ПОМНИТЕ

- Срок службы аккумуляторной батареи зависит от частоты использования и общего количества часов работы. Если время работы при полной зарядке заметно сокращается, возможно, пришло время подумать о замене аккумуляторной батареи.

6 ТЕХНИЧЕСКИЕ ХАРАКТЕРИСТИКИ

Модуль воздуходувки YARBO

ПОКАЗАТЕЛЬ	ЗНАЧЕНИЕ
Габариты (д х ш х в)	562*370*458 мм
Масса	13 кг
Производительность на выходе из сопла	1031 $м^3$/ч
Максимальная скорость воздушного потока	174 м/ч / 78 м/с
Сила воздушного потока	21Н
Скорость вращения	8000 об/мин
Мощность электромотора воздуходувки	2000 Вт
Время зарядки	180 мин (0-100%)
Максимальный угол наклона поверхности, % уклона	70% (35°)
Индекс защиты	IPX4

7 УСЛОВИЯ ГАРАНТИИ

7.1 Гарантийный период

ЧАСТЬ	КОМПОНЕНТ	ГАРАНТИЙНЫЙ ПЕРИОД
Электродвигатель	Линейный привод	2 года
	Приводной мотор	
Электрическая система	Li-ion АКБ	2 года
	Силовой адаптер	
	Зарядная станция	
Электронная система управления	RTK система	2 года
	Материнская плата	
Система визуального контроля	Камера	2 года
Расходные материалы	Корпус	1 год
	Гусеница	Гарантия не распространяется

7.2 Общие положения

1. Компания YARBO Inc. не несет ответственности за компенсацию, если она может доказать одно из следующих обстоятельств:
    1. Изделие не было выпущено в обращение;
    2. На момент выпуска изделия в обращение дефекта, повлекшего причинение ущерба, еще не существовало;
    3. Когда изделие поступает в обращение, научно-технический уровень еще не позволяет обнаружить наличие дефектов.
2. Гарантийное обслуживание действительно с даты поставки изделия. При запросе на послепродажное обслуживание наш авторизованный сервисный дилер может потребовать оригинал счета-фактуры или квитанция, содержащая соответствующую информацию. При отсутствии подтверждения покупки гарантийный срок начинается с даты изготовления изделия.
3. Настоящая гарантия распространяется исключительно на первоначальных покупателей. Замена не влечет за собой возникновения новой гарантии; первоначальная гарантия остается в силе с даты первоначальной поставки. Важно отметить, что покупатель может нести ответственность за покрытие расходов по доставке, связанных с возвратом, ремонтом или заменой изделия.
4. Компания YARBO проведет диагностическую оценку возвращаемого товара. Если дефект будет подтвержден в соответствии с нашей политикой ограниченной гарантии на изделие, YARBO покроет расходы по ремонту или замене. Однако покупатель может нести ответственность за связанные с этим расходы по доставке.
5. YARBO не несет ответственности за любые прямые или косвенные последствия, возникающие по какой-либо причине, включая, но не ограничиваясь, потерей возможности использования или упущенной выгодой.
6. Пожалуйста, помните, что за любой ущерб, возникший в результате использования несоответствующей упаковки, отличной от стандартной упаковки YARBO, покупатель несет полную ответственность. Если у вас больше нет оригинальной упаковки, вы должны приобрести подходящую упаковку или проконсультироваться со специалистами YARBO для получения рекомендаций по правильной упаковке.

Ремонт и гарантийный сервисный центр

Мы создали глобальную команду послепродажного обслуживания при поддержке местных сервисных партнеров, чтобы обеспечить быстрое и эффективное обслуживание всех наших пользователей по всему

миру. Наша комплексная поддержка включает в себя специализированный колл-центр и местные ремонтные центры на ключевых рынках.
Чтобы заказать услугу по ремонту, пожалуйста, отправьте свой запрос по адресу support@YARBO.com или свяжитесь с нами по адресу +1(888)-550-6809.
Если на ваше изделие все еще действует бесплатный гарантийный срок и оно соответствует критериям гарантийного ремонта, услуга будет предоставлена бесплатно. Если ваше изделие не подлежит бесплатному гарантийному ремонту, может взиматься стандартная плата за ремонт.

7.3 Аннулирование гарантии

Гарантия может быть аннулирована при следующих обстоятельствах:
1. Несоблюдение рекомендаций по эксплуатации или техническому обслуживанию, изложенных в Руководстве пользователя.
2. Несоблюдение предписанных процедур по техническому обслуживанию аккумуляторной батареи и изделия.
3. Модификация или ремонт, выполненные неавторизованным поставщиком услуг.
4. Повреждения, вызванные принудительной эксплуатацией устаревших или вышедших из строя компонентов.
5. Повреждения или неисправности изделия, вызванные неправильным использованием неоригинальных компонентов или принадлежностей.
6. Повреждения, вызванные факторами, не связанными с дефектами, включая, но не ограничиваясь ими, аварии или столкновения. Кроме того, повреждения, вызванные ручным управлением устройства с разряженной или неисправной аккумуляторной батареей, или повреждением пломб и этикеток на устройстве.
7. Гарантия не распространяется на компоненты, подверженные нормальному износу, такие как шнек, резиновая гусеница, ремень или другие детали, подверженные обычному использованию. Чтобы приобрести эти компоненты, посетите наш веб-сайт по адресу www.YARBO.com/pages/contact-us или обратитесь к авторизованному сервисному дилеру.
8. Гарантия не распространяется на изделия, используемые в коммерческих целях. Коммерческое использование включает случаи, когда изделие используется в учреждениях, сдается в аренду или используется в нескольких местах.

YARBO INC.

www.yarbo.com

For Privacy Policy, please visit:
https://www.yarbo.com/legal/privacy-policy
Please note, the User Manual may be updated based on the changes in production, product specification, included contents and so on.
For the latest version of the User Manual, please visit:
https://www.yarbo.com/support

Refer to Friends & Get Rewards

Share Your Yarbo Journey

Join Yarbo Exclusive Community

+1 (888)550-6809

support@yarbo.com

1951 Ocean Avenue, Unit 3, Ronkonkoma, NY 11779 United States

V 1.7.9