ZimAni

Руководство пользователя

Снегоуборщик бензиновый 3-х ступенчатый

ZimAni ST324DLE, ST327DLE, ST330DLE, ST430 RapidTrack, ST430 Hydro RapidTrack

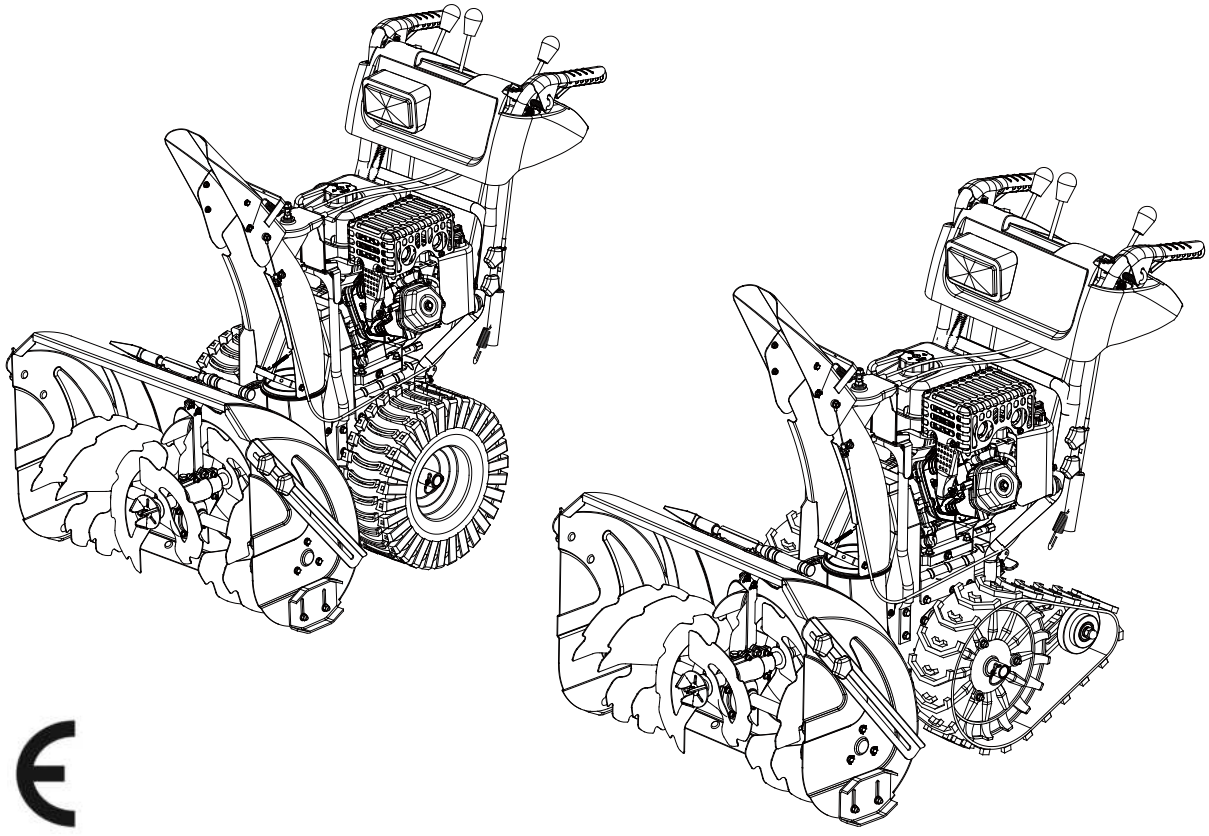

CE

Предупреждение!
Прочтите и соблюдайте все меры предосторожности в руководстве по эксплуатации – неправильное использование может привести к серьезной или смертельной травме.

ZIMANI

СОДЕРЖАНИЕ

ВВЕДЕНИЕ.....3
ПРАВИЛА ТЕХНИКИ БЕЗОПАСНОСТИ.....4
ТЕХНИЧЕСКИЕ ХАРАКТЕРИСТИКИ.....7
СБОРКА/ПРЕДВАРИТЕЛЬНАЯ ПРОВЕРКА.....7
ЭКСПЛУАТАЦИЯ.....9
ТЕХНИЧЕСКОЕ ОБСЛУЖИВАНИЕ.....20
ОБСЛУЖИВАНИЕ И РЕГУЛИРОВОЧНЫЕ РАБОТЫ.....24
ХРАНЕНИЕ.....30
ВОЗМОЖНЫЕ ПРИЧИНЫ НЕИСПРАВНОСТЕЙ.....31

ВВЕДЕНИЕ

Поздравляем Вас с приобретением нового снегоочистителя. Он был спроектирован и изготовлен таким образом, чтобы обеспечить максимальную надежность и производительность. Если у вас возникнут какие-либо проблемы, которые вы не сможете легко устранить, пожалуйста, обратитесь в авторизованный сервисный центр.
Компетентные и опытные специалисты имеют весь необходимый инструмент для обслуживания или ремонта данного оборудования. Пожалуйста, внимательно прочтите и сохраните данное руководство пользователя. Инструкции, описанные в руководстве, помогут вам правильно собрать и провести техническое обслуживание снегоочистителя. Всегда соблюдайте «Правила техники безопасности».

Серийный номер_____
Дата покупки_____

МОДЕЛЬ И СЕРИЙНЫЕ НОМЕРА УКАЗАНЫ НА ТАБЛИЧКЕ, РАСПОЛОЖЕННОЙ НА ЗАДНЕЙ ЧАСТИ КОРПУСА СНЕГООЧИСТИТЕЛЯ.

ЗАПИШИТЕ СЕРИЙНЫЙ НОМЕР И ДАТУ ПОКУПКИ ДЛЯ ПОСЛЕДУЮЩЕГО ЗАКАЗ ЗАПАСНЫХ ЧАСТЕЙ.

ПРАВИЛА ТЕХНИКИ БЕЗОПАСНОСТИ

Неправильная эксплуатация данного снегоочистителя может привести к ампутации рук или ног, а также получению серьезных ранений от вылетающих предметов.
Несоблюдение следующих правил техники безопасности может привести к серьезным травмам.

Обратите внимание на этот символ, указывающий на важные меры предосторожности. Он означает «ОСТОРОЖНО!», «ВНИМАНИЕ!», «БУДЬТЕ БДИТЕЛЬНЫ!!! РЕЧЬ ИДЕТ О ВАШЕЙ БЕЗОПАСНОСТИ».

ПРЕДУПРЕЖДЕНИЕ!

Всегда отсоединяйте свечной колпачок со свечи зажигания и размещайте его так, чтобы он не соприкасался со свечой зажигания, чтобы предотвратить случайное включение двигателя при установке, транспортировке, регулировке или ремонте.

ВНИМАНИЕ!

Этот снегоочиститель предназначен для использования на тротуарах, подъездных дорожках и других ровных поверхностях. При работе на наклонных поверхностях следует соблюдать осторожность. Не используйте снегоочиститель на поверхностях, расположенных выше уровня земли, таких как крыши жилых домов, гаражи, веранды или другие подобные конструкции или здания.

ВНИМАНИЕ!

Снегоочистители имеют открытые вращающиеся части, контакт с которыми может привести к серьезным травмам, также как от попадания предметов, вылетающих из разгрузочного желоба. В любое время, включая запуск двигателя, следите за тем, чтобы в рабочей зоне не было посторонних лиц, маленьких детей и домашних животных.

ВНИМАНИЕ!

Глушитель и другие детали двигателя сильно нагреваются во время эксплуатации и остаются горячими после отключения двигателя. Соблюдайте безопасное расстояние от горячих поверхностей для предотвращения получения сильных ожогов.



ВНИМАНИЕ!

Выхлопные газы двигателя, некоторые из их компонентов и определенные компоненты оборудования содержат или выделяют химические вещества, которые, как известно, вызывают рак, врожденные дефекты или другие нарушения репродуктивной функции.

ОБУЧЕНИЕ

1. Перед началом эксплуатации оборудования внимательно прочтите, осознайте и следуйте всем инструкциям, указанным на самом оборудовании и в руководстве(ах) пользователя. Внимательно ознакомьтесь с органами управления и правилами правильного использования оборудования. Узнайте, как быстро остановить оборудование и отключить органы управления.
2. Запрещено допускать детей к эксплуатации оборудования. Запрещено допускать взрослых к эксплуатации оборудования без соответствующего инструктажа и ознакомления с руководством пользователя.
3. Следите за тем, чтобы в рабочей зоне не было посторонних лиц, особенно маленьких детей.
4. Соблюдайте осторожность, чтобы не поскользнуться или не упасть, особенно при движении снегоочистителя задним ходом.

ПРАВИЛА ТЕХНИКИ БЕЗОПАСНОСТИ

БЕЗОПАСНОСТЬ В РАБОЧЕЙ ЗОНЕ

1. Тщательно осмотрите рабочую зону, где предполагается использовать оборудование, и удалите все доски, провода и другие посторонние предметы.
2. Перед включением двигателя отключите привод и переместите все рычаги управления в положение нейтрали.
3. Надевайте подходящую зимнюю обувь и зимнюю одежду. Избегайте одежды свободного покроя, которая может попасть в движущиеся механизмы. Надевайте обувь, которая улучшит устойчивость на скользких поверхностях.
4. Обращайтесь с топливом осторожно, оно легко воспламеняется.
   A. Используйте сертифицированную канистру для топлива.
   B. Никогда не производите заправку при работающем или горячем двигателе.
   C. Заправляйте топливный бак на открытом воздухе с особой осторожностью. Никогда не заправляйте топливный бак в помещении.
   D. Никогда не производите заправку канистры, расположенную внутри автомобиля, а также в кузове грузовика или прицепа с пластиковыми поверхностями. Перед заправкой всегда ставьте канистру на землю подальше от автомобиля.
   E. По возможности извлекайте снегоочиститель из грузовика или прицепа и располагайте его на земле для заправки. Если это невозможно, производите заправку снегоочистителя на прицепе с помощью переносной канистры, а не из пистолета-дозатора бензоколонки.
   F. Постоянно держите пистолет-дозатор в контакте с краем топливного бака или отверстия канистры до тех пор, пока заправка не будет завершена. Не используйте устройство для блокировки курка пистолета-дозатора.
5. Надежно закройте крышку бензобака и вытрите пролитое топливо.
6. Если топливо попало на одежду, немедленно смените одежду.
7. Используйте удлинители и розетки, рекомендованные производителем, для всех агрегатов с электроприводными двигателями или электрическими пусковыми двигателями.
8. Отрегулируйте высоту корпуса шнека, чтобы очистить снег с гравийной поверхности.
9. Никогда не пытайтесь выполнять какие-либо регулировки при работающем двигателе (за исключением случаев, когда это специально рекомендовано производителем).
10. Всегда надевайте защитные очки или щитки для глаз при эксплуатации или при выполнении регулировки или ремонта для защиты глаз от попадания посторонних предметов, которые могут вылететь из оборудования.
11. При работе с устройством всегда пользуйтесь защитными средствами для органов слуха, рекомендованными производителем. Продолжительный шум может привести к потере слуха.

УКАЗАНИЯ ПО ТЕХНИКЕ БЕЗОПАСНОСТИ ПРИ ЭКСПЛУАТАЦИИ

1. Не располагайте руки или ноги рядом с вращающимися компонентами или под ними. Всегда соблюдайте безопасное расстояние от разгрузочного желоба.
2. Соблюдайте особую осторожность при работе на гравийных дорожках, пешеходных дорожках или при пересечении дорог. Будьте внимательны к скрытым опасностям или дорожному движению.
3. После попадания постороннего предмета в оборудование выключите двигатель, снимите свечной колпачок со свечи зажигания, отсоедините кабель электродвигателя, тщательно осмотрите оборудование на наличие повреждений и устраните их перед повторным включением и началом эксплуатации оборудования.
4. При появлении необычной вибрации, немедленно отключите двигатель и найдите причину ее появления. Вибрация, как правило, предупреждает о наличии неисправности.
5. Выключайте двигатель всякий раз, когда вы покидаете место оператора, перед прочисткой корпуса шнека или дефлектора желоба, а также при выполнении любых ремонтных работ, регулировок или проверок.
6. При чистке, ремонте или осмотре оборудования выключите двигатель и убедитесь, что шнеки и все движущиеся части остановились. Снимите свечной колпачок со свечи зажигания и расположите его подальше от свечи для предотвращения несанкционированного включения двигателя.

ПРАВИЛА ТЕХНИКИ БЕЗОПАСНОСТИ

7. Не включайте двигатель внутри помещения, за исключением случаев включения двигателя и транспортировки оборудования в здание или из него. Откройте наружные двери; выхлопные газы опасны.
8. Соблюдайте особую осторожность при работе на склонах.
9. Никогда не производите эксплуатацию оборудования, если на нем не установлены и не работают соответствующие устройства безопасности.
10. Никогда не направляйте дефлектор желоба на людей или в места, где может быть нанесен материальный ущерб. Не подпускайте к нему детей и других людей.
11. Не перегружайте оборудование, пытаясь убрать снег слишком быстрыми темпами.
12. Никогда не производите эксплуатацию оборудования на высоких транспортных скоростях на скользкой поверхности. При движении задним ходом смотрите назад и соблюдайте осторожность.
13. Отключайте привод шнеков, при транспортировке оборудования или если оно не используется.
14. Используйте только приспособления и аксессуары, одобренные производителем оборудования (например, утяжелители на колесах, противовесы или кабину).
15. Никогда не эксплуатируйте оборудование в условиях недостаточной видимости или при недостаточном освещении. Всегда следите за тем, чтобы твердо стоять на ногах, и крепко держитесь за ручки. Ходите; никогда не бегайте.
16. Никогда не прикасайтесь к горячему двигателю или глушителю.

ПРАВИЛА ТЕХНИКИ БЕЗОПАСНОСТИ ПРИ ЧИСТКЕ ЗАСОРИВШЕГОСЯ РАЗГРУЗОЧНОГО ЖЕЛОБА

Контакт рук с вращающейся крыльчаткой внутри разгрузочного желоба является наиболее распространенной причиной травм, связанных со снегоочистителями. Никогда не производите чистку разгрузочного желоба руками. Для очистки желоба:

1. ВЫКЛЮЧИТЕ ДВИГАТЕЛЬ!
2. Подождите 10 секунд, чтобы убедиться, что лопасти крыльчатки перестали вращаться.
3. Всегда пользуйтесь лопаткой для очистки, а не руками.

ПРАВИЛА ТЕХНИКИ БЕЗОПАСНОСТИ ПРИ ТЕХНИЧЕСКОМ ОБСЛУЖИВАНИИ И ХРАНЕНИИ

1. Регулярно проверяйте затяжку срезных и других болтов, чтобы убедиться в безопасном рабочем состоянии оборудования.
2. Никогда не храните оборудование с бензином в топливном баке в помещениях, где имеются источники воспламенения, такие как водонагреватели, обогреватели помещений или сушилки для белья. Перед хранением в любом закрытом помещении дайте двигателю остыть.
3. Если снегоочиститель будет храниться в течение длительного времени, всегда обращайтесь за важными подробностями к руководству пользователя.
4. Следите за состоянием предупреждающих наклеек. При необходимости заменяйте их на новые.
5. Дайте снегоочистителю поработать несколько минут после окончания уборки снега для предотвращения обледенение коллектора/крыльчатки.

ТЕХНИЧЕСКИЕ ХАРАКТЕРИСТИКИ

Объем топливного бака и тип топлива	3,6 л неэтилированного бензина
Тип моторного масла (API SJ-SN)	SAE 30 (выше 10°C) SAE 5W-30 или 10W-30 (0° до 10°C) SAE 5W-30 (ниже 0°C)
Объем моторного масла	254 см^3: 0,6 л 414 см^3: 1,1 л
Свеча зажигания	Torch F6RTC (12–14 Нм)
Зазор	0,7 мм

ОТВЕТСТВЕННОСТЬ ПОЛЬЗОВАТЕЛЯ

- Ознакомьтесь с правилами техники безопасности и соблюдайте их.
- Соблюдайте график проведения технического обслуживания, ухода за снегоочистителем и его эксплуатации.
- Следуйте инструкциям, приведенным в разделах «Техническое обслуживание» и «Хранение» данного руководства по эксплуатации.

СБОРКА / ПРЕДВАРИТЕЛЬНАЯ ПРОВЕРКА

Прочтите эти инструкции и данное руководство полностью, прежде чем приступать к сборке или эксплуатации вашего нового снегоочистителя. Полное ознакомление с руководством позволит вам ознакомиться с устройством, что поможет вам при сборке, эксплуатации и техническом обслуживании изделия.

Ваш новый снегоочиститель был собран на заводе, за исключением тех деталей, которые остались неустановленными в целях транспортировки. Для обеспечения безопасной и правильной эксплуатации вашего снегоочистителя все компоненты и крепеж, которые вы устанавливается, должны быть надежно затянуты. При необходимости используйте соответствующие инструменты, чтобы обеспечить надлежащий плотность затяжки.

ИЗВЛЕКИТЕ СНЕГООЧИСТИТЕЛЬ ИЗ КОРОБКИ

1. Извлеките все доступные детали из коробки.
2. Разрежьте все четыре угла коробки и разложите боковины ровно.
3. Извлеките весь упаковочный материал.
4. Срежьте пластиковые стяжки, которыми снегоочиститель крепится к поддону.
5. Извлеките снегоочиститель из коробки и тщательно проверьте коробку на наличие других компонентов для установки.

СБОРКА / ПРЕДВАРИТЕЛЬНАЯ ПРОВЕРКА

УСТАНОВИТЕ ВЕРХНЮЮ РУКОЯТКУ (см. рис. 1–3)

1. Поднимите верхнюю рукоятку в рабочее положение.
   Плотно затяните гайки-барашки (рис. 2).
2. С помощью болта и гайки-барашка закрепите верхнюю рукоятку на нижней (рис. 3).

Рис. 1

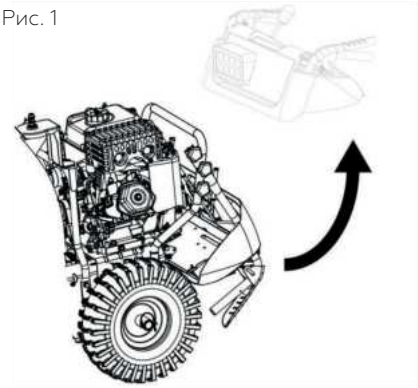

Рис. 2



Рис. 3

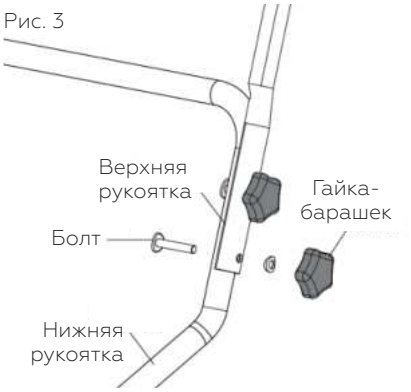

УСТАНОВИТЕ РАЗГРУЗОЧНЫЙ ЖЕЛОБ/ПОВОРОТНЫЙ МЕХАНИЗМ ЖЕЛОБА (рис. 4)

ПОМНИТЕ: используйте соответствующий инструмент для установки поворотного механизма.

1. Установите разгрузочный желоб в сборе на посадочное место желоба так, чтобы разгрузочное отверстие было обращено к передней части снегоочистителя.
2. Установите поворотный механизм желоба на кронштейн желоба. При необходимости поверните желоб в сборе, чтобы совместить квадратное отверстие и штифт на с нижней стороны поворотного механизма желоба с отверстиями в кронштейне желоба.
3. Установив поворотный механизм желоба на кронштейн желоба, закрепите поворотный механизм с помощью штифта и резьбовой шпильки на кронштейне поворотного механизма.
4. Установите контргайку на резьбовую шпильку и надежно затяните ее.



Совместите перед затяжкой контргайки

УСТАНОВИТЕ МЕХАНИЗМ ДИСТАНЦИОННОГО УПРАВЛЕНИЯ ДЕФЛЕКТОРОМ ЖЕЛОБА (рис.5 и 6)

1. Установите кронштейн троса управления на разгрузочный желоб с помощью болта и контргайки, как показано на рисунке. Надежно затяните.
2. Установите проушину троса управления на дефлектор желоба и закрепите с помощью крепежного болта и контргайки, как показано на рисунке. Надежно затяните гайку. Иначе трос будет свободно перемещаться по болту.
3. Установите пружину, зацепив ее концы за шпильку поворотного механизма между гайками и в отверстие на ручке дефлектора, как показано на рисунке.

Рис. 5



СБОРКА / ПРЕДВАРИТЕЛЬНАЯ ПРОВЕРКА

4. Установите рукоятки, нажав на них, на рычаги управления.

Рис. 6

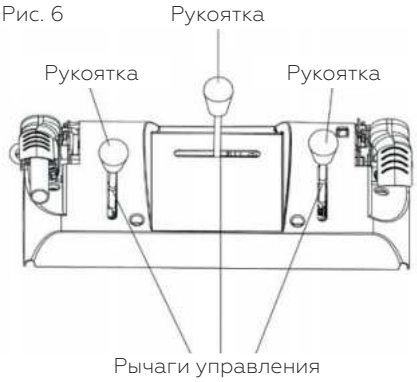

ПРОВЕРЬТЕ ДАВЛЕНИЕ НАКАЧКИ КОЛЕС

Шины вашего снегоочистителя были накачаны выше рекомендованного давления на заводе-изготовителе для транспортировки. Отрегулируйте давление в шинах для обеспечения лучшей производительности снегоочистителя.

- Снизьте давление в шинах до 1,6 бар.

ЭКСПЛУАТАЦИЯ

ИЗУЧИТЕ СВОЙ СНЕГООЧИСТИТЕЛЬ

ПРОЧТИТЕ ДАННОЕ РУКОВОДСТВО ПОЛЬЗОВАТЕЛЯ И ВСЕ ПРАВИЛА ТЕХНИКИ БЕЗОПАСНОСТИ, ПРЕЖДЕ ЧЕМ ПРИСТУПАТЬ К ЭКСПЛУАТАЦИИ СНЕГООЧИСТИТЕЛЯ. Сравните иллюстрации со снегоочистителем, чтобы ознакомиться с расположением различных элементов управления и регулировок. Сохраните это руководство для дальнейшего использования.

Эти символы могут быть указаны на вашем снегоочистителе или в документах, прилагаемых к снегоочистителю. Изучите и поймите их значение.



Прочите и следуйте всем правилам техники безопасности перед началом эксплуатации. Храните данные инструкции для последующего использования.



ОПАСНОСТЬ или **ПРЕДУПРЕЖДЕНИЕ**



Двигатель включен



Двигатель выключен



Рекомендуется надеть средства защиты органов слуха



Быстро



Медленно



Топливо



Смазочные материалы

ЭКСПЛУАТАЦИЯ



ОПАСНОСТЬ!
Изучите руководство пользователя.
Запрещена эксплуатация на крутых склонах.
Опасность вылетающих предметов.
Следите за соблюдением безопасного расстояния от работающего снегоочистителя.



Вставьте ключ зажигания для включения и работы двигателя.

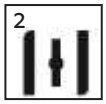

Дроссельная заслонка закрыта (при включении двигателя).



Праймер.



Ручной стартер.



Дроссельная заслонка открыта (при работе двигателя).



Ключ зажигания. Извлеките для отключения двигателя.



ОПАСНОСТЬ!

Не располагайте руки вблизи вращающихся лопастей.

Снимите свечной колпачок со свечи зажигания перед проведением ремонта или технического обслуживания.



ОПАСНОСТЬ!
Изучите руководство пользователя.



Опасность вылетающих предметов. Следите за соблюдением безопасного расстояния от работающего снегоочистителя.



ОПАСНОСТЬ!
Следите за соблюдением безопасного расстояния!



ОПАСНОСТЬ!
Следите за соблюдением безопасного расстояния!



ОТКЛЮЧЕН

ВКЛЮЧЕН



ПРИВОД КОЛЕС





ПРИВОД ШНЕКА

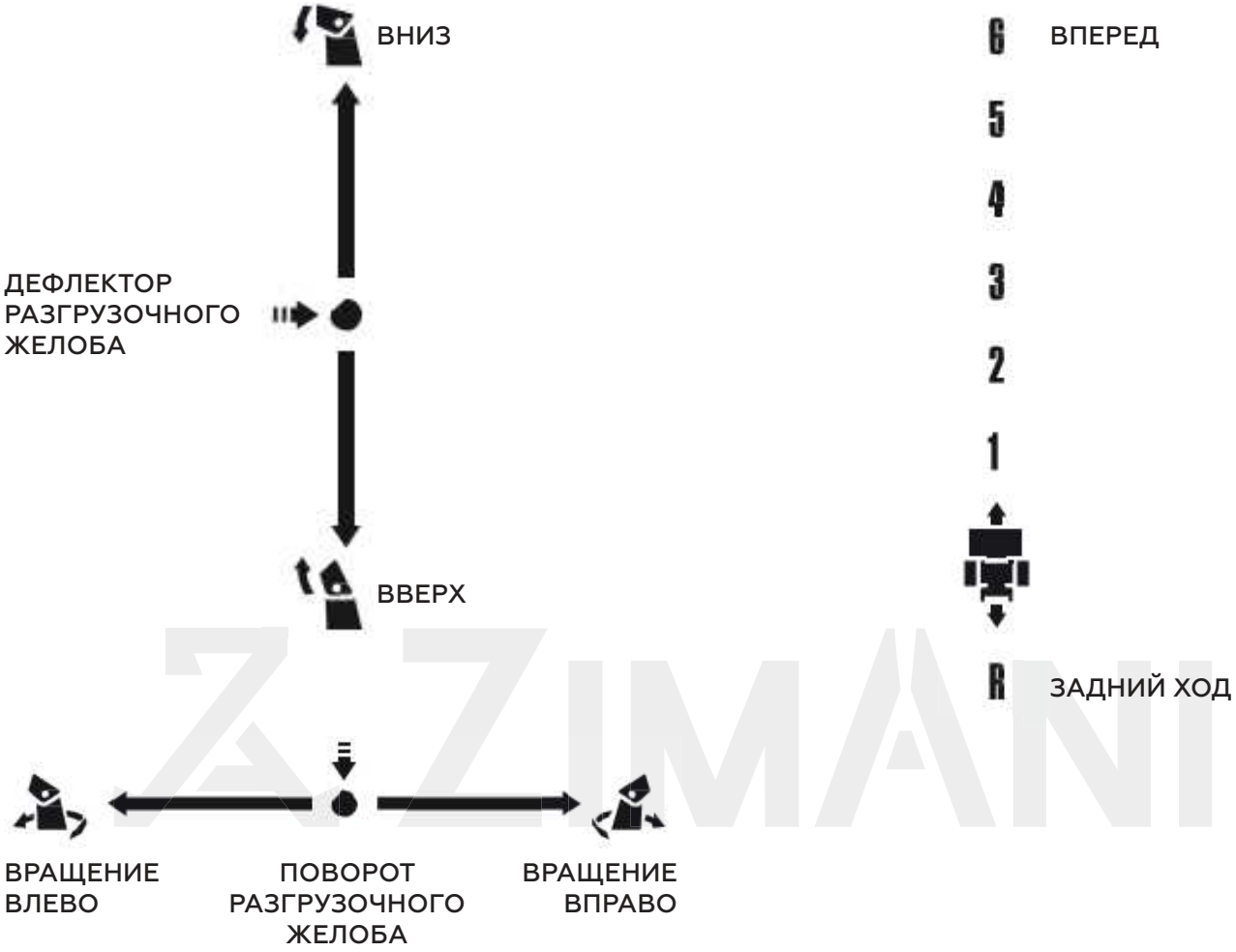



При эксплуатации любого снегоочистителя в глаза могут попасть вылетающие предметы, что может привести к серьезному повреждению зрения. При работе со снегоочистителем, а также при проведении регулировочных работ или ремонта всегда надевайте защитные очки или щитки для глаз. Мы рекомендуем использовать стандартные защитные очки или защитную маску с широким обзором, надеваемую поверх очков.

ЭКСПЛУАТАЦИЯ

Рис. 7

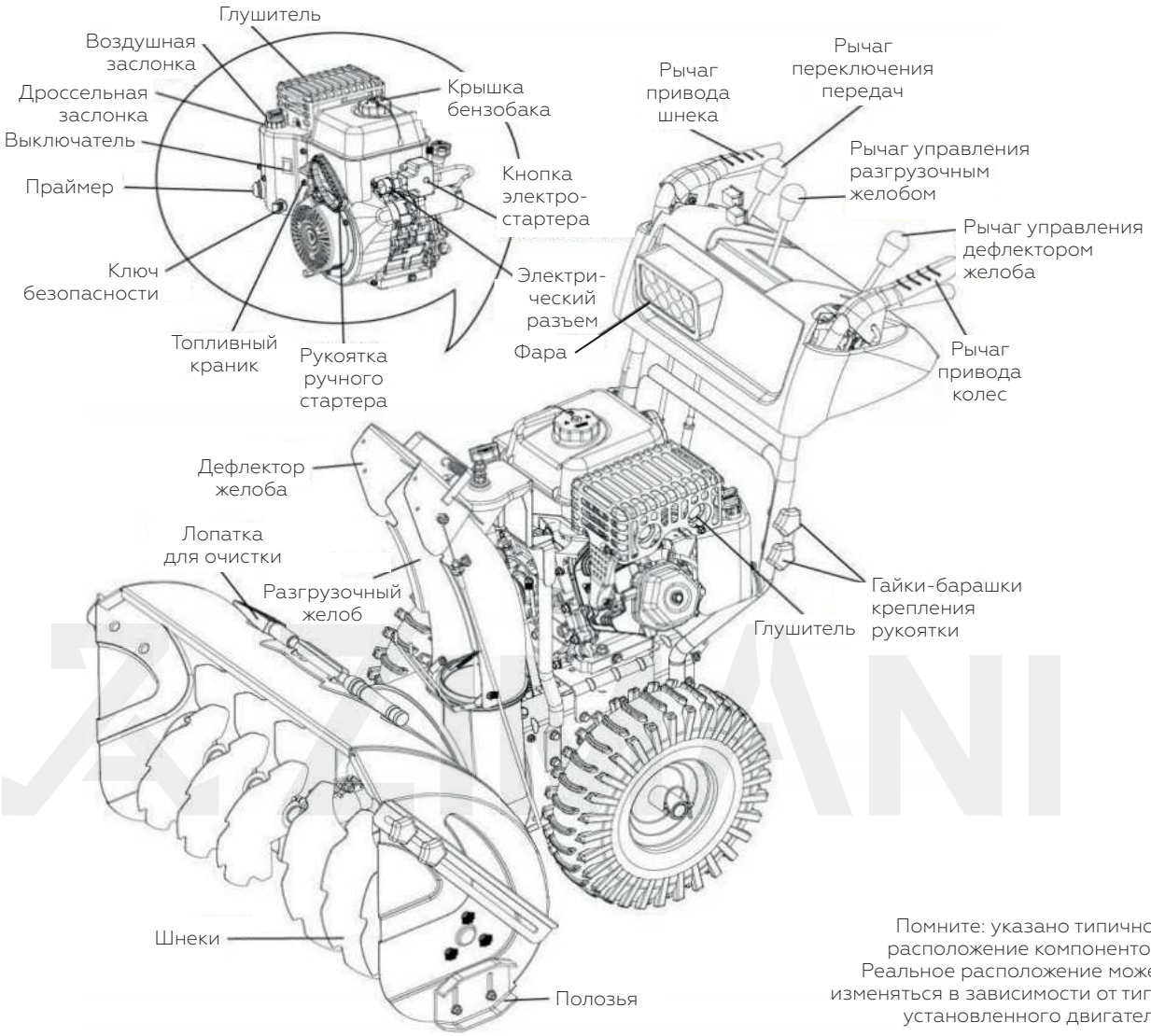

Помните: указано типичное расположение компонентов. Реальное расположение может изменяться в зависимости от типа установленного двигателя

Ключ безопасности – должен быть вставлен в замок зажигания, чтобы двигатель работал. Извлеките его, когда снегоочиститель не используется.
Кнопка электрического пуска – используется для включения двигателя.
Рукоятка ручного стартера (вспомогательная) – используется для включения двигателя.
Праймер – подкачивает дополнительное топливо из карбюратора в цилиндр при включении холодного двигателя.
Регулятор воздушной заслонки – используется для включения холодного двигателя.
Выключатель ВКЛ / ВЫКЛ – используется для отключения двигателя.
Дроссельная заслонка – используется для изменения скорости вращения коленчатого вала двигателя.
Топливный краник – используется для перекрытия подачи топлива в двигатель.
Рычаг переключения передач – используется для выбора скорости и направления движения (вперед или назад) снегоочистителя.
Рычаг включения привода колес – используется для включения привода колес снегоочистителя.
Рычаг включения привода шнека – используется для включения вращения шнека (выбрасывания снега).
Рычаг управления разгрузочным желобом – используется для изменения направления выброса снега.
Рычаг дистанционного управления дефлектором – используется для изменения расстояния, на которое выбрасывается снег.
Полозья – используется для регулировки высоты расположения скребка над поверхностью земли.

ЭКСПЛУАТАЦИЯ

КАК ПОЛЬЗОВАТЬСЯ СНЕГООЧИСТИТЕЛЕМ

Прежде чем производить заправку топливом или пытаться включить двигатель, ознакомьтесь со всеми органами управления.

ОСТАНОВКА

Привод колес

- Отпустите рычаг включения привода колес, чтобы остановить движение снегоочистителя вперед или назад.

Шнек

- Отпустите рычаг включения привода шнека, чтобы остановить выбрасывание снега.

Двигатель

1. Переведите выключатель в положение «OFF».
2. Извлеките (не поворачивайте) ключ безопасности, чтобы предотвратить несанкционированное включение.

ПРИМЕЧАНИЕ: Никогда не используйте воздушную заслонку для остановки двигателя.

КАК ИСПОЛЬЗОВАТЬ ТОПЛИВНЫЙ КРАНИК (см. рис. 8)

Топливный краник расположен под топливным баком на двигателе. При эксплуатации снегоочистителя топливный краник всегда должен быть открыт.

Рис. 8

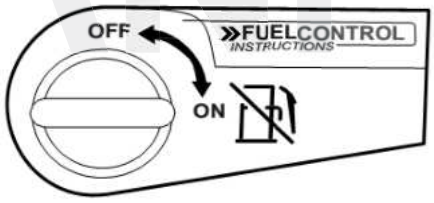

КАК ИСПОЛЬЗОВАТЬ ДРОССЕЛЬНУЮ ЗАСЛОНКУ (см. рис. 9)

Рычаг изменения положения дроссельной заслонки расположен на двигателе. При эксплуатации снегоочистителя данный рычаг должен всегда находиться в положении максимальных оборотов коленчатого вала. Это обеспечит лучшую производительность.

Рис. 9



КАК ИСПОЛЬЗОВАТЬ ВОЗДУШНУЮ ЗАСЛОНКУ (см. рис.10)

Переключатель положения воздушной заслонки расположен на двигателе. Используйте данный переключатель только при включении холодного двигателя. Не используйте данный рычаг при включении прогретого двигателя.
Для закрытия воздушной заслонки полностью поверните переключатель по часовой стрелке до положения «FULL».

Рис. 10



КАК ПРОИЗВОДИТЬ ИЗМЕНЕНИЕ НАПРАВЛЕНИЯ ВЫБРОСА СНЕГА (см. рис. 11)

ВНИМАНИЕ!

Снегоочистители имеют незащищенные вращающиеся части, контакт с которыми может привести к серьезным травмам, также возможно получение травм от попадания материалов, выброшенных из разгрузочного желоба. Всегда, при включении двигателя, следите за тем, чтобы в рабочей зоне не было посторонних лиц, маленьких детей и домашних животных.

ВНИМАНИЕ!

Если разгрузочный желоб или шнек засорились, заглушите двигатель и дождитесь остановки всех движущихся частей. Используйте лопатку для очистки. НЕ ПРОИЗВОДИТЕ ЧИСТКУ РУКАМИ.

Направление выброса снега регулируется рычагом управления разгрузочным желобом.

- Чтобы изменить положение разгрузочного желоба, потяните рычаг управления разгрузочным желобом назад и перемещайте его влево или вправо до тех пор, пока желоб не окажется в нужном положении. Убедитесь, что рычаг возвращается и фиксируется в нужном положении.
- Расстояние выброса снега зависит от положения дефлектора желоба. Установите дефлектор низко, чтобы производить выброс снега на небольшое расстояние; установите дефлектор выше, чтобы увеличить расстояние выброса снега.
- Нажмите на рычаг управления дефлектором желоба и переместите рычаг вперед, чтобы опустить дефлектор и уменьшить расстояние. Переместите рычаг назад, чтобы поднять дефлектор и увеличить расстояние. Убедитесь, что рычаг возвращается назад и фиксируется в нужном положении.

Рис. 11



КАК НАЧАТЬ УБОРКУ СНЕГА (см. рис. 12)

Включение привода шнека осуществляется с помощью рычага, расположенного на правой рукоятке.

- Для включения привода шнека прижмите рычаг привода к рукоятке управления и начните уборку снега.
- Для прекращения уборки снега и отключения привода шнека отпустите рычаг.

Рис. 12

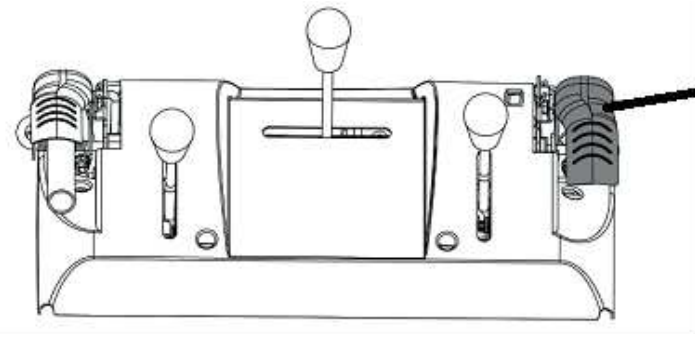

КАК ИСПОЛЬЗОВАТЬ ЛОПАТКУ ДЛЯ ЧИСТКИ (см. рис. 13)

При определенных условиях в снежную погоду разгрузочный желоб может быть забит льдом и снегом. Используйте лопатку для чистки, чтобы устранить это засорение.

При чистке, ремонте или осмотре убедитесь, что все органы управления отключены, а шнек/крыльчатка и все движущиеся части остановлены. Отсоедините свечной колпачок от свечи зажигания и расположите его подальше от свечи зажигания, чтобы предотвратить случайное включение двигателя.

- Отпустите рычаг включения привода шнека и заглушите двигатель.
- Извлеките лопатку для чистки из зажима. Крепко держите лопатку за рукоятку, одновременно вдавливая и поворачивая инструмент в разгрузочный желоб, чтобы устранить засор.
- После удаления утрамбованного снега верните лопатку для чистки на место, вставив его в зажим.
- Убедитесь, что разгрузочный желоб направлен в безопасное место (в направлении выгрузки не должно быть транспортных средств, зданий, людей или других объектов) перед повторным включением двигателя.
- Снова включите двигатель, затем прижмите рычаг включения привода шнека к рукоятке, чтобы очистить корпус шнека и разгрузочный желоб от снега.

Рис. 13

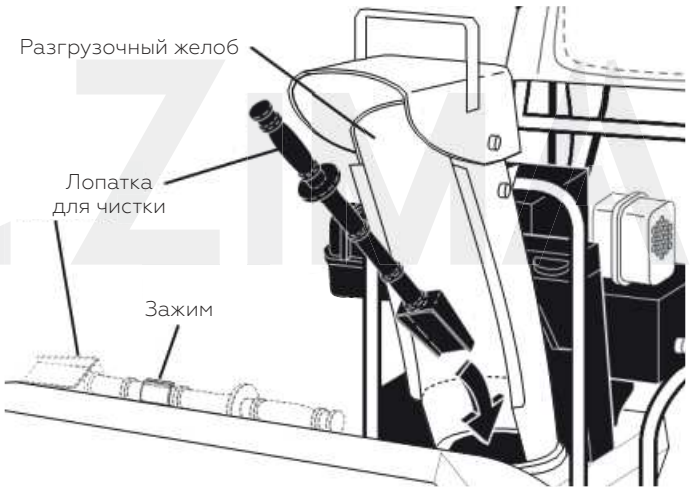

КАК НАЧАТЬ ДВИЖЕНИЕ ВПЕРЕД ИЛИ ЗАДНИМ ХОДОМ (см. рис. 14)

САМОХОДНОЕ движение снегоочистителя вперед и назад регулируется рычагом включения привода колес, расположенным на левой рукоятке управления.

- Прижмите рычаг включения привода колес к рукоятке, чтобы включить привод.
- Отпустите рычаг включения привода колес, чтобы остановить движение снегоочистителя вперед или назад.

СКОРОСТЬ и НАПРАВЛЕНИЕ движения регулируются рычагом переключения передач.

- Перед включением привода колес нажмите на рычаг переключения передач переместите его в нужное положение. Убедитесь, что рычаг возвращается и фиксируется в нужном положении.

ВНИМАНИЕ!

Не перемещайте рычаг переключения передач при выжатом рычаге включения привода колес. Это может привести к повреждению снегоочистителя.

- Пониженные передачи предназначены для уборки более плотного снега, а повышенные – для легкого снега и транспортировки снегоочистителя. Рекомендуется использовать пониженную передачу до тех пор, пока вы не ознакомитесь с работой снегоочистителя.

ПРИМЕЧАНИЕ: Когда оба рычага включения привода шнека и привода колес выжаты, рычаг включения привода колес фиксирует рычаг включения привода шнека в выжатом положении. Это позволит вам освободить правую руку от необходимости удерживания рукоятки и отрегулировать направление разгрузочного желоба, не прерывая процесса уборки снега.

Рис. 14

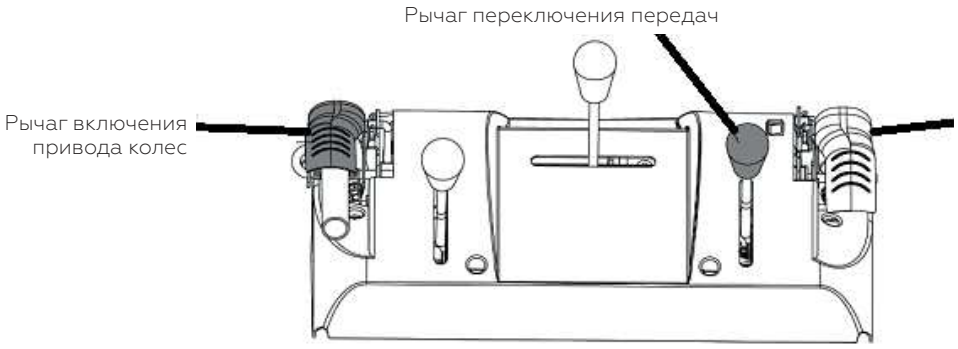

КАК ОТРЕГУЛИРОВАТЬ ПОЛОЗЬЯ (см. рис. 15)

ПРИМЕЧАНИЕ: Для регулировки полозьев можно использовать гаечный ключ, который входит в комплект поставки.

Полозья расположены с каждой стороны корпуса шнека и регулируют зазор между скребком и поверхностью грунта. Равномерно отрегулируйте полозья по высоте, соответствующей текущим условиям поверхности грунта. Для уборки снега в обычных условиях, например, на асфальтированной подъездной дорожке или тротуаре, устанавливайте полозья в самом высоком положении (с наименьшим зазором между скребком и землей), чтобы между скребком и землей был зазор в 3 мм. Если поверхность неровная, установите в среднее положение.

ПРИМЕЧАНИЕ: Не рекомендуется эксплуатировать снегоочиститель на пересеченной местности или каменистых поверхностях. Такие предметы, как гравий, камни или другой мусор, могут быть легко подняты и отброшены крыльчаткой, что может привести к серьезным травмам, материальному ущербу или повреждению снегоочистителя.

- Если снегоочиститель необходимо использовать на гравийной поверхности, соблюдайте особую осторожность и убедитесь, что полозья установлены в самое низкое положение (максимальный зазор между скребком и поверхностью).

1. Заглушите двигатель и дождитесь остановки всех движущихся частей.
2. Отрегулируйте положение полозьев, ослабив шестигранные гайки, и переместите полозья в нужное положение. Убедитесь, что полозья с обеих сторон установлены равномерно. Надежно затяните гайки.

Рис. 15

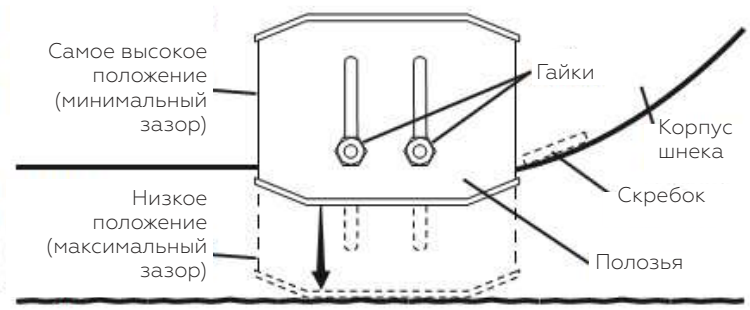

СКРЕБОК (см. рис. 15)

Скребок не регулируется, но является оборотной деталью. При длительном использовании край скребка может износиться. Когда он износится почти до края корпуса, скребок можно перевернуть, что обеспечит дополнительное время эксплуатации, прежде чем потребуется замена. Замените поврежденный или изношенный скребок.

ПЕРЕД ВКЛЮЧЕНИЕМ ДВИГАТЕЛЯ

ПРОВЕРЬТЕ УРОВЕНЬ МАСЛА В ДВИГАТЕЛЕ (см. рис. 16)

Двигатель вашего снегоочистителя был отправлен с завода уже залитым моторным маслом в поддон двигателя.

1. Проверьте уровень масла в двигателе снегоочистителя, расположив его на ровной поверхности.
2. Открутите крышку маслозаливной горловины/щуп и тщательно протрите, установите щуп на место и плотно закрутите, подождите несколько секунд, извлеките и измерьте уровень масла. При необходимости доливайте масло до тех пор, пока уровень масла не достигнет отметки «FULL» на щупе. Не превышайте максимально допустимый уровень моторного масла.

- Как заменить моторное масло, смотрите в главе «Замена моторного масла»в разделе «Техническое обслуживание» данного руководства.

Рис. 16

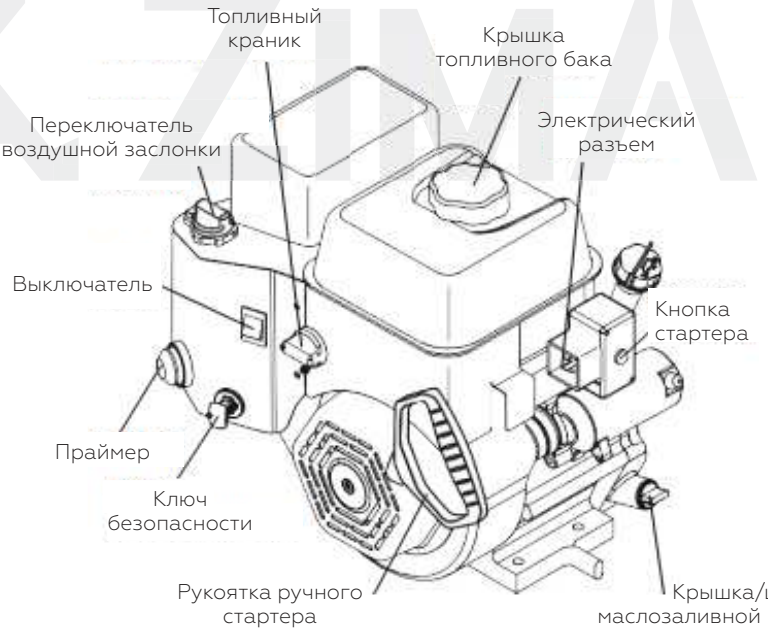

Помните: показано типичное расположение, которое может отличаться от реального двигателя

ЗАПРАВЬТЕ ТОПЛИВНЫЙ БАК (см. рис. 16)

- Заполните топливный бак до нижнего края заливной горловины. Не превышайте уровень. Используйте свежий, чистый, обычный неэтилированный бензин с октановым числом не менее 86.

Не смешивайте масло с бензином. Приобретайте топливо в количестве, которое можно использовать в течение 30 дней, чтобы обеспечить его свежесть.

ПРЕДУПРЕЖДЕНИЕ!

Вытрите пролитое масло или топливо. Не храните, не проливайте и не используйте бензин вблизи открытого огня.

ЭКСПЛУАТАЦИЯ

ВНИМАНИЕ!

Топливо, смешанное со спиртом, может впитывать влагу, что приводит к выделению и образованию кислот при хранении. Кислый газ может повредить топливную систему двигателя во время хранения. Чтобы избежать проблем с двигателем, перед хранением в течение 30 дней или дольше необходимо слить топливо из топливной системы. Слейте бензин из бензобака, включите двигатель и дайте ему поработать до полной выработки топлива. В следующем сезоне используйте свежее топливо. Дополнительную информацию смотрите в разделе «Хранение». Никогда не используйте средства для очистки двигателя или карбюратора в топливном баке, иначе это может привести к необратимым повреждениям.

ВКЛЮЧЕНИЕ ДВИГАТЕЛЯ

- Убедитесь, что топливный краник находится в положении «ОТКРЫТО». Двигатель вашего снегоочистителя оснащен как электростартером переменного тока напряжением 120В, так и ручным стартером. Электростартер оснащен трехпроводной вилкой и рассчитан на работу от бытовой сети переменного тока напряжением 220 В.
- Убедитесь, что в вашем доме установлена трехпроводная система с заземлением переменного тока напряжением 220 В. Если вы не уверены, проконсультируйтесь с квалифицированным электриком.

ПРИМЕЧАНИЕ: Используйте удлинитель, рекомендованный для использования вне помещений, длиной не более 15 м.

ПРЕДУПРЕЖДЕНИЕ!

Не используйте электростартер, если в вашем доме нет трехпроводной сети переменного тока напряжением 220 В с заземлением. Это может привести к серьезным травмам или повреждению снегоочистителя.

ВКЛЮЧЕНИЕ ХОЛОДНОГО ДВИГАТЕЛЯ – ЭЛЕКТРОСТАРТЕР

1. Вставьте ключ безопасности в гнездо зажигания до щелчка. НЕ поворачивайте ключ. Храните дополнительный ключ безопасности надежном месте.
2. Переведите регулятор дроссельной заслонки в положение «FAST».
3. Установите переключатель в положение «ON».
4. Переведите переключатель воздушной заслонки в положение «FULL».
5. Нажмите на праймер три (3) раза.

ПРИМЕЧАНИЕ: Подкачка слишком большого количества бензина может привести к наполнению камеры сгорания топливом (заливу свечи зажигания) и невозможности включения двигателя. Если вы все-таки залили свечу зажигания, то подождите несколько минут, прежде чем пытаться включить его, и не нажимайте на праймер.

6. Подсоедините удлинитель к двигателю.
7. Подключите другой конец удлинителя к заземленной розетке переменного тока напряжением 220 В с тремя отверстиями.
8. Нажимайте кнопку стартера до тех пор, пока двигатель не включится.

ВАЖНО: Не производите включение двигателя более пяти секунд подряд между каждой попыткой пуска. Подождите 5–10 секунд между каждой попыткой.

9. Когда двигатель включится, отпустите кнопку стартера и медленно переведите переключатель воздушной заслонки в положение «ОТКРЫТО».
10. Отсоедините удлинитель сначала от розетки, а затем от двигателя.

Дайте двигателю прогреться в течение нескольких минут. Не начинайте эксплуатацию холодного двигателя при полной нагрузке, пока не будет достигнута нормальная рабочая температура.

ЭКСПЛУАТАЦИЯ

ВКЛЮЧЕНИЕ ПРОГРЕТОГО ДВИГАТЕЛЯ – ЭЛЕКТРОСТАРТЕР

Выполните описанные выше действия, удерживая переключатель воздушной заслонки в положении «ОТКРЫТО».

ВКЛЮЧЕНИЕ ХОЛОДНОГО ДВИГАТЕЛЯ – РУЧНОЙ СТАРТЕР

1. Вставьте ключ безопасности в гнездо зажигания до щелчка. НЕ поворачивайте ключ. Храните дополнительный ключ безопасности в надежном месте.
2. Переведите регулятор дроссельной заслонки в положение «FAST».
3. Установите переключатель в положение «ON».
4. Поверните переключатель воздушной заслонки в положение «FULL».
5. Нажмите на праймер три (3) раза.

ПРИМЕЧАНИЕ: Подкачка слишком большого количества бензина может привести к наполнению камеры сгорания топливом (заливу свечи зажигания) и невозможности включения двигателя. Если вы все-таки залили свечу зажигания, то подождите несколько минут, прежде чем пытаться включить его, и не нажимайте на праймер.

6. Быстро потяните за рукоятку стартера. Не допускайте быстрого неконтролируемого сматывания шнура стартера.
7. Как только двигатель включился, доведите рукоятку до самого ручного стартера для правильной намотки шнура и плавно переведите переключатель воздушной заслонки в положение «OFF».

Дайте двигателю поработать в течение нескольких минут. Иначе двигатель не сможет развить полную мощность, пока не достигнет нормальной рабочей температуры.

ВКЛЮЧЕНИЕ ПРОГРЕТОГО ДВИГАТЕЛЯ – РУЧНОЙ СТАРТЕР

Выполните описанные выше действия, удерживая переключатель воздушной заслонки в положении «OFF». НЕ нажимайте на праймер.

ПЕРЕД ОСТАНОВКОЙ

Дайте двигателю поработать несколько минут, чтобы удалить влагу с двигателя.

ЕСЛИ РУЧНОЙ СТАРТЕР ЗАМЕРЗ

Если стартер замерз и не может использоваться для включения двигателя, выполните следующие действия:

1. Возьмитесь за рукоятку ручного стартера и медленно вытяните шнур настолько насколько это возможно.
2. Плавно доведите рукоятку до корпуса стартера пока она не войдет на посадочное место.

Если двигатель по-прежнему не включился, то повторите описанные выше действия или воспользуйтесь электростартером.

СОВЕТЫ ПО УБОРКЕ СНЕГА

- При эксплуатации снегоочистителя регулятор дроссельной заслонки всегда должен находиться в положении максимальных оборотов коленчатого вала. Это позволить обеспечить максимальную производительность.
- При уборке глубокого, замерзшего или мокрого снега снизьте скорость. Для регулировки скорости используйте рычаг переключения передач, а не регулятор дроссельной заслонки.
- Проще и эффективнее убирать снег сразу после его выпадения.
- Лучшее время для уборки снега – раннее утро. В это время снег обычно сухой и не подвергался воздействию прямых солнечных лучей и высоких температур.

ЭКСПЛУАТАЦИЯ

- Слегка перекрывайте каждую последующую дорожку, чтобы обеспечить полную уборку снега.
- По возможности производите выброс снега с подветренной стороны.
- Установите полозья на нужную высоту в соответствии с текущими условиями. Смотрите раздел «Регулировка полозьев» в этом разделе данного руководства.
- При очень сильном снегопаде уменьшите ширину захвата снега при одном проходе, при этом перекрывая предыдущий проход и двигаясь медленно.
- Во время эксплуатации следите за чистотой двигателя и очищайте его от снега. Это улучшит приток воздуха и продлит срок службы двигателя.
- После завершения уборки снега дайте двигателю поработать несколько минут, чтобы растаял снег и лед, скопившийся на нем.
- После каждого использования тщательно очищайте внутреннюю поверхность снегоочистителя и вытирайте ее насухо, чтобы он был готов к следующему использованию.

ВНИМАНИЕ!

Не используйте снегоочиститель при плохих погодных условиях или в условиях плохой видимости. Уборка снега во время сильной метели с сильным ветром может ослепить вас и создать угрозу безопасной работе снегоочистителя.

ТЕХНИЧЕСКОЕ ОБСЛУЖИВАНИЕ

ПРОЦЕДУРА		Перед каждым использованием	После каждого использования	Каждые 25 ч или каждый сезон	Каждые 50 ч работы	Каждые 100 ч работы	Перед хранением
СНЕГООЧИСТИТЕЛЬ	Проверка затяжки креплений	✓					✓
	Чистка/осмотр снегоочистителя		✓				✓
	Проверка/замена приводного ремня				✓		
	Смазка			✓			✓
ДВИГАТЕЛЬ	Проверка уровня моторного масла	✓					
	Замена моторного масла			✓			
	Осмотр глушителя				✓		
	Проверка/замена свечи зажигания					✓	
	Слив топлива из бака						✓

ТЕХНИЧЕСКОЕ ОБСЛУЖИВАНИЕ

ОБЩИЕ РЕКОМЕНДАЦИИ

Гарантия на данный снегоочиститель не распространяется на компоненты, в которые были внесены любые изменения, а также получившие повреждения в результате халатности оператора. Для получения полной гарантии оператор должен производить обслуживание снегоочистителя соответствии с инструкциями, приведенными в данном руководстве. Также для поддержания снегоочистителя в хорошем рабочем состоянии необходимо выполнять все процедуры в соответствии с графиком проведения технического обслуживания.
Все настройки и регулировки, указанные в разделе «Обслуживание и регулировочные работы» данного руководства, следует производить не реже одного раза в сезон.

- Раз в год следует производить замену свечи зажигания и проверять износ приводных ремней. Новая свеча зажигания поможет вашему двигатель работать лучше и служить дольше.
- Следуйте графику проведения технического обслуживания, приведенному в данном руководстве.

ПРИМЕЧАНИЕ: Используйте только оригинальное запчасти для обслуживания данного оборудования. Несоблюдение этого требования может привести к неисправности снегоочистителя и получению травм оператора.

ПЕРЕД КАЖДЫМ ИСПОЛЬЗОВАНИЕМ

1. Проверьте уровень моторного масла в двигателе.
2. Проверьте затяжку всех креплений.
3. Проверьте работу органов управления, чтобы убедиться в их исправности.

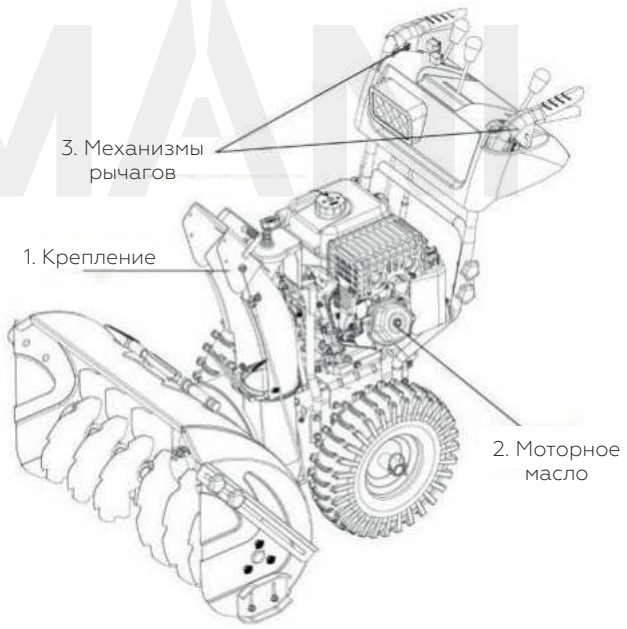

СМАЗКА

В начале каждого сезона или каждые 25 часов использования наносите небольшое количество белой литиевой смазки на механизмы рычагов.

СНЕГООЧИСТИТЕЛЬ

Всегда соблюдайте правила техники безопасности при выполнении любого вида технического обслуживания.

ШИНЫ

- Поддерживайте рекомендованное давление накачки в обеих шинах (14–17 PSI).
- Не допускайте попадания на шины бензина и масла, которые могут повредить резину.

ПРИМЕЧАНИЕ: Чтобы заделать проколы шин и предотвратить снижение давления из-за медленной утечки воздуха, у дилера можно приобрести герметик для шин. Герметик для шин также предотвращает сухое гниение шин и коррозию.

ТЕХНИЧЕСКОЕ ОБСЛУЖИВАНИЕ

РЕМНИ

Проверяйте приводные ремни на износ через каждые 50 часов эксплуатации и при необходимости заменяйте их. Ремни не регулируются. Замените ремни, если они начинают соскальзывать из-за износа. (Смотрите раздел «Как снять кожух ременной передачи» в разделе «Обслуживание и регулировочные работы» данного руководства.)
Ремни вашего снегоочистителя имеют специальную конструкцию и должны быть заменены оригинальными ремнями производителя оборудования (OEM), которые можно приобрести у вашего дилера. Использование ремней, отличных от оригинальных, может привести к травмам персонала или повреждению снегоочистителя.

КОРПУС РЕДУКТОРА ШНЕКА

- На заводе-изготовителе корпус редуктора был заполнен смазочным материалом до необходимого уровня. Внимание к смазочному материалу требуется только в том случае, если был проведен ремонт редуктора шнека.
- Если потребуется смазочный материал, то используйте только пластичную смазку Ronex ED #1.

СИСТЕМА ПРИВОДА КОЛЕС

НЕ производите смазку компонентов привода внутри снегоочистителя. Звездочки, шестигранные валы, приводной диск и фрикционное колесо не требуют смазки. Подшипники и втулки смазаны на весь срок службы и не требуют технического обслуживания.

⚠ ВНИМАНИЕ!

Любая смазка вышеуказанных компонентов может привести к загрязнению фрикционного диска и повреждению системы привода вашего снегоочистителя.

ДВИГАТЕЛЬ

Смотрите руководство по эксплуатации двигателя.

СМАЗОЧНЫЕ МАТЕРИАЛЫ

Используйте только высококачественное масло, соответствующее сервисной классификации API SG–SL. Выберите класс вязкости масла по стандарту SAE в соответствии с ожидаемой рабочей температурой.

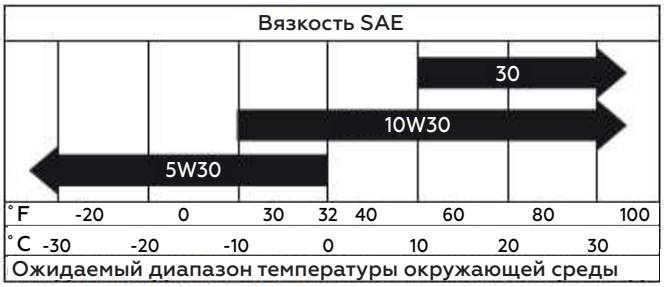

ПРИМЕЧАНИЕ: хотя вязкие масла (5w30, 10W30 и т. д.) улучшают включение двигателя в холодную погоду, но их использование приведет к увеличению расхода масла при температуре окружающего воздуха выше 0°C. Чаще проверяйте уровень моторного масла в двигателе, чтобы избежать возможного повреждения двигателя из-за нехватки масла.

Произведите замену моторного масла через каждые 25 часов работы или, по крайней мере, раз в год, если снегоочиститель не используется в течение 25 часов в течение одного года.
Проверяйте уровень моторного масла в картере перед включением двигателя и после каждых пяти (5) часов непрерывной работы. При каждой проверке уровня масла надежно закручивайте крышку маслозаливной горловины / щуп.

ТЕХНИЧЕСКОЕ ОБСЛУЖИВАНИЕ

ДЛЯ ЗАМЕНЫ МОТОРНОГО МАСЛА

Определите предполагаемый температурный диапазон перед следующей заменой моторного масла. Все масла должны соответствовать сервисной классификации API SG–SL.

- Убедитесь, что снегоочиститель установлен на ровной поверхности.
- Масло будет стекать легче, когда оно теплое.
- Перелейте масло в подходящую емкость.

ПРИМЕЧАНИЕ: Для облегчения доступа к сливной пробке масла и установки подходящего поддона можно снять колесо со снегоочистителя.

1. Извлеките ключ безопасности и снимите свечной колпачок со свечи зажигания. Расположите колпачок так, чтобы он не соприкасался со свечой зажигания.
2. Протрите область вокруг сливной пробки.
3. Снимите сливную пробку и слейте масло в подходящую емкость.
4. Установите сливную пробку на место и надежно затяните.
5. Вытрите пролитое масло со снегоочистителя и двигателя.
6. Установите левое колесо (если оно было снято для слива масла). Обязательно установите колесный штифт и стопорный штифт в соответствующее отверстие на оси колеса (см. раздел «Снятие колес» в разделе «Обслуживание и регулировка» данного руководства).
7. Выкрутите крышку маслозаливной горловины/щуп. Следите за тем, чтобы грязь не попала в двигатель.
8. Долейте масло в двигатель через горловину. Заливайте медленно. Не превышайте рекомендованный уровень. Приблизительный объем указан в Раздел «Технические характеристики» данного руководства.
9. Для проверки уровня используйте указатель на крышке маслозаливной горловины/щупе. Убедитесь, что крышка маслозаливной горловины/щупа надежно затянута для получения точных показаний. Следите за тем, чтобы уровень масла на щупе соответствовал отметке «FULL».
10. Вытрите все пролитое масло.

ГЛУШИТЕЛЬ

Проверьте и замените проржавевший глушитель, так как это может привести к возгоранию и/или повреждению снегоочистителя.

СВЕЧА ЗАЖИГАНИЯ

Производите замену свечи зажигания в начале каждого сезона или через каждые 100 часов работы, в зависимости от того, что произойдет раньше. Тип свечи зажигания и значение зазора указаны в разделе «Технические характеристики» данного руководства.

ОЧИСТКА

ВАЖНО: Для достижения наилучшей производительности не допускайте попадания грязи и мусора в корпус снегоочистителя. После каждого использования производите чистку снегоочистителя снаружи.

⚠ ПРЕДУПРЕЖДЕНИЕ!

Извлеките ключ безопасности и снимите свечной колпачок со свечи зажигания. Расположите колпачок так, чтобы он не соприкасался со свечой зажигания

- Не допускайте попадания на поверхности/ колеса бензина, масла и т.д.
- Мы не рекомендуем использовать садовый шланг для мойки снегоочистителя, если электрическая система, глушитель и карбюратор не закрыты для предотвращения попадания воды. Попадание воды в двигатель может привести к сокращению срока службы двигателя.

ОБСЛУЖИВАНИЕ И РЕГУЛИРОВОЧНЫЕ РАБОТЫ

ПРЕДУПРЕЖДЕНИЕ!

Во избежание серьезных травм перед выполнением каких-либо работ по техническому обслуживанию или регулировке:
1. Убедитесь, что выключатель находится в положении «OFF».
2. Извлеките ключ безопасности.
3. Убедитесь, что шнеки и все движущиеся части полностью остановлены.
4. Отсоедините свечной колпачок от свечи зажигания и поместите его так, чтобы он не соприкасался со свечой зажигания.

СНЕГООЧИСТИТЕЛЬ

КАК ОТРЕГУЛИРОВАТЬ ВЫСОТУ СНЕГООЧИСТИТЕЛЯ

Смотрите разделы «Регулировка полозьев» и «Скребок» в разделе «Эксплуатация» данного руководства.

ДЕФЛЕКТОР ЖЕЛОБА

Для отвода снега от оператора предусмотрен дефлектор, прикрепленный к верхней части разгрузочного желоба. В случае повреждения дефлектора его следует заменить.

ПРЕДУПРЕЖДЕНИЕ!

Во избежание серьезных травм никогда не используйте снегоочиститель со снятым или поврежденным дефлектором.

- Чтобы изменить направление и/или расстояние выброса снега, смотрите раздел «Как производить изменение направления выброса снега» в разделе «Эксплуатация» данного руководства.

СРЕЗНЫЕ БОЛТЫ (см. рис. 17)

Срезные болты шнека

Как правый, так и левый шнеки крепятся к валу шнека с помощью срезных болтов и стопорных колец. Если в шнек попадет посторонний предмет или лед, срезные болты сломаются, что предотвратит повреждение любых других компонентов. Если один или оба шнека не поворачиваются при включении рычага привода шнека, проверьте, не срезан ли один или оба болта. Для замены срезных болтов:
1. Отключите все органы управления и переведите дроссельную заслонку в положение «STOP». Дождитесь остановки всех движущихся частей.
2. Извлеките ключ безопасности и отсоедините свечной колпачок от свечи зажигания. Поместите колпачок так, чтобы он не соприкасался со свечой зажигания.
3. Замените срезные болты и стопорные кольца.

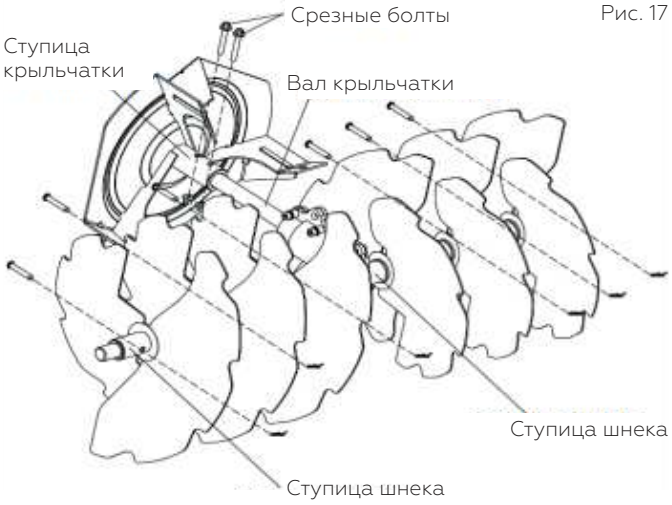

Рис. 17

ОБСЛУЖИВАНИЕ И РЕГУЛИРОВОЧНЫЕ РАБОТЫ

ВНИМАНИЕ!

Не используйте замены и аналоги. Используйте только оригинальные срезные болты, которые входят в комплект поставки снегоочистителя.

4. Вставьте ключ безопасности и установите свечной колпачок на свечу зажигания.

Срезные болты крепления крыльчатки

Крыльчатка крепится к валу крыльчатки двумя (2) срезными болтами и шестигранными гайками. Если в крыльчатку попадет посторонний предмет или лед, срезные болты сломаются, что предотвратит повреждение других компонентов. Если крыльчатка не поворачивается при включенном рычаге привода шнека, проверьте, не срезались ли срезные болты.

Для замены срезных болтов:
1. Отключите все органы управления и переведите регулятор дроссельной заслонки в положение «STOP». Дождитесь, пока все движущиеся части остановятся.
2. Извлеките ключ безопасности и снимите свечной колпачок со свечи зажигания. Поместите его так, чтобы он не соприкасался со свечой зажигания.
3. Совместите отверстия в ступице крыльчатки с отверстиями в валу крыльчатки и установите два (2) новых срезных болта. Установите контргайки и надежно затяните их.

ВНИМАНИЕ!

Не используйте замены и аналоги. Используйте только оригинальные срезные болты, которые входят в комплект поставки снегоочистителя.

4. Вставьте ключ безопасности и снова установите свечной колпачок на свечу зажигания.

ЧТОБЫ СНЯТЬ КОЖУХ РЕМЕННОЙ ПЕРЕДАЧИ (см. рис. 18)

1. Открутите два (2) винта, крепящих кожух ременной передачи к раме.
2. Снимите кожух ременной передачи.

- Замените кожух ременной передачи, установите его на место и затяните винты.

Рис. 18

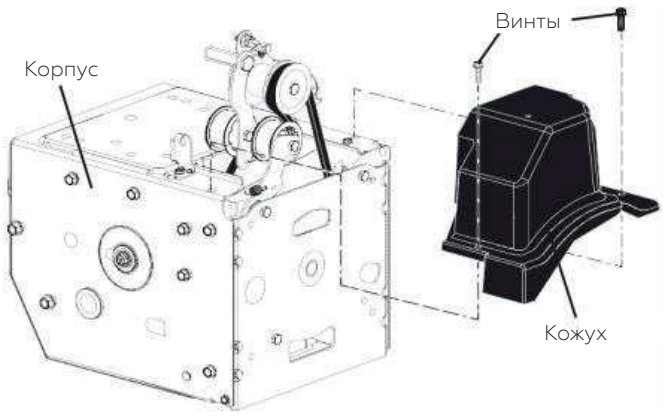

ДЛЯ ЗАМЕНЫ ПРИВОДНЫХ РЕМНЕЙ

Приводные ремни шнека и колес не регулируются. Если ремни повреждены или начинают соскальзывать из-за износа, их следует заменить. Рекомендуется, чтобы ремень (и) был (и) заменен в сервисном центре.

ПРИМЕЧАНИЕ: Рекомендуется производить замену приводных ремней шнека и колес одновременно.

ОБСЛУЖИВАНИЕ И РЕГУЛИРОВОЧНЫЕ РАБОТЫ

Клиновые ремни на вашем снегоочистителе имеют специальную конструкцию и должны быть заменены оригинальными ремнями производителя оборудования (OEM), которые можно приобрести в сервисном центре. Использование неоригинальных приводных ремней может привести к травмам или повреждению снегоочистителя.

ПРЕДУПРЕЖДЕНИЕ!

Для замены ремня необходимо отсоединить компоненты снегоочистителя. При отсоединении корпуса шнека от рамы важно, чтобы помощник стоял на позиции оператора и держал рукоятки снегоочистителя. Падение снегоочистителя во время замены ремня может привести к серьезным травмам и/или повреждению снегоочистителя.

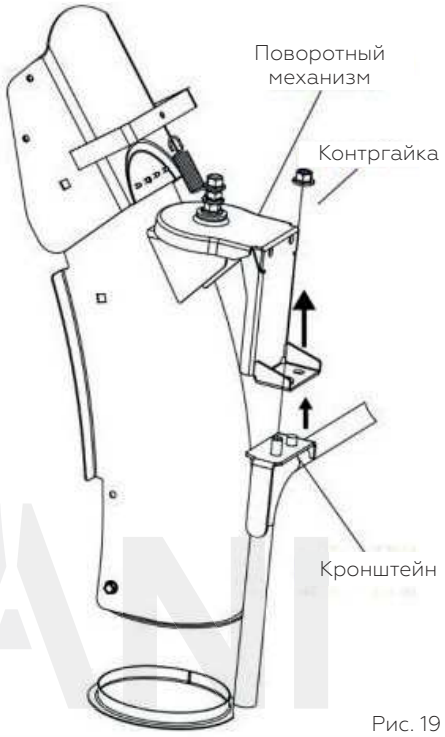

Рис. 19

Перед заменой приводных ремней

1. СЛЕЙТЕ БЕНЗИН ИЗ ТОПЛИВНОГО бака – слейте бензин из топливного бака в подходящую емкость, производите слив топлива на открытом воздухе, вдали от огня. Вытрите пролитый бензин.
2. СНИМИТЕ РАЗГРУЗОЧНЫЙ ЖЕЛОБ – открутите контргайку, крепящую поворотный механизм к кронштейну, чтобы можно было поднять поворотный механизм желоба и снять разгрузочный желоб со снегоочистителя. (см. рис. 19.)
3. СНИМИТЕ КОЖУХ РЕМЕННОЙ ПЕРЕДАЧИ – см. раздел «Как снять кожух ременной передачи» в этом разделе данного руководства.

ЗАМЕНА ПРИВОДНОГО РЕМНЯ ШНЕКА (см. рис. 20)

Как снять приводной ремень шнека

1. Снимите верхние и нижние болты с обеих сторон рамы в сборе. Не выбрасывайте болты.
2. Ослабьте, но НЕ СНИМАЙТЕ нижние болты с обеих сторон рамы в сборе.
3. Снимите приводной ремень шнека со шкива двигателя.
4. Наклоните заднюю часть вниз. Передняя часть одновременно наклонится вперед, поскольку нижний болт служит шарниром между передней и задней частями. Закрепите снегоочиститель в наклонном положении с помощью фиксатора под шарниром, как показано на рисунке.
5. Переместите рычаг натяжителя приводного ремня шнека и снимите ремень со стороны кронштейна.

Рис. 20

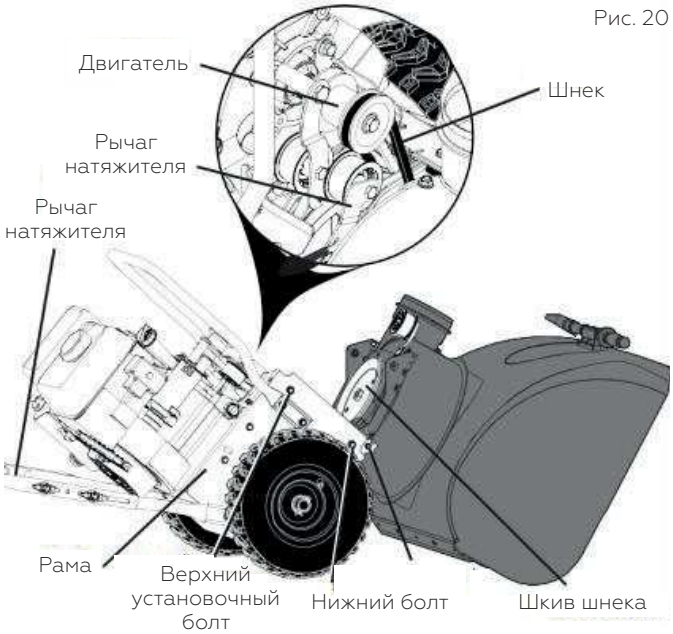

Как установить приводной ремень шнека

1. Переместите рычаг натяжителя приводного ремня и поместите ремень шнека вокруг и внутрь паза шкива шнека.

ОБСЛУЖИВАНИЕ И РЕГУЛИРОВОЧНЫЕ РАБОТЫ

ПРИМЕЧАНИЕ: При сборке снегоочистителя убедитесь, что ремень не зажат между рамой и корпусом шнека.

2. Извлеките блок из-под снегоочистителя. Поднимите рукоятки, чтобы задняя часть приподнялась. Передняя часть откинется назад и повернется, присоединяясь к задней секции.
3. Убедитесь, что ремень правильно проложен внутри паза шкива шнека.
4. Установите ранее снятые и ослабленные болты и надежно затяните их.
5. Установите приводной ремень шнека на шкив двигателя. Убедитесь, что ремень правильно проложен вокруг натяжного шкива и правильно закреплен в пазе шкива двигателя.
6. Задействуйте все органы управления, чтобы убедиться в правильной установке ремней и перемещении всех компонентов.

Следуйте инструкциям главы «После замены приводных ремней».

ЗАМЕНА ПРИВОДНОГО РЕМНЯ (см. рис. 21)

Как снять приводной ремень

1. Снимите приводной ремень шнека. Смотрите раздел «Как снять приводной ремень шнека» в этом разделе.
2. Снимите пружину натяжения, прикрепленную к рычагу натяжителя приводного ремня.
3. Снимите возвратную пружину, удерживающую поворотную пластину на месте.
4. Выверните болт крепления и рычаг натяжителя приводного ремня.
5. Выкрутите болт и шайбу крепления шкива, шкив двигателя и приводной ремень с двигателя.
6. Выверните верхний болт, крепящий поворотную пластину к раме в сборе.
7. Поверните поворотную пластину, удерживая ее подальше от снегоочистителя, и снимите приводной ремень с приводного шкива.

Рис. 21

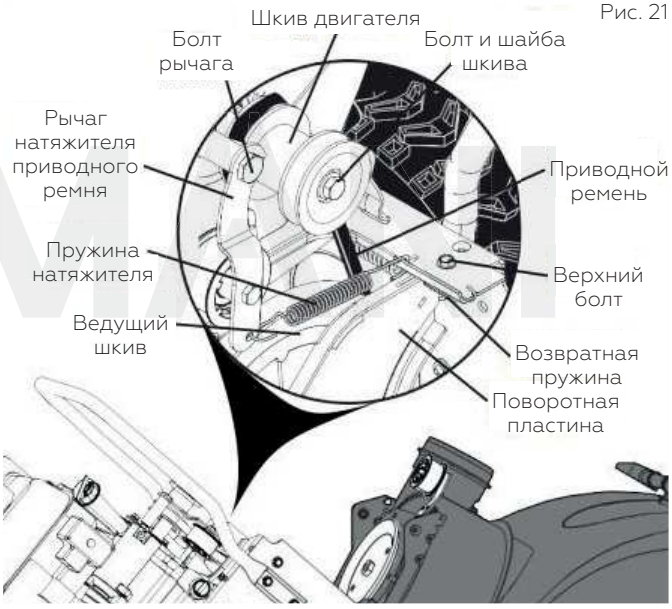

Чтобы установить приводной ремень

1. Поверните поворотную пластину и удерживайте ее на расстоянии от снегоочистителя. Наденьте приводной ремень на приводной шкив. Перед опусканием поворотной пластины убедитесь, что приводной ремень правильно вставлен в паз приводного шкива.
2. Установите ранее снятый верхний болт. Надежно затяните.
3. Перед установкой на вал двигателя вставьте приводной ремень в паз шкива двигателя.
4. Установите предварительно снятые шайбу и болт и закрепите шкив двигателя на двигателе. Надежно затяните.
5. Установите рычаг натяжителя приводного ремня и болт крепления на двигатель. Надежно затяните.
6. Установите возвратную пружину на поворотную пластину.
7. Установите пружину натяжителя на рычаг натяжителя.
8. Задействуйте все органы управления, чтобы убедиться в правильной установке ремней и перемещении всех компонентов.
9. Установите приводной ремень шнека. Смотрите раздел «Установка приводного ремня шнека» в этом разделе.

ОБСЛУЖИВАНИЕ И РЕГУЛИРОВОЧНЫЕ РАБОТЫ

ПОСЛЕ ЗАМЕНЫ РЕМНЯ (РЕМНЕЙ)

1. Установите кожух ременной передачи и два (2) винта. Надежно затяните.
2. Установите разгрузочнй желоб – см. раздел «Установка разгрузочного желоба / поворотный механизм желоба» в разделе «Сборка» данного руководства.

КАК СНЯТЬ КОЛЕСА (СМ. РИС. 22)

- Снимите штифт колеса и стопорный штифт и снимите колесо с оси.

ПРИМЕЧАНИЕ: Чтобы заделать проколы или предотвратить снижение давления накачки шины из-за медленной утечки, у местного дилера запчастей можно приобрести герметик для шин. Герметик для шин также предотвращает сухое гниение шин и коррозию.

Рис. 22



ДВИГАТЕЛЬ

Смотрите руководство по эксплуатации двигателя

КАРБЮРАТОР

Ваш карбюратор не регулируется. На высоте до 2134 метров работа двигателя не должна ухудшаться. Если ваш двигатель не работает должным образом из-за предполагаемых проблем с карбюратором, обратитесь в сервисный центр.

ЧАСТОТА ВРАЩЕНИЯ КОЛЕНЧАТОГО ВАЛА ДВИГАТЕЛЯ

Никогда не трогайте регулятор оборотов коленчатого вала двигателя, который настроен на заводе для обеспечения соответствующих оборотов коленчатого вала двигателя. Превышение заводских значений скорости вращения коленчатого вала двигателя может быть опасным и привести к аннулированию гарантии. Если вы считаете, что скорость вращения коленчатого вала двигателя нуждается в регулировке, обратитесь в сервисный центр, обладающий надлежащим оборудованием и опытом для внесения любых необходимых корректировок.

ДЛЯ РЕГУЛИРОВКИ НАТЯЖЕНИЯ ТРОСА ПРИВОДА КОЛЕС (См. рис. 23)

Если после нескольких часов работы кажется, что первая передача буксует или работает слишком медленно, возможно, потребуется отрегулировать натяжение троса привода. Для регулировки троса привода колес:

1. Отрегулируйте натяжение троса, ослабив стопорную гайку рядом с винтовой стяжкой.
2. Возьмитесь за короткую секцию и удерживайте ее, одновременно поворачивая длинную секцию, чтобы удлинить регулятор.
3. Поверните длинную секцию на два оборота и затяните стопорную гайку.
4. Проверьте скорость при положении рычага переключения передач в 1-й передаче.

Если при переключении колеса на первой передаче работают слишком медленно или буксуют, повторите эту процедуру.

ОБСЛУЖИВАНИЕ И РЕГУЛИРОВОЧНЫЕ РАБОТЫ

Как отрегулировать натяжение троса поворотного устройства желоба (см. рис. 23)

1. Отрегулируйте натяжение троса, ослабив стопорную гайку рядом с винтовой стяжкой.
2. Возьмитесь за короткую секцию и удерживайте ее, поворачивая длинную секцию, чтобы удлинить регулятор.
3. Отрегулируйте положение троса так, чтобы он плотно прилегал, и затяните стопорные гайки.

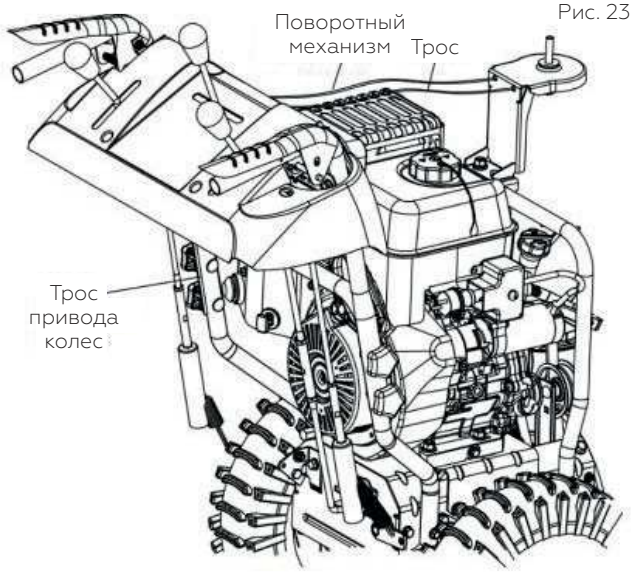

Рис. 23

РЕГУЛИРОВКА РАБОТЫ ШНЕКА И ТРОСА (см. рис. 23)

ПРИМЕЧАНИЕ: Если вам неудобно выполнять эту регулировку самостоятельно, пожалуйста, обратитесь в авторизованный сервисный центр. Регулировка может потребоваться, если крыльчатка и шнек вращаются медленно при нажатии на рычаг включения привода шнека или если был заменен приводной ремень шнека.

Для регулировки троса управления шнеком:
1. Отрегулируйте натяжение троса, ослабив стопорную гайку рядом с винтовой стяжкой.
2. Возьмитесь за короткую секцию и удерживайте ее, одновременно поворачивая длинную секцию, чтобы удлинить регулятор. Поверните центральную трубку на один полный оборот.
3. Повторно проверьте включение шнека. При необходимости повторяйте регулировку для плавности работы привода.
4. Попросите помощника встать в 3 метрах перед снегоочистителем с противоположной стороны от направления выброса снега. Ассистент должен наблюдать за вращением шнека и измерять время, необходимое для того, чтобы шнек перестал вращаться после того, как вы отпустите рычаг.
   Если шнек перестанет вращаться через 5 секунд, то отрегулируйте его, повернув центральную трубку винтовой стяжки троса на один полный оборот, чтобы винтовая стяжка стала короче. Повторно проверьте включение привода шнека и измерьте время остановки еще раз. Если шнек перестанет вращаться менее чем через 5 секунд, переходите к следующему шагу.
5. Затяните стопорную гайку на тросе шнека.

ПРИМЕЧАНИЕ: Если регулировка не устранила проблему, замените приводной ремень шнека. Смотрите раздел «Замена ремней» в разделе «Техническое обслуживание и регулировка» данного руководства.

ХРАНЕНИЕ

Сразу подготовьте снегоочиститель к хранению в конце сезона или в том случае, если он не будет использоваться в течение 30 дней или более.

ПРЕДУПРЕЖДЕНИЕ!

Никогда не храните снегоочиститель с бензином в топливном баке в помещении, где пары топлива могут достичь источников открытого пламени, искры или запальник, например, в печи, водонагревателе, сушилке для белья или газовом приборе. Перед хранением в любом закрытом помещении дайте двигателю остыть.

СНЕГООЧИСТИТЕЛЬ

Если снегоочиститель будет храниться в течение определенного периода времени, тщательно очистите его, удалите всю грязь, смазку, листья и т.д. Храните в чистом, сухом месте.

1. Очистите снегоочиститель целиком (см. раздел «Очистка» в разделе «Техническое обслуживание» данного руководства).
2. При необходимости осмотрите и замените приводные ремни (см. раздел «Замена приводных ремней» в разделе «Обслуживание и регулировочные работы» данного руководства).
3. Смажьте, как указано в разделе «Техническое обслуживание» данного руководства.
4. Убедитесь, что все гайки, болты, винты и штифты надежно закреплены. Проверьте подвижные части на наличие повреждений, поломок и износа. При необходимости замените.
5. Подкрасьте все ржавые или сколотые лакокрасочные поверхности; перед покраской слегка зачистите их.

ДВИГАТЕЛЬ

Смотрите руководство по эксплуатации двигателя.

ТОПЛИВНАЯ СИСТЕМА

ВАЖНО: Во время хранения важно не допускать образования отложений на основных компонентах топливной системы, таких как карбюратор, топливный шланг или бак. Кроме того, топливо, смешанное со спиртом, может абсорбировать влагу, что приводит к выделению и образованию кислот при хранении. Кислый газ может повредить топливную систему двигателя при хранении.

- Включите двигатель и дайте ему поработать до полной выработки бензина в топливопроводах и карбюраторе.
- Никогда не заливайте в топливный бак средства для очистки двигателя или карбюратора, это может привести к необратимым повреждениям.
- В следующем сезоне заправляйте его свежим топливом.

ПРИМЕЧАНИЕ: Стабилизатор топлива является приемлемой альтернативой, позволяющей свести к минимуму образование смолистых отложений при хранении. Добавляйте стабилизатор в бензин в топливном баке или канистре для хранения. Всегда соблюдайте соотношение компонентов, указанное на емкости стабилизатора. После добавления стабилизатора дайте двигателю поработать не менее 10 минут, чтобы стабилизатор попал в карбюратор. Не сливайте бензин из бензобака и карбюратора, если используете стабилизатор.

МОТОРНОЕ МАСЛО

Слейте моторное масло (при прогретом двигателе) и замените его чистым моторным маслом (см. главу «Двигатель» в разделе «Техническое обслуживание» данного руководства).

ХРАНЕНИЕ

ЦИЛИНДР

1. Выкрутите свечу зажигания.
2. Залейте 30 мл моторного масла в цилиндр через отверстие свечи зажигания.
3. Несколько раз медленно потяните за рукоятку ручного стартера, чтобы распределить масло в цилиндре.
4. Замените свечу зажигания на новую.

ДРУГИЕ ПРОЦЕДУРЫ

- Извлеките ключ безопасности и храните его в надежном месте.
- Не храните бензин длительное время от сезона к сезону.
- Замените канистру из-под бензина, если она начнет ржаветь. Наличие ржавчины и/или грязи в бензине может вызвать повреждение компонентов топливной системы.
- По возможности храните снегоочиститель в закрытом помещении и накройте его для защиты от пыли и грязи.
- Накройте снегоочиститель подходящим защитным чехлом, который не задерживает влагу. Не используйте пластик. Пластик не пропускает воздух, что приводит к образованию конденсата и коррозии снегоочистителя.

ВАЖНО: Никогда не накрывайте снегоочиститель, пока двигатель/глушитель еще теплые.

ВОЗМОЖНЫЕ ПРИЧИНЫ НЕИСПРАВНОСТЕЙ

Обратитесь к соответствующему разделу руководства пользователя, если не указана необходимость обращения в авторизованный сервисный центр.

ПРОБЛЕМА	ВОЗМОЖНАЯ ПРИЧИНА	ПУТИ УСТРАНЕНИЯ
Двигатель не включается	Топливный краник (если установлен) в положении «CLOSE» (закрыт)	Откройте топливный краник
	Не вставлен ключ безопасности	Вставьте ключ безопасности в замок зажигания
	Отсутствует топливо в баке	Заправьте топливный бак чистым свежим бензином
	Рычаг регулировки положения дроссельной заслонки в положении «STOP» (или выключатель в положении «OFF»)	Переместите рычаг регулировки дроссельной заслонки в положение «FAST» (или переместите выключатель в положение «ON»)
	Переключатель воздушной заслонки в положении «OFF»	Переместите переключатель в положение «FULL»
	Не нажали на праймер	Нажмите на праймер, как описано в руководстве пользователя
	Наличие топлива в камере сгорания (свеча зажигания залита)	Подождите несколько минут перед следующей попыткой включения двигателя, не нажимайте на праймер
	Отсоединен свечной колпачок	Установите свечной колпачок на свечу зажигания

ВОЗМОЖНЫЕ ПРИЧИНЫ НЕИСПРАВНОСТЕЙ

ПРОБЛЕМА	ВОЗМОЖНАЯ ПРИЧИНА	ПУТИ УСТРАНЕНИЯ
Двигатель не включается	Неисправна свеча зажигания	Замените свечу зажигания
	Старый бензин	Слейте бензин из топливного бака и карбюратора, заправьте свежим бензином
	Наличие воды в бензине	Слейте бензин из топливного бака и карбюратора, заправьте свежим бензином
Потеря мощности	Отсоединен свечной колпачок	Установите свечной колпачок на свечу зажигания
	Производится уборка слишком большого количества сразу	Снизьте скорость передвижения и ширину захвата снега
	Крышка топливного бака покрыта льдом и снегом	Удалите снег и лед с крышку топливного бака и вокруг нее
	Загрязнен или заблокирован глушитель	Почистите или замените глушитель
Неравномерная скорость вращения коленчатого вала двигателя при эксплуатации и холостых оборотах	Переключатель воздушной заслонки в положении «FULL»	Переместите переключатель в положение «OFF»
	Заблокирована подача топлива	Прочистите топливопровод
	Старый бензин	Слейте бензин из топливного бака и карбюратора, заправьте свежим бензином
	Наличие воды в бензине	Слейте бензин из топливного бака и карбюратора, заправьте свежим бензином
	Необходимо отрегулировать карбюратор или заменить его	Обратитесь в сервисный центр
Повышенная вибрация	Ослабли крепления или повреждены шнеки или крыльчатка	Проверьте затяжку всех крепежей. Замените поврежденные компоненты. Если вибрация сохранилась, то обратитесь в сервисный центр
Трудно вытягивается шнур ручного стартера за рукоятку.	Ручной стартер замерз.	Обратитесь к главе «Если ручной стартер замерз» в данном руководстве пользователя
Не работает привод колес / снижение скорости передвижения	Изношен приводной ремень	Проверьте / замените приводной ремень
	Приводной ремень слетел со шкива	Проверьте / установите приводной ремень на шкив
	Изношен фрикционный диск колеса	Обратитесь в сервисный центр
Снижение количества выбрасываемого снега или замедление его выброса	Приводной ремень шнека слетел со шкива	Проверьте / установите приводной ремень на шкив
	Изношен приводной ремень	Проверьте / замените приводной ремень

ВОЗМОЖНЫЕ ПРИЧИНЫ НЕИСПРАВНОСТЕЙ

ПРОБЛЕМА	ВОЗМОЖНАЯ ПРИЧИНА	ПУТИ УСТРАНЕНИЯ
Снижение количества выбрасываемого снега или замедление его выброса	Заблокирован разгрузочный желоб	Прочистите разгрузочный желоб
	Заблокирован шнек / крыльчатка	Удалите посторонний предмет или загрязнения со шнека / крыльчатки
Не включается фара	Двигатель не включен	Включите двигатель
	Разъединен контакт электропроводки	Проверьте и подключите соединение
	Перегорела светодиодная лампочка	Замените модуль целиком. Нельзя заменить отдельно лампочку

ZIMANI

ZIMANI

Импортер: ООО «ЛР-Авто» Россия, Московская область, 86-й км МКАД, ТЦ «Планета Железяка»