

Sägeketten und Führungsschienen für Harvester

2008-01





1. Die richtige Wahl – STIHL Harvester-Sägeketten und Harvester-Führungsschienen 2

2. STIHL Harvester-Sägeketten 3

2.1 Rapid Micro Harvester (RMH) 3
2.2 Rapid Micro Harvester Spezial (RMHS) 3
2.3 Technische Daten 4
2.4 Abgelängte Sägeketten 5
2.4.1 Rapid Micro Harvester (RMH) 5
2.4.2 Rapid Micro Harvester Spezial (RMHS) 7
2.5 Sägekettenrolle 8

3. STIHL Rollomatic E Harvester Führungsschienen 9

3.1 Ausführungsarten 10
3.2 Referenztabelle 18

4. Ersatzteile 20

4.1 Sägeketten 20
4.2 Führungsschienen 21
4.3 Adapter – Öleintritt 22

5. Vor dem ersten Einsatz 23

6. Ergänzende Sicherheitshinweise für den Umgang mit mechanischen Holzerntemaschinen 24

1. Die richtige Wahl – STIHL Harvester-Sägeketten und Harvester-Führungsschienen

Das Arbeitsergebnis aus dem Einsatz einer Holzerntemaschine – Harvester – hängt im wesentlichen von den Einflussgrößen Konzeption und Leistung des Antriebsaggregats, Art und Zustand von Sägekette und Führungsschiene sowie Arbeitstechnik ab.
Sägekette und Führungsschiene haben dabei Schwerarbeit zu leisten und sind die entscheidenden Komponenten, die das Ergebnis der Sägearbeit am stärksten beeinflussen.
STIHL bietet für die professionelle Holzernte optimale abgestimmte Sägeketten und Führungsschienen aus eigener Fertigung.

STIHL Sägeketten und Führungsschienen zeichnen sich durch höchste Qualität aus.

Mit zahlreichen Versuchsreihen bestimmte STIHL für jede Komponente den idealen Material-Mix. Sorgfältige Fertigung und strenge Qualitätskontrollen in Verbindung mit sachgerechter Pflege garantieren einen reibungs- und verschleißarmen Kettenumlauf und eine lange Lebensdauer der Komponenten. Vorteile, die sich für Sie auszahlen.

STIHL Oilomatic Schmiersystem
Entscheidenden Einfluss auf die Lebensdauer der Sägekette hat die Kettenschmierung.
Das patentierte Oilomatic Prinzip sorgt für eine erhöhte Lebensdauer der Sägekette, der Führungsschiene und des Kettenrades. Der Schmierstoff wird optimal ausgenutzt. Im Unterschied zu herkömmlichen Sägeketten ist in jedes Treibglied der STIHL Oilomatic Sägeketten, gegen die Kettenlaufrichtung ansteigend, eine Ölnut eingeprägt.

Bedingt durch die an der umlaufenden Sägekette auftretenden Trägheits- und Zentrifugalkräfte steigt das Kettenschmieröl aus der Schienennut in der Ölnut auf. Es wird entgegen der Kettenlaufrichtung nach außen an die Stellen transportiert, wo es zur Schmierung benötigt wird.

STIHL Ematic System
Reduziert den Kettenölverbrauch je nach Einsatzbedingungen um bis zu 50 %. Das System besteht aus Ematic Führungsschiene, Öleintritt über patentierten Adapter und Oilomatic Sägekette.
Das Kettenöl gelangt gezielt und verlustarm dorthin, wo es gebraucht wird. Details zum STIHL Ematic Prinzip siehe „STIHL Rollomatic E Harvester Führungsschienen".

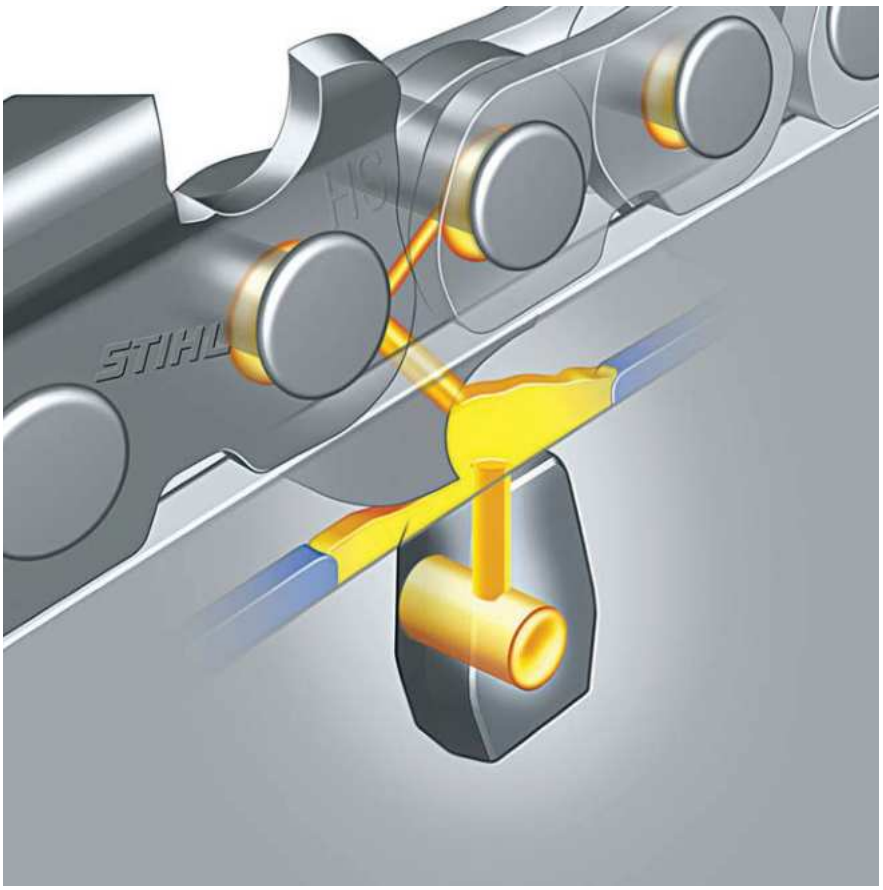

2. STIHL Harvester-Sägeketten

Eine Harvester-Sägekette wird im täglichen Arbeitseinsatz extrem belastet. Die Sägekettenteile sind ständig wechselnden Zugkräften ausgesetzt, die zu Rissen und letzten Endes zum Bruch der Sägekette führen können.
Mit der Rapid Micro Harvester (RMH) und Rapid Micro Harvester Special (RMHS) hat STIHL Harvester-Sägeketten entwickelt, die den hohen Ansprüchen in der hochmechanisierten Holzernte dauerhaft standhalten. Durch Weiterentwicklungen an allen Sägekettenteilen wurde die Rissneigung erheblich reduziert – und das bei gleich bleibend optimaler Schnittleistung.
STIHL Harvester-Sägeketten bringen somit einschneidende Verbesserungen in Ihren Arbeitsalltag, denn sie überzeugen durch eine wesentlich längere Lebensdauer; damit Sie sich auf das konzentrieren können, was Ihnen wichtig ist: Ihre Arbeit.

STIHL Harvester-Sägeketten sind konzipiert für den professionellen Einsatz unter härtesten Bedingungen.
STIHL Harvester-Sägeketten sind in den Ausführungsarten
Rapid Micro Harvester (RMH)
und Rapid Micro Harvester Spezial (RMHS) verfügbar.

2.1 Rapid Micro Harvester (RMH)



Schneidezähne
Halbmeißelzahn mit schlanker, seitlich abgeflachter Zahnschaufel. Die schlanke, seitlich abgeflachte Zahnform verringert den Schneidwiderstand. Der Tiefenbegrenzerabstand beträgt 1,5 mm.

Verbindungs- und Treibglieder
Die verstärkten Verbindungsglieder, Treibglieder und Nietbolzen sind auf die hohe Antriebsleistung und die hieraus resultierende hohe Beanspruchung der Harvester-Sägeketten abgestimmt. Geringer Abstand zwischen den Verbindungsgliedern erhöht die Biegebelastbarkeit und vermindert die Reißgefahr.

Erkennungsmerkmal
An jedem Schneidezahn ist im Bereich des Tiefenbegrenzers „H“ eingeprägt.

2.2 Rapid Micro Harvester Spezial (RMHS)



Schneidezähne
Halbmeißelzahn mit schlanker, seitlich abgeflachter Zahnschaufel. Der gekröpfte Tiefenbegrenzer sorgt für vibrationsarmes Arbeiten der Sägekette, wodurch die Rissneigung deutlich reduziert und die Lebensdauer der Sägekette verlängert wird. Der Tiefenbegrenzerabstand beträgt 1,0 mm.



Durch patentierte, asymmetrisch geformte Zahnfüße wird die Gleitfläche vergrößert. Dies hat einen erheblich reduzierten Druck auf die Schneidezähne zur Folge – längere Lebensdauer.

Erkennungsmerkmal
An jedem Schneidezahn ist im Bereich des Tiefenbegrenzers „HS“ eingeprägt.

Verbindungsglieder



Durch asymmetrisch geformte Gleitflächen wird die Verschleißfläche vergrößert. Dies hat einen erheblich reduzierten Druck auf die Verbindungsglieder zur Folge und verlängert die Lebensdauer der Sägekette. Durch die unterschiedlich großen Gleitfächen sind die Verbindungsglieder laufrichtungsabhängig, d.h. es gibt linke und rechte Verbindungsglieder.

Treibglieder



Die Treibglieder sind im Bereich der Bohrungen für die Nietbolzen verstärkt.
Der Bereich des Treibglieds, der in der Schienennut läuft ist abgesetzt – 2,0 mm Treibglieddicke.

Reduzierte Spannung



Bei der STIHL RMHS wurden alle beanspruchten Sägekettenteile deutlich verstärkt. Kräfte, die auf Treib- und Verbindungsglieder, Schneidezähne und Nietbolzen lasten, können so besser auf die gesamte Sägekette verteilt werden. So gestärkt bleibt die Rapid Micro Harvester Spezial (RMHS) bis zu 70 % länger einsatzfähig als herkömmliche Harvesterketten mit 2,0 mm Treibglieddicke.

2.3 Technische Daten

Sägekette	Rapid Micro Harvester		Rapid Micro Harvester Spezial
Kurzbezeichnung	46 RMH	40 RMH	40 RMHS
Sägekettenteilung	.404“	.404“	.404“
Treibglieddicke	1,6 mm	2,0 mm	2,0 mm
Tiefenbegrenzerabstand	1,5 mm	1,5 mm	1,0 mm
Kettengeschwindigkeit	40 m/s	40 m/s	40 m/s
Antriebsleistung (Harvesterkopf)	40 kW	40 kW	65 kW
Schärfwinkel	30°	30°	30°
Brustwinkel	75°	75°	75°
Erkennungsmerkmal	„H“ im Bereich des Tiefenbegrenzers eingeprägt		„HS“ im Bereich des Tiefenbegrenzers eingeprägt
Sägekettentyp	3995	3996	3620

2.4 Abgelängte Sägeketten
2.4.1 Rapid Micro Harvester (RMH)





Sägekette	Anzahl Treibglieder	Treibglieddicke	Teilenummer
46 RMH	52	1,6 mm	3995 000 0052
46 RMH	53	1,6 mm	3995 000 0053
46 RMH	54	1,6 mm	3995 000 0054
46 RMH	58	1,6 mm	3995 000 0058
46 RMH	64	1,6 mm	3995 000 0064
46 RMH	65	1,6 mm	3995 000 0065
46 RMH	66	1,6 mm	3995 000 0066
46 RMH	69	1,6 mm	3995 000 0069
46 RMH	70	1,6 mm	3995 000 0070
46 RMH	71	1,6 mm	3995 000 0071
46 RMH	72	1,6 mm	3995 000 0072
46 RMH	73	1,6 mm	3995 000 0073
46 RMH	74	1,6 mm	3995 000 0074
46 RMH	75	1,6 mm	3995 000 0075
46 RMH	76	1,6 mm	3995 000 0076
46 RMH	77	1,6 mm	3995 000 0077
46 RMH	78	1,6 mm	3995 000 0078
46 RMH	84	1,6 mm	3995 000 0084
46 RMH	85	1,6 mm	3995 000 0085
46 RMH	86	1,6 mm	3995 000 0086
46 RMH	87	1,6 mm	3995 000 0087
46 RMH	88	1,6 mm	3995 000 0088
46 RMH	89	1,6 mm	3995 000 0089
46 RMH	90	1,6 mm	3995 000 0090
46 RMH	91	1,6 mm	3995 000 0091
46 RMH	93	1,6 mm	3995 000 0093
46 RMH	94	1,6 mm	3995 000 0094
46 RMH	101	1,6 mm	3995 000 0101
46 RMH	102	1,6 mm	3995 000 0102

Weitere abgelängte Sägeketten sind ab Werk lieferbar.
Anfragen bitte an Ihren Fachhändler

Sägekette	Anzahl Treibglieder	Treibglieddicke	Teilenummer
40 RMH	58	2,0 mm	3996 000 0058
40 RMH	64	2,0 mm	3996 000 0064
40 RMH	65	2,0 mm	3996 000 0065
40 RMH	66	2,0 mm	3996 000 0066
40 RMH	70	2,0 mm	3996 000 0070
40 RMH	71	2,0 mm	3996 000 0071
40 RMH	72	2,0 mm	3996 000 0072
40 RMH	73	2,0 mm	3996 000 0073
40 RMH	74	2,0 mm	3996 000 0074
40 RMH	75	2,0 mm	3996 000 0075
40 RMH	76	2,0 mm	3996 000 0076
40 RMH	77	2,0 mm	3996 000 0077
40 RMH	78	2,0 mm	3996 000 0078
40 RMH	79	2,0 mm	3996 000 0079
40 RMH	80	2,0 mm	3996 000 0080
40 RMH	82	2,0 mm	3996 000 0082
40 RMH	84	2,0 mm	3996 000 0084
40 RMH	85	2,0 mm	3996 000 0085
40 RMH	86	2,0 mm	3996 000 0086
40 RMH	87	2,0 mm	3996 000 0087
40 RMH	88	2,0 mm	3996 000 0088
40 RMH	89	2,0 mm	3996 000 0089
40 RMH	90	2,0 mm	3996 000 0090
40 RMH	91	2,0 mm	3996 000 0091
40 RMH	92	2,0 mm	3996 000 0092
40 RMH	93	2,0 mm	3996 000 0093
40 RMH	94	2,0 mm	3996 000 0094
40 RMH	95	2,0 mm	3996 000 0095
40 RMH	96	2,0 mm	3996 000 0096
40 RMH	97	2,0 mm	3996 000 0097
40 RMH	101	2,0 mm	3996 000 0101
40 RMH	111	2,0 mm	3996 000 0111
40 RMH	112	2,0 mm	3996 000 0112
40 RMH	125	2,0 mm	3996 000 0125

Weitere abgelängte Sägeketten sind ab Werk lieferbar.
Anfragen bitte an Ihren Fachhändler

2.4.2 Rapid Micro Harvester Spezial (RMHS)





Sägekette	Anzahl Treibglieder	Treibglieddicke	Teilenummer
40 RMHS	58	2,0 mm	3620 000 0058
40 RMHS	64	2,0 mm	3620 000 0064
40 RMHS	65	2,0 mm	3620 000 0065
40 RMHS	66	2,0 mm	3620 000 0066
40 RMHS	70	2,0 mm	3620 000 0070
40 RMHS	73	2,0 mm	3620 000 0073
40 RMHS	74	2,0 mm	3620 000 0074
40 RMHS	75	2,0 mm	3620 000 0075
40 RMHS	76	2,0 mm	3620 000 0076
40 RMHS	77	2,0 mm	3620 000 0077
40 RMHS	78	2,0 mm	3620 000 0078
40 RMHS	79	2,0 mm	3620 000 0079
40 RMHS	83	2,0 mm	3620 000 0083
40 RMHS	84	2,0 mm	3620 000 0084
40 RMHS	85	2,0 mm	3620 000 0085
40 RMHS	86	2,0 mm	3620 000 0086
40 RMHS	87	2,0 mm	3620 000 0087
40 RMHS	88	2,0 mm	3620 000 0088
40 RMHS	89	2,0 mm	3620 000 0089
40 RMHS	90	2,0 mm	3620 000 0090
40 RMHS	91	2,0 mm	3620 000 0091
40 RMHS	93	2,0 mm	3620 000 0093
40 RMHS	94	2,0 mm	3620 000 0094
40 RMHS	95	2,0 mm	3620 000 0095
40 RMHS	96	2,0 mm	3620 000 0096
40 RMHS	97	2,0 mm	3620 000 0097
40 RMHS	98	2,0 mm	3620 000 0098
40 RMHS	99	2,0 mm	3620 000 0099
40 RMHS	101	2,0 mm	3620 000 0101
40 RMHS	103	2,0 mm	3620 000 0103
40 RMHS	104	2,0 mm	3620 000 0104
40 RMHS	110	2,0 mm	3620 000 0110
40 RMHS	111	2,0 mm	3620 000 0111
40 RMHS	112	2,0 mm	3620 000 0112

Weitere abgelängte Sägeketten sind ab Werk lieferbar.
Anfragen bitte an Ihren Fachhändler

2.5 Sägekettenrolle



46 Rapid Micro Harvester
Sägekette (RMH) – 3995

Sägekette	Länge	Anzahl Treibglieder	Treibglieddicke	Teilenummer
46 RMH	7,6 m (25 Fuß)	370	1,6 mm	3995 000 0370
46 RMH	15,2 m (50 Fuß)	740	1,6 mm	3995 000 0740
46 RMH	30,4 m (100 Fuß)	1480	1,6 mm	3995 000 1480

40 Rapid Micro Harvester
Sägekette (RMH) – 3996

Sägekette	Länge	Anzahl Treibglieder	Treibglieddicke	Teilenummer
40 RMH	7,6 m (25 Fuß)	370	2,0 mm	3996 000 0370
40 RMH	15,2 m (50 Fuß)	740	2,0 mm	3996 000 0740
40 RMH	30,4 m (100 Fuß)	740	2,0 mm	3996 000 1480

40 Rapid Micro Harvester
Sägekette Spezial (RMHS) – 3620

Sägekette	Länge	Anzahl Treibglieder	Treibglieddicke	Teilenummer
40 RMHS	7,6 m (25 Fuß)	370	2,0 mm	3620 000 0370
40 RMHS	15,2 m (50 Fuß)	740	2,0 mm	3620 000 0740

3. STIHL Rollomatic E Harvester Führungsschienen

STIHL Harvester Führungsschienen sind konzipiert für höchste Ansprüche der maschinellen Holzernte auf Maschinen großer Leistung.

STIHL Harvester Führungsschienen zeichnen sich aus durch:

- Schienenkörper aus hochvergütetem und sehr verschleißfestem Federstahl – widerstandsfähig gegen Verbiegen
- lasergehärtete Führungsstege für hohe Verschleißfestigkeit
- Verbindung zwischen Schienenkörper und Schienenkopf in hochbelastbarer und lasergeschweißter patentierter Wellenkontur ausgeführt
- hohe Biegesteifigkeit und Bruchfestigkeit im Schienenkopfbereich
- Rollomatic Schienenkopf mit wartungsfreiem und schmutzgeschütztem Umlenkstern – Abschmieren nicht erforderlich
- im Reparaturfall kann der Umlenkstern ausgetauscht werden

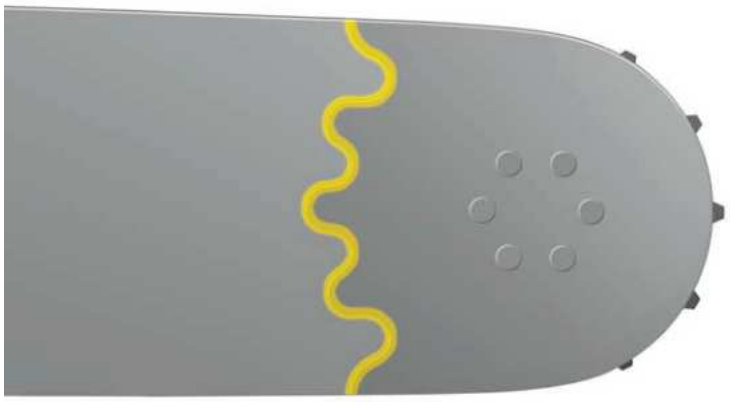



- Öleintritt in die Führungsschiene über eingesetzte patentierte Adapter – exakte Abdichtung zum Harvesterkopf, optimale Ölförderung und Verhinderung von Ölverlust
- Ematic-Prinzip und Adapter – optimales Ausnutzen des Kettenschmieröls und Reduzierung des Verbrauchs um bis zu 50 %

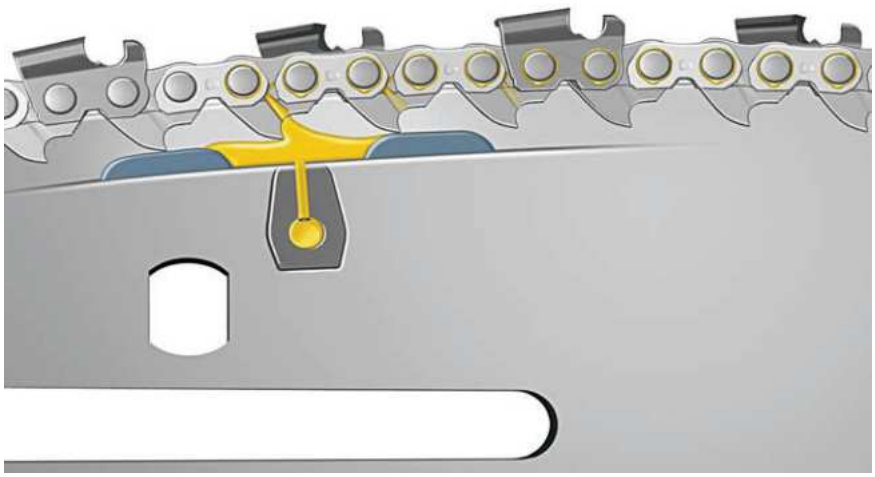

3.1 Ausführungsarten

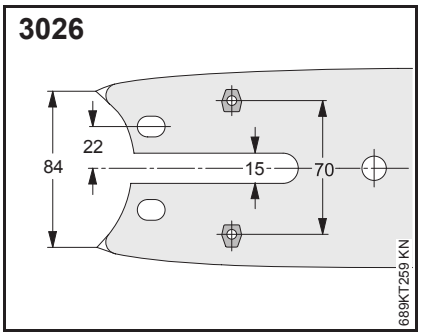



Maße in mm

Schienen-anschluss	Schienenlänge	Anzahl Treibglieder	Nutbreite	Kettenrad Anzahl der Zähne / Teilung	Teilenummer
3026*)	75 cm	86 - 89	2,0 mm	14 - 16 / .404"	3026 001 9931
3026*)	82,5 cm	93 - 96	2,0 mm	14 - 16 / .404"	3026 001 9937

Adapter (Öleintritt) 0000 655 8806

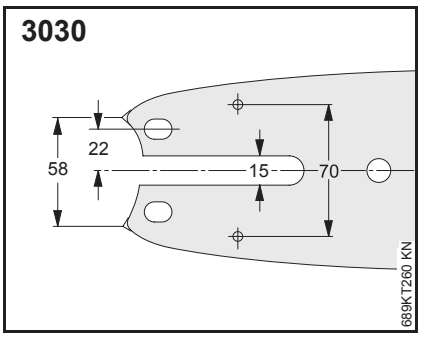



Maße in mm

Schienen-anschluss	Schienenlänge	Anzahl Treibglieder	Nutbreite	Kettenrad Anzahl der Zähne / Teilung	Teilenummer
3030*)	75 cm	86	2,0 mm	10 - 14 / .404"	3030 001 9931
3030*)	82,5 cm	93	2,0 mm	10 - 14 / .404"	3030 001 9937

ohne Adapter (Öleintritt)

*) passend für Harvesteraggregate mit Schnellwechselsystem

Schienenanschluss Maßstab 1:1

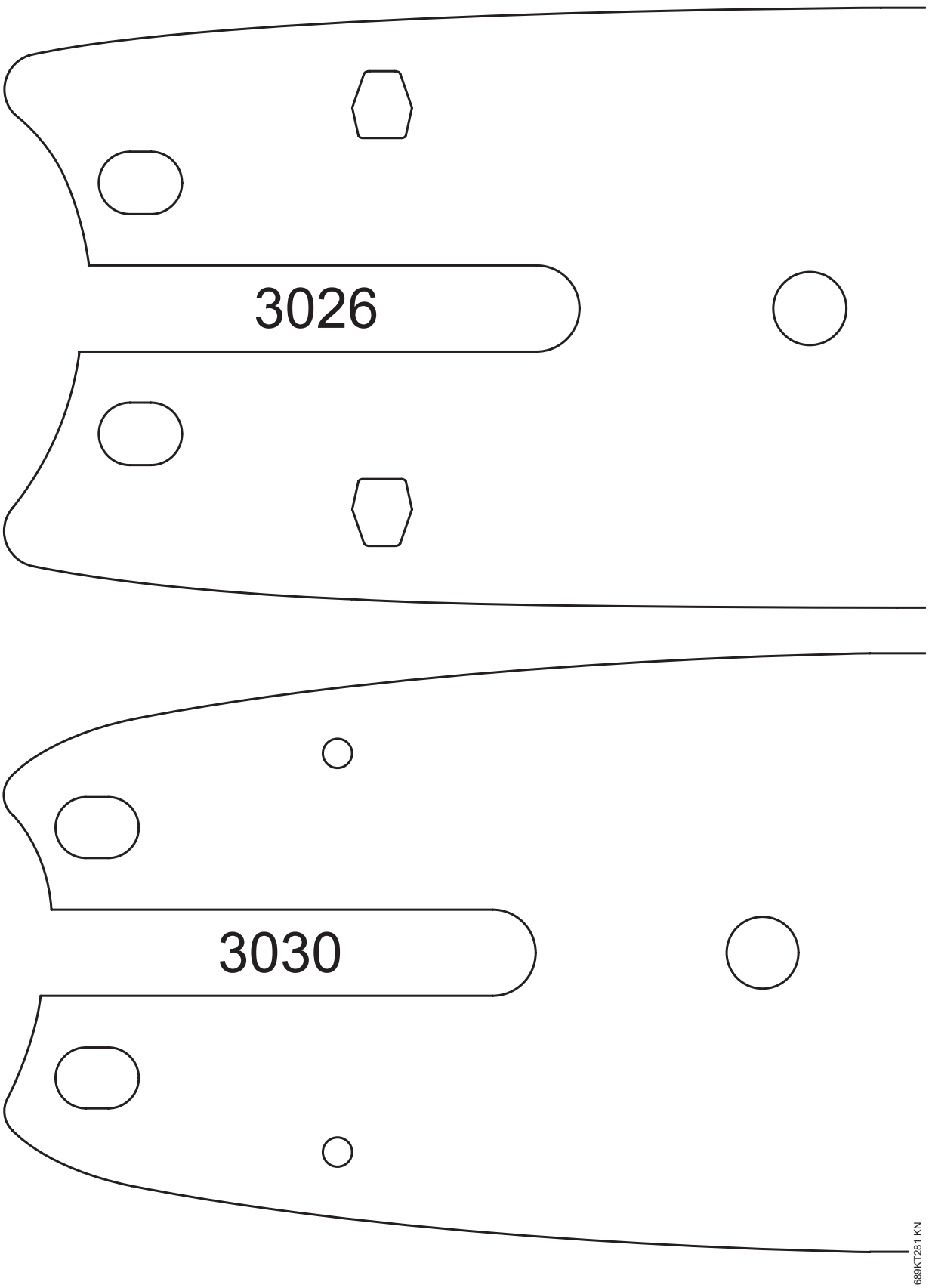

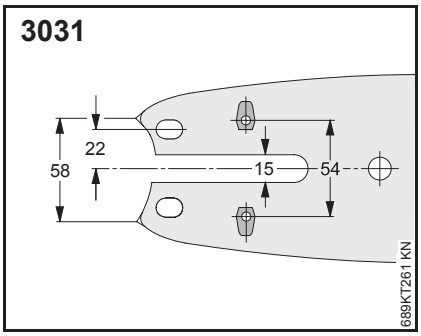



Maße in mm

Schienen-anschluss	Schienenlänge	Anzahl Treibglieder	Nutbreite	Kettenrad Anzahl der Zähne / Teilung	Teilenummer
3031 *)	75 cm	86	2,0 mm	10 - 14 / .404"	3031 001 9931
3031 *)	82,5 cm	93	2,0 mm	10 - 14 / .404"	3031 001 9937

Adapter (Öleintritt) 0000 655 8802

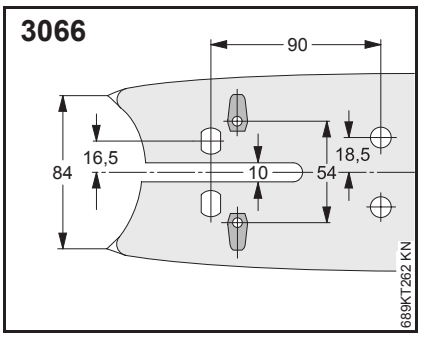



Maße in mm

Schienen-anschluss	Schienenlänge	Anzahl Treibglieder	Nutbreite	Kettenrad Anzahl der Zähne / Teilung	Teilenummer
3066	64 cm	75 - 78	2,0 mm	14 - 16 / .404"	3066 001 9923
3066	75 cm	86 - 89	2,0 mm	14 - 16 / .404"	3066 001 9931
3066	80 cm	92 - 95	2,0 mm	14 - 16 / .404"	3066 001 9935
3066	90 cm	102	2,0 mm	14 - 16 / .404"	3066 001 9943

Adapter (Öleintritt) 0000 655 8804

*) passend für Harvesteraggregate mit Schnellwechselsystem

Schienenanschluss Maßstab 1:1

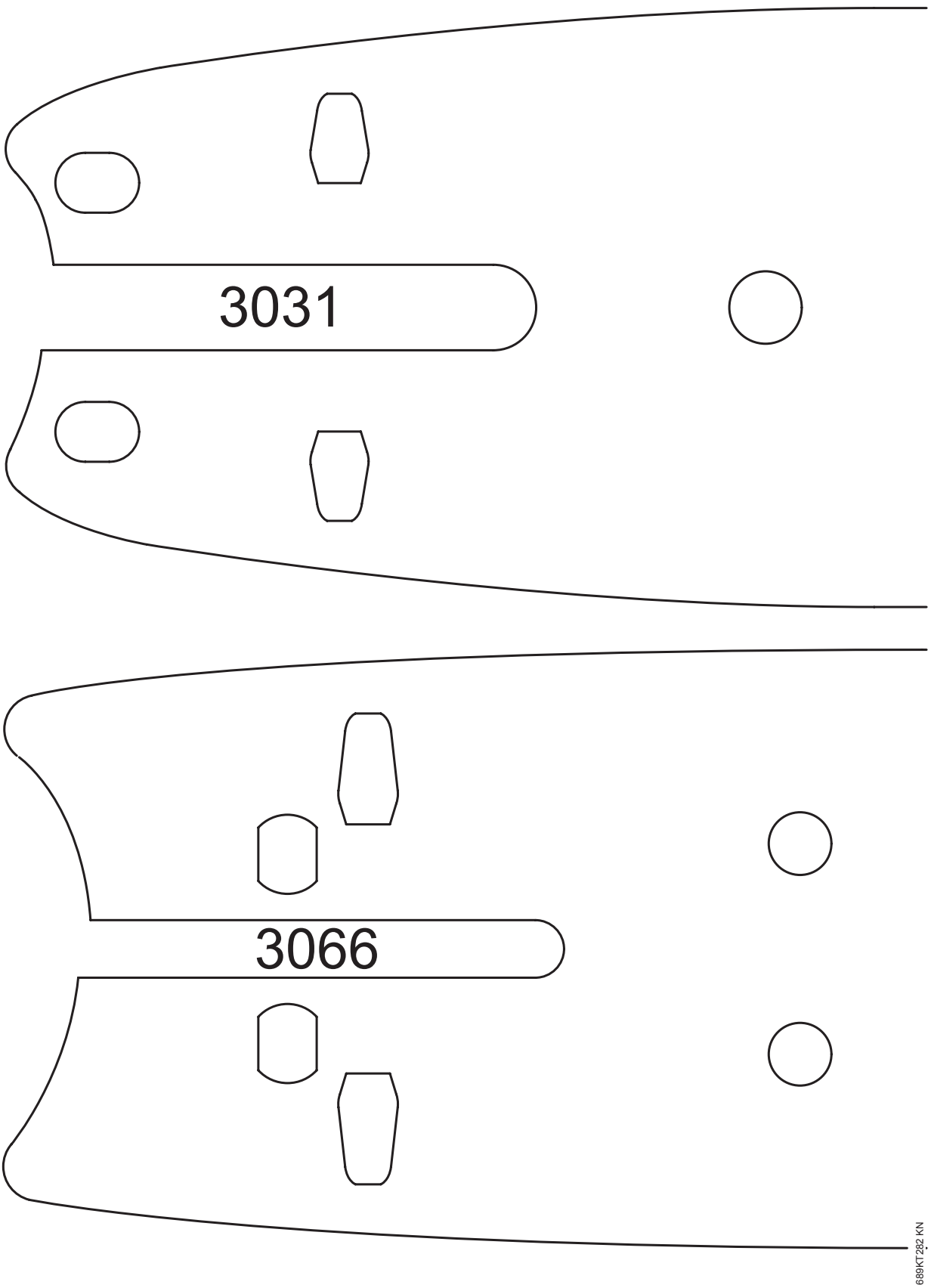

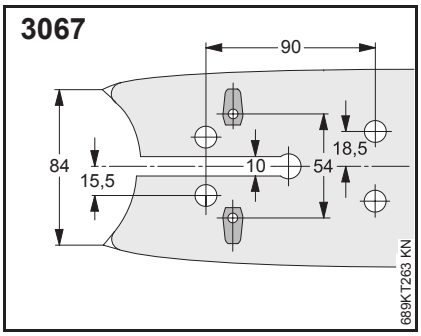



Maße in mm

Schienen-anschluss	Schienenlänge	Anzahl Treibglieder	Nutbreite	Kettenrad Anzahl der Zähne / Teilung	Teilenummer
3067	75 cm	86 - 89	2,0 mm	14 - 16 / .404"	3067 001 9931

Adapter (Öleintritt) 0000 655 8804

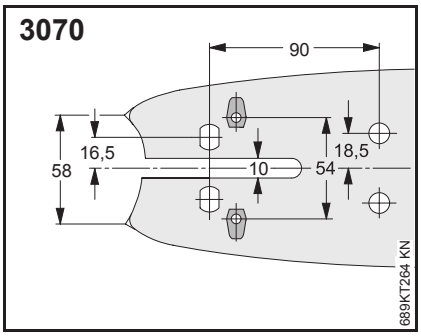



Maße in mm

Schienen-anschluss	Schienenlänge	Anzahl Treibglieder	Nutbreite	Kettenrad Anzahl der Zähne / Teilung	Teilenummer
3070	64 cm	73 - 75	2,0 mm	10 - 14 / .404"	3070 001 9923
3070	75 cm	84 - 86	2,0 mm	10 - 14 / .404"	3070 001 9931
3070	80 cm	90 - 91	2,0 mm	10 - 14 / .404"	3070 001 9935
3070	90 cm	99 -100	2,0 mm	10 - 14 / .404"	3070 001 9943

Adapter (Öleintritt) 0000 655 8802

Schienenanschluss Maßstab 1:1

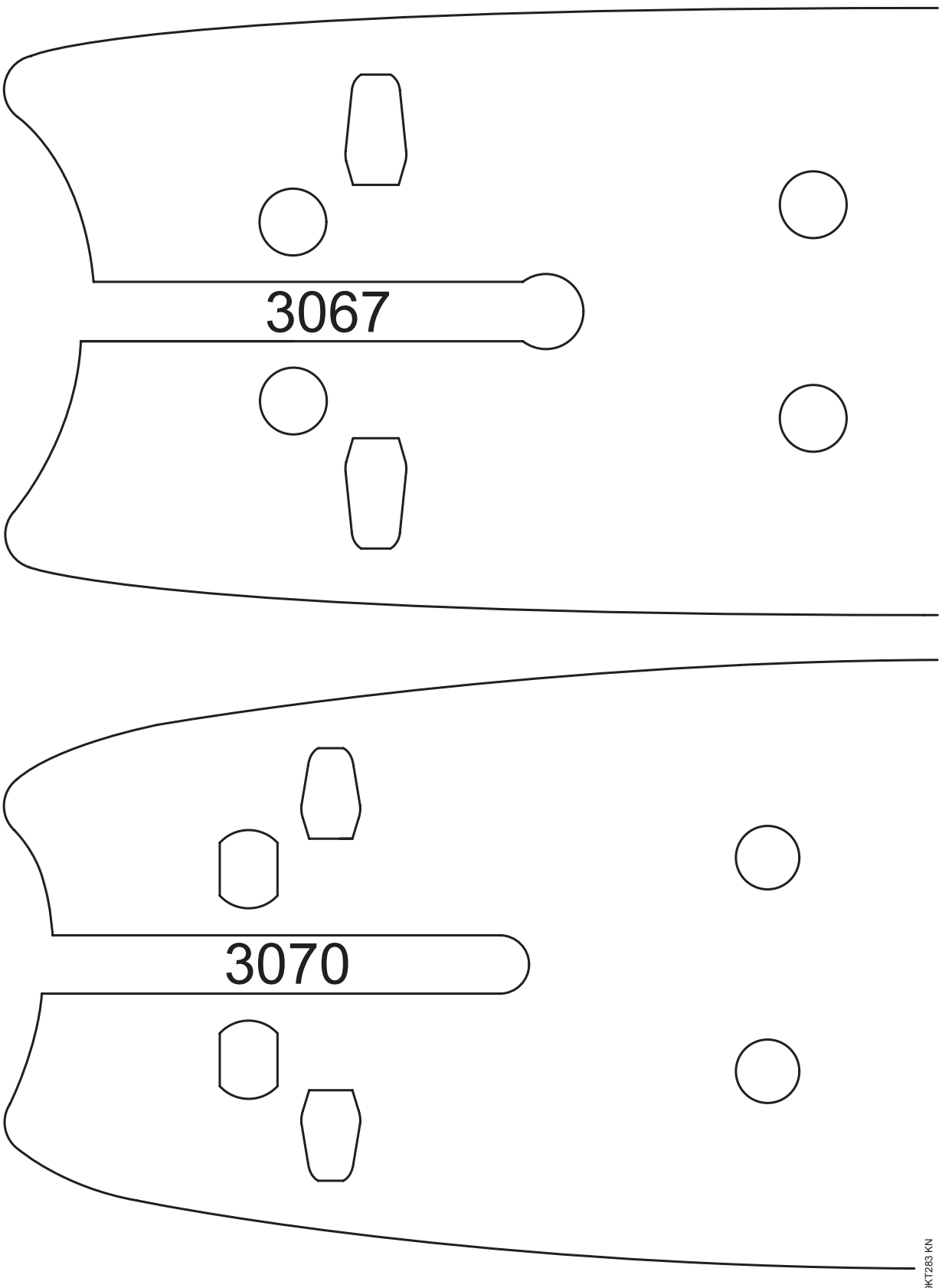

3076

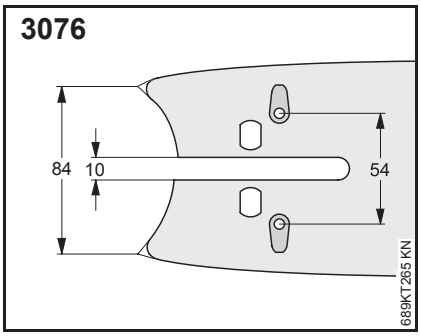



Maße in mm

Schienen-anschluss	Schienenlänge	Anzahl Treibglieder	Nutbreite	Kettenrad Anzahl der Zähne / Teilung	Teilenummer
3076	64 cm	75 - 78	1,6 mm	14 - 16 / .404"	3076 001 8123
3076	64 cm	75 - 78	2,0 mm	14 - 16 / .404"	3076 001 9923
3076	75 cm	86 - 89	1,6 mm	14 - 16 / .404"	3076 001 8131
3076	75 cm	86 - 89	2,0 mm	14 - 16 / .404"	3076 001 9931

Nutbreite 1,6 mm: Adapter (Öleintritt) 0000 655 8803

Nutbreite 2,0 mm: Adapter (Öleintritt) 0000 655 8804

3080

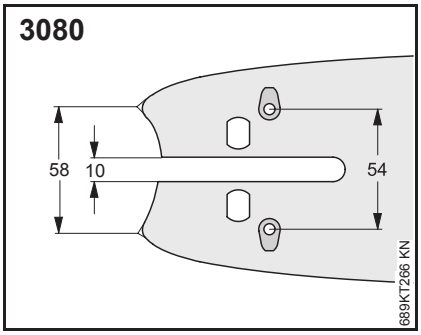



Maße in mm

Schienen-anschluss	Schienenlänge	Anzahl Treibglieder	Nutbreite	Kettenrad Anzahl der Zähne / Teilung	Teilenummer
3080	54 cm	64 - 66	1,6 mm	10 - 14 / .404"	3080 001 8117
3080	54 cm	64 - 66	2,0 mm	10 - 14 / .404"	3080 001 9917
3080	64 cm	73 - 75	1,6 mm	10 - 14 / .404"	3080 001 8123
3080	64 cm	73 - 75	2,0 mm	10 - 14 / .404"	3080 001 9923
3080	75 cm	84 - 86	1,6 mm	10 - 14 / .404"	3080 001 8131
3080	75 cm	84 - 86	2,0 mm	10 - 14 / .404"	3080 001 9931

Nutbreite 1,6 mm: Adapter (Öleintritt) 0000 655 8801

Nutbreite 2,0 mm: Adapter (Öleintritt) 0000 655 8802

Schienenanschluss Maßstab 1:1

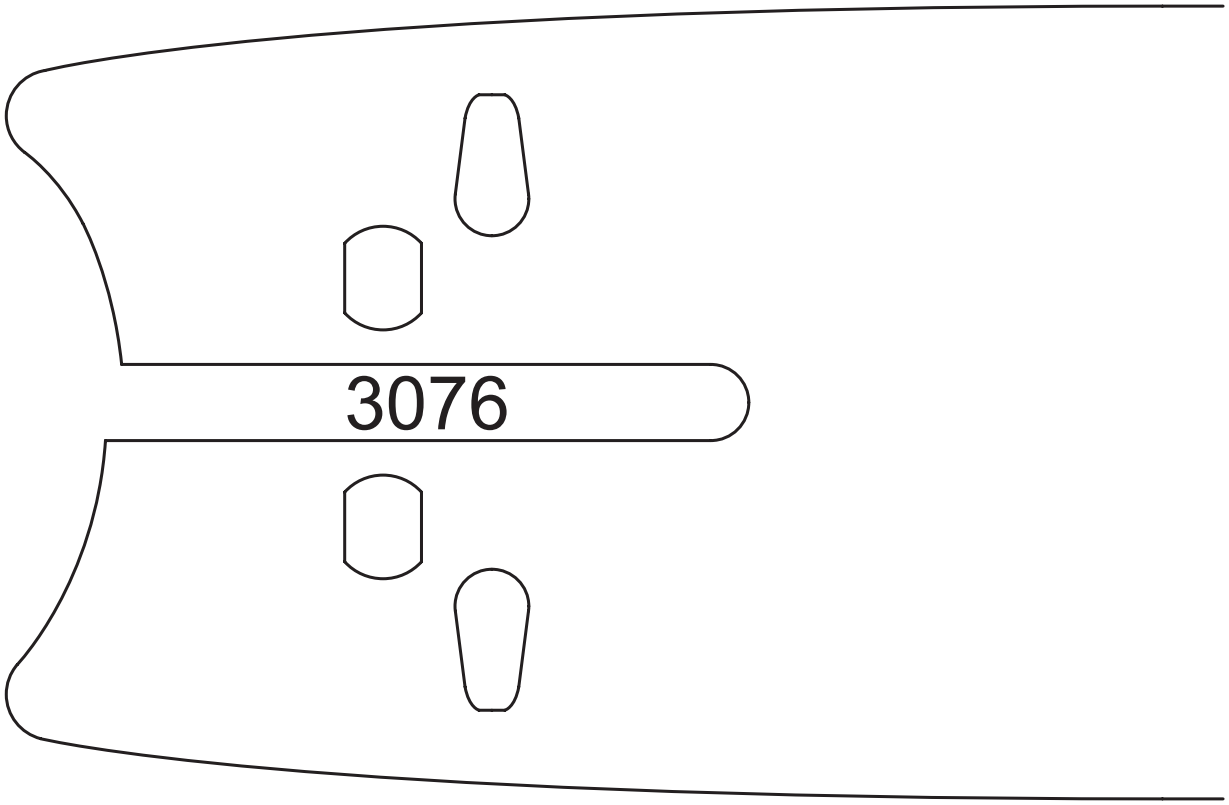

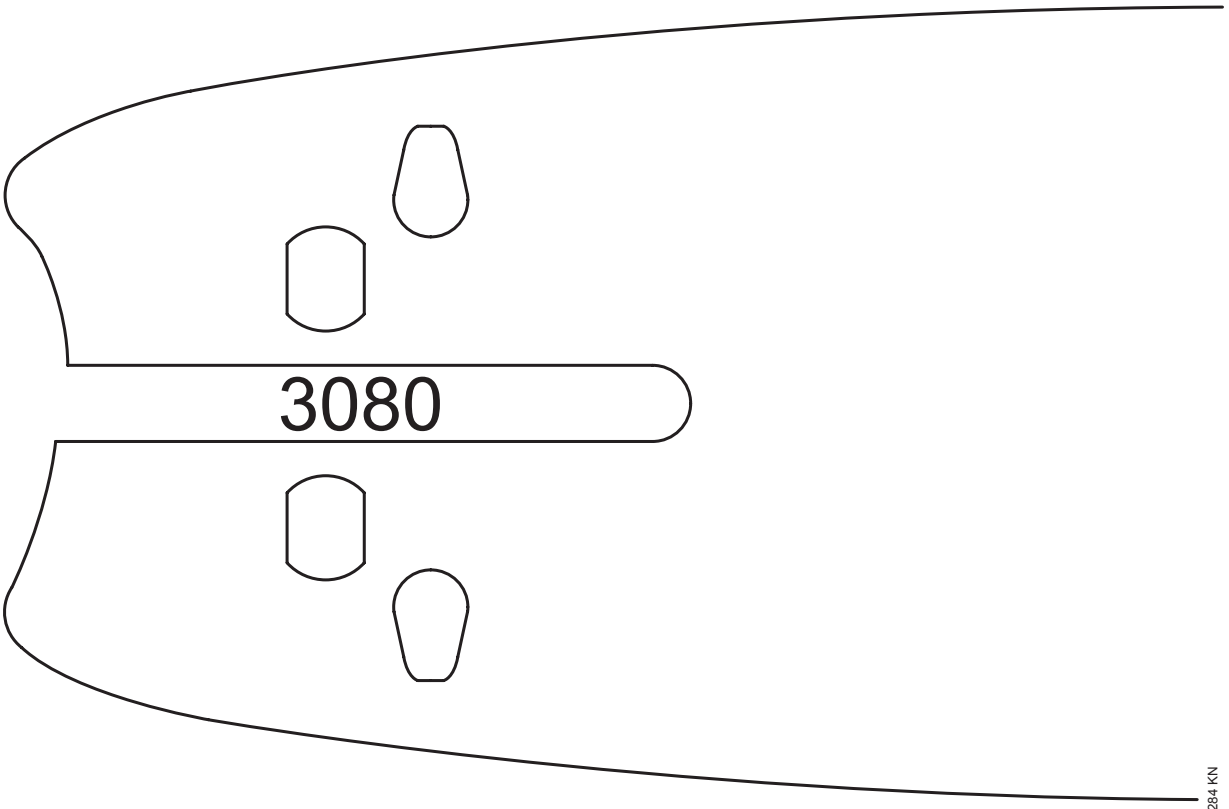

689KT284 KN

3.2 Referenztabelle

Schienen-länge	Nut-breite	STIHL Rollomatic E	Oregon	G&B	Iggesund	Cannon
54 cm	1,6 mm	3080 001 8117	543HSFL104	FM217-63SQ	701-54	-
	2,0 mm	3080 001 9917	542HSFL104	FM217-80SM	2701-54	-
64 cm	1,6 mm	3076 001 8123	643HSFN104	WM221-63SQ	711-64	-
	2,0 mm	3076 001 9923	642HSFN104	WM221-80SM	2711-64	-
	1,6 mm	3080 001 8123	643HSFL104	FM221-63SQ	701-64	CHV-A1-21-63-4
	2,0 mm	3080 001 9923	642HSFL104	FM221-80SM	2701-64	CHV-A1-21-80-4
	2,0 mm	3066 001 9923	642HSFN114	WM421-80SM	2710-64	-
	2,0 mm	3070 001 9923	642HSFL114	FM421-80SM	2700-64	-
75 cm	1,6 mm	3076 001 8131	753HSFN104	WM225-63SQ	711-75	-
	2,0 mm	3076 001 9931	752HSFN104	WM225-80SM	2711-75	-
	1,6 mm	3080 001 8131	753HSFL104	FM225-63SQ	701-75	CHV-A1-25-63-4
	2,0 mm	3080 001 9931	752HSFL104	FM225-80SM	2701-75	CHV-A1-25-80-4
	2,0 mm	3026 001 9931	752HSFB149	WF225-80SM	2811-75	-
	2,0 mm	3030 001 9931	752HSFL149	FF225-80SM	2801-75	-
	2,0 mm	3031 001 9931	752HSFL172	-	-	-
	2,0 mm	3066 001 9931	752HSFN114	-	2710-75	-
	2,0 mm	3067 001 9931	752HSFN125	-	-	-
	2,0 mm	3070 001 9931	752HSFL114	FM425-80SM	2700-75	-
80 cm	2,0 mm	3066 001 9935	802HSFN114	-	2710-80	-
	2,0 mm	3070 001 9935	802HSFL114	-	2700-80	-
82,5 cm	2,0 mm	3026 001 9937	822HSFB149	WF229-80SM	2811-82	-
	2,0 mm	3030 001 9937	822HSFL149	FF229-80SM	2801-82	-
	2,0 mm	3031 001 9937	822HSFL172	-	-	-
90 cm	2,0 mm	3066 001 9943	902HSFN114	-	2710-90	-
	2,0 mm	3070 001 9943	902HSFL114	FM430-80SM	2700-90	-

Notizen

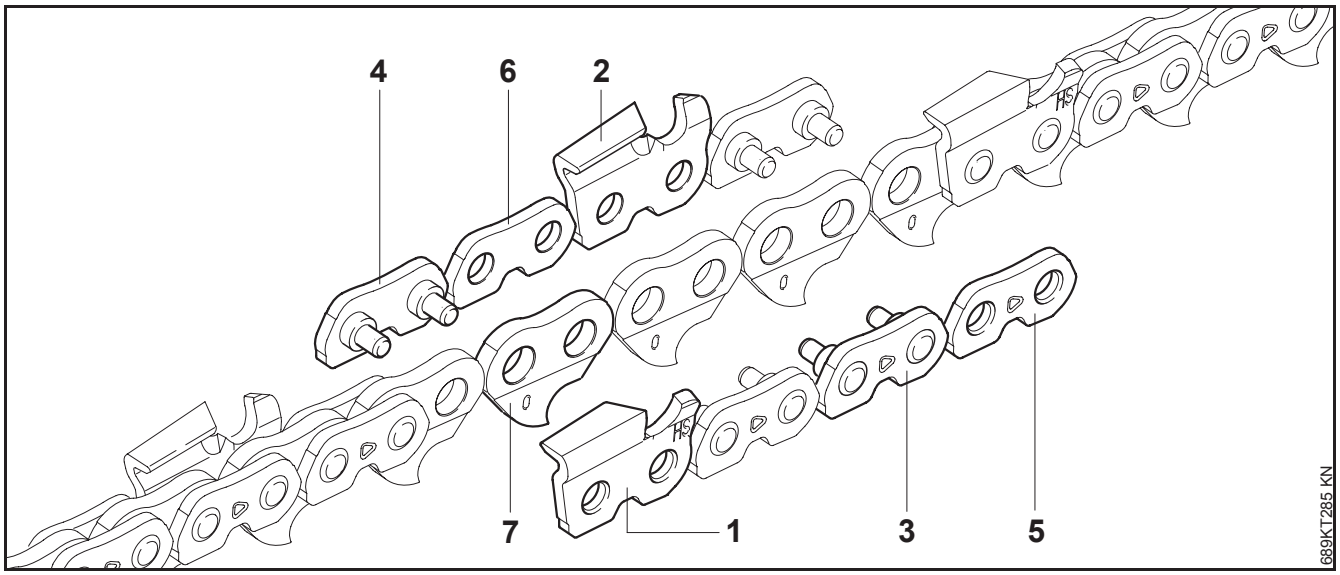

40 Rapid Micro Harvester
Sägekette Spezial (RMHS) – 3620

Bild Nr.	Teilenummer	Benennung	Bemerkung
1	3620 007 1000	Reparatursatz RMHS Schneidezahn rechts	1)
2	3620 007 1001	Reparatursatz RMHS Schneidezahn links	2)
3	3620 660 7100	Verbindungsglied eingerollt rechts RMHS	
4	3620 660 7200	Verbindungsglied eingerollt links RMHS	
5	3620 662 4200	Verbindungsglied rechts RMHS	
6	3620 662 4300	Verbindungsglied links RMHS	
7	3620 662 1000	Treibglied .404" RMHS	
1)	bestehend aus fünf rechten Schneidezähnen und fünf linken Verbindungsgliedern (eingerollt)		
2)	bestehend aus fünf linken Schneidezähnen und fünf rechten Verbindungsgliedern (eingerollt)		

46 Rapid Micro Harvester
Sägekette (RMH) – 3995

Bild Nr.	Teilenummer	Benennung	Bemerkung
1	3985 662 0400	Schneidezahn rechts	
2	3985 662 0600	Schneidezahn links	
4	3996 660 6600	Verbindungsglied (eingerollt)	
6	3712 662 1202	Verbindungsglied (ohne Niet)	
7	3995 662 1000	Treibglied 1,6 mm	

40 Rapid Micro Harvester
Sägekette (RMH) – 3996

Bild Nr.	Teilenummer	Benennung	Bemerkung
1	3985 662 0400	Schneidezahn rechts	
2	3985 662 0600	Schneidezahn links	
4	3996 660 6600	Verbindungsglied (eingerollt)	
6	3712 662 1202	Verbindungsglied (ohne Niet)	
7	3996 662 1000	Treibglied 2,0 mm	

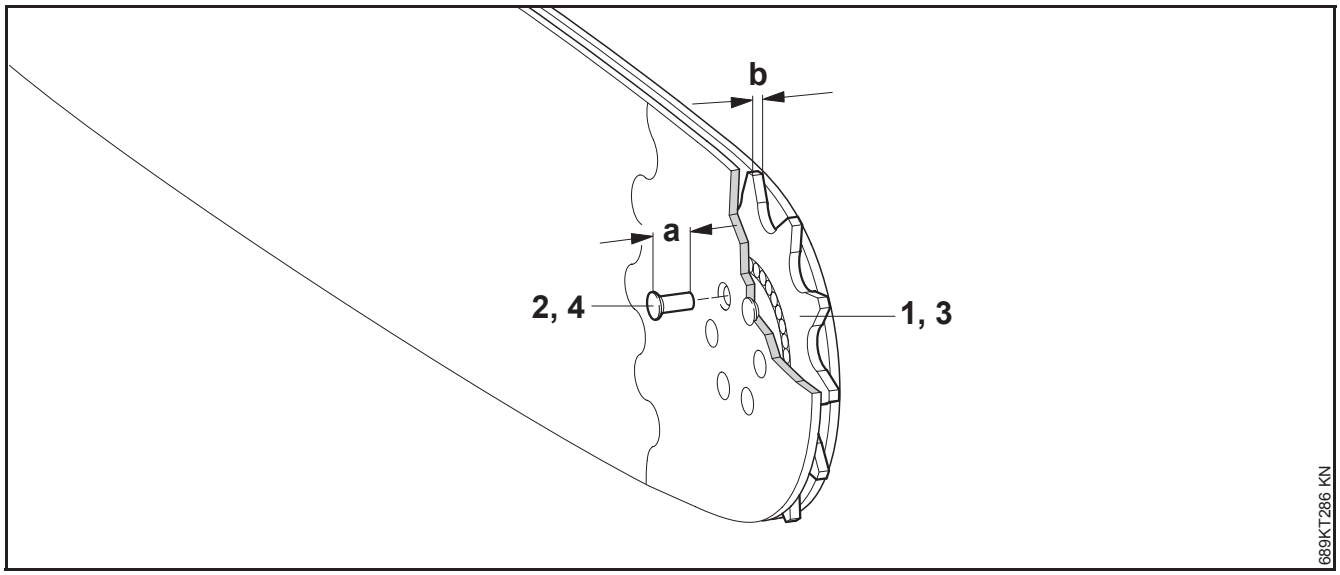

Bild Nr.	Benennung	Teilenummer	Maß a (mm)	Maß b (mm)	Verwendung bei Führungsschiene	Nutbreite (mm)
1	Umlenkstern .404" 12Z 2,0	3080 650 9901		2,0	3026 001 9931 3026 001 9937 3030 001 9931 3030 001 9937 3031 001 9931 3031 001 9937 3066 001 9923 3066 001 9931 3066 001 9935 3066 001 9943 3067 001 9931 3070 001 9923 3070 001 9931 3070 001 9935 3070 001 9943 3076 001 9923 3076 001 9931 3080 001 9917 3080 001 9923 3080 001 9931	2,0
2	Senkniet	0000 974 0430	8,7			2,0
3	Umlenkstern .404" 12Z 1,6	3080 650 9900		1,6	3076 001 8123 3076 001 8131 3080 001 8117 3080 001 8123 3080 001 8131	1,6
4	Senkniet	0000 974 0428	8,3			1,6

4.3 Adapter – Öleintritt

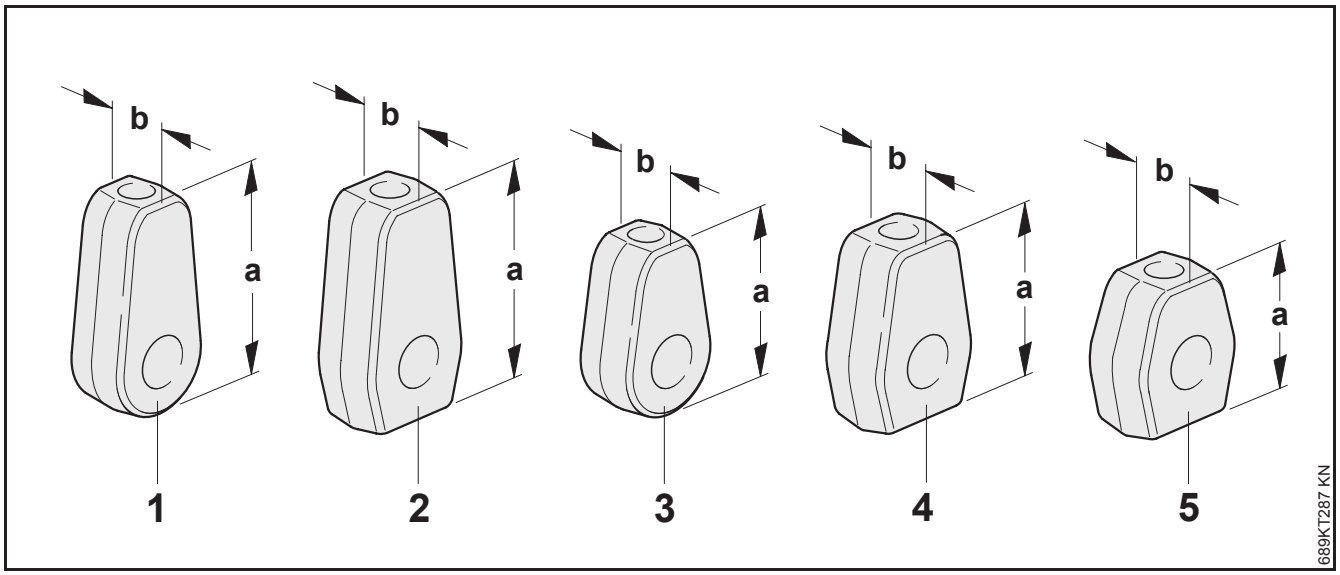

Bild Nr.	Benennung	Teilenummer	Maß a (mm)	Maß b (mm)	Verwendung bei Führungsschiene	Nutbreite (mm)
1	Adapter Harvester	0000 655 8803	19,3	5,9	3076 001 8123 3076 001 8131	1,6
2	Adapter Harvester	0000 655 8804	19,8	6,3	3066 001 9923 3066 001 9931 3066 001 9935 3066 001 9943 3067 001 9931 3076 001 9923 3076 001 9931	2,0
3	Adapter Harvester	0000 655 8801	15,4	5,9	3080 001 8117 3080 001 8123 3080 001 8131	1,6
4	Adapter Harvester	0000 655 8802	15,9	6,3	3031 001 9931 3031 001 9937 3070 001 9923 3070 001 9931 3070 001 9935 3070 001 9943 3080 001 9917 3080 001 9923 3080 001 9931	2,0
5	Adapter Harvester	0000 655 8806	12,1	6,5	3026 001 9931 3026 001 9937	2,0

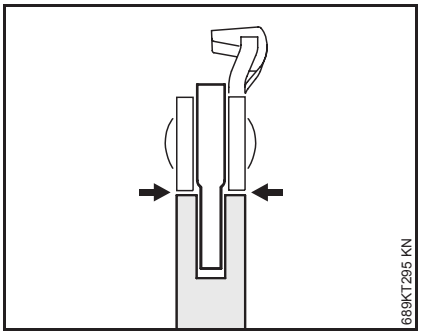

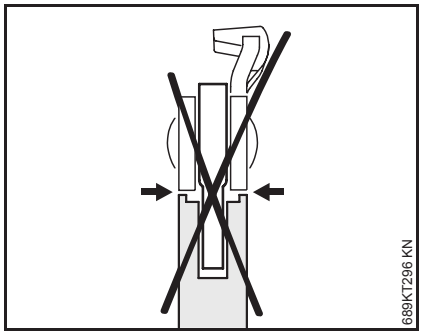

Umstellung von anderen Sägeketten auf die Rapid Micro Harvester Spezial (RMHS) Sägekette

Die .404" RMHS Sägekette hat breite Gleitflächen, um die Belastung an Sägekette, Führungsschiene und Kettenrad zu reduzieren.

Um die Vorteile der breiten Gleitflächen der Sägekette zu nutzen und somit die Lebensdauer zu erhöhen, muss sichergestellt werden, dass die Gleitflächen an Sägekette, Führungsschiene und Kettenrad in der Breite übereinstimmen.

Schmalere Sägeketten verursachen schmalere Einlaufspuren an Führungsschiene und Kettenrad. Wird die neue .404" RMHS Sägekette in Kombination mit einem derart verschlissenen Teil montiert, kommt es zu erhöhter Kantenpressung. Ein übermäßiger Verschleiß oder Beschädigungen an der neuen Sägekette wären die Folge.

Für optimales Einlaufen wird vor dem ersten Einsatz die Montage eines neuen Kettenrades und einer neuen Führungsschiene empfohlen. Alternativ zur Verwendung einer neuen Führungsschiene können an einer gebrauchten Führungsschiene die Stege entgratet werden.



6. Ergänzende Sicherheitshinweise für den Umgang mit mechanischen Holzerntemaschinen



Sägekettenriss und weggeschleuderte Sägekettenteile bei Holzerntemaschinen z. B. Harvestern und Spaltmaschinen stellen ein großes Verletzungsrisiko bis hin zu tödlichen Verletzungen dar.

Diese Geräte beanspruchen sehr stark die Schneidgarnitur. Deshalb müssen die Hinweise zur Reduzierung des Risikos eines Sägekettenbruchs und einer möglichen Verletzungsgefahr beachtet werden.

Die gesamte Gebrauchsanleitung der Holzerntemaschine vor der ersten Inbetriebnahme aufmerksam lesen und für späteren Gebrauch sicher aufbewahren. Nichtbeachten der Gebrauchsanleitung kann lebensgefährlich sein. Länderbezogene Sicherheitsvorschriften, z. B. von Berufsgenossenschaften, Sozialkassen, Behörden für Arbeitsschutz und andere beachten.

Nachstehende Informationen sind als Ergänzung zu der gerätespezifischen Gebrauchsanleitung gedacht, aber ersetzen diese nicht.

- Führungsschiene und Sägekette so ausrichten, dass Teile nicht in Richtung des Bedieners geschleudert werden
- Die Kabine der Holzerntemaschine sollte mit entsprechenden Schutzscheiben ausgestattet sein.
- Kettengeschwindigkeit von 40 m/s bei Verwendung der STIHL Rapid Micro Harvester Sägeketten (RMH, RMHS) nicht überschreiten
- Umfeld des Antriebsrads muss mit einer entsprechenden Schutzvorrichtung versehen sein
- Im Umkreis von min. 70 m um die Holzerntemaschine darf sich keine weitere Person aufhalten
- Sägekette regelmäßig auf Beschädigungen prüfen – niemals mit einer beschädigten Sägekette arbeiten – beschädigte Sägekette ersetzen oder ausgebrochene Schneidezähne und andere defekte Kettenglieder ersetzen
- STIHL empfiehlt bei Reparatur immer STIHL Original-Ersatzteile zu verwenden – keine gebrauchten Teile verwenden
- Branchenkenner empfehlen, die Sägekette nach dem zweiten Kettenriss auszutauschen
- Schärfen Sie die STIHL Sägeketten immer entsprechend den STIHL Werksvorgaben
- Führungsschiene und Sägekette müssen immer gut geschmiert werden
- korrekte Spannung der Sägekette sicherstellen
- Ersetzen Sie das Antriebsrad (Kettenrad) bei sichtbaren Verschleißanzeichen
- Bei umlaufender Sägekette dürfen sich keine Personen auf gleicher Höhe mit der Führungsschiene aufhalten
- STIHL Rapid Micro Harvester Sägeketten und STIHL Rollomatic E Harvester Führungsschienen sind nur für Holzerntemaschinen zugelassen. Der Einsatz auf Motorsägen und für andere Zwecke ist nicht zulässig
- Komponenten der Schneidgarnitur müssen in Kettenteilung und Treibglieddicke zueinander passen

deutsch

© ANDREAS STIHL AG & Co. KG, 2008
0456 690 0001. M4,5. A8. La. Printed in Germany

Gedruckt auf chlorfrei gebleichtem Papier.