SPARE PARTS CATALOGUE

BRUSHCUTTERS/CLEARING SAWS: HUSQVARNA 543RS

Spare Parts List

SPARE PARTS LIST

BRUSHCUTTERS/CLEARING SAWS

HUSQVARNA 543RS

R2 543RS ACCESSORIES

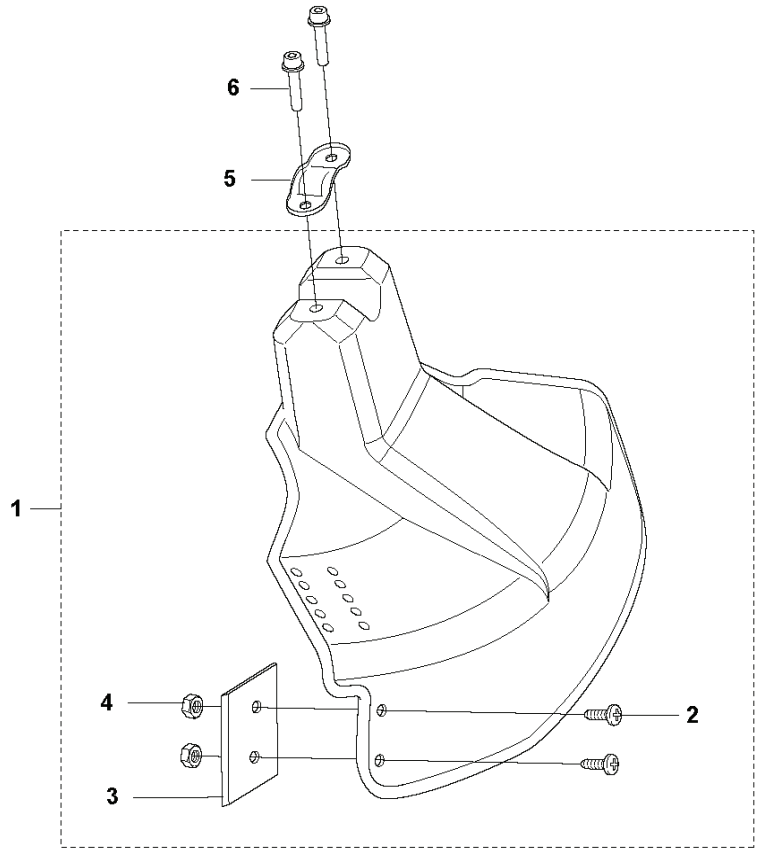

PXM_REF	PXM_ PARTNO	DESCRIPTION	PXM_REMARK	QTY.	
1	584404201	GUARDA DE SALPICADURAS		1	
2	510478301	TORNILLO		2	1
3	515586201	CUCHILLA		1	1
4	521000601	TUERCA		2	1
5	514363401	MORDAZA		1	
6	576590701	PERNO		2	

R1 543RS For China ACCESSORIES

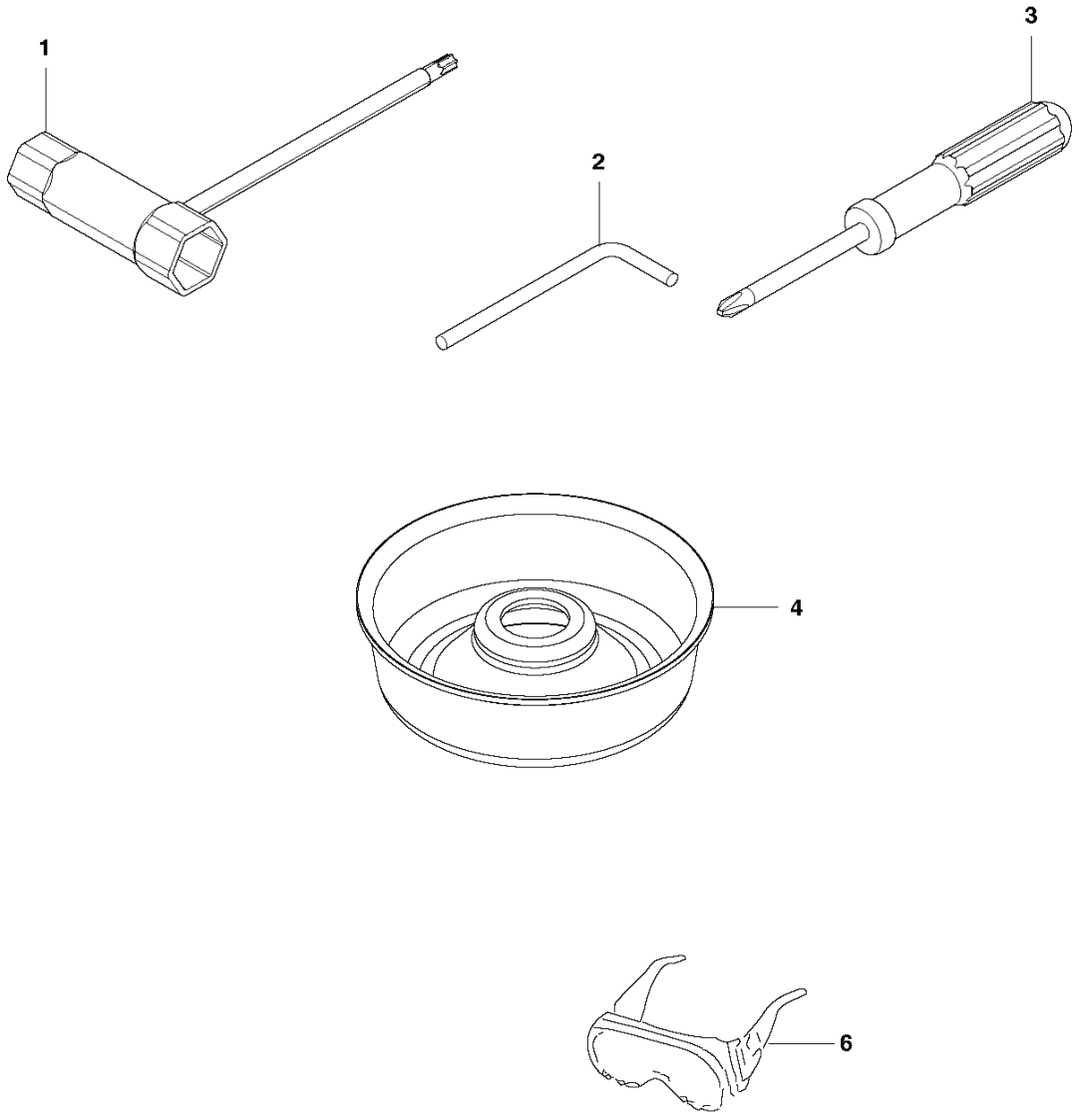

PXM_REF	PXM_ PARTNO	DESCRIPTION	PXM_REMARK	QTY.	
1	506686101	LLAVE COMBINADA		1	
2	505312001	HERRAMIENTA		1	
3	506689501	ARRASTRADOR		1	
4	528818101	CAZOLETA DE APOYO		1	
6	512609701	GOGGLE		1	

R1 543RS 20192200001-Current
ACCESSORIES

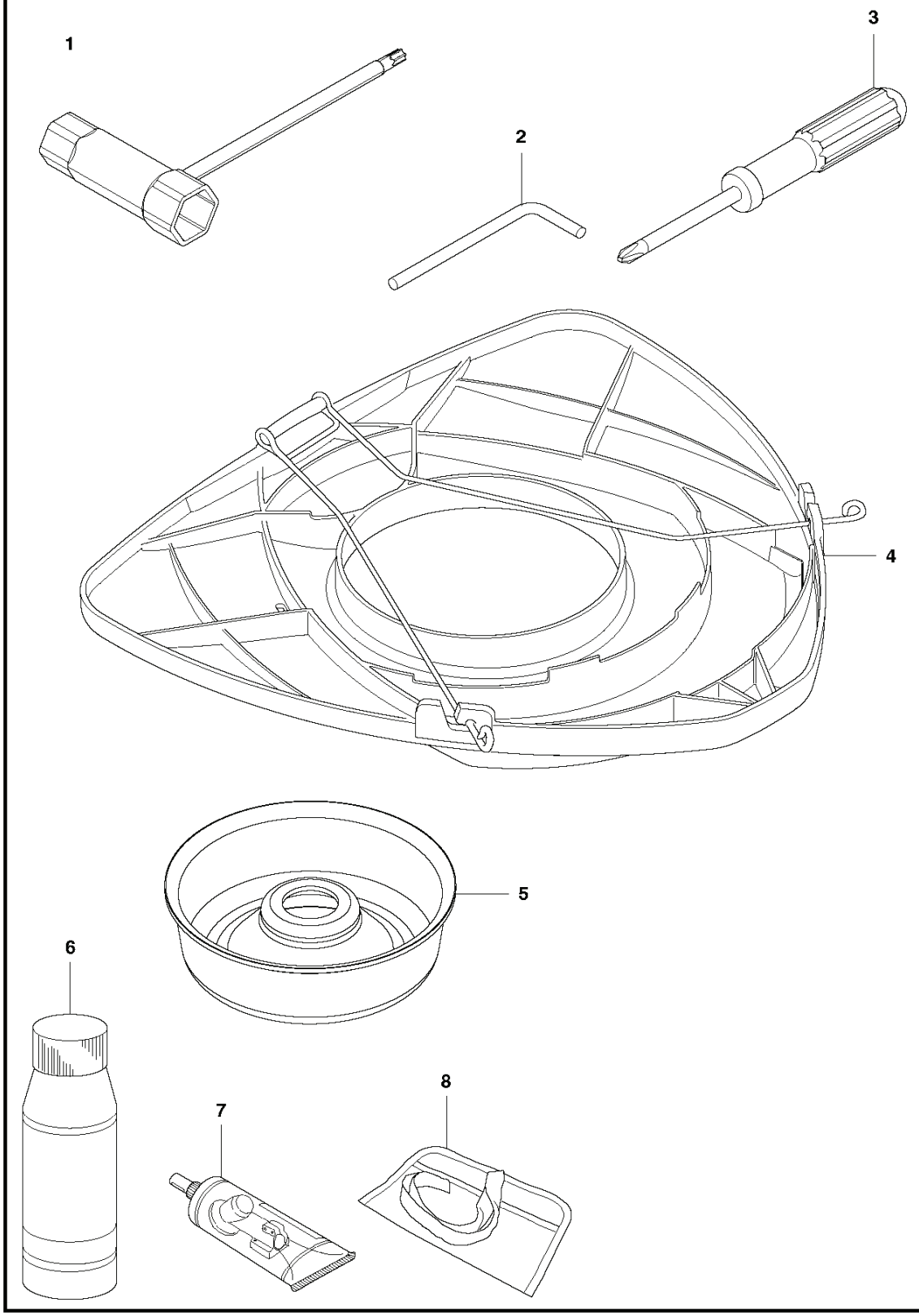

PXM_REF	PXM_ PARTNO	DESCRIPTION	PXM_REMARK	QTY.
1	506686101	LLAVE COMBINADA		1
2	505312001	HERRAMIENTA		1
3	506689501	ARRASTRADOR		1
4	544359101	PROTECCIÓN PARA TRANSPORTE		1
5	528818101	CAZOLETA DE APOYO		1
6	531009248	ACEITE DE FILTRO		1
7	503976401	GRASA		1
8	501192201	HERRAMIENTA		1

R2 543RS 20192200001-Current
ACCESSORIES

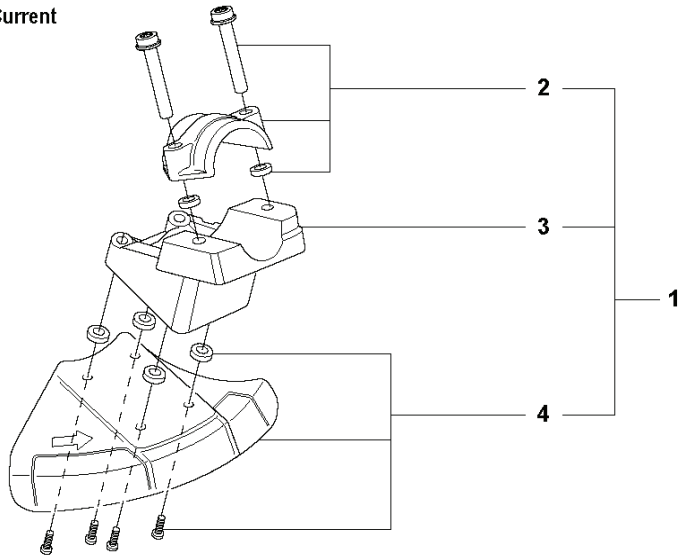

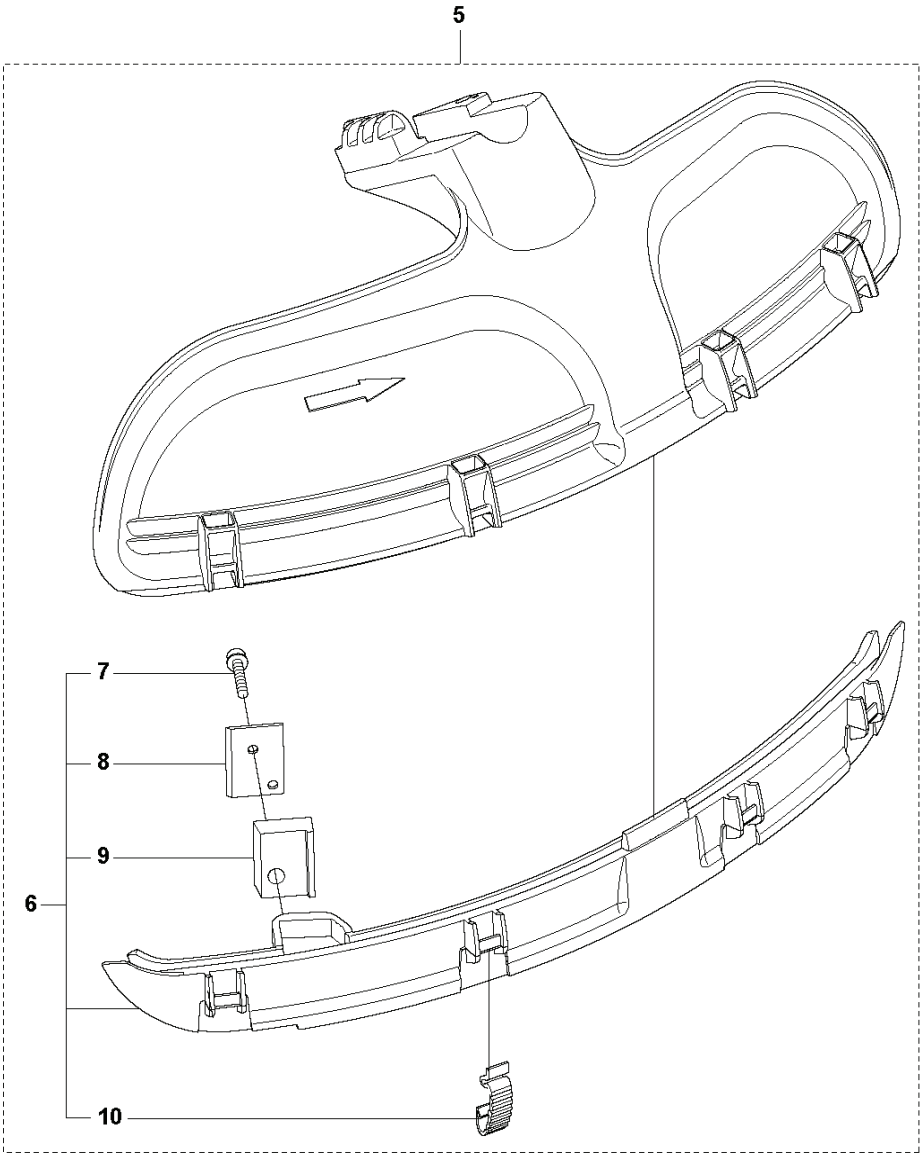

PXM_REF	PXM_ PARTNO	DESCRIPTION	PXM_REMARK	QTY.	
1	585293701	PROTECCIÓN DE CUCHILLA		1	
2	585293801	MORDAZA		1	1
3	581774501	ADAPTADOR		1	1
4	585293901	GUARDA		1	1
5	537331603	GUARDA DE SALPICADURAS		1	
6	537396303	GUARDA DE SALPICADURAS		1	5
7	503216825	TORNILLO IHSCFT		1	5, 6
8	503798802	CUCHILLA		1	5,6
9	544124501	RETENEDOR		1	5, 6
10	537387201	CIERRE DE RESORTE		4	5, 6

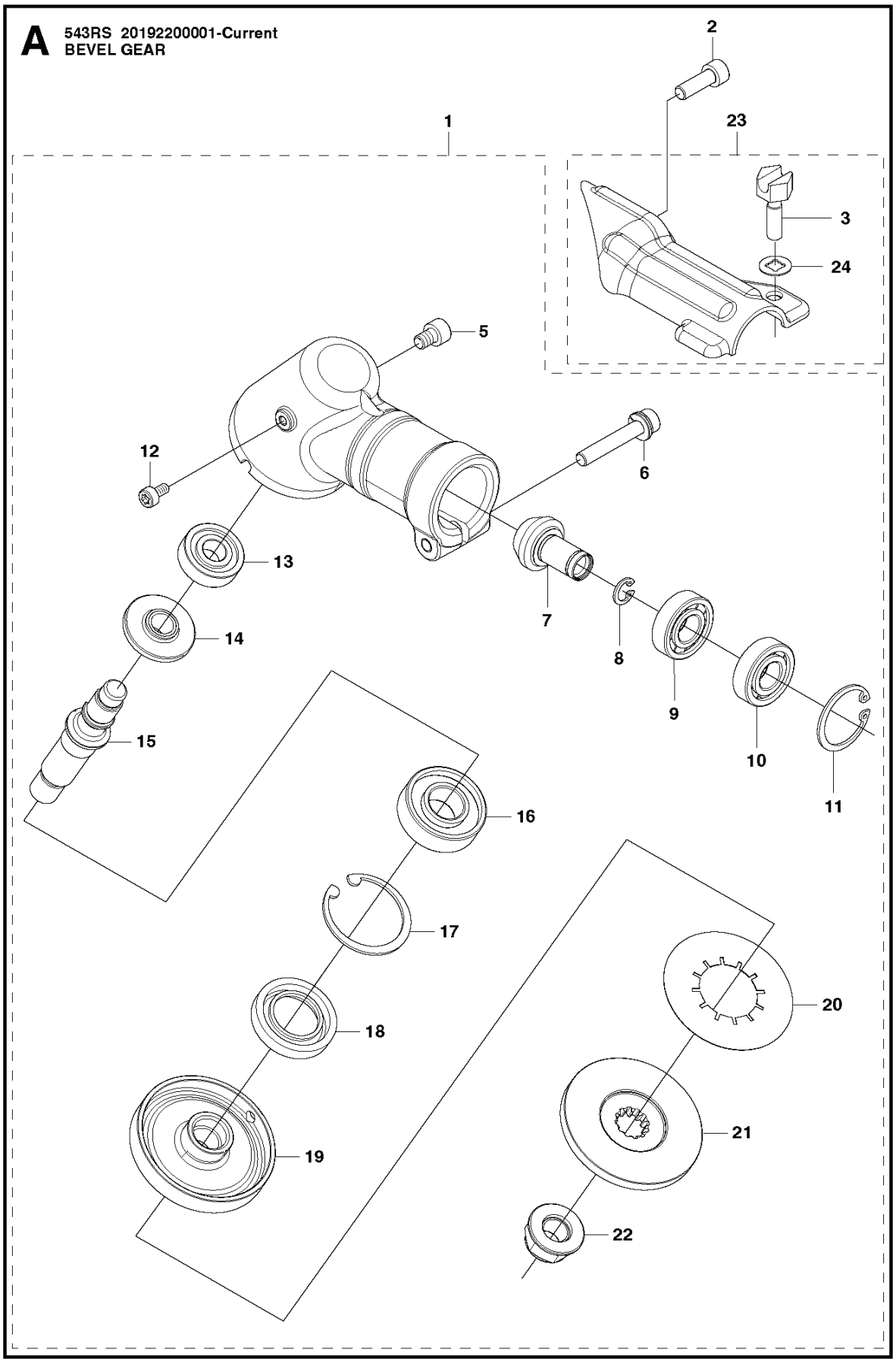
A
543RS 20192200001-Current
BEVEL GEAR
1
2
23
3
24
5
12
6
13
7
14
8
9
10
11
15
16
17
18
19
20
21
22

PXM_REF	PXM_ PARTNO	DESCRIPTION	PXM_REMARK	QTY.	
1	579076202	GEAR CASE		1	
2	574710801	PERNO		1	
3	537189501	TORNILLO		1	23
5	521862001	PERNO		1	1
6	521862401	PERNO		1	1
7	579076801	PIÑÓN	20182200001-Current	1	1
7	528818001	PIÑÓN	20113200001-20182200000	1	1
8	516124101	ANILLO DE SEGURIDAD		1	1
9	516127901	RODAMIENTO		1	1
10	516130001	RODAMIENTO		1	1
11	506609901	ANILLO DE SEGURIDAD		1	1
12	544362701	PERNO		1	1
13	505170201	RODAMIENTO		1	1
14	579076701	ENGRANAJE	20182200001-Current	1	1
14	528826201	ENGRANAJE	20113200001-20182200000	1	1
15	579076601	EJE	20182200001-Current	1	1
15	528815901	SHAFT,GEAR	20113200001-20182200000	1	1
16	516131701	RODAMIENTO		1	1
17	502849301	ANILLO DE SEGURIDAD		1	1
18	521522201	SELLO		1	1
19	579076901	HOLDER		1	1
20	579077001	PLACA		1	1
21	579077101	HOLDER		1	1
22	579076401	TUERCA		1	1
23	575778801	SOPORTE		1	
24	575677301	ARANDELA DE SEGURIDAD		1	23

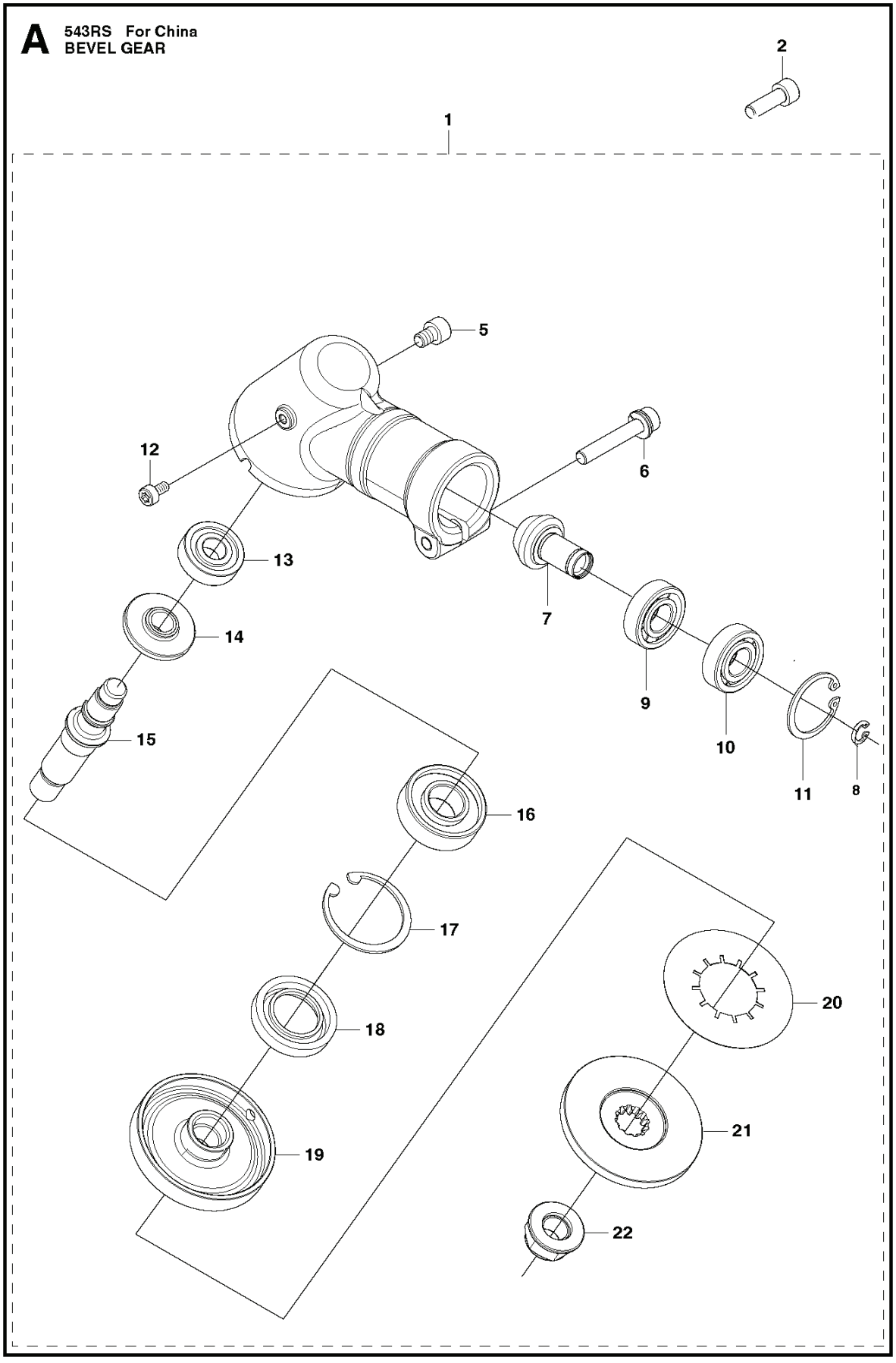
A
543RS For China
BEVEL GEAR
1
2
5
6
7
8
9
10
11
12
13
14
15
16
17
18
19
20
21
22

PXM_REF	PXM_ PARTNO	DESCRIPTION	PXM_REMARK	QTY.	
1	579076202	GEAR CASE		1	
2	506745601	PERNO		1	
5	521862001	PERNO		1	1
6	521862401	PERNO		1	1
7	579076801	PIÑÓN		1	1
8	516124101	ANILLO DE SEGURIDAD		1	1
9	516127901	RODAMIENTO		1	1
10	516130001	RODAMIENTO		1	1
11	506609901	ANILLO DE SEGURIDAD		1	1
12	544362701	PERNO		1	1
13	505170201	RODAMIENTO		1	1
14	579076701	ENGRANAJE		1	1
15	579076601	EJE		1	1
16	516131701	RODAMIENTO		1	1
17	502849301	ANILLO DE SEGURIDAD		1	1
18	521522201	SELLO		1	1
19	579076901	HOLDER		1	1
20	579077001	PLACA		1	1
21	579077101	HOLDER		1	1
22	579076401	TUERCA		1	1

Q2 543RS 20192200001-Current
CARBURETOR

WTEA-7A

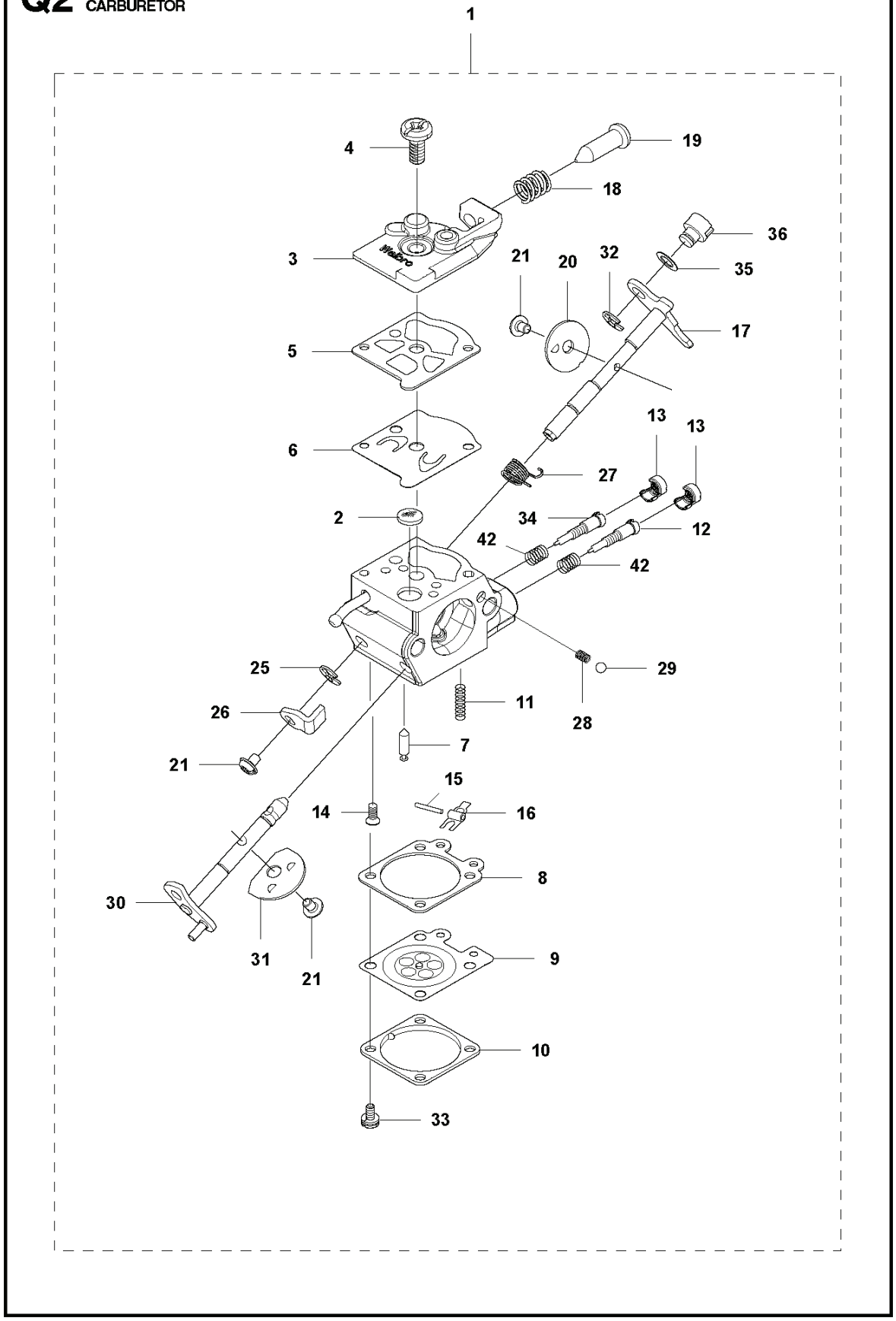

PXM_REF	PXM_ PARTNO	DESCRIPTION	PXM_REMARK	QTY.	
1	577992806	CARBURADOR	WTEA–7	1	
2	520957001	PANTALLA		1	1
3	577806901	CUBIERTA		1	1
4	520976301	TORNILLO		1	1
5	520954801	JUNTA		1	
6	596968101	BOMBA DE MEMBRANA		1	
7	521085401	VALVE.INLET		1	1
8	516972101	JUNTA		1	
9	577807001	MEMBRANA		1	
10	514189201	CUBIERTA		1	1
11	578895401	MUELLE		1	1
12	578913101	AGUJA		1	1
13	578913001	SOMBRERETE		2	1
14	577807101	TORNILLO		1	1
15	520977401	CLAVIJA		1	1
16	577807201	PALANCA		1	1
17	578895501	EJE		1	1
18	513593201	MUELLE		1	1
19	577815701	TORNILLO		1	1
20	514251901	VALVE.THROTTLE		1	1
21	520759801	TORNILLO		3	1
25	505056501	ANILLO		1	1
26	577815801	PALANCA		1	1
27	577815501	MUELLE		1	1
28	514243301	SPRING.CHOKE		1	1
29	514242601	BOLA		1	1
30	593172101	EJE		1	1
31	579367101	VÁLVULA		1	1
32	506738601	ANILLO RETENEDOR		1	1
33	520978801	SCREW ASSY		4	1
34	578912901	AGUJA		1	1
35	516524201	ARANDELA		1	1
36	513400801	PASADOR		1	1
42	578912801	MUELLE	SPRING	2	1

Q 543RS For China
CARBURETOR

WTEA-10A

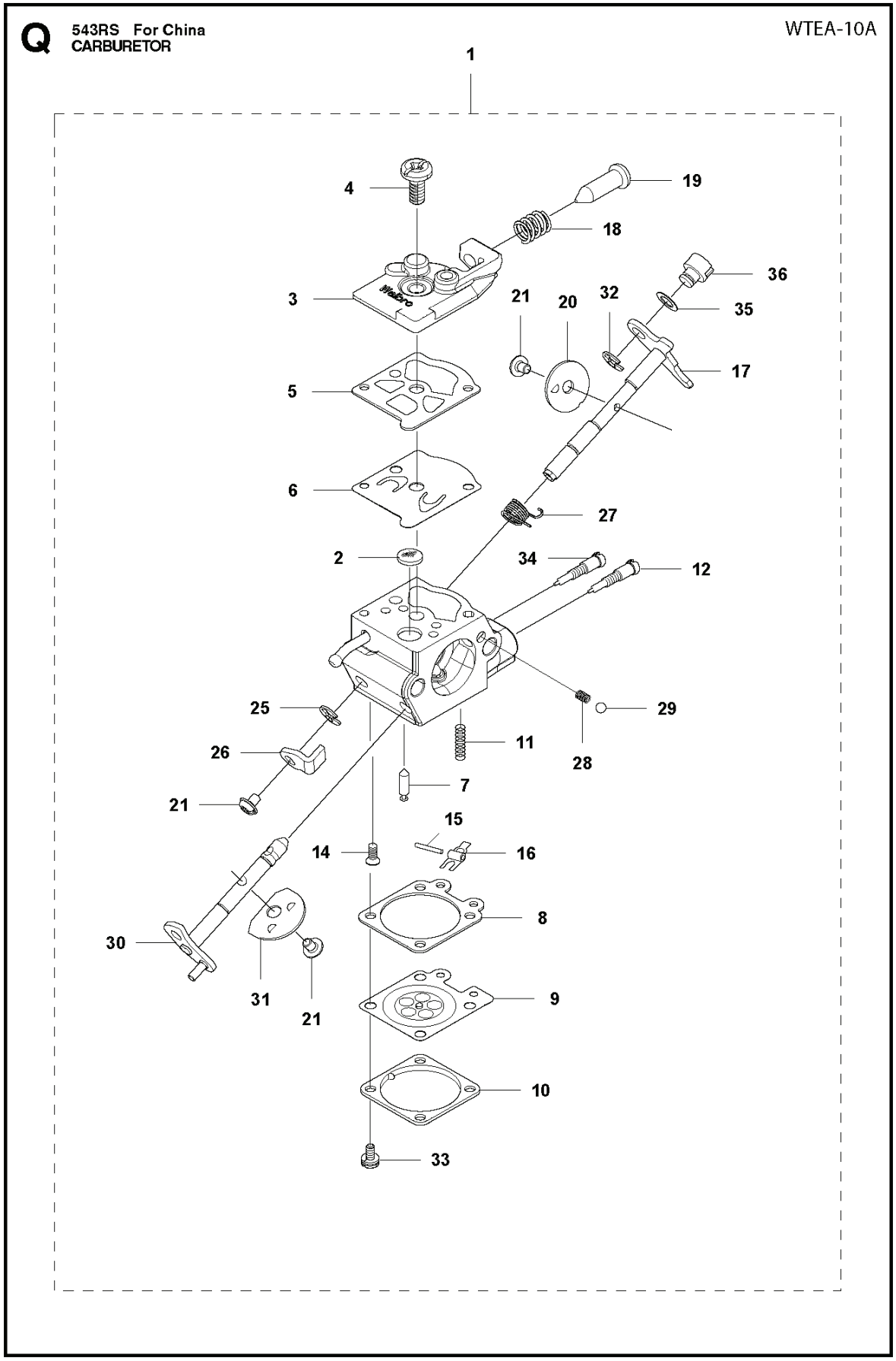

PXM_REF	PXM_ PARTNO	DESCRIPTION	PXM_REMARK	QTY.	
1	588777003	CARBURADOR	WTEA–10A	1	
2	520957001	PANTALLA		1	1
3	577806901	CUBIERTA		1	1
4	520976301	TORNILLO		1	1
5	520954801	JUNTA		1	1
6	596968101	BOMBA DE MEMBRANA		1	1
7	521085401	VALVE.INLET		1	1
8	516972101	JUNTA		1	1
9	577807001	MEMBRANA		1	1
10	514189201	CUBIERTA		1	1
11	578895401	MUELLE		1	1
12	582147901	AGUJA		1	1
14	577807101	TORNILLO		1	1
15	520977401	CLAVIJA		1	1
16	577807201	PALANCA		1	1
17	578895501	EJE		1	1
18	513593201	MUELLE		1	1
19	577815701	TORNILLO		1	1
20	501706901	VÁLVULA DE ACELERADOR		1	1
21	520759801	TORNILLO		3	1
25	505056501	ANILLO		1	1
26	577815801	PALANCA		1	1
27	577815501	MUELLE		1	1
28	514243301	SPRING.CHOKE		1	1
29	514242601	BOLA		1	1
30	593172101	EJE		1	1
31	579367101	VÁLVULA		1	1
32	506738601	ANILLO RETENEDOR		1	1
33	520978801	SCREW ASSY		4	1
34	582147801	AGUJA		1	1
35	516524201	ARANDELA		1	1
36	513400801	PASADOR		1	1

J 543RS For China
CARBURETOR & AIRFILTER

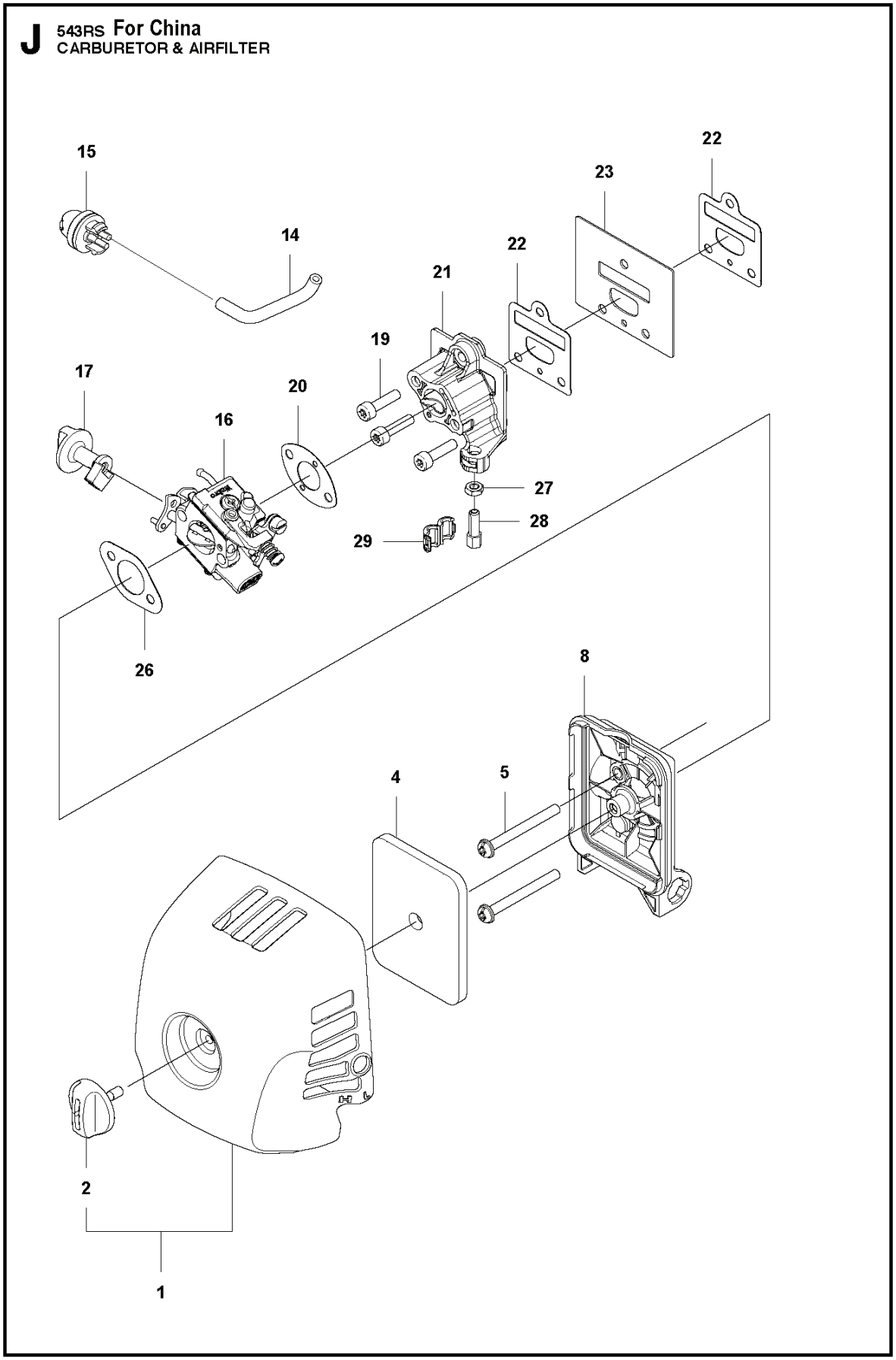

PXM_REF	PXM_ PARTNO	DESCRIPTION	PXM_REMARK	QTY.	
1	577980002	CUBIERTA DE FILTRO DE AIRE		1	
2	577979801	TURNING KNOB		1	1
4	501185001	FILTRO DE AIRE		1	
5	521515501	TORNILLO		2	
8	576685501	SOPORTE		1	
14	577509501	TUBO		1	
15	503936601	PURGE		1	
16	588777003	CARBURADOR		1	
17	577133101	MANDO DE ESTRANGULADOR		1	
19	506689001	PERNO		3	
20	577673801	JUNTA		1	
21	576685801	ESPACIADOR		1	
22	576785401	JUNTA		2	
23	578115301	PLACA		1	
26	577882402	JUNTA		1	
27	510487401	TUERCA		1	
28	577177201	TORNILLO		1	
29	577133201	ARTICULACIÓN		1	

J 543RS 20192200001-Current
CARBURETOR & AIRFILTER

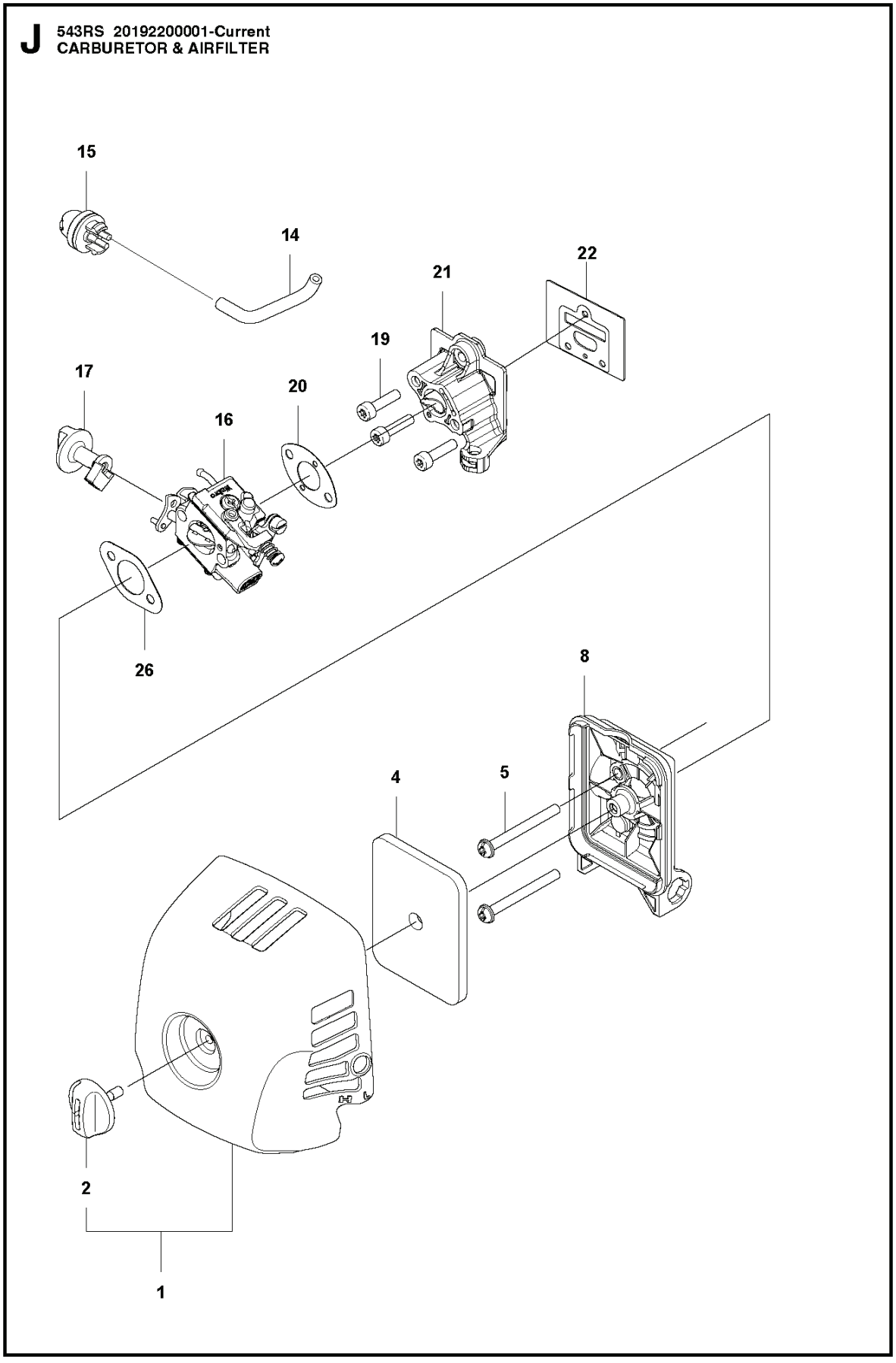

PXM_REF	PXM_ PARTNO	DESCRIPTION	PXM_REMARK	QTY.	
1	577980002	CUBIERTA DE FILTRO DE AIRE		1	
2	577979801	TURNING KNOB		1	1
4	577926701	FILTRO DE AIRE		1	
5	521515501	TORNILLO		2	
8	576685501	SOPORTE		1	
14	577509501	TUBO		1	
15	503936601	PURGE		1	
16	577992806	CARBURADOR		1	
17	577133101	MANDO DE ESTRANGULADOR		1	
19	506689001	PERNO		3	
20	577673801	JUNTA		1	
21	576685801	ESPACIADOR		1	
22	585996601	JUNTA		1	
26	577882402	JUNTA		1	

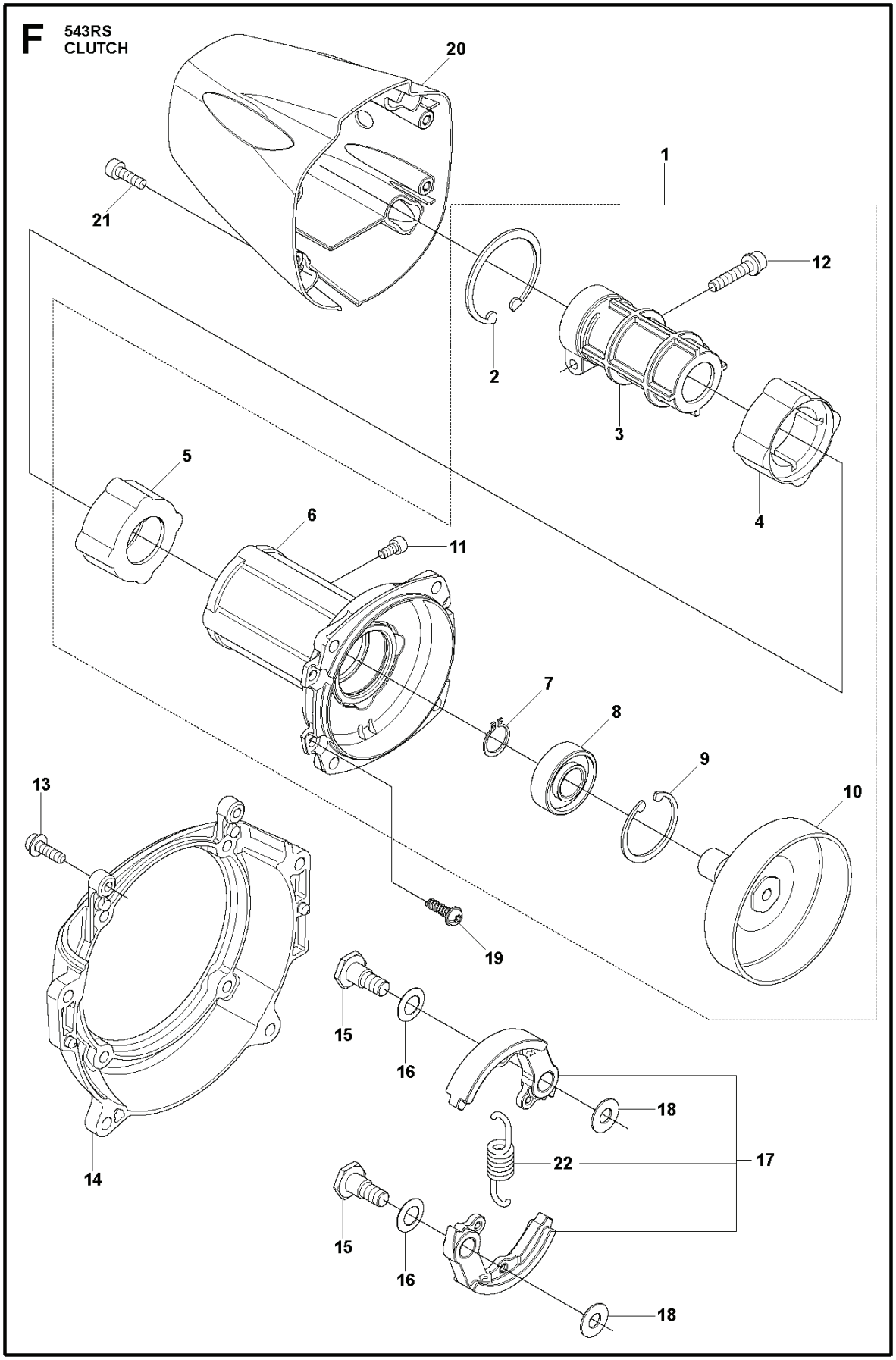
F
543RS
CLUTCH
20
21
1
2
12
3
4
5
6
11
7
8
9
10
13
19
15
16
18
22
17
14
15
16
18

PXM_REF	PXM_ PARTNO	DESCRIPTION	PXM_REMARK	QTY.	
1	528815702	CARCASA COMPLETA		1	
2	516126401	ANILLO DE SEGURIDAD		1	1
3	521665001	MORDAZA		1	1
4	521665201	AMORTIGUADOR		1	1
5	521665101	AMORTIGUADOR		1	1
6	521664901	CARCASA		1	1
7	516124201	ANILLO DE SEGURIDAD		1	1
8	516131701	RODAMIENTO		1	1
9	502849301	ANILLO DE SEGURIDAD		1	1
10	591425801	TAMBOR		1	1
11	529268101	PERNO		1	1
12	521862301	PERNO		1	1
13	515391301	PERNO		4	
14	592874903	CUBIERTA DE VENTILADOR		1	
15	505297801	TORNILLO		2	
16	505298101	ARANDELA		2	
17	597557301	EMBRAGUE COMPLETO		1	
18	505298001	ARANDELA		2	
19	521517901	TORNILLO		4	
20	528815601	CUBIERTA		1	
21	523019001	PERNO		4	
22	597578201	MUELLE		1	

P 543RS
CRANKCASE

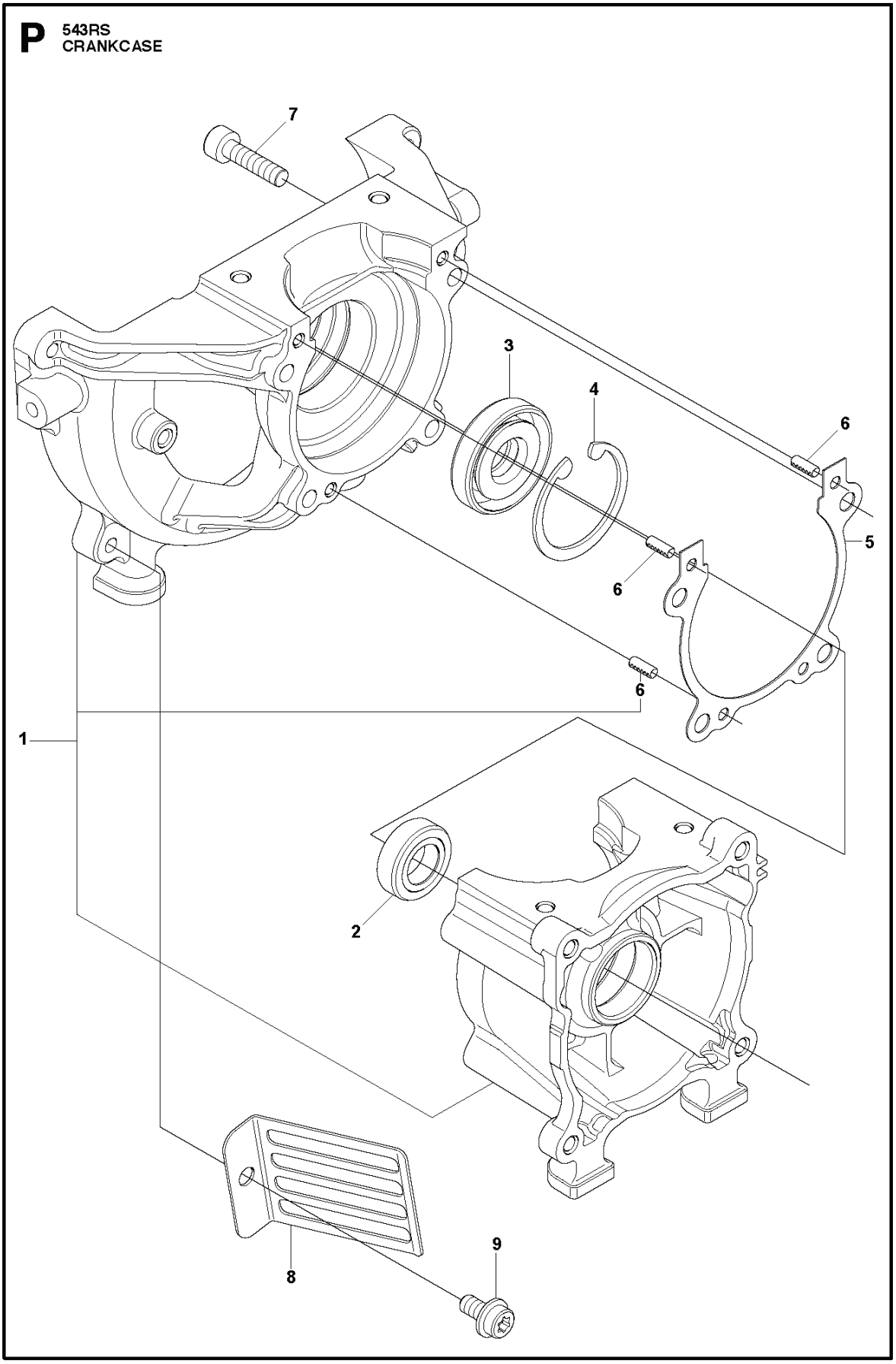

PXM_REF	PXM_ PARTNO	DESCRIPTION	PXM_REMARK	QTY.	
1	521623504	CAJA		1	
2	504121501	JUNTA		1	
3	505296701	SELLO		1	
4	504121001	ANILLO DE SEGURIDAD		1	
5	521623601	JUNTA		1	
6	505296101	CLAVIJA		3	1
7	504114301	TORNILLO		4	
8	515412601	GUARDA		1	
9	521515901	PERNO		1	

N 543RS
CRANK SHAFT

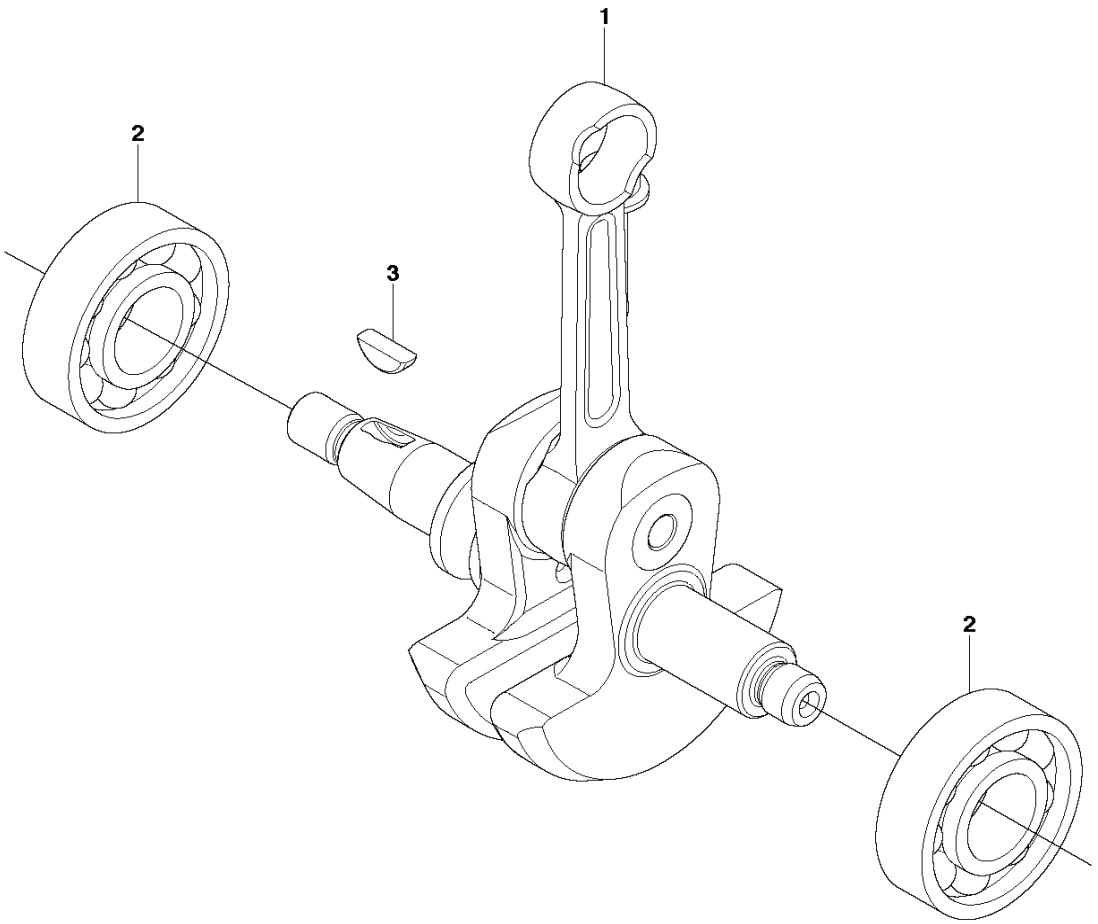

PXM_REF	PXM_ PARTNO	DESCRIPTION	PXM_REMARK	QTY.	
1	521623901	SHAFT-COMP		1	
2	597610801	RODAMIENTO		2	
3	506689401	TECLA		1	

G 543RS
CYLINDER COVER

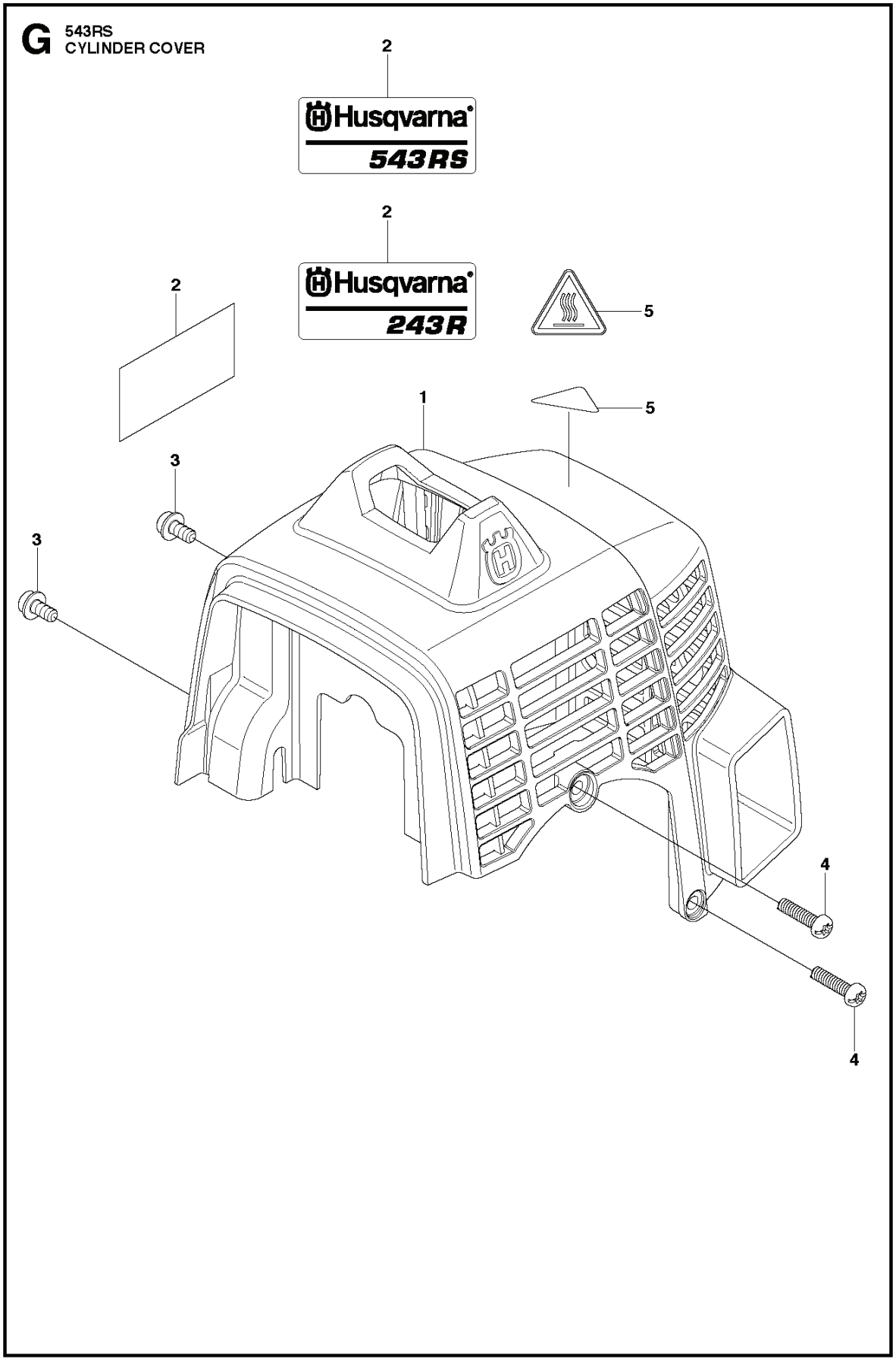

PXM_REF	PXM_ PARTNO	DESCRIPTION	PXM_REMARK	QTY.	
1	579349501	CUBIERTA		1	
2	578420901	ADHESIVO	543RS	1	
3	521515901	PERNO		2	
4	521863601	TORNILLO		2	
5	521553601	ETIQUETA	Except China	1	

M 543RS
CYLINDER & PISTON

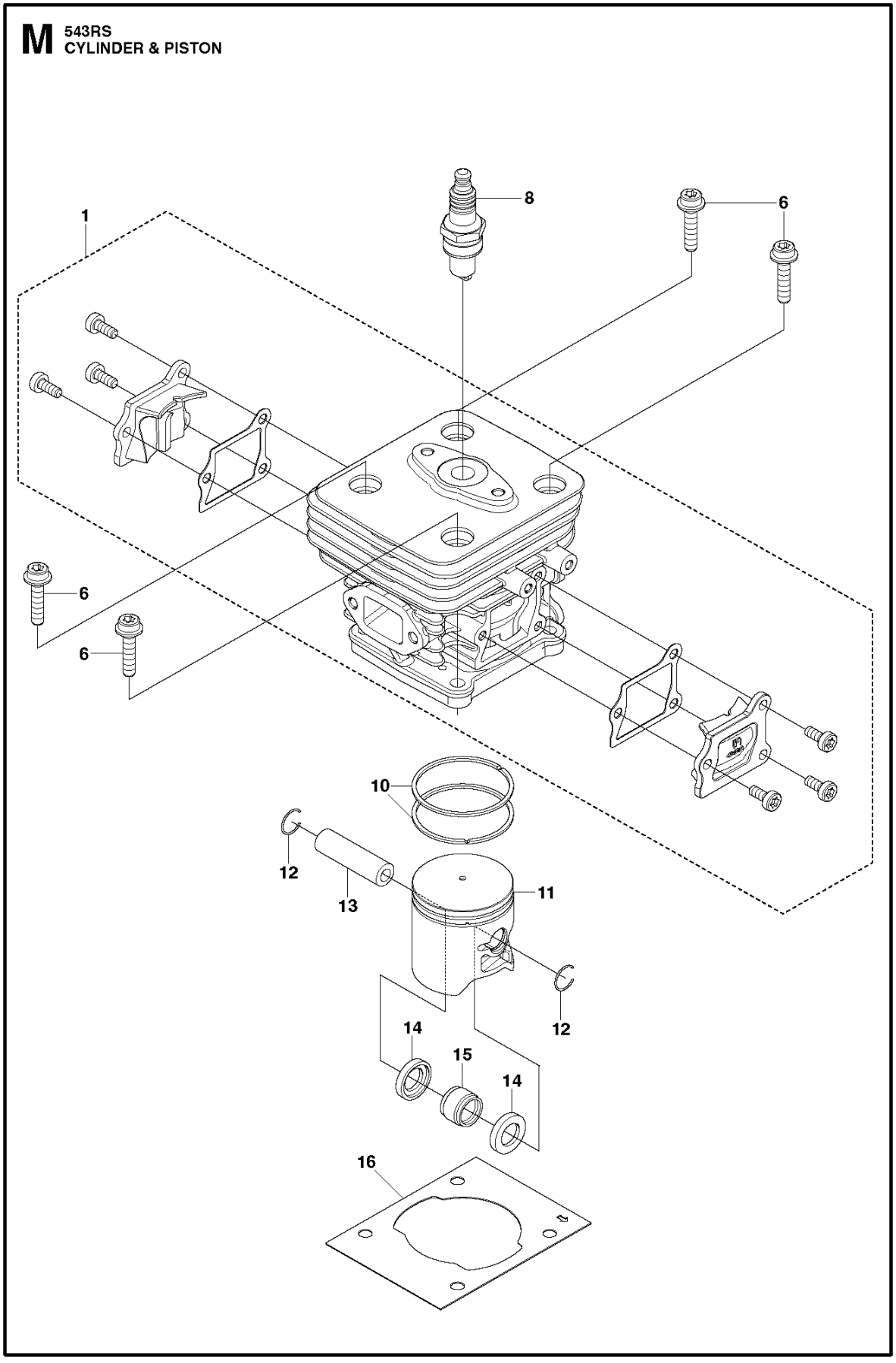

PXM_REF	PXM_ PARTNO	DESCRIPTION	PXM_REMARK	QTY.
1	577409502	CILINDRO	243R, 543RS	1
6	506745201	PERNO		4
8	578059501	BUJÍA		1
10	510918001	SEGMENTO DE PISTÓN		2
11	577639801	PISTÓN	243R, 543RS	1
12	516283001	ANILLO		2
13	521522701	PLUMA		1
14	513752401	ARANDELA		2
15	505297301	RODAMIENTO		1
16	521622001	JUNTA		1

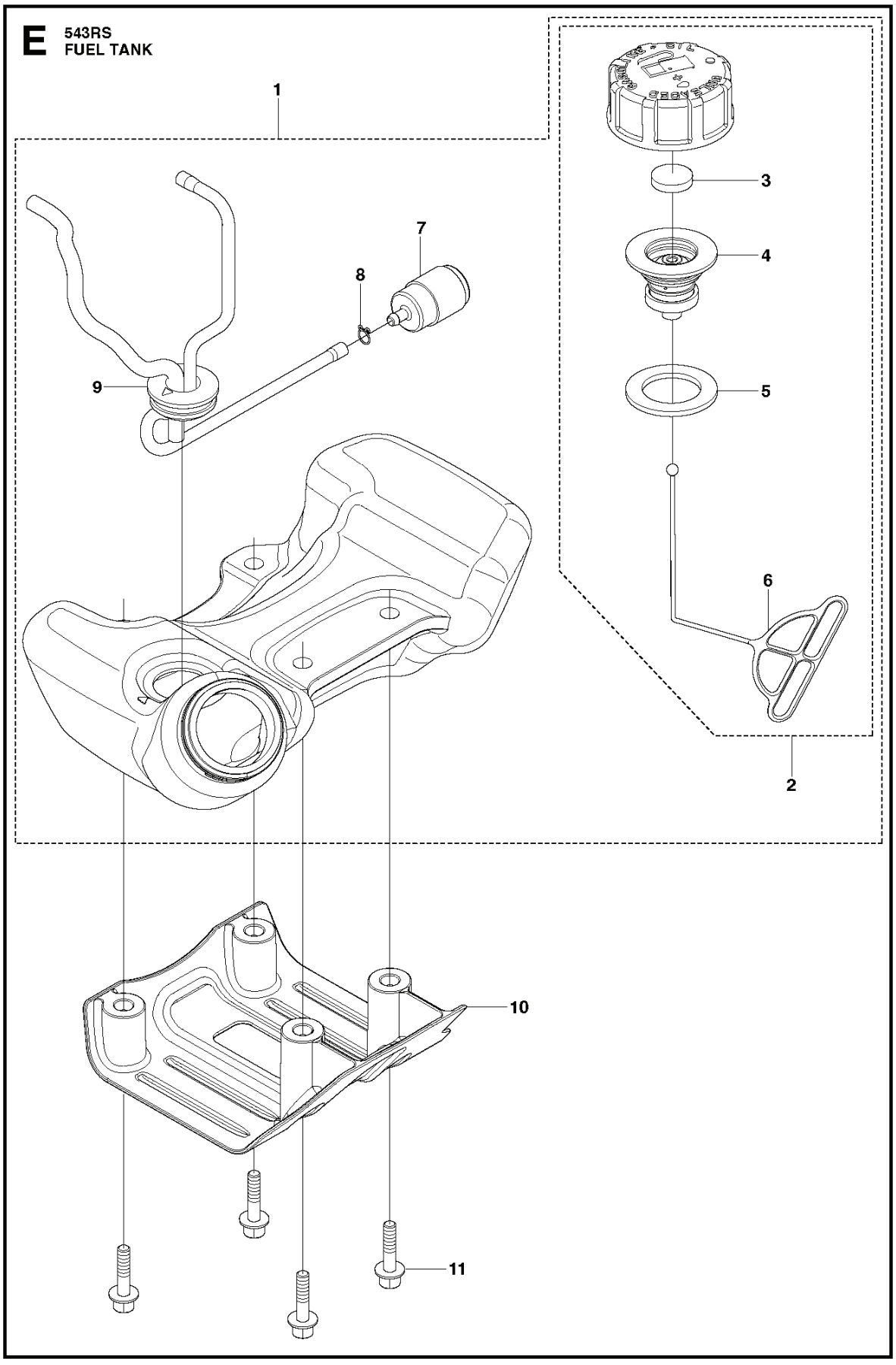
E
543RS
FUEL TANK
1
2
3
4
5
6
7
8
9
10
11

PXM_REF	PXM_ PARTNO	DESCRIPTION	PXM_REMARK	QTY.	
1	593170301	DEPÓSITO		1	
2	504117701	TAPÓN DE DEPÓSITO COMPLETO		1	1
3	506746801	FILTRO		1	1,2
4	515369401	HOLDER		1	1,2
5	506744301	EMBALAJE		1	1,2
6	504117901	HOLDER		1	1,2
7	503443201	FILTRO DE COMBUSTIBLE		1	1
8	506707001	MORDAZA		1	1
9	596630409	MANGUERA DE COMBUSTIBLE	243R, 543RS	1	1
10	528706601	GUARD,TANK		1	
11	521516901	PERNO		4	

C 543RS For China
HANDLE

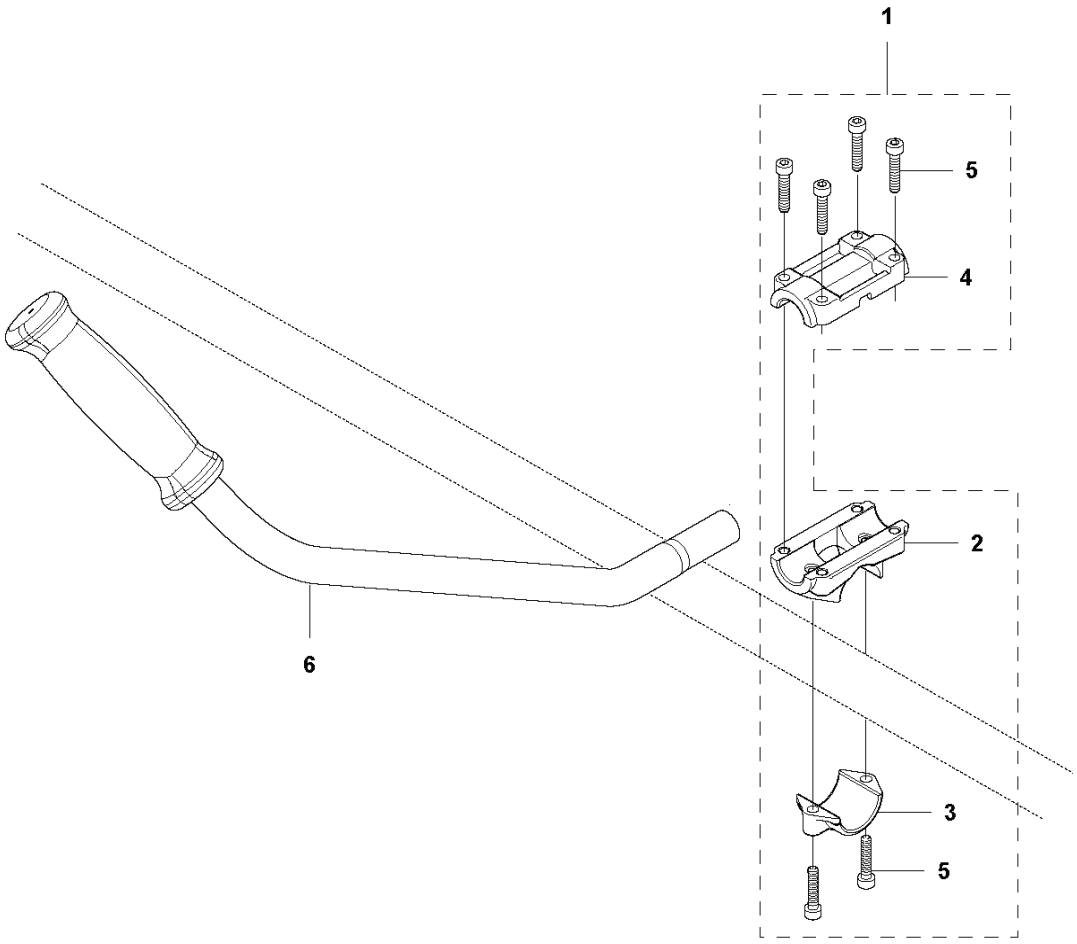

PXM_REF	PXM_ PARTNO	DESCRIPTION	PXM_REMARK	QTY.	
1	577983001	SOPORTE DE EMPUÑADURA		1	
2	505294701	SOPORTE		1	1
3	505294801	SOMBRERETE		1	1
4	505294901	SOMBRERETE		1	1
5	512845701	PERNO		6	1
6	512550101	EMPUÑADURA		1	

C 543RS 20192200001-Current
HANDLE

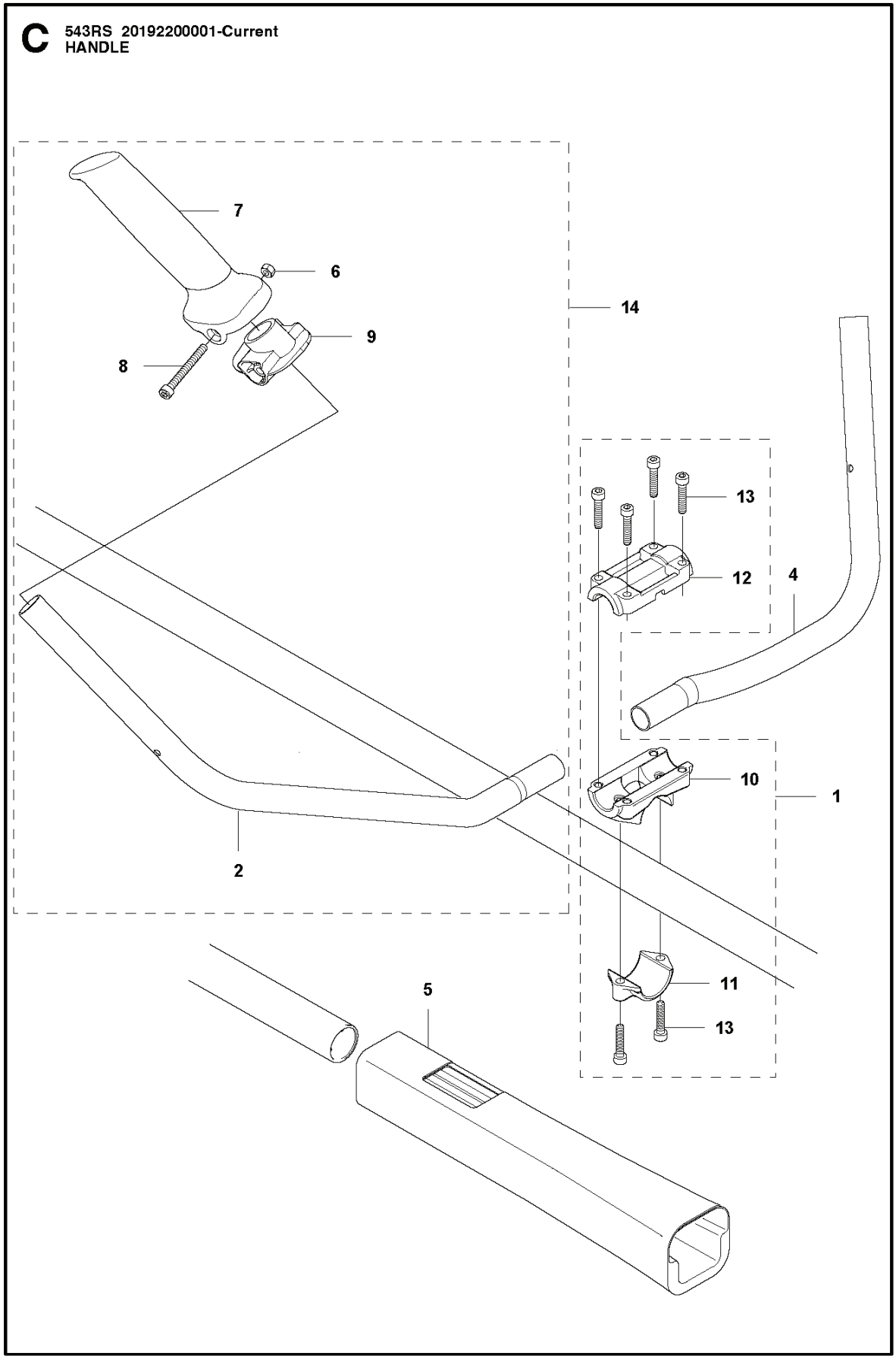

PXM_REF	PXM_ PARTNO	DESCRIPTION	PXM_REMARK	QTY.	
1	577983001	SOPORTE DE EMPUÑADURA		1	
2	528817501	EMPUÑADURA		1	14
4	528817401	EMPUÑADURA		1	
5	521538701	PROTECCIÓN		1	
6	575960601	TUERCA		1	14
7	537172802	EMPUÑADURA		1	14
8	503207450	TORNILLO		1	14
9	537172901	CUBIERTA		1	14
10	505294701	SOPORTE		1	1
11	505294801	SOMBRERETE		1	1
12	505294901	SOMBRERETE		1	1
13	512845701	PERNO		6	1
14	528817801	EMPUÑADURA		1	

S 543RS 20192200001-Current
HARNESS

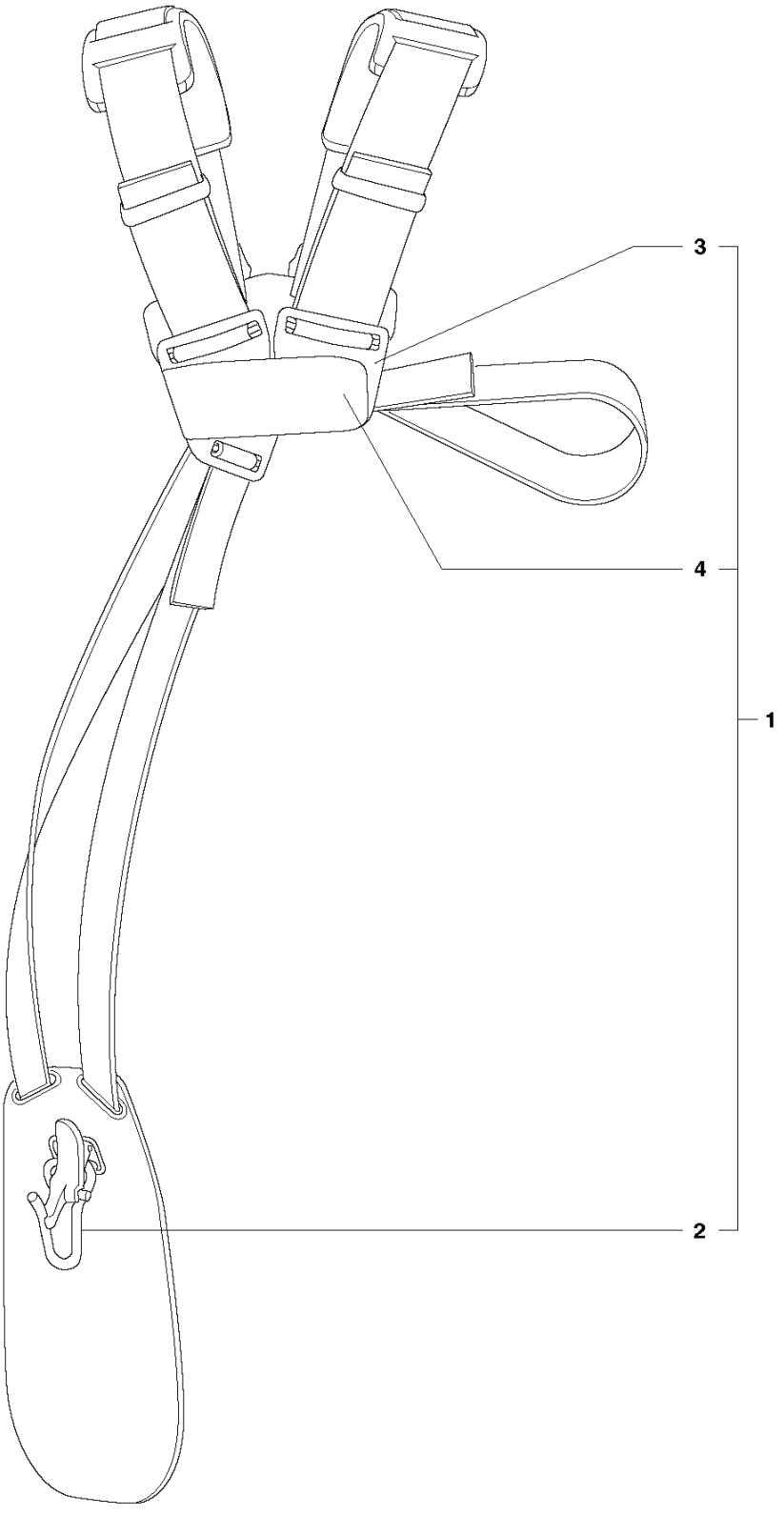

PXM_REF	PXM_ PARTNO	DESCRIPTION	PXM_REMARK	QTY.	
1	537216301	ARNÉS		1	
2	502022802	CANCHO PARA COLGAR		1	1
3	503734001	FRONT PIECE		1	1
4	503734102	HEBILLA		1	1

S 543RS For China
HARNESS

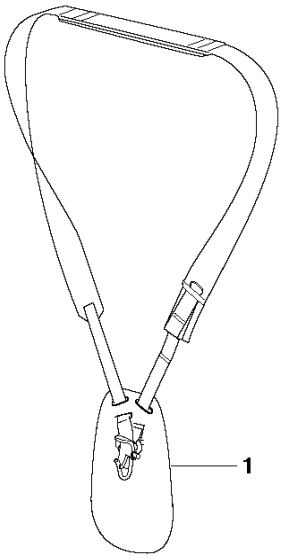

PXM_REF	PXM_ PARTNO	DESCRIPTION	PXM_REMARK	QTY.	
1	588567801	ARNÉS		1	

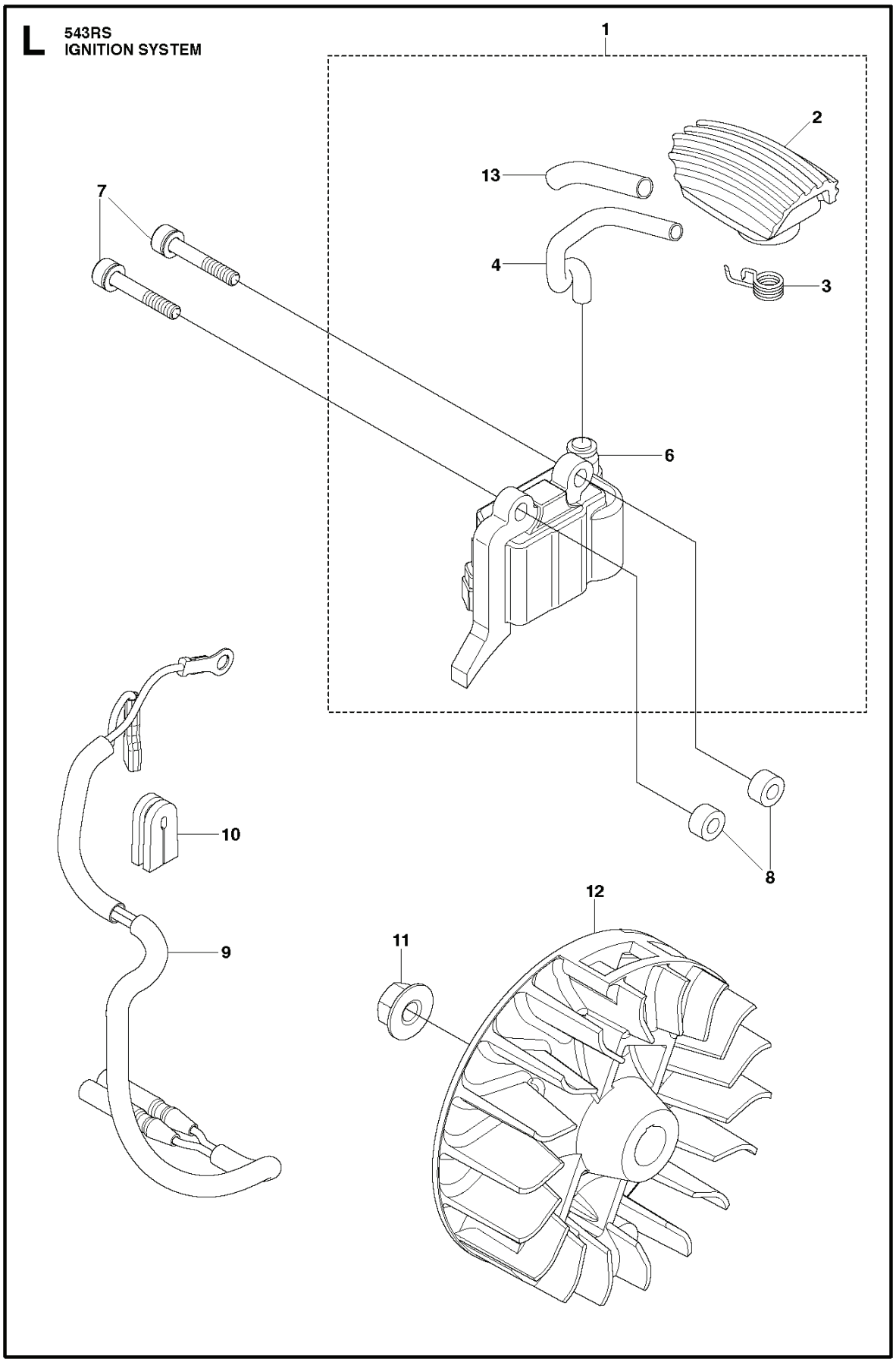
L
543RS
IGNITION SYSTEM
1
2
13
7
4
3
6
10
8
12
11
9

PXM_REF	PXM_ PARTNO	DESCRIPTION	PXM_REMARK	QTY.	
1	577133903	MÓDULO DE ENCENDIDO ENSAMBLADO	243R, 543RS	1	
2	521610001	TAPACUBOS		1	1
3	506655201	MUELLE		1	1
4	585094701	CABLE DE ENCENDIDO	243R, 543RS	1	
6	505042801	TAPACUBOS		1	1
7	521515801	PERNO		2	
8	588171401	ARANDELA SEPARADORA		2	
9	577574901	CORDÓN	243R, 543RS	1	
10	506615901	OJAL PARA CABLE		1	
11	504118001	TUERCA		1	
12	583918901	VOLANTE	243R, 543RS	1	
13	579453601	TUBO	243R, 543RS	1	

H 543RS 20192200001-Currenth
MUFFLER

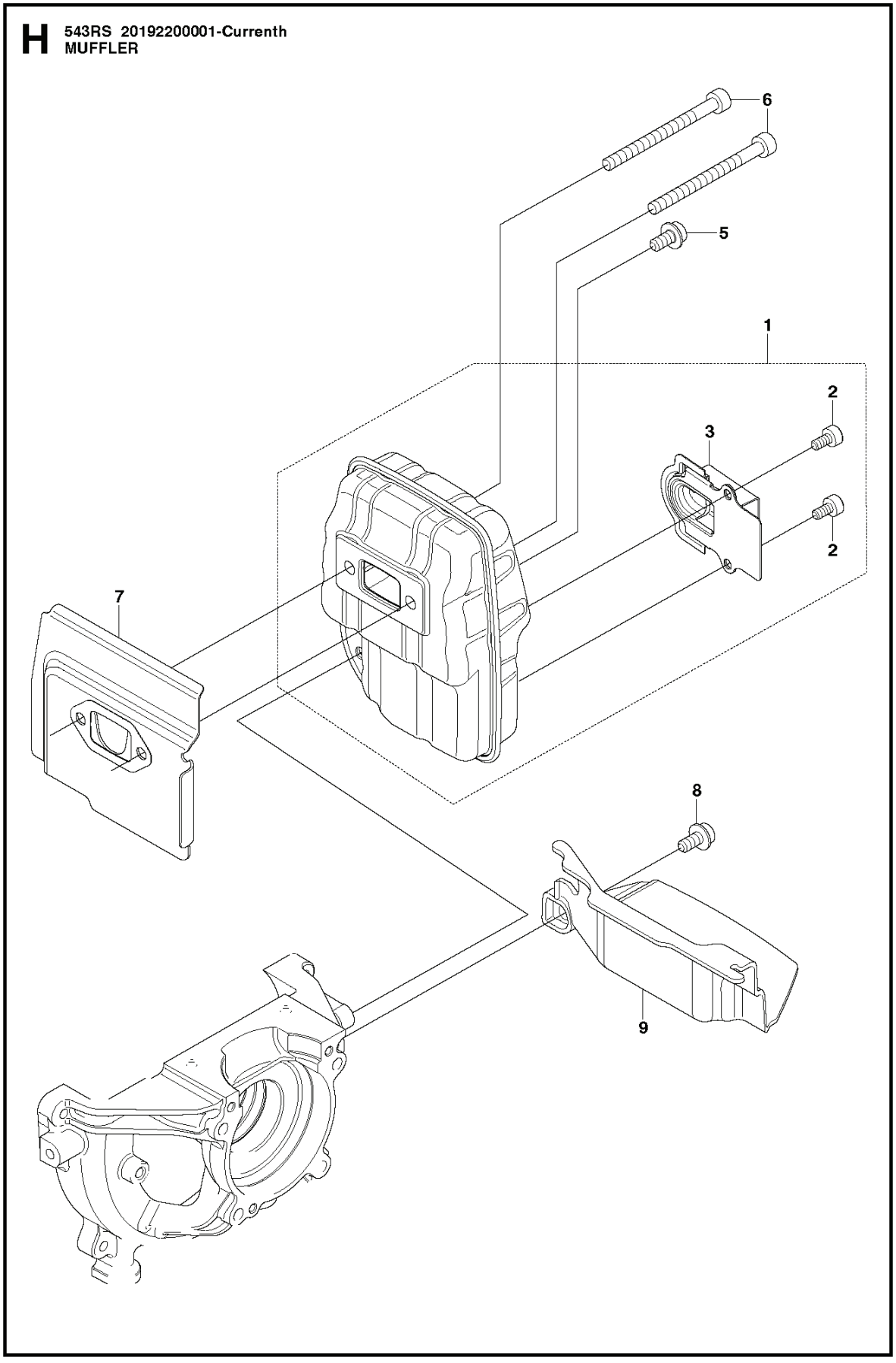

PXM_REF	PXM_ PARTNO	DESCRIPTION	PXM_REMARK	QTY.	
1	577980301	SILENCIADOR	243R, 543RS	1	
2	544362701	PERNO		2	1
3	521623401	GUÍA		1	1
5	521515901	PERNO		1	
6	504114301	TORNILLO	243R, 543RS	2	
7	577804101	JUNTA		1	
8	521515901	PERNO		1	
9	586348401	GUARDA DE SILENCIADOR		1	

H 543RS For china
MUFFLER

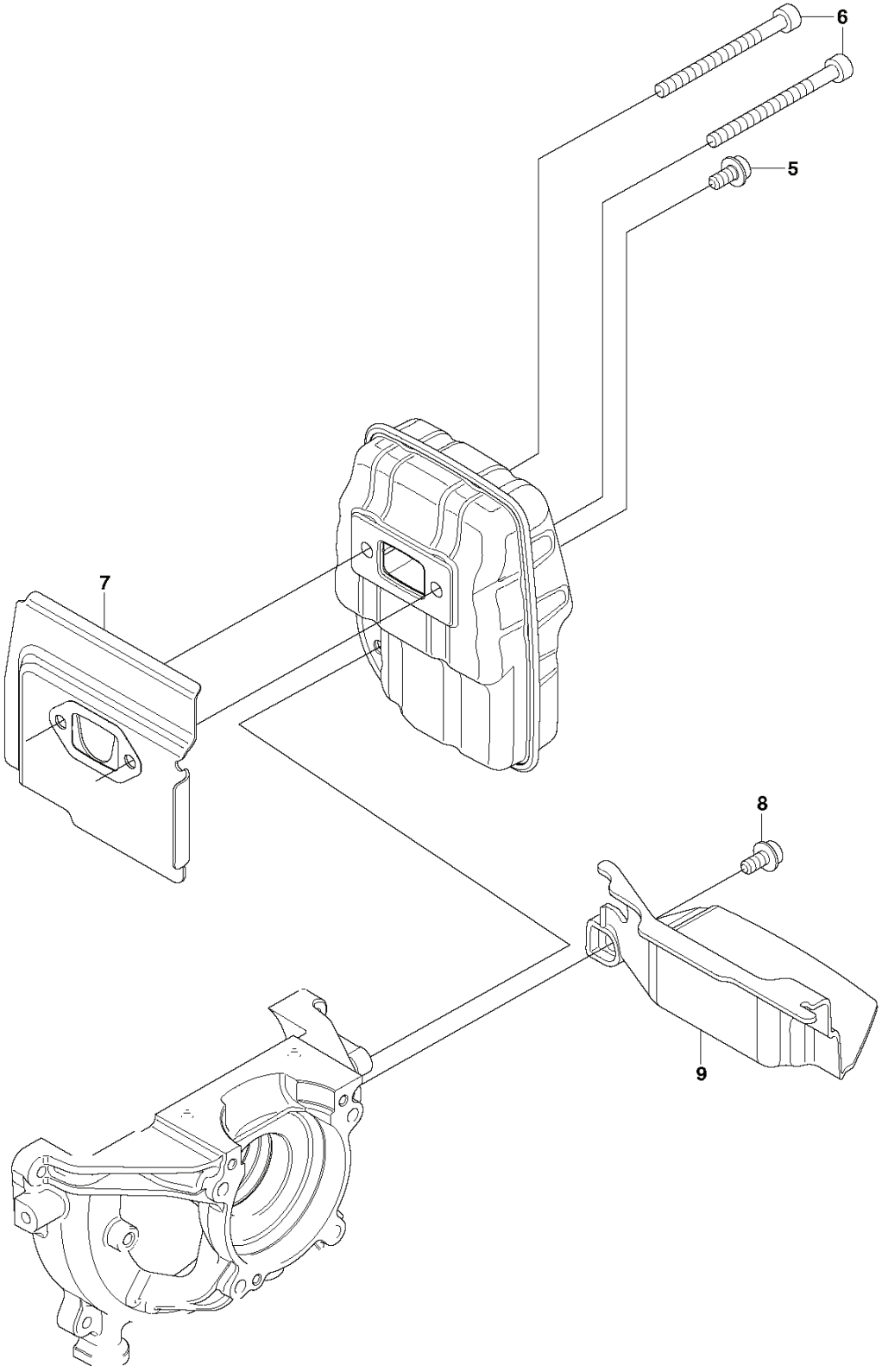

PXM_REF	PXM_ PARTNO	DESCRIPTION	PXM_REMARK	QTY.
1	581920702	SILENCIADOR		1
5	521515901	PERNO		1
6	504114301	TORNILLO		2
7	577804101	JUNTA		1
8	521515901	PERNO		1
9	586348401	GUARDA DE SILENCIADOR		1

B 543RS 20113200001-20140400000
SHAFT

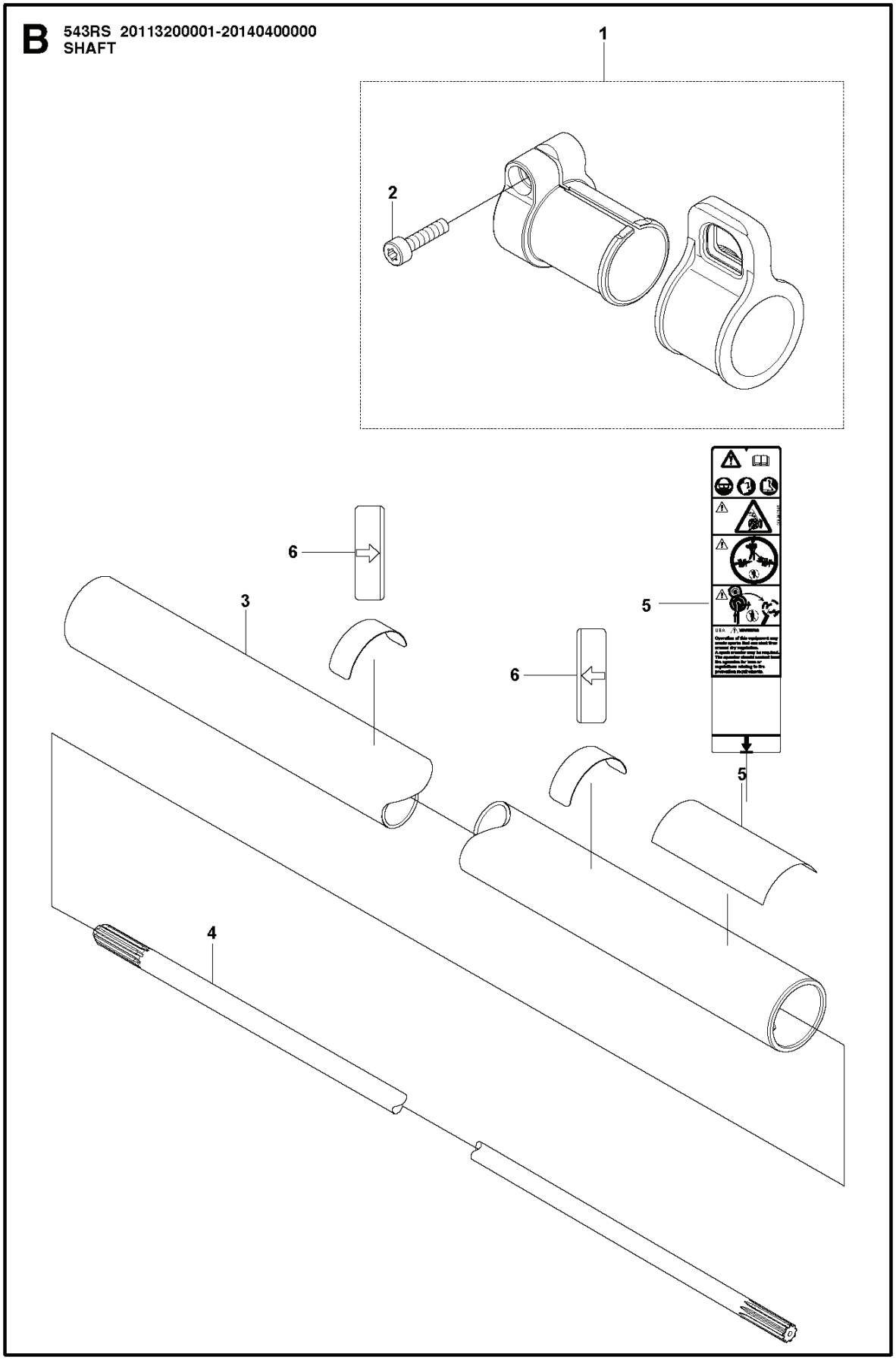

PXM_REF	PXM_ PARTNO	DESCRIPTION	PXM_REMARK	QTY.	
1	521668001	HANGER-ASSY		1	
2	504114301	TORNILLO		1	1
3	528815801	TUBO		1	
4	583943201	EJE PROPULSOR		1	
5	589295101	ETIQUETA		1	
6	505295801	ETIQUETA		2	

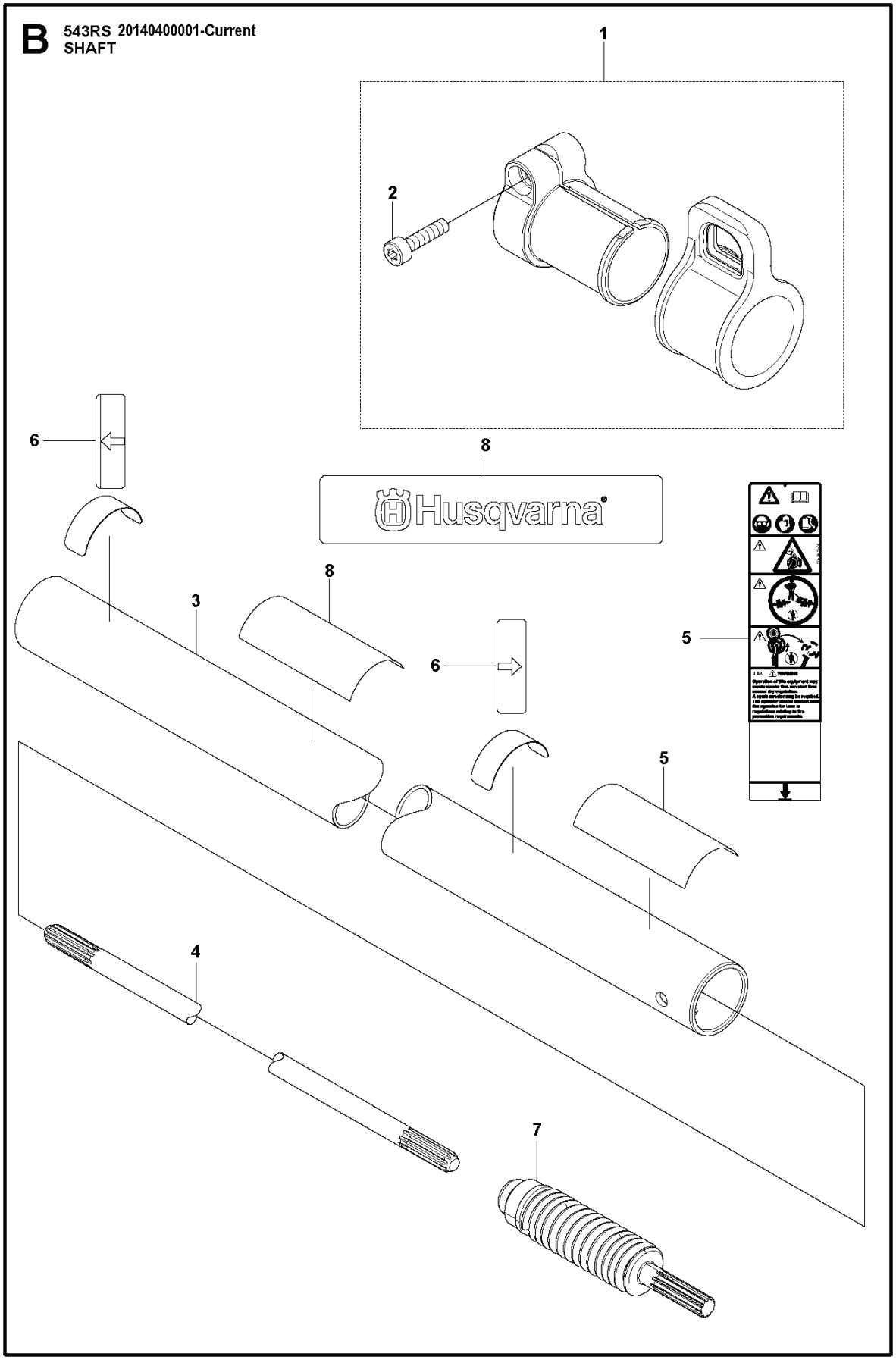
B
543RS 20140400001-Current
SHAFT
1
2
6
8
Husqvarna
8
3
6
5
5
4
7

PXM_REF	PXM_ PARTNO	DESCRIPTION	PXM_REMARK	QTY.	
1	521668001	HANGER-ASSY		1	
2	504114301	TORNILLO		1	1
3	586304201	TUBO		1	
4	586304301	EJE PROPULSOR		1	
5	589295101	ETIQUETA		1	
6	505295801	ETIQUETA		2	
7	586304402	ARTICULACIÓN		1	
8	584636901	ADHESIVO		1	

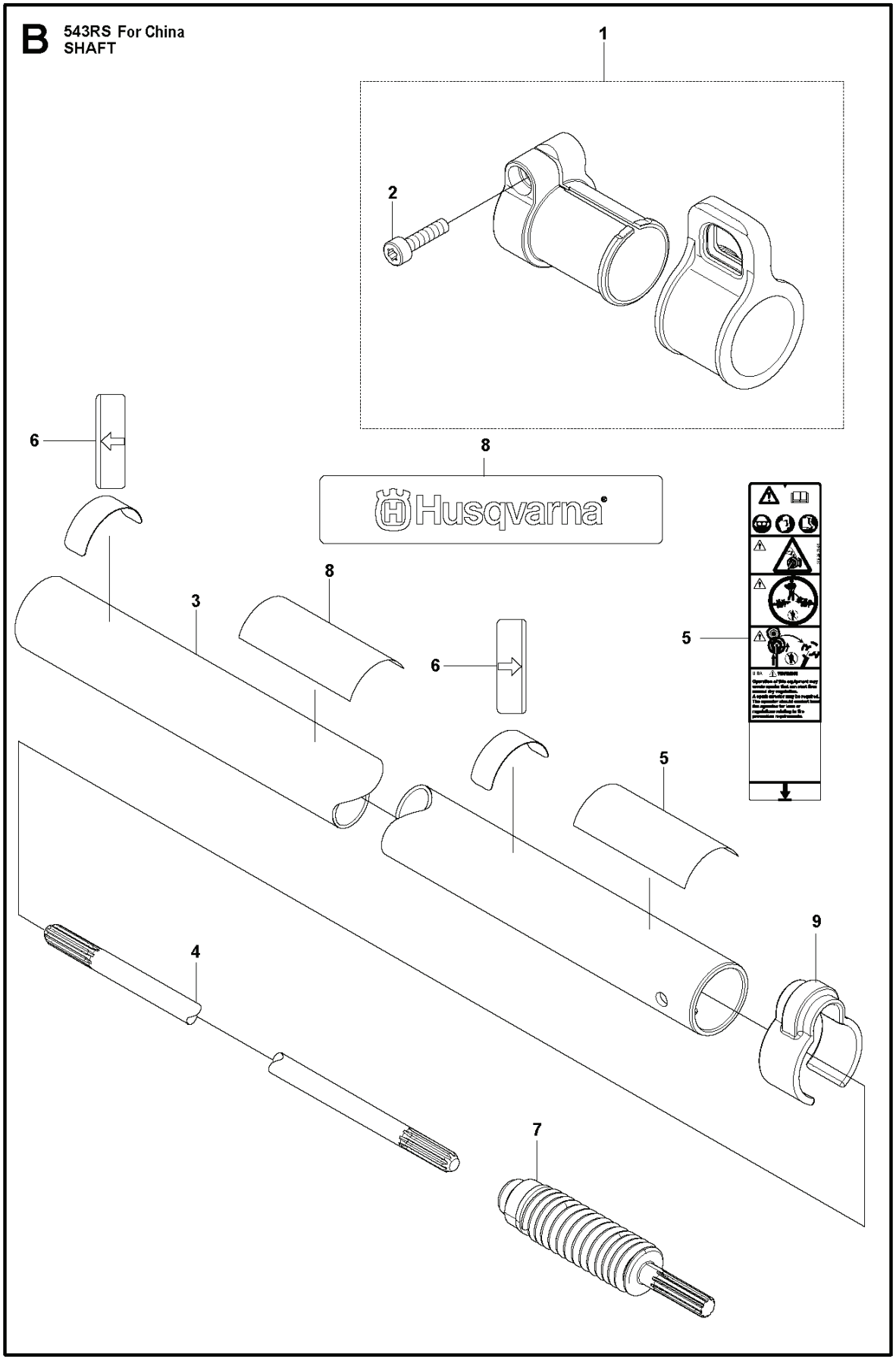
B
543RS For China
SHAFT
1
2
6
8
Husqvarna
8
3
6
5
5
9
4
7

PXM_REF	PXM_ PARTNO	DESCRIPTION	PXM_REMARK	QTY.	
1	521668001	HANGER-ASSY		1	
2	504114301	TORNILLO		1	1
3	586304201	TUBO		1	
4	586304301	EJE PROPULSOR		1	
5	587362601	ADHESIVO		1	
6	505295801	ETIQUETA		2	
7	586304402	ARTICULACIÓN		1	
8	584636901	ADHESIVO		1	
9	505295201	MORDAZA		1	

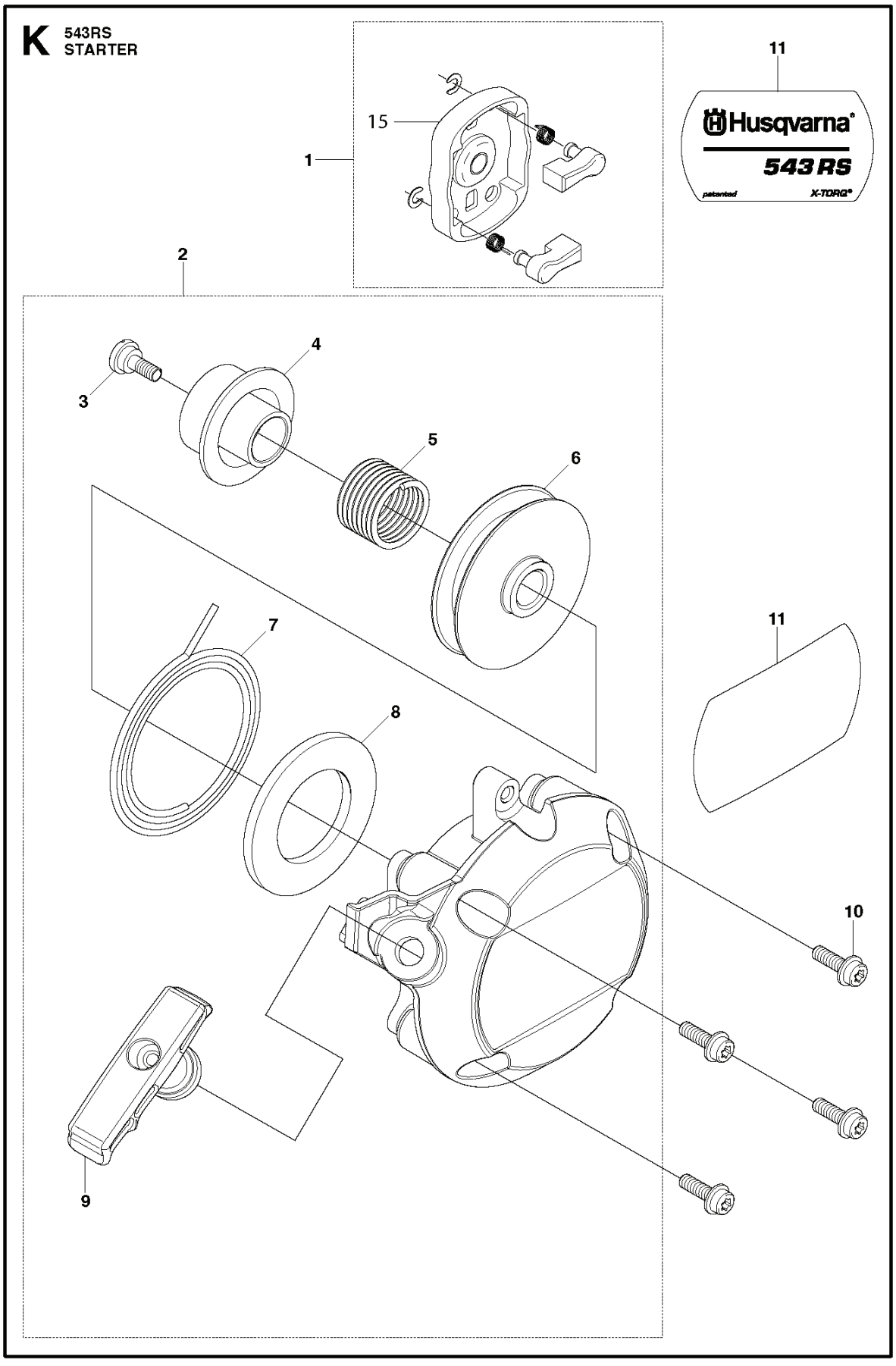
K
543RS
STARTER
15
1
11
Husqvarna
543 RS
patented
X-TORQ®
2
4
3
5
6
7
11
8
10
9

PXM_REF	PXM_ PARTNO	DESCRIPTION	PXM_REMARK	QTY.	
1	579111101	POLEA		1	
2	528706201	MECANISMO DE ARRANQUE COMPL.		1	
3	515367101	TORNILLO		1	2
4	521618501	PLACA		1	2
5	521618401	MUELLE		1	2
6	521618301	BOBINA		1	2
7	521531701	CUERDA		1	2
8	584859701	RESORTE DE ESPIRAL		1	2
9	521617901	BOTÓN		1	2
10	506745601	PERNO		4	
11	579637002	ADHESIVO	543RS	1	
15	599627401	GANCHO TRINQUETE	20192200001-Current	1	1

D 543RS For china
THROTTLE CONTROLS

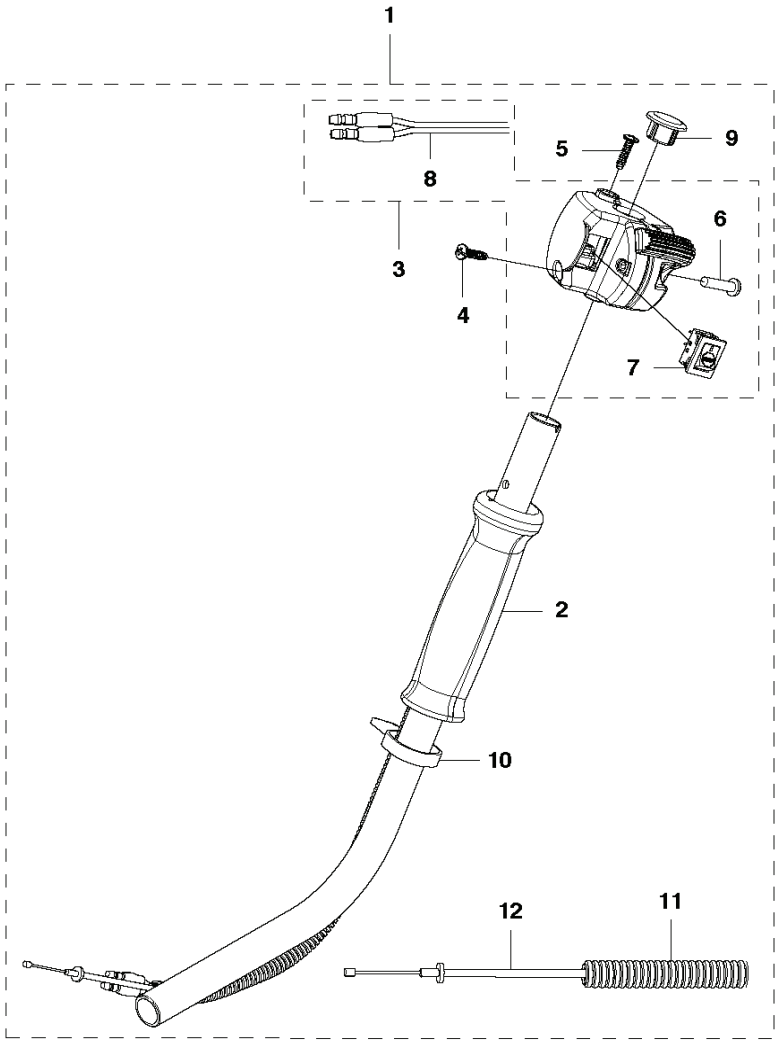

PXM_REF	PXM_ PARTNO	DESCRIPTION	PXM_REMARK	QTY.	
1	588241201	EMPUÑADURA		1	
2	512566001	EMPUÑADURA		1	1
3	588241301	CONTROL DE ACELERADOR		1	1
4	505047001	TORNILLO		1	1
5	505047001	TORNILLO		2	1
6	510480801	TORNILLO		1	1,3
7	586246801	INTERRUPTOR DE PARADA		1	1,3
8	588241401	CORDÓN		2	1,3
9	511541501	TAPACUBOS		1	1
10	514364001	CINTA		1	1
11	588241601	TUBO		1	1
12	588241701	CABLE		1	1

D 543RS 20192200001-Current
THROTTLE CONTROLS

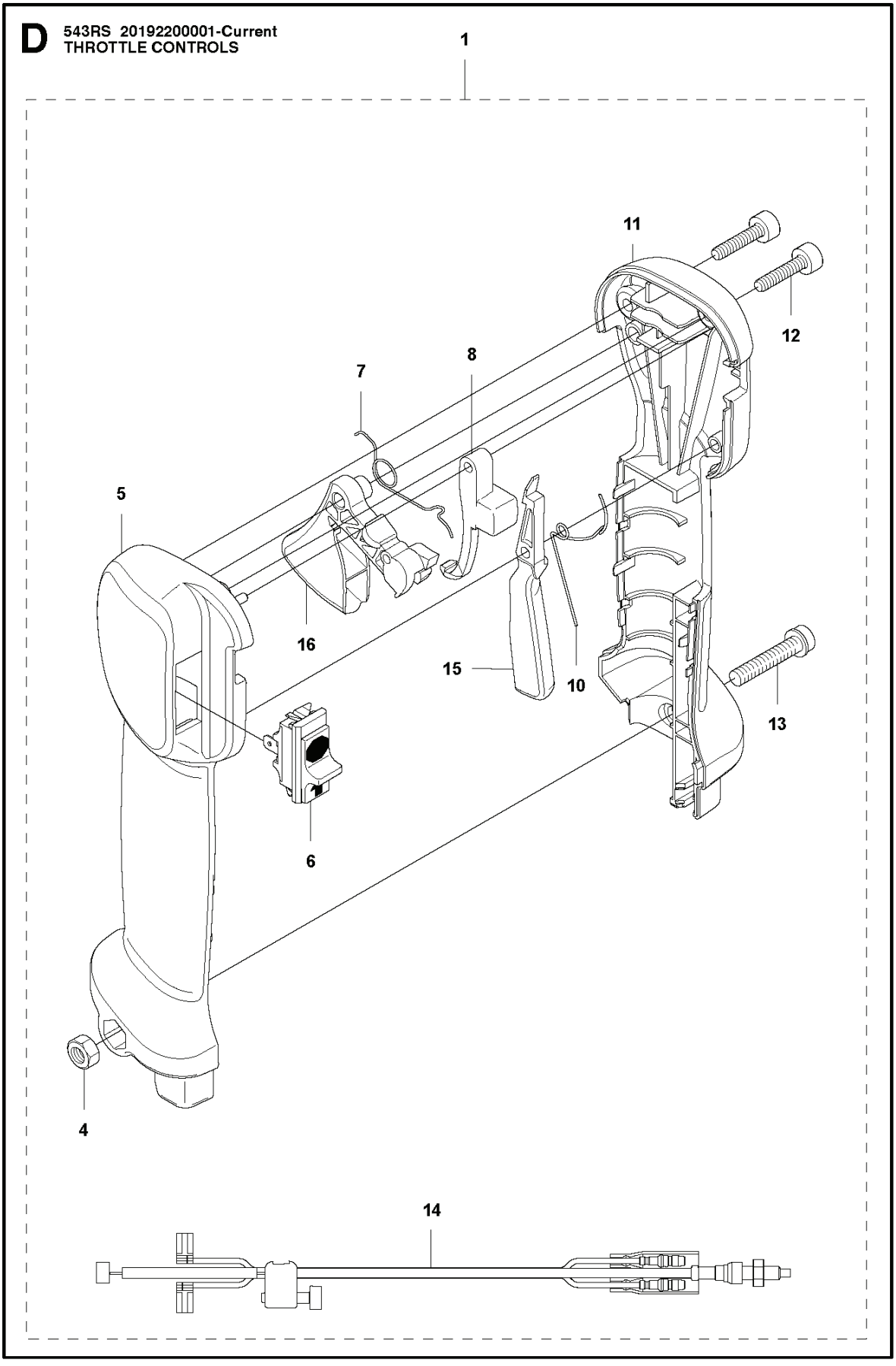

PXM_REF	PXM_ PARTNO	DESCRIPTION	PXM_REMARK	QTY.	
1	522520706	CONTROL DE ACELERADOR		1	
4	503221013	TUERCA HEXAGONAL		1	1,3
5	537160203	MITAD DE EMPUÑADURA		1	1,3
6	503718201	INTERRUPTOR		1	1,3
7	537174201	SPRING THROTTLE TRIG		1	1,3
8	537160703	FIADOR DE ACELERADOR		1	1,3
10	537174301	MUELLE		1	1,3
11	537160301	MITAD DE EMPUÑADURA		1	1,3
12	503216674	TORNILLO IHSCT		2	1,3
13	503200782	TORNILLO IHSCFM		1	1,3
14	522036702	CABLE		1	1
15	506495101	FIADOR DE ACELERADOR		1	1,3
16	506495001	CONTROL DE ACELERADOR		1	1,3