РУКОВОДСТВО ПОЛЬЗОВАТЕЛЯ ПО ОБСЛУЖИВАНИЮ И ЭКСПЛУАТАЦИИ

ГАЗОНОКОСИЛКА ZimAni УРАГАН ПРО

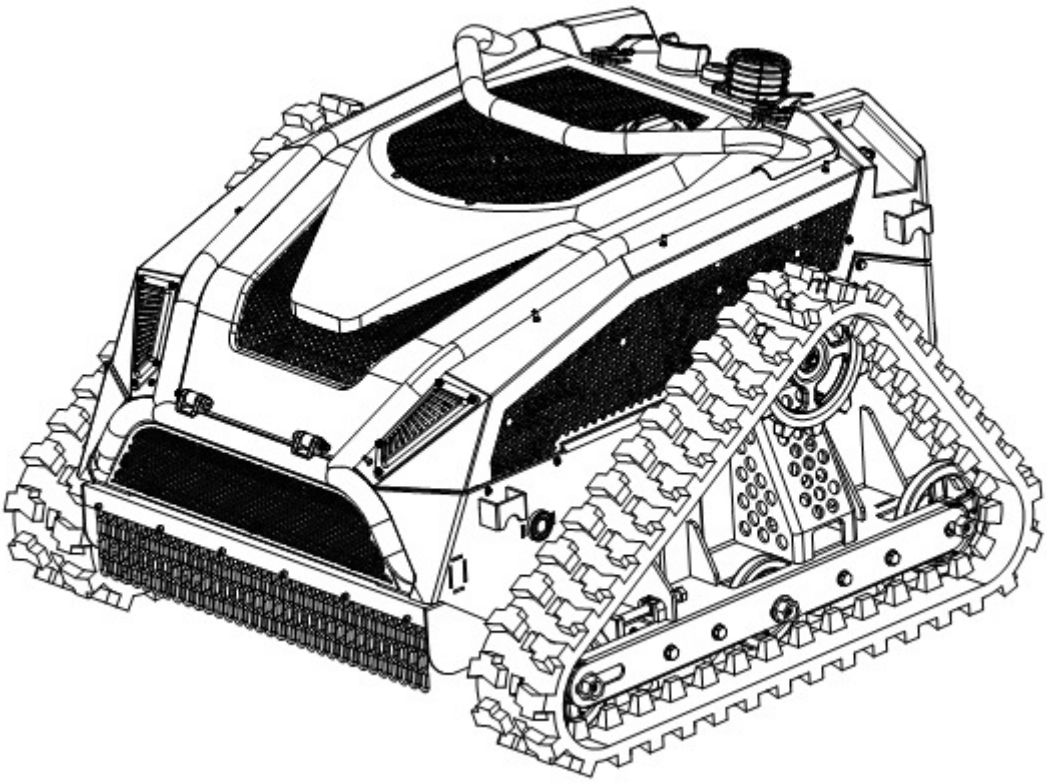

ВНИМАНИЕ: перед началом эксплуатации техники необходимо внимательно прочитать данное руководство пользователя и следовать всем рекомендациям и правилам техники безопасности, указанным нём.

СОДЕРЖАНИЕ

Символы и их значения	стр. 3
Упаковочный лист	стр. 4
Описание газонокосилки	стр. 4
Технические характеристики газонокосилки	стр. 5
Компоненты газонокосилки	стр. 6
Меры предосторожностей при обращении с аккумуляторной батареей	стр. 7
Заправка топливом и моторным маслом	стр. 8
Регулировка натяжения гусеницы	стр. 8
Техническое обслуживание газонокосилки	стр. 9
Сопряжение пульта ДУ и газонокосилки	стр. 9
Калибровка гироскопа	стр. 10
Меры предосторожностей при обслуживании аккумуляторной батареи	стр. 11
Функции пульта дистанционного управления	стр. 12
Процедура замены ножа	стр. 14
Коды ошибок и их значения	стр. 16
Правила техники безопасности	стр. 17
Средства индивидуальной защиты	стр. 17
Рабочая зона / газонокосилка	стр. 17
ДВС: топливо	стр. 17
Техническое обслуживание	стр. 18
Замена моторного масла	стр. 18
Хранение	стр. 18
Обслуживание	стр. 18
Рабочая зона	стр. 19
Эксплуатация	стр. 19
Ограничения эксплуатации	стр. 20
Хранение	стр. 20
Пост-продажное обслуживание	стр. 20
Спецификация газонокосилки	стр. 21



Уважаемые пользователи, прежде всего, благодарим вас за выбор нашей качественной техники. Чтобы лучше использовать эту газонокосилку, пожалуйста, обязательно внимательно прочтите данное руководство пользователя перед началом эксплуатации и сохраните его для дальнейших запросов. Если у вас возникнут какие-либо вопросы в процессе эксплуатации газонокосилки, пожалуйста, своевременно свяжитесь с нами, у нас есть профессиональные сотрудники, которые ответят на ваши вопросы.



ПРЕДУПРЕЖДЕНИЯ!

Пожалуйста, внимательно прочитайте все предупреждения и правила по технике безопасности, а также инструкции по эксплуатации. Несоблюдение соответствующих предупреждений, правил техники безопасности и инструкций может привести к удару электрическим током, получению ожогов или другим серьезным травмам.

Пожалуйста, сохраните все предупреждения, правила техники безопасности и пояснительные материалы на случай, если вам понадобится обратиться к ним в будущем.

СИМВОЛЫ И ИХ ЗНАЧЕНИЯ



Перед началом эксплуатации газонокосилки необходимо внимательно изучить данное руководство пользователя.



Производите зарядку аккумуляторной батареи только в хорошо вентилируемом холодном помещении вдали от взрывоопасных и легко воспламеняемых материалов.

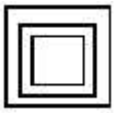

Двойная изоляция, заземление не требуется.



Безотказный трансформатор.

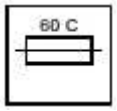

Автоматическое отключение при перегреве при зарядке.



Не используйте газонокосилку и не подвергайте ее воздействию дождя.



Запрещено находиться перед газонокосилкой при ее эксплуатации для предотвращения получения ранений.



Не прикасайтесь к газонокосилке под напряжением для предотвращения получения ранений.

ЗАЩИТА ОКРУЖАЮЩЕЙ СРЕДЫ



Пожалуйста, внимательно соблюдайте законы и нормативные акты по утилизации. Электронные и электрические приборы нельзя утилизировать так же, как бытовые отходы. Оборудование, аксессуары и упаковка могут быть пригодны для вторичной переработки.



Запрещается выбрасывать технику и оборудование, срок службы которых истек.

УПАКОВОЧНЫЙ ЛИСТ

В комплект газонокосилки входит:

1. Газонокосилка.
2. Пульт дистанционного управления.
3. Зарядное устройство газонокосилки.
4. Провод зарядки пульта дистанционного управления и вилка.

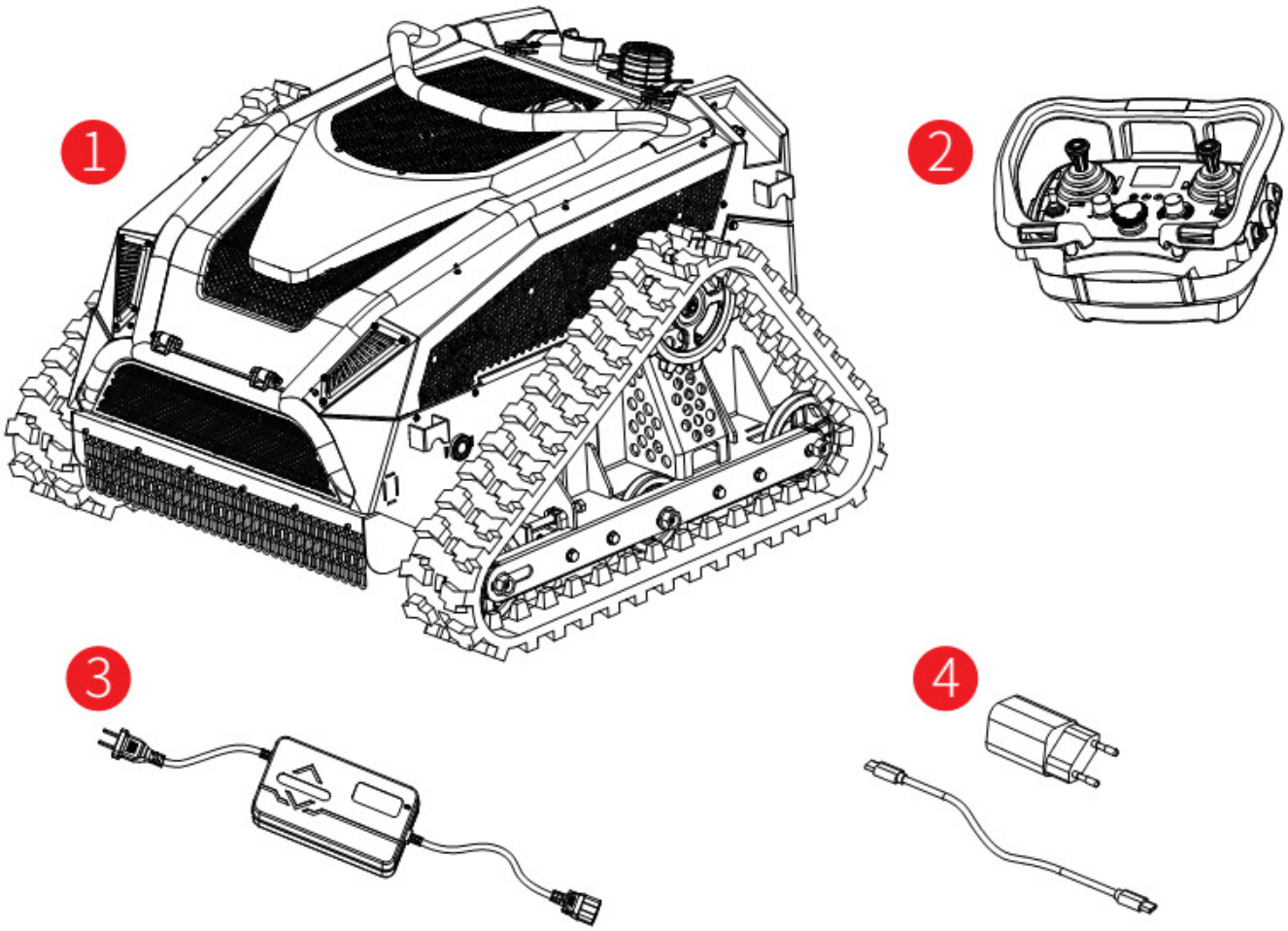

ПРИМЕЧАНИЕ: Комплектация зарядного устройства зависит от модели, приобретенной вами газонокосилки, зарядное устройство используется индивидуально. Комплектация газонокосилки указана на упаковке.

ОПИСАНИЕ ГАЗОНОКОСИЛКИ

Газонокосилка представляет собой гибридную газонокосилку с дистанционным управлением, которая состоит из ножа, двигателя, ходового механизма и блока управления. Дистанционное управление используется для обеспечения оперативного контроля. Это простая, удобная и эффективная функция, которая облегчает садовые работы и значительно повышает эффективность работы.

ТЕХНИЧЕСКИЕ ХАРАКТЕРИСТИКИ

ПАРАМЕТР	ПОКАЗАТЕЛЬ	ЕД.ИЗМ.
Габариты (ДхШхВ)	1034x1046x690	мм
Вес нетто	293	кг
Размер ножа	650	мм
Тип ножа	Нож с подвижными концами	
Бензиновый двигатель	Loncin 452см3/16	л.с
Номинальная мощность бензинового двигателя	11,9	кВт
Тип стартера	электростартер	
Объем моторного масла (15W-40)	1,0 ~ 1,2	л
Объем топливного бака (АИ92)	13 (9,75кг)	л
Длительность эксплуатации за 1 цикл	3 ~ 4,5	ч
Напряжение на выходе зарядного устройства	AC100-240	В
Напряжение зарядного устройства	24В (специальное зарядное устройство)	
Мощность мотора ходового механизма	1200 (бесщеточный)	Вт
Скорость передвижения	~56,7	м/мин
Бесступенчатая регулировка скорости	есть	
Дистанционная регулировка высоты кошения	30~120 над землей	мм
Габариты пульта ДУ (ДхШхВ)	258x185x165	мм
Зарядка пульта ДУ	Аппаратно-программный комплекс обработки протоколов / нет протокола 5V1A	
Диапазон частоты ДУ	2.4G(2400-2483.5MHz)	
Мощность сигнала	6,24	DBM
Диапазон работы ДУ	≦200	м
Дистанционное управление Старт/Стоп	есть	
Дисплей пульта ДУ	есть	
Голосовая трансляция с пульта ДУ	есть	
Температура окружающей среды	0-40	℃

КОМПОНЕНТЫ ГАЗОНОКОСИЛКИ

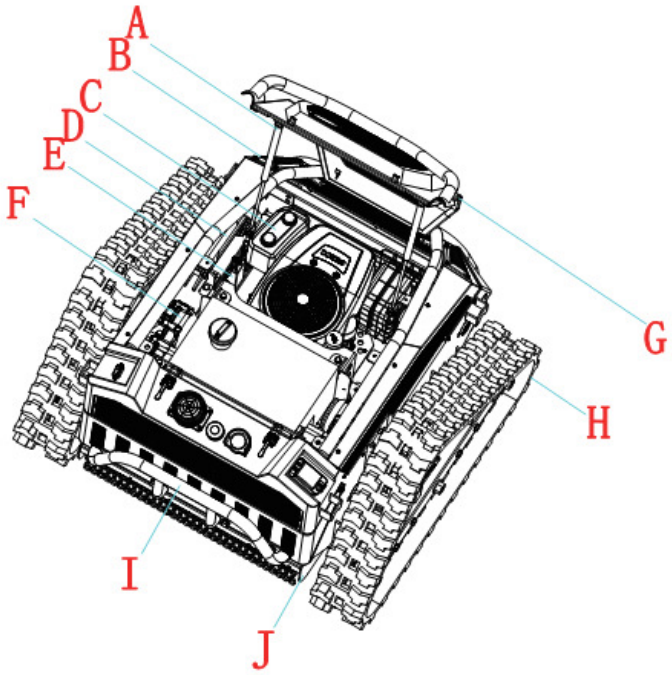

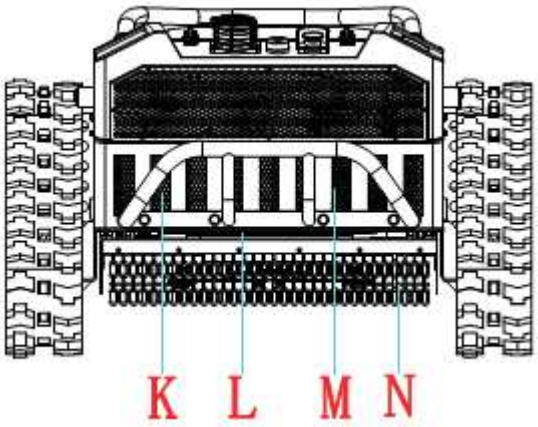

НОМЕР	НАИМЕНОВАНИЕ	КОЛИЧЕСТВО
A	Газовый упор	2
B	Фара	2
C	Двигатель	1
D	Линейный привод	2
E	Механизм управления дроссельной заслонкой	1
F	Генератор замедления	2
G	Верхняя крышка	1
H	Гусеница	2
I	Корпус	1
J	Ходовая часть	1
K	Аккумуляторная батарея	2
L	Генератор	1
M	Панель управления	1
N	Нож	1

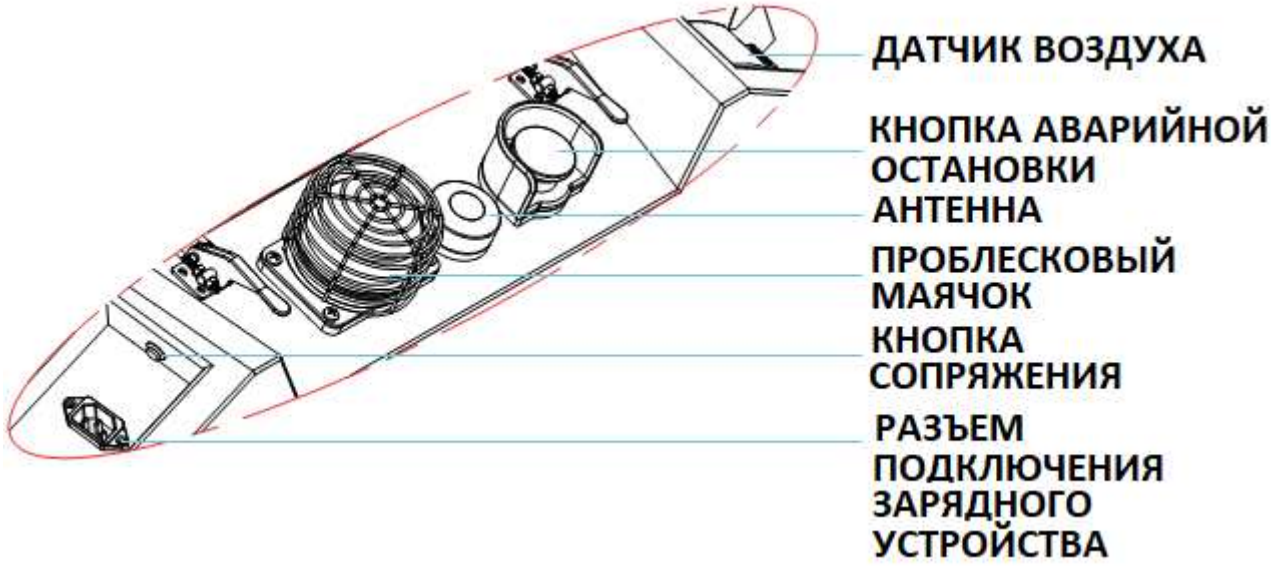

МЕРЫ ПРЕДОСТОРОЖНОСТЕЙ ПРИ ОБРАЩЕНИИ С АККУМУЛЯТОРНОЙ БАТАРЕЕЙ

ЗАРЯДКА АККУМУЛЯТОРНОЙ БАТАРЕИ ГАЗОНОКОСИЛКИ

Аккумуляторная батарея новой газонокосилки заряжен не полностью. Вставьте кабель зарядного устройства в разъем для зарядки газонокосилки, а другой конец подключите к электрической розетке. Если индикатор зарядки горит красным, это означает, что производится зарядка. Когда индикатор зарядки загорается зеленым цветом, это означает, что процесс зарядки завершен.



МЕРЫ ПРЕДОСТОРОЖНОСТЕЙ

1. Незначительный нагрев зарядного устройства во время зарядки является нормальным явлением.
2. Если аккумуляторная батарея не используется в течение длительного времени, ее необходимо подзаряжать каждые три месяца, чтобы продлить срок службы.
3. Новые или долго не использовавшиеся аккумуляторные батареи необходимо примерно 5 раз зарядить и разрядить, прежде чем они достигнут максимальной емкости.
4. Не производите подзарядку аккумуляторной батареи после непродолжительной работы, так как это может снизить время ее работы и эффективность.
5. Не используйте поврежденную аккумуляторную батарею и не разбирайте зарядное устройство и аккумуляторную батарею.
6. Аккумуляторная батарея может взорваться, если ее поместить в огонь, поэтому запрещено располагать аккумуляторную батарею вблизи источников огня.
7. Не заряжайте аккумуляторную батарею в помещении.
8. По мере постепенного разряжения аккумуляторной батареи способность газонокосилки косить траву снижается, что считается нормальным явлением.
9. Во время процесса зарядки необходимо отключить двигатель газонокосилки, и категорически запрещается использовать газонокосилку во время зарядки.
10. Запрещается хранить аккумуляторную батарею во влажной среде.

ЗАПРАВКА ТОПЛИВОМ И МОТОРНЫМ МАСЛОМ

ПОМНИТЕ: обязательно отключите двигатель перед заправкой или заливкой моторного масла.

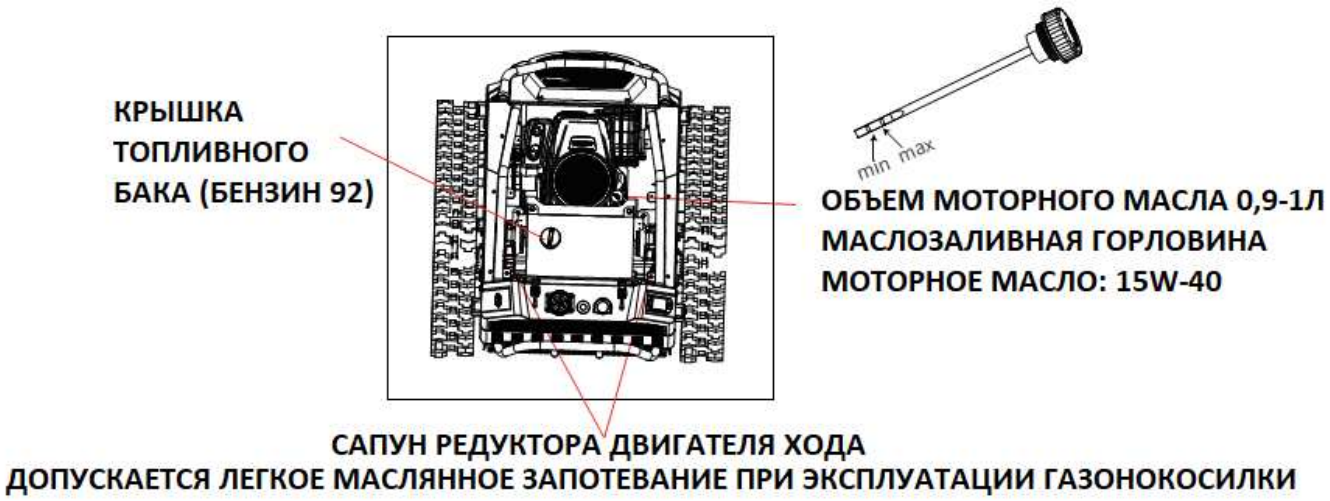

РЕГУЛИРОВКА НАТЯЖЕНИЯ ГУСЕНИЦЫ

ПОМНИТЕ: обязательно отключите двигатель и питание перед проведением регулировки.

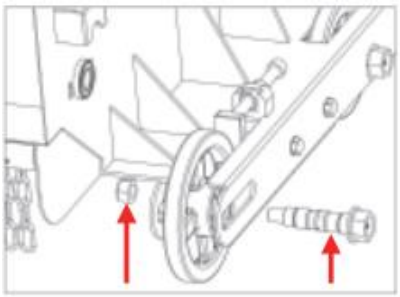

Открутите болты и гайки с обеих сторон натяжного ролика.

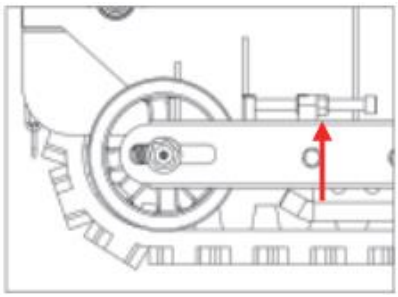

Ослабьте гайку с резьбовой части регулировочного болта.

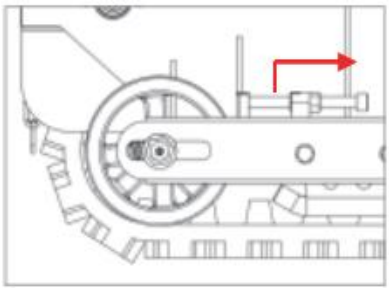

Выкрутите регулировочный болт насколько необходимо.

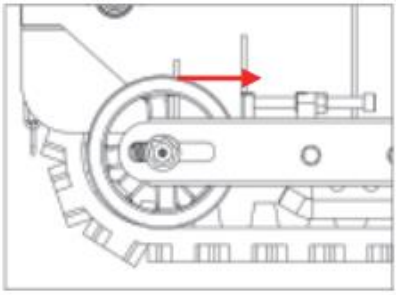

Переместите натяжной ролик в нужное положение.

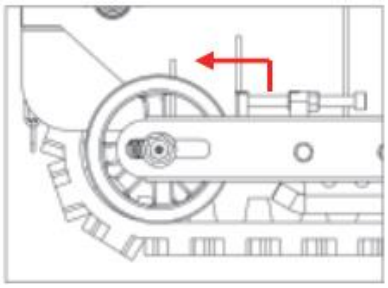

Вкрутите регулировочный болт до нужного положения.

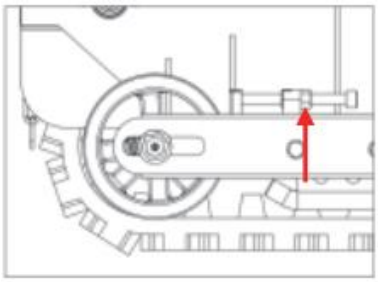

Затяните гайку для фиксации регулировочного болта.

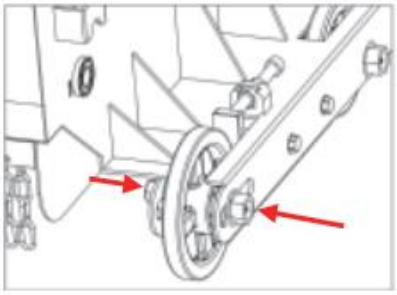

Установите на место и затяните болты и гайки с обеих сторон натяжного ролика.

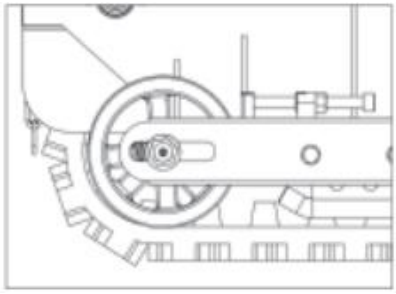

Регулировка завершена.

ПОМНИТЕ: при перемещении натяжных роликов назад натяжение гусениц увеличивается; при перемещении натяжных роликов вперед натяжение уменьшается.

ТЕХНИЧЕСКОЕ ОБСЛУЖИВАНИЕ ГАЗОНОКОСИЛКИ

ПЕРЕД НАЧАЛОМ ЭКСПЛУАТАЦИИ:

1. Проверьте уровень зарядки аккумуляторной батареи газонокосилки и пульта дистанционного управления.
2. Когда газонокосилка не используется, убедитесь, что газонокосилка и пульт дистанционного управления выключены, а питание отключено.
Также помните, что пульт дистанционного управления и источник питания газонокосилки должны быть отключены во время заправки и замены ножа.
3. Перед началом эксплуатации газонокосилки проверьте затяжку винтов крепления ножа и натяжение гусениц.

СОПРЯЖЕНИЕ ПУЛЬТА ДИСТАНЦИОННОГО УПРАВЛЕНИЯ И ГАЗОНОКОСИЛКИ

Примечание: перед выполнением сопряжения, пожалуйста, убедитесь, что питание газонокосилки и пульта дистанционного управления включено. Операция сопряжения выполняется следующим образом:

1.1 Включите газонокосилку с помощью кнопки старта (выключатель аварийной остановки повернут вверх) и индикатор мигает.
1.2 Нажмите кнопку сопряжения на панели управления на 1 сек - индикатор газонокосилки быстро мигает и переходит в режим сопряжения.
2.1 После включения питания и активации пульта дистанционного управления переключайте параметры функций, нажимая на верхнюю и нижнюю панели, до тех пор, пока на

дисплее не появится функция сопряжения. Нажмите  и интерфейс панели покажет, что «сопряжение выполняется».
3.1 Когда газонокосилка находится в режиме сопряжения, индикатор работы быстро мигает, а значение сигнала пульта дистанционного управления находится в положении 0 при заданной частоте. Когда сопряжение будет выполнено успешно, индикатор работы газонокосилки включится, а значение сигнала на пульте дистанционного управления будет полностью восстановлено 

*Пожалуйста, соблюдайте расстояние между газонокосилкой и пультом дистанционного управления в пределах 1 км при эксплуатации.
* Если будет установлено успешное сопряжение нового пульта дистанционного управления с

газонокосилкой, то первоначальный пульт дистанционного управления больше не будет подключен к газонокосилке.

КНОПКА СОПРЯЖЕНИЯ НА ГАЗОНОКОСИЛКЕ

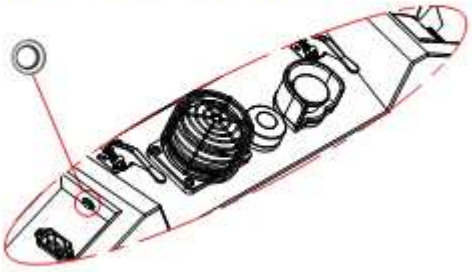

ИНТЕРФЕЙС РЕЖИМА СОПРЯЖЕНИЯ ПУЛЬТА ДУ

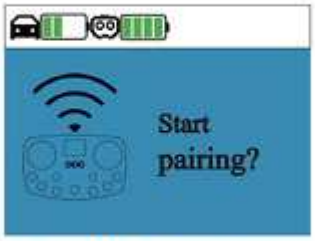

СОПРЯЖЕНИЕ УСТАНОВЛЕНО ИЛИ НЕТ

КАЛИБРОВКА ГИРОСКОПА
(установите газонокосилку на ровную поверхность)

1. Включите питание пульта дистанционного управления и газонокосилки.
2. Нажмите и удерживайте кнопку сопряжения в течение 3 секунд. При нажатии и удерживании кнопки индикатор неисправности гаснет и автоматически включается через 3 секунды. В это время отпустите кнопку и гироскоп перейдет в режим автоматической калибровки.
3. Подождите некоторое время (около 5 сек), центральная панель управления автоматически перезагрузится, а индикатор неисправности начнет мигнет один раз, сообщая пользователю об успешной калибровке.
4. Выключите питание газонокосилки, а затем включите ее снова, чтобы начать работу.

ОКОНЧАНИЕ РАБОТЫ

1. Отключите питание.
2. Произведите чистку.

МЕРЫ ПРЕДОСТОРОЖНОСТЕЙ ПРИ ОБРАЩЕНИИ С АККУМУЛЯТОРНОЙ БАТАРЕЕЙ

1. Не производите зарядку аккумуляторной батареи при температуре ниже 0°C или выше 45°C. Это может привести к повреждению аккумуляторной батареи и зарядного устройства.
2. Перед подключением аккумуляторной батареи выключите газонокосилку, поскольку подключение аккумуляторной батареи к включенной газонокосилке может привести к несчастным случаям.
3. Для зарядки аккумуляторной батареи используйте только зарядное устройство, поставляемое производителем. Если аккумуляторная батарея заряжается с помощью зарядного устройства, несовместимого с ней, это может привести к возгоранию или другим опасностям.
4. Если аккумуляторная батарея не используется, то держите ее подальше от скрепок, монет, ключей, гвоздей, шурупов и других мелких металлических предметов, контакт с которыми может привести к короткому замыканию и получению ожогов или возгоранию.
5. Разборка или повторная сборка аккумуляторной батареи запрещена.
6. Запрещено совершать действия, приводящие к короткому замыканию аккумуляторной батареи.
7. Не допускайте, чтобы аккумуляторная батарея находилась рядом с источниками тепла.
8. Не помещайте ее в огонь или воду.
9. Запрещается производить зарядку аккумуляторной батареи вблизи огня или под прямым солнечным светом.
10. Запрещается забивать гвозди в аккумуляторную батарею, бить по ней молотками или ногами.
11. Запрещается использование сильно поврежденных или деформированных аккумуляторных батарей.
12. Запрещается производить сварку непосредственно на аккумуляторной батарее.
13. Запрещается заряжать аккумуляторную батарею при несоблюдении процедуры подключения, подключать его с несоблюдением полярности или чрезмерно разряжать.
14. Запрещается подключать аккумуляторную батарею к розетке для зарядки или автомобильному прикуривателю.
15. Запрещается использовать аккумуляторную батарею в оборудовании, не предназначенном для этой цели.
16. Не допускайте прямого контакта с литиевыми батареями.
17. Не помещайте аккумуляторную батарею в емкости с высокой температурой и давлением, например, в микроволновую печь.
18. Не используйте аккумуляторные батареи с протекающими элементами питания.
19. Храните аккумуляторную батарею в недоступном для детей месте.
20. Никогда не используйте и не размещайте аккумуляторную батарею под солнечным светом (или в автомобиле, подверженном воздействию прямого солнечного света), так как это может привести к перегреву или возгоранию аккумуляторной батареи, а также может привести к неправильной работе и сокращению срока службы.
21. В случае появления коррозии, неприятного запаха или ненормальных явлений при первом использовании аккумуляторной батареи ее использование должно быть запрещено, и она должна быть возвращена в торговую точку.
22. Если на вашей коже или одежде остались пятна от жидкости, выделяющейся из аккумуляторной батареи, то промойте их чистой водой.
23. Если газонокосилка не используется в течение длительного периода времени, то для сохранности функциональности аккумуляторной батареи ее необходимо полностью зарядить.

ФУНКЦИИ ПУЛЬТА ДИСТАНЦИОННОГО УПРАВЛЕНИЯ

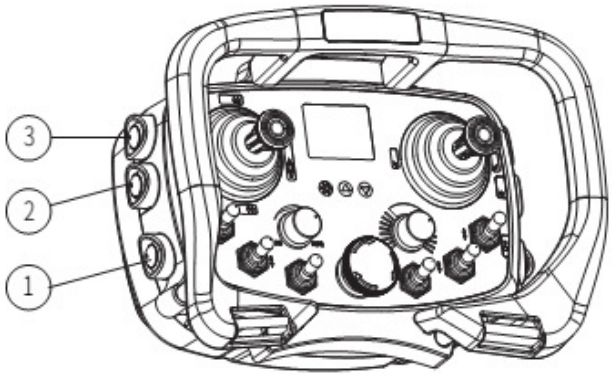

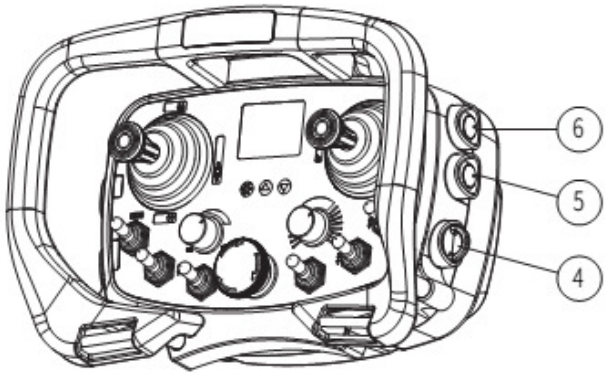

1. **КНОПКА ВКЛЮЧЕНИЯ ПУЛЬТА ДУ**

Нажмите и удерживайте кнопку в течение 2с для включения пульта ДУ и приветственный логотип появится на дисплее.

2. **КНОПКА ВЫКЛЮЧЕНИЯ ДВИГАТЕЛЯ**

При нажатии на кнопку на дисплее автоматически отображается интерфейс отображения двигателя, и двигатель выключится.

3. **КНОПКА ВКЛЮЧЕНИЯ ДВИГАТЕЛЯ**

При нажатии на кнопку на дисплее автоматически отображается интерфейс отображения двигателя (длительное нажатие этой кнопки позволяет включить подачу топлива и питания. Выключить двигатель можно только после его полной активации нажатием кнопки).

4. **КЛЮЧ ПУЛЬТА ДУ**

Необходимо вставить ключ для правильной работы пульта ДУ.

5. **КНОПКА УПРАВЛЕНИЯ ДРОССЕЛЬНОЙ ЗАСЛОНКОЙ ДВИГАТЕЛЯ (СНИЖЕНИЕ СКОРОСТИ ВРАЩЕНИЯ КОЛЕНЧАТОГО ВАЛА ДВИГАТЕЛЯ)**

Эта функция предназначена только для устройств, имеющих ДВС, после нажатия кнопки дисплей автоматически переключится на интерфейс отображения управления дроссельной заслонки.

6. **КНОПКА УПРАВЛЕНИЯ ДРОССЕЛЬНОЙ ЗАСЛОНКОЙ ДВИГАТЕЛЯ (УВЕЛИЧЕНИЕ СКОРОСТИ ВРАЩЕНИЯ КОЛЕНЧАТОГО ВАЛА ДВИГАТЕЛЯ)**

Эта функция предназначена только для устройств, имеющих ДВС, после нажатия кнопки дисплей автоматически переключится на интерфейс отображения управления дроссельной заслонки.

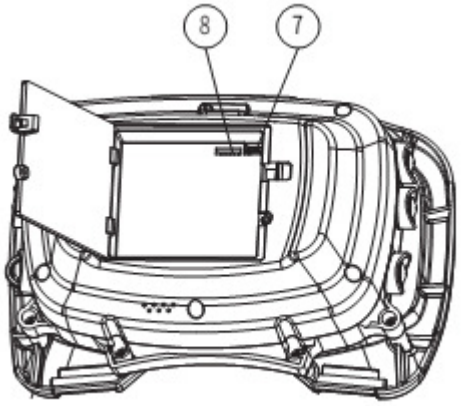

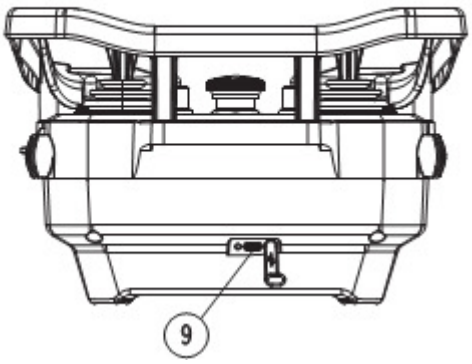

7. **РАЗЪЕМ ДЛЯ ЗАРЯДКИ**

Разъем для подключения кабеля зарядки элементов питания.

8. **РАЗЪЕМ ДЛЯ ПОДКЛЮЧЕНИЯ КАБЕЛЯ ДЛЯ ОБНОВЛЕНИЙ**

Через данный разъем производится обновление программного обеспечения пульта ДУ.

9. **РАЗЪЕМ ДЛЯ ЗАРЯДКИ (ТИП С)**

Для зарядки пульта ДУ.

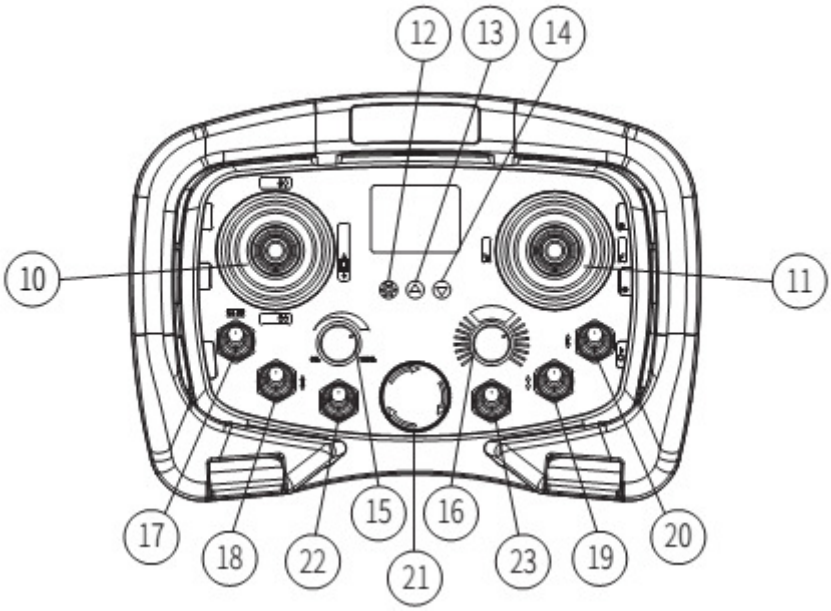

10. РЫЧАГ ХОДА ВПЕРЕД-ЗАДНИЙ ХОД

С помощью данного рычага газонокосилка перемещается вперед или задним ходом.

11. РЫЧАГ ПОВОРОТА ВПРАВО-ВЛЕВО

С помощью данного рычага газонокосилка поворачивает вправо или влево.

12. УСТАНОВОЧНАЯ КНОПКА

Определяют параметры функционала.

13. КНОПКА НАСТРОЙКИ ДИСПЛЕЯ (УВЕЛИЧЕНИЕ)

Переключите параметры отображения на панели отображения.

14. КНОПКА НАСТРОЙКИ ДИСПЛЕЯ (УМЕНЬШЕНИЕ)

Переключите параметры отображения на панели отображения.

15. РЕГУЛЯТОР И КНОПКА ИЗМЕНЕНИЯ СКОРОСТИ ПЕРЕДВИЖЕНИЯ

При нажатии кнопки дисплей автоматически переключает интерфейс на отображение скорости передвижения. При повороте регулятора вправо происходит увеличение скорости; влево - уменьшение скорости. (Значение скорости составляет 0%~100%).

16. РЕГУЛЯТОР И КНОПКА КАЛИБРОВКИ

При нажатии кнопки дисплей автоматически переключится на интерфейс калибровки движения по прямой линии. При повороте регулятора вправо увеличивается значение калибровки. Поверните влево и вычтите значение калибровки. (Значение калибровки составляет -60%~+60%).

17. ТУМБЛЕР ВКЛЮЧЕНИЯ РАБОЧЕГО ОСВЕЩЕНИЯ (ФАР)

При перемещении тумблера вверх происходит включение рабочего освещения (фар), также загорается индикаторная лампочка на дисплее. При перемещении тумблера вниз рабочее освещение выключится и индикаторная лампочка на дисплее исчезнет.

18. ТУМБЛЕР ВКЛЮЧЕНИЯ ПРИВОДА НОЖА

При перемещении тумблера вверх происходит включение привода ножа, при перемещении тумблера вниз – выключение привода ножа.

19. ТУМБЛЕР УПРАВЛЕНИЯ ПОДЪЕМОМ ЗАЩИТНОГО КОЖУХА КОСИЛКИ

При перемещении тумблера вверх происходит подъем защитного кожуха, при перемещении тумблера вниз кожух также опускается. При перемещении тумблера вверх или вниз дисплей автоматически переключится на интерфейс подъема защитного кожуха.

20. ТУМБЛЕР РЕГУЛИРОВКИ ВЫСОТЫ РЕЖУЩЕЙ ДЕКИ

При перемещении тумблера вверх происходит подъем режущей деки, при перемещении тумблера вниз режущая дека опускается. При перемещении тумблера вверх или вниз дисплей автоматически переключится на интерфейс подъема режущей деки.

21. КНОПКА АВАРИЙНОЙ ОСТАНОВКИ

При нажатии на кнопку дисплей автоматически переключится на интерфейс аварийной остановки,

и газонокосилка также остановится. При повороте переключателя в нужном направлении примерно на 45° газонокосилка возобновляет работу.

22. ТУМБЛЕР ВКЛЮЧЕНИЯ ПЕРЕДВИЖЕНИЯ

При переключении тумблера вверх включаются функции управления передвижением вперед, задний ход, повороты направо и налево. При переключении тумблера вниз выключаются все функции передвижения (по заводской настройке тумблер по умолчанию в положении «выключено»).

23. СВОБОДНЫЙ ТУМБЛЕР, ФУНКЦИЯ ЕЩЕ НЕ ОПРЕДЕЛЕНА

ПРИМЕЧАНИЕ: Полнофункциональный пульт дистанционного управления оснащен всеми перечисленными выше компонентами; в стандартном пульте дистанционного управления не будет переключателей 18, 19, 22, 23, которые необходимо выбрать позже.

ПРОЦЕДУРА ЗАМЕНЫ НОЖА

ПОМНИТЕ: обязательно отключите двигатель перед заменой ножа.

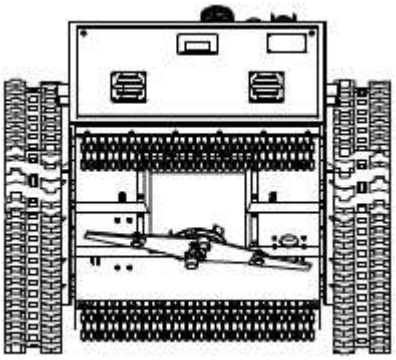

Начало процедуры замены ножа.

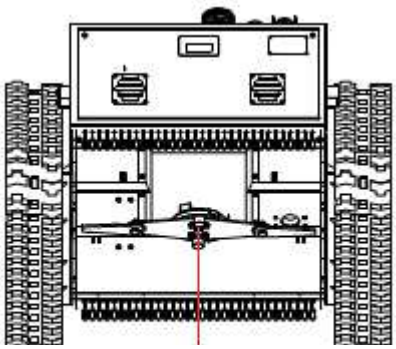

Открутите центральный винт 7/16-20UNF вместе с сопутствующими компонентами и прижимную пластину с центрального вала.

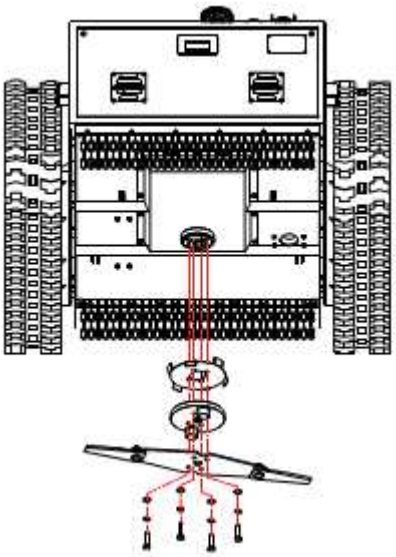

Открутите 4 шестигранных винта M10, пружинные шайбы и прокладки.



Снимите нож.

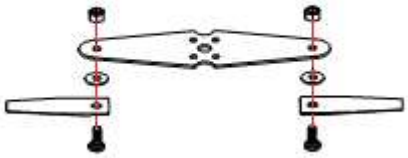

Открутите винт и гайку, снимите шайбы и болты для снятия подвижных наконечников. Теперь замена ножей завершена.

ПРИМЕЧАНИЕ: перед установкой ножа нанесите небольшое количество резьбового герметика на винты.

Запрещено находиться спереди и сзади газонокосилки при ее эксплуатации, как показано далее.

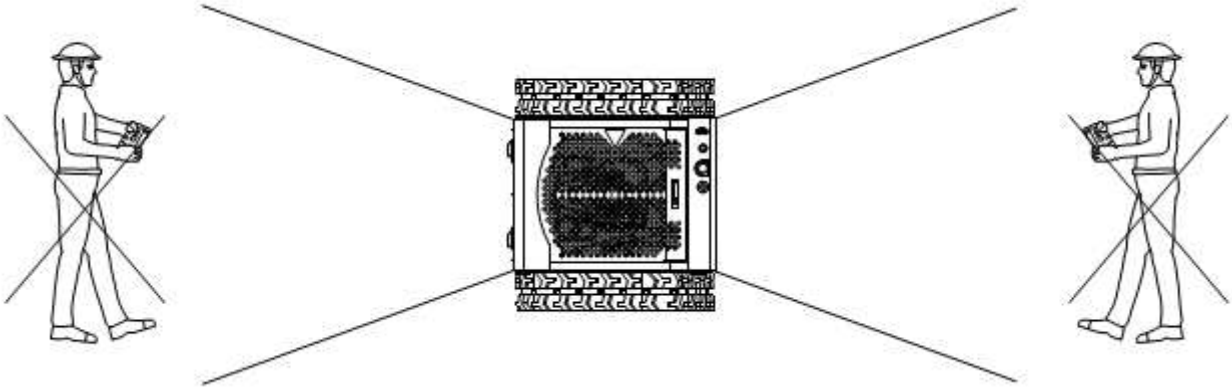

КОДЫ ОШИБОК И ИХ ЗНАЧЕНИЕ
При возникновении неисправности устраните ее в соответствии с кодом ошибки.

Коды ошибок:

При использовании газонокосилки, если отображаются следующие коды, вы можете воспользоваться соответствующими советами по устранению неисправностей, чтобы провести техническое обслуживание или обработку.

КОД ОШИБКИ	СОДЕРЖАНИЕ ОШИБКИ	СПОСОБ УСТРАНЕНИЯ НЕИСПРАВНОСТИ
E002	Ошибка датчика тока	Обратитесь в сервисный центр
E004	Защита среднего тока	Разблокировка с помощью дистанционного рычага/старт стоп/включение питания
E004	Неисправность датчика Холла	Проверьте правильность подключения проводов датчика холла
E005	Защита от пиковой перегрузки по току или неисправность MOS-трубки	Обратитесь в сервисный центр
E006	Защита от блокировки ротора	Разблокировка с помощью дистанционного рычага/старт стоп/включение питания
E008	Недостаточное напряжение / высокое напряжение	Необходимо зарядить аккумуляторную батарею
E009	Перегрев MOS/чипа	Дайте газонокосилке остыть перед последующей эксплуатацией
E010	Ошибка обмена сигналами	Проверьте сопряжение пульта ДУ или корректность подключения кабелей аккумуляторной батареи или состояние электрической проводки или калибровки гироскопа
E015	Переворот гироскопа	Нажмите и удерживайте кнопку центральной панели управления и нажмите на переключатель в течение 3 секунд. После того, как индикатор загорится на 1 секунду, выключите и снова включите питание на 8 секунд
E016	Низкий уровень заряда пульта ДУ	Низкий заряд батареи, своевременная зарядка, подождите 15 секунд, чтобы начать снова

Примечание: Для продления срока службы аккумуляторной батареи и предотвращения перегрева рекомендуется включать двигатель после того, как газонокосилка проедет расстояние ≥ 50 м.

ПРАВИЛА ТЕХНИКИ БЕЗОПАСНОСТИ

Ознакомьтесь с правилами техники безопасности для правильной эксплуатации газонокосилки, а также научитесь быстро отключать двигатель в случае возникновения опасной ситуации при несоблюдении соответствующих предупреждений и инструкций, что может привести к пожару или травмам персонала.

- Запрещено допускать до эксплуатации газонокосилки детей или лиц, незнакомых с данным руководством пользователя; местные правила могут ограничивать возраст оператора.
- Запрещено допускать до эксплуатации газонокосилки операторов в состоянии физической усталости или недомогания, а также находящихся под воздействием наркотиков, алкоголя или чего-либо еще, что ухудшает его способность к суждению.
- Запрещено перевозить людей или предметы на газонокосилке.
- Оператор или владелец несут ответственность за безопасность других лиц. Оператор несет ответственность за оценку потенциальных рисков, связанных с эксплуатацией газонокосилки в рабочей зоне, в которой планируется работа, и за принятие всех необходимых мер предосторожности для обеспечения своей собственной безопасности и безопасность других людей, особенно на склонах или неровных, скользких поверхностях.
- Если газонокосилка была продана или передана в аренду другому лицу, убедитесь, что оператор ознакомился с соответствующими положениями данного руководства.

СРЕДСТВА ИНДИВИДУАЛЬНОЙ ЗАЩИТЫ

- Надевайте соответствующую рабочую одежду, защитную обувь (с нескользящей подошвой) и длинные брюки. Запрещено производить эксплуатацию газонокосилки босиком или в сандалиях. Также наденьте средства защиты органов слуха.
- Запрещено надевать шарфы, рубашки, ожерелья, браслеты или одежду с подвесками.
- Если у вас длинные волосы, рекомендуется их собрать в пучок.

РАБОЧАЯ ЗОНА / ГАЗОНОКОСИЛКА

- Тщательно осмотрите всю рабочую зону и удалите весь мусор, который мог быть выброшен из-под газонокосилки под воздействием ее ножа, или предметы, контакт с которыми может привести к повреждению режущей деки, такие как камни, провода и т.д.

ДВИГАТЕЛЬ ВНУТРЕННЕГО СГОРАНИЯ: ТОПЛИВО ОПАСНОСТЬ! ТОПЛИВО ЛЕГКО ВОСПЛАМЕНЯЕТСЯ

- Храните топливо в безопасном месте, вдали от источников яркого света или тепла.
- Убедитесь, что на канистрах для топлива и в местах хранения топлива нет скошенной травы, листьев или смазки.
- Храните топливо в недоступном для детей месте.
- Не курите при заправке или обращении с топливом.
- Пожалуйста, используйте воронку для заправки топлива на открытых площадках.
- Не вдыхайте выхлопные газы.
- Не снимайте крышку топливного бака и не производите заправку при работающем или прогретом двигателе.
- Медленно открывайте крышку топливного бака, чтобы постепенно снизить внутреннее давление.
- Никогда не подносите к вентиляционному отверстию топливного бака источники открытого пламени.

- При утечке топлива не пытайтесь запустить двигатель, переместите газонокосилку на другое место. Предпримите все возможные действия для предотвращения воспламенения до тех пор, пока топливо не испарится и не рассеется.
- Немедленно удалите все разлитое топливо с газонокосилки или пола.
- Надежно закрутите крышку топливного бака.
- Двигатель необходимо запускать на расстоянии не менее 10 метров от заправочной станции.
- Если топливо попало на одежду, замените ее перед запуском двигателя.

ТЕХНИЧЕСКОЕ ОБСЛУЖИВАНИЕ

- Не производите эксплуатацию газонокосилки с изношенными или поврежденными компонентами. Неисправные или изношенные компоненты необходимо незамедлительно заменять.
- Регулярно проверяйте газонокосилку на наличие утечек масла или топлива, чтобы избежать возникновения пожара. Будьте осторожны при разборке газонокосилки, чтобы ваши пальцы не попали между подвижными частями режущей деки и неподвижными частями газонокосилки.
- После завершения работы очистите режущую деку и корпус газонокосилки от грязи и скошенной травы.
- При длительной эксплуатации газонокосилки меняйте масло один раз в неделю.

ПРИМЕЧАНИЕ: При любом техническом обслуживании газонокосилки важно отключить питание газонокосилки, надеть защитные перчатки и соблюдать осторожность во избежание случайных травм, связанных с ножом!

ЗАМЕНА МОТОРНОГО МАСЛА В ДВИГАТЕЛЕ 452 СМ^3

1. Используйте моторное масло 15W-40.
2. Произведите первую замену моторного масла через первые 20 ч эксплуатации.
3. Производите замену моторного масла каждые 40 ч эксплуатации. Проверяйте уровень моторного масла каждые 20 ч эксплуатации. Если уровень масла ниже допустимого, то долейте масло.

ХРАНЕНИЕ

- Не храните газонокосилку с топливом в топливном баке в помещении, где пары топлива могут достичь источников открытого огня.
- Во избежание возгорания не храните ее вместе с другими предметами.

ЗАЩИТА ОКРУЖАЮЩЕЙ СРЕДЫ

- Строго соблюдайте местные законы об охране окружающей среды.
- Перерабатывайте или утилизируйте отходы, такие как отработанное масло.
- Строго соблюдайте местные правила утилизации отходов.
- После списания газонокосилки на утилизацию не выбрасывайте ее, а доставьте на предприятие по утилизации отходов в соответствии с местными правилами.

ОБСЛУЖИВАНИЕ

- Используйте только оригинальные запасные части, рекомендуемые заводом-изготовителем. Это обеспечит безопасность обслуживаемой газонокосилки.

- Поврежденную аккумуляторную батарею запрещено ремонтировать; она может быть отремонтирован только производителем или уполномоченным им сервисным центром.
- Для инструментов, работающих на аккумуляторных батареях:
  А) соблюдайте инструкции по зарядке аккумуляторных батарей, температурные ограничения при использовании и хранении инструментов и аккумуляторных батарей, а также рекомендуемые диапазоны температур при зарядке.
  В) Для инструментов аккумуляторного типа, использующих съемные или сдвоенные аккумуляторные батареи: соблюдайте инструкции по использованию соответствующих аккумуляторных батарей согласно классу категории, серии или эквиваленту.
  С) Соблюдайте инструкции по правильному подбору зарядного устройства в соответствии с типом и классу инструмента.

РАБОЧАЯ ЗОНА

- Все процедуры по включению газонокосилки и начала эксплуатации должны выполняться на открытом воздухе или в хорошо проветриваемом помещении.
- При включении двигателя газонокосилки не допускайте попадания выхлопных газов из выпускного отверстия на легковоспламеняющиеся материалы.
- Запрещено использовать газонокосилку во взрывоопасной среде с легковоспламеняющимися жидкостями, газами или порошками.
- Производите эксплуатацию газонокосилки только днем или в условиях хорошего искусственного освещения.
- Не подпускайте людей, детей и животных в рабочую зону и поручите другим взрослым присматривать за детьми, находящимися поблизости.
- Не используйте газонокосилку для кошения мокрой травы в дождливые дни или во время грозы.
- Обратите внимание на холмы, низменности, склоны и другие препятствия, которые могут ухудшить обзор и наблюдение за газонокосилкой.
- Будьте осторожны при использовании газонокосилки вблизи оврагов, канав или насыпей, неосторожное использование может привести к ее опрокидыванию.
- На склонах необходимо соблюдать особую осторожность, чтобы предотвратить опрокидывание или потерю управления. Основными причинами потери управления являются:
  - Недостаточное сцепление с поверхностью;
  - Слишком высокая скорость передвижения;
  - Уклон более 30 градусов;
  - Использование газонокосилки, не соответствующей рабочим задачам;
  - Недостаточное внимание к поверхности, особенно к склонам;
  - Неправильная эксплуатация газонокосилки в качестве трактора.

ЭКСПЛУАТАЦИЯ

- Будьте предельно сосредоточены и не отвлекайтесь при работе с пультом дистанционного управления;
- При включении и эксплуатации газонокосилки всегда держите руки и ноги подальше от режущей деки;
- Соблюдайте безопасное расстояние от отверстия выхлопной трубы;
- Никогда не прикасайтесь к компонентам двигателя, которые нагреваются во время работы, так как это может привести к ожогам;

- Во избежание возгорания не оставляйте газонокосилку в высокой траве при работающем двигателе.



В случае поломки или несчастного случая во время эксплуатации, пожалуйста, немедленно выключите двигатель и заберите газонокосилку из рабочей зоны для предотвращения возгорания и ее дальнейшего повреждения. В случае получения травмы самим оператором или третьими лицами незамедлительно примите меры по оказанию первой медицинской помощи. Удалите весь мусор, который может привести к травмам людей или животных.

ОГРАНИЧЕНИЯ ЭКСПЛУАТАЦИИ

- Запрещено производить эксплуатацию газонокосилки, если защитный кожух поврежден, отсутствует или установлен неправильно.
- Запрещено производить эксплуатацию газонокосилки без установленных принадлежностей /инструментов.
- Запрещено ослаблять, отключать, разбирать и вмешиваться в работу установленных устройств безопасности.
- Никогда не используйте малогабаритную газонокосилку для выполнения тяжелых работ, используйте технику соответствующей мощности.
- Запрещено использовать газонокосилку на дорогах общего пользования без получения соответствующего разрешения. Также запрещен проезд по частным территориям.

ХРАНЕНИЕ

- Для обеспечения безопасной эксплуатации и высокой производительности газонокосилки следите за своевременным проведением технического обслуживания и соблюдением условий правильного хранения.



ПОСЛЕПРОДАЖНОЕ ОБСЛУЖИВАНИЕ

Если у вас возникнут какие-либо проблемы во время эксплуатации газонокосилки, пожалуйста, незамедлительно свяжитесь с нами, наша профессиональная команда готова ответить на ваши вопросы и решить любые проблемы. Производите ремонт и техническое обслуживание только в авторизованном сервисном центре с использованием оригинальных запасных частей для обеспечения безопасной эксплуатации газонокосилки.



ПОЛОЖЕНИЕ

Завод-изготовитель оставляет за собой право вносить технические усовершенствования в продукцию, описанную в данном руководстве пользователя. Если есть какие-либо несоответствия между графическими изображениями и текстовыми описаниями в данном руководстве пользователя и реальной продукцией, пожалуйста, обратитесь к фактической продукции!

СПЕЦИФИКАЦИЯ ГАЗОНОКОСИЛКИ

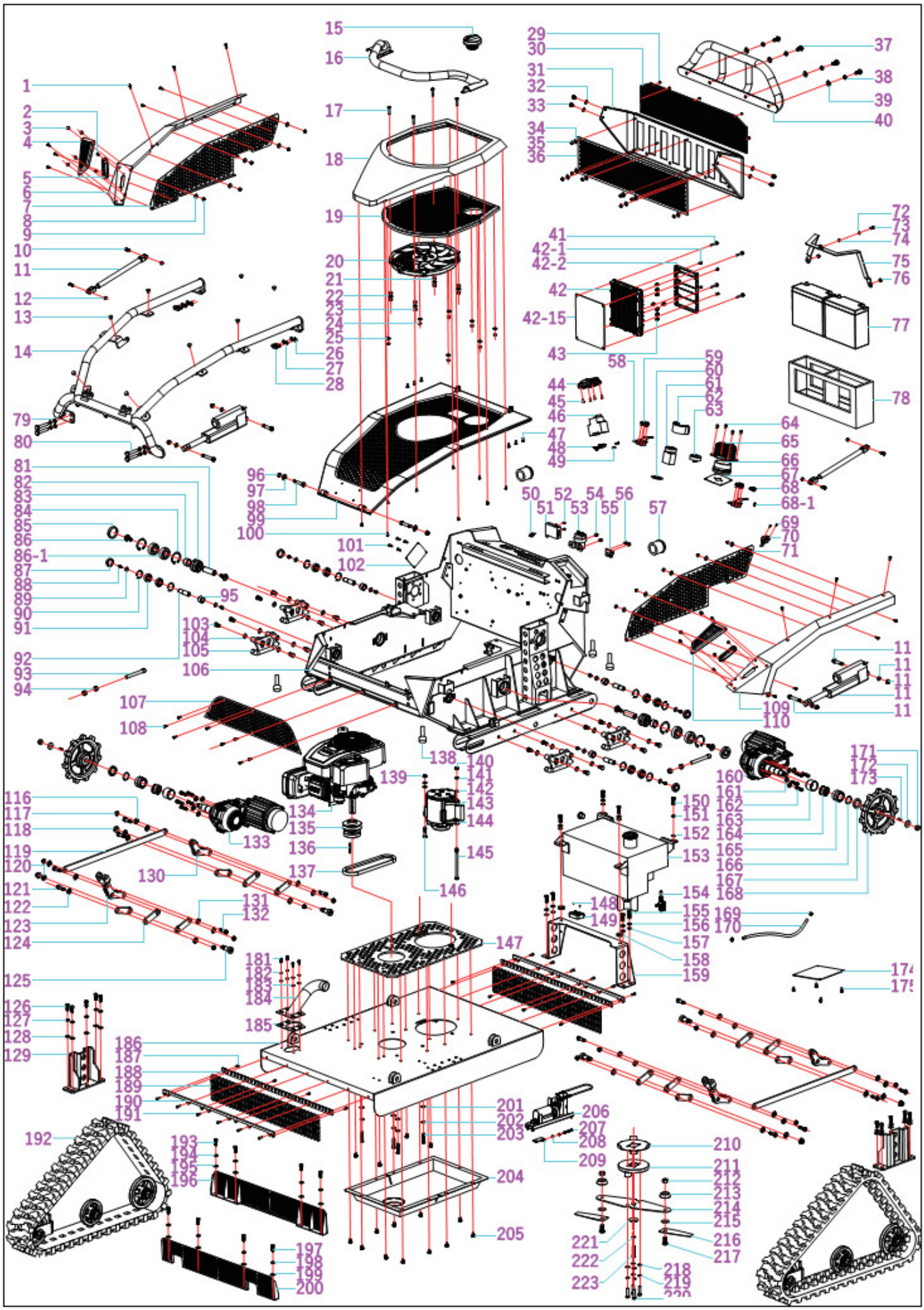

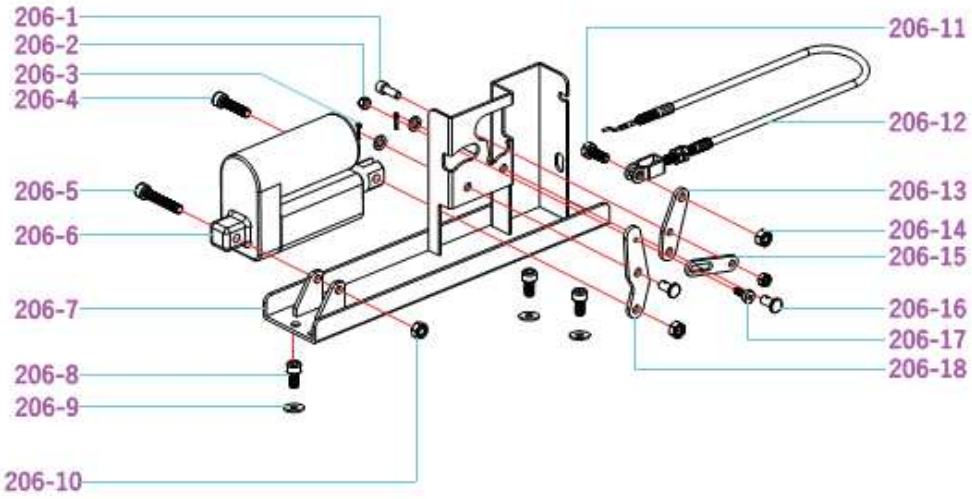
206-1
206-2
206-3
206-4
206-5
206-6
206-7
206-8
206-9
206-10
206-11
206-12
206-13
206-14
206-15
206-16
206-17
206-18

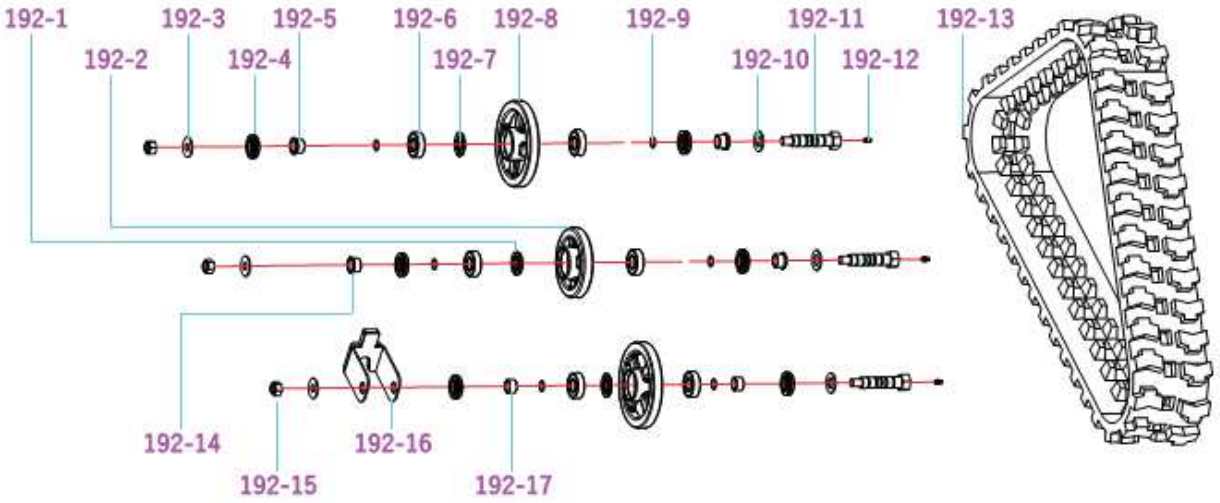
192-1
192-2
192-3
192-4
192-5
192-6
192-7
192-8
192-9
192-10
192-11
192-12
192-13
192-14
192-15
192-16
192-17

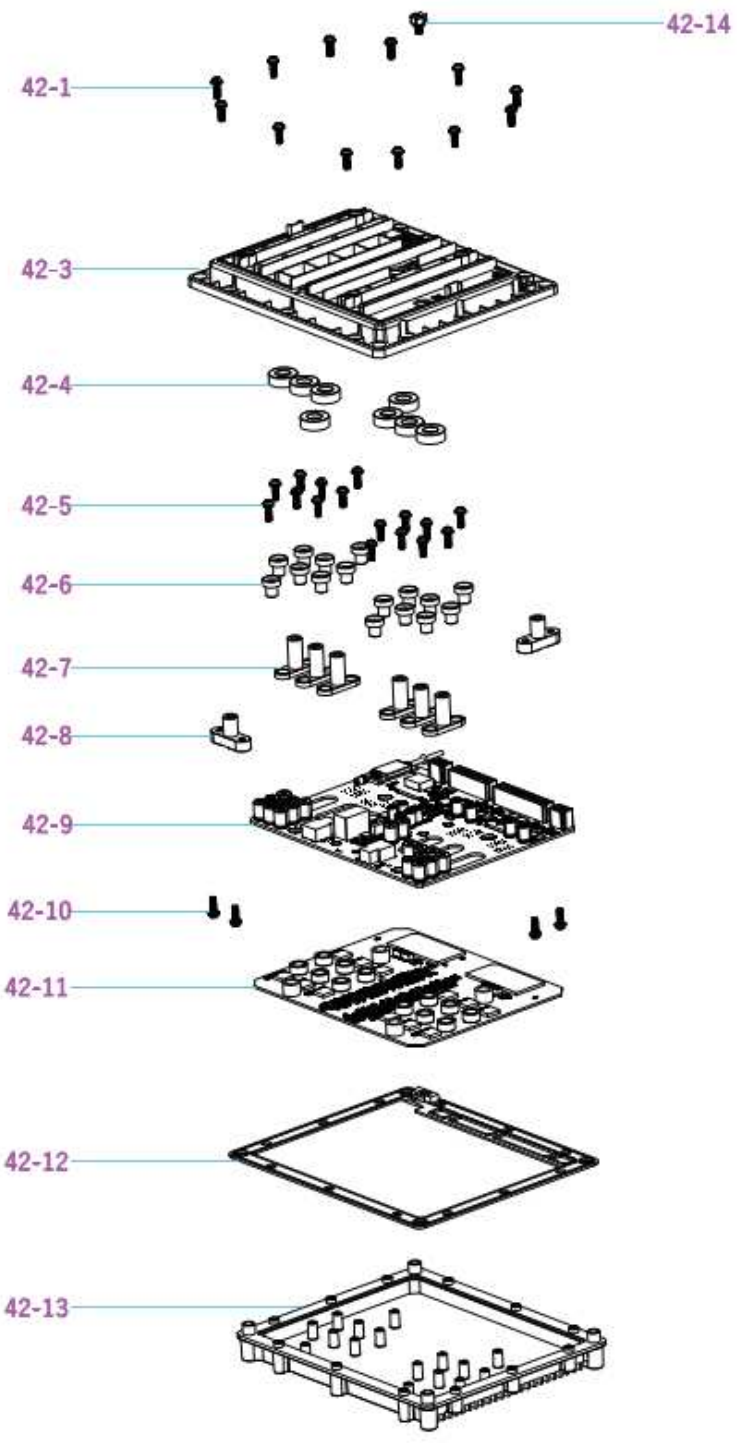
42-14
42-1
42-3
42-4
42-5
42-6
42-7
42-8
42-9
42-10
42-11
42-12
42-13

№	НАИМЕНОВАНИЕ	АРТИКУЛ	КОЛ-ВО
1	M6*16 винт	3100000010039	16
2	M4*10 винт	3100111033000	4
3	M5*12*16 винт	3100111032100	8
4	Стекло правой фары	3060100056910	1
5	Светодиодная фара	4010900054400	2
6	Правый боковой кожух	3020400056100	1
7	Правый вентилируемый кожух	3020400059100	1
8	6*12*1,5 прокладка	3140100280000	10
9	M6 гайка	3103000143500	10
10	M8*20 винт	3105201220000	4
11	Газовый упор	3020101773000	2
12	M8 гайка	3120801400000	4
13	Амортизирующая прокладка	3092301652000	8
14	Защитный каркас	3020400281000	1
15	Крышка горловины топливного бака	3010600890000	1
16	Верхняя рукоятка	3020400271000	1
17	M6*1,0*25 винт	3100110350002	4
18	Верхняя крышка	3020400261000	1
19	Вентилируемый кожух	3020400251000	1
20	Вентилятор	3010000151000	1
21	Амортизирующая прокладка	3092301651000	4
22	6*12*1,5 прокладка	3140100280000	4
23	M6 гайка	3103000143500	4
24	M5 гайка	3103000143700	7
25	M5 * 14 * 2,0мм прокладка	3013100422000	7
26	10 * 20 * 2 прокладка	3140100331000	4
27	M10 шайба	3150401451000	4
28	M10 * 1,5 * 30 винт	3100110153000	4
29	M6 * 1 * 10 винт	3100000010015	5
30	Верхняя защитная решетка	3020400241100	1
31	Боковой кожух	3020400240100	1
32	Ø6 * Ф 14 * толщина 1,5 прокладка	3150002700000	4
33	M6 * 1 * 20 винт	3100000010014	4
34	M5 * 14 * 2,0 мм прокладка	3013100422000	8
35	M5 гайка	3103000143700	8
36	Нижний вентилируемый кожух	3020400242100	1
37	M10 * 25 винт	3100000010027	4
38	M10 шайба	3150401451000	4
39	10 * 22 * 2 прокладка	3140100330000	4
40	Защитный бампер	3060100064211	1
41	M5x0,8 * 40 винт	3100000010040	4
42	Контроллер	4010100473100	1
42-1	M4 * 0,7 * 12 винт	3100110043000	16
42-2	Верхняя пластина	3010700310003	1

42-3	Средняя пластина	3010700310004	1
42-4	Внутр, Ø10 * внешн, Ø 20 * толщина 7 двойной сальник	3020100110873	8
42-5	M4 * 0,7 * 20 винт	3100110041000	16
42-6	Изоляционная резиновая втулка	3091100070000	16
42-7	Токопроводящая колодка Т-образная-1 (общ, высота 25мм)	3020619070100	6
42-8	Токопроводящая колодка Т-образная -2 (общ, высота 21мм)	3020619070200	2
42-9	Плата управления	4010100472600	1
42-10	M4 * 0,7 * 13 винт	3100111037100	4
42-11	Плата управления/SMT	4010100472900	1
42-12	Прокладка	3050500161000	1
42-13	Нижняя пластина	3050502200002	1
42-14	Сапун	3021000030100	1
42-15	Теплопроводящая силиконовая накладка платы управления	3092300121000	1
43	M5 * 12 винт	3100110042000	8
44	Кожух	3020100896100	1
45	ST4 * 12 винт	3100000010002	4
46	Автоматический выключатель	2180900981000	1
47	M5 * 12 * 10 винт	3100111032000	6
48	Empty guide rail	3020101652100	1
49	M5 * 12 * 10 винт	3100111032000	2
50	Диод	2030000008300	1
51	Блок защиты	2130000100000	1
Внутри блока защиты	150A чип	2130000200000	1
	100A пластина	2130000400000	2
	Медный соединительный элемент	3020100110720	1
52	M4 * 8 винт	3100000010001	2
53	Реле	2181000100000	1
54	M6 * 10 болт	3100000025000	2
55	Заземляющий стержень	2180800080000	1
56	M5X10 гроверы	3100111032000	2
57	M48 водонепроницаемый соединитель проводов	3020102104920	2
58	Фиксатор	3020100101100	2
59	M5 * 14 винт	3100111162000	8
60	Двусторонняя клейкая губчатая прокладка EVA	3090100145100	1
61	Кнопка аварийной остановки	3020100895100	1
62	Защитный кожух	3020100897000	1
63	Антенна	2070100010000	1
64	M5 * 12 винт	3100111032000	4
65	Защитный кожух	3020100137000	1
66	Проблесковый маячок	4010900054200	1
67	Водонепроницаемая прокладка	3020100137100	1
68	Кнопка сопряжения	3012000110000	1
68-1	Защитный колпачок	3010600403210	1
69	M3 * 10 винт	3105201330000	2
70	Разъем для ЗУ	2181000050000	1
71	Левый вентилируемый кожух	3020400058100	1

72	M6 шайба	3150401430000	1
73	M6 * 16 винт	3104200102200	1
74	6 * 12 * 1,5 прокладка	3140100280000	1
75	Держатель АКБ	3020100158120	1
76	M6 гайка	3103000143500	2
77	12V20AH свинцово-кислотная АКБ	5030500080000	2
78	Отсек АКБ	3020100110661	1
79	10 * 20 * 2 прокладка	3140100331000	4
80	M10 * 55 винт	3100000010041	4
81	Направляющая	3020100421000	2
82	Ролик направляющий	3020101653000	2
83	Ø20,5x Ø28,5x16,5 втулка	3091101061000	2
84	Ø47мм * 1,5мм пружинное кольцо	3080000120000	4
85	Ø47 * 10 сальник	3092300223100	2
86	Винт	3030500048200	4
86-1	Ø20 * Ø47 * 14 подшипник	3120100060000	4
87	Сальник	3092300223000	8
88	M8 * 20 винт	3105201220000	8
89	M8 * 22 * 2 прокладка	3140100283000	8
90	Пружинное кольцо	3080000090000	8
91	6202 подшипник	3120100070000	8
92	Соединительный вал	3051000400000	4
93	M12 * 120 винт	3100111024000	2
94	M12 гайка	3010600802000	4
95	Ø16,5x Ø24x19 втулка	3051000500000	4
96	M8 гайка	3120801400000	2
97	8 * 16 * 1 прокладка	3140100415000	2
98	Винт 10 * 40-M8	3105201451300	2
99	Верхняя крышка	3060100681000	1
100	M5 * 12 * 10 винт	3100111032000	9
101	Алюминиевая заклепка	3060501520000	4
102	Идентификационная табличка	B130902871000	1
103	M10 * 20 винт	3105201260000	16
104	10 * 22 * 2 прокладка	3140100330000	16
105	Нижняя направляющая гусеницы	3020100117304	4
106	Сварная рама	3020400061000	1
107	Передний вентилируемый кожух	3020400057100	1
108	M6 * 12 винт	3100110180000	8
109	Левый кожух	3020400055100	1
110	Стекло левой фары	3060100056810	1
111	Ø10 * M8 * 35 винт	3100000027000	2
112	8 * 16 * 1 прокладка	3140100415000	4
113	M8 гайка	3120801400000	4
114	Подъемный электрический толкатель	5040900023110	2
115	Винт 10 * M8 * 50	3100000028410	2
116	8 * 16 * 1 прокладка	3140100415000	12

117	M8 гайка	3120801400000	12
118	M12 гайка	3100111150007	4
119	Подъемная соединительная тяга	3020100118221	2
120	12 * 30 * 3 прокладка	3140100350000	4
121	10X16XM8 винт	3105201780000	4
122	10 * 25 * 3 прокладка	3140100332000	4
123	Крепеж 3	3022707065310	2
124	Крепеж 2	3022707065210	12
125	Ø16 * M12 * 25 винт	3100000029100	4
126	M8 * 1,25 * 25 винт	3105201233000	10
127	M8 шайба	3150401440000	10
128	8 * 16 * 2 прокладка	3140100340000	10
129	Кронштейн	3020101654100	2
130	Крепеж 1	3022707065110	2
131	10 * 22 * 2 прокладка	3140100330000	8
132	Винт Ø10XM8X20	3105201451800	8
133	Правый бесщеточный электродвигатель	5010900234000	1
134	ДВС	5010111824100	1
135	Шкив двигателя	3020100110500	1
136	Шпонка	3020100110640	1
137	Приводной ремень	3092300381000	1
138	Амортизирующая прокладка	3020100110852	4
139	M10 гайка	3100111150006	1
140	M10 гайка	3100111150006	1
141	M10 пружинная шайба	3150401451000	2
142	10 * 22 * 2 прокладка	3140100330000	2
143	Крепеж генератора	3020100110510	1
144	Генератор	5040900054000	1
145	M10 * 160 винт	3100111010000	1
146	M10 * 55 винт	3100000010030	1
147	Установочная плита ДВС	3020100181100	1
148	Таймер	2060000130000	1
149	M3 * 6 винт	3101100301000	2
150	M8 * 1,25 * 40 винт	3105201230000	4
151	M8 пружинная шайба	3150401440000	4
152	8 * 16 * 2 прокладка	3140100340000	4
153	Топливный бак	3020100128310	1
154	Топливный краник	2180900970000	1
155	M8 * 1,25 * 25 винт	3103000191000	4
156	M8 пружинная шайба	3150401440000	4
157	8 * 16 * 2 прокладка	3140100340000	4
158	30 * 10 * 8 амортизирующая прокладка	3092301600000	2
159	Кронштейн топливного бака	3020100127210	1
160	Левый бесщеточный электродвигатель	5010900233000	1
161	M8 пружинная шайба	3150401440000	10
162	M8 * 35 винт	3105201231000	10

163	Ø 45 * Ø 39 * 30 втулка 4	3020100165102	2
164	Втулка	3020100165105	2
165	Игольчатый подшипник	3130028271000	2
166	Кольцо	3010620080000	2
167	Сальник	3020100110880	2
168	Приводная звездочка	3020100110810	2
169	Зажим для масляного патрубка	3080000100000	2
170	Масляный патрубок	3090200260000	0,3
171	M12 гайка	3100111150007	2
172	12 * 30 * 3 прокладка	3140100350000	2
173	Шпонка	3020100110650	2
174	Изоляционная плита	3060100075600	1
175	M6 * 10 * 12 винт	3100000025000	4
181	M5 * 16 винт	3100200170000	4
182	M5 шайба	3150401460000	4
183	Прокладка 5 * 14 * 2	3013100422000	4
184	Выхлопная труба модели 25 дюймов 452см^3 модель A	3020100128610	1
185	Огнеупорная сетка	3010900560170	1
186	Сварной корпус	3020100118661	1
187	M5 * 0,8 * 10 винт	3105200262200	8
188	Фиксирующая планка	3020100157110	2
189	Металлическая цепь	3020100110710	64
190	Прижимная планка A	3020100156110	2
191	M5 * 16 винт	3100200170000	12
192	Гусеница	7011600225009	1
192-1	Кольцо ролика 130	3020100139000	2
192-2	Ролик направляющий	3020100800000	2
192-3	M14 * внешн Ø37 * толщина 3мм прокладка	3140100132000	6
192-4	Сальник	3120100050000	12
192-5	Опорный блок 3	3020100850000	4
192-6	6204 подшипник	3120100060000	12
192-7	Кольцо ролика 160	3020100141000	4
192-8	Ролик 160	3020100790000	4
192-9	Кольцо	3020101820000	12
192-10	Регулировочное кольцо	3140100131000	6
192-11	Ось опорного ролика	3051001180000	6
192-12	Тавотница	3170300000000	6
192-13	Гусеница	3020100783000	2
192-14	Опорный блок 2	3020100840000	4
192-15	M14 гайка	3100111061000	6
192-16	Кронштейн регулировки натяжения	3030336101000	2
192-17	Опорный блок 1	3020100110200	4
193	M8 * 1,25 * 20 винт	3100000010056	4
194	M8 пружинная шайба	3150401440000	4
195	8 * 16 * 2 прокладка	3140100340000	4
196	Задний кожух	3020100183100	1

197	M8 * 1,25 * 20 винт	3100000010056	4
198	M8 пружинная шайба	3150401440000	4
199	8 * 16 * 2 прокладка	3140100340000	4
200	Передний кожух	3020100182100	1
201	10 * 20 * 2 прокладка	3140100331000	4
202	M10 пружинная шайба	3150401450000	4
203	M10 * 45 винт	3100110160000	4
204	Сварной нижний кожух	3020100167111	1
205	M6 * 12 винт	3100110180000	15
206	Механизм управления дроссельной заслонкой	7011600216009	1
206-1	Ø5 * 6 * M4 винт	3100135000002	1
206-2	M4 гайка	3100111150008	2
206-3	Шплинт	3060100020000	2
206-4	Винт 6XM5X16	3105201454000	1
206-5	Винт 6XM5X30	3100135000005	1
206-6	Электронный толкатель	5040900023210	1
206-7	Опора	3020100123800	1
206-8	M6 * 20 винт	3109000002000	3
206-9	Внешн диам,14 * внутр диам,6 * толщина 1,5 прокладка	3150002700000	3
206-10	M5 гайка	3103000143700	1
206-11	Ø6 * 8 * M5 винт	3100135000003	1
206-12	Трос управления дроссельной заслонкой	2070100031000	1
206-13	Крепеж 2	3020100110072	1
206-14	M5 гайка	3103000143700	1
206-15	Крепеж 3	3020100110082	1
206-16	Палец	3060100010000	2
206-17	Винт	3105201450000	1
206-18	Крепеж	3020100110913	1
207	M6 * 65 винт	3105201670000	1
208	M6 гайка	3120001500000	2
209	Кронштейн регулировки натяжения	3020100118370	1
210	Выравнивающая пластина	3020100115200	1
211	Держатель ножа	3020100110490	1
212	M14 гайка	3100111061000	2
213	Шайба	3150401412000	2
214	Опорный нож	3020100111581	1
215	Шайба	3020100111113	2
216	Режущий наконечник	3020100773000	2
217	Винт	3020100110684	2
218	10 * 20 * 2 прокладка	3140100331000	4
219	M10 пружинная шайба	3150401450000	4
220	M10 * 40 винт	3100139100000	4
221	Прижимная пластина	3020101592100	1
222	Шайба	3150401420000	1
223	7/16-20 * 2 винт (американский стандарт)	3100110130000	1