РУКОВОДСТВО ПОЛЬЗОВАТЕЛЯ ПО ОБСЛУЖИВАНИЮ И ЭКСПЛУАТАЦИИ

ГАЗОНОКОСИЛКА ZimAni ГРОМ 70

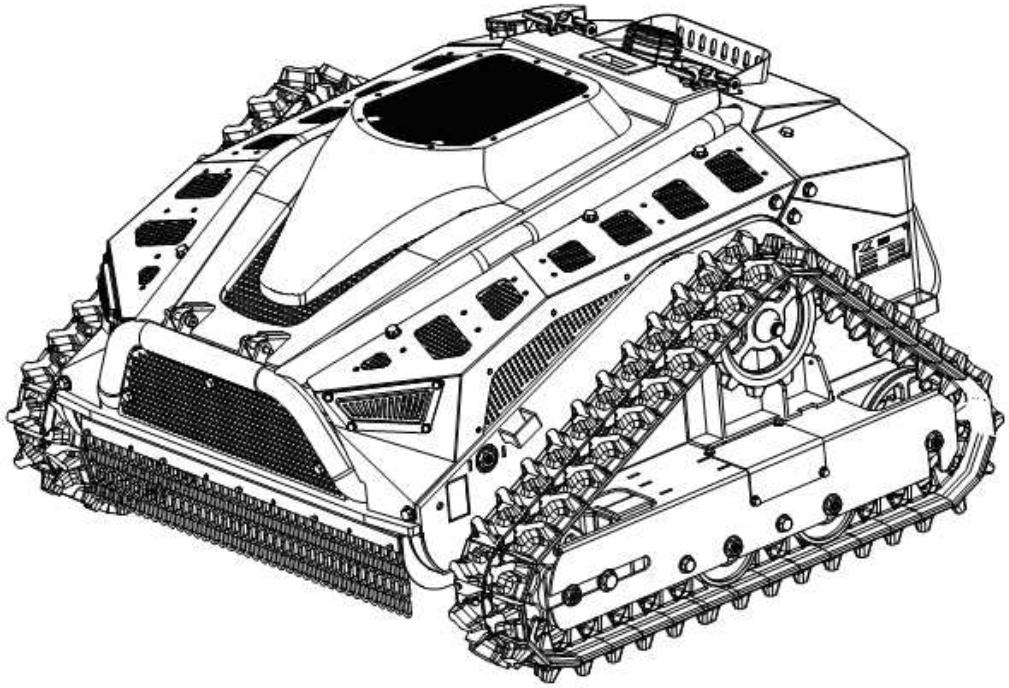

ВНИМАНИЕ: перед началом эксплуатации техники необходимо внимательно прочитать данное руководство пользователя и следовать всем рекомендациям и правилам техники безопасности, указанным нём.

СОДЕРЖАНИЕ

Символы и их значения	стр. 3
Упаковочный лист	стр. 4
Описание газонокосилки	стр. 4
Технические характеристики газонокосилки	стр. 5
Компоненты газонокосилки	стр. 6
Меры предосторожностей при обращении с аккумуляторной батареей	стр. 7
Заправка топливом и моторным маслом	стр. 8
Регулировка натяжения гусеницы	стр. 8
Техническое обслуживание газонокосилки	стр. 10
Сопряжение пульта ДУ и газонокосилки	стр. 10
Меры предосторожностей при обслуживании аккумуляторной батареи	стр. 11
Функции пульта дистанционного управления	стр. 12
Процедура замены ножа	стр. 14
Коды ошибок и их значения	стр. 16
Правила техники безопасности	стр. 17
Средства индивидуальной защиты	стр. 17
Рабочая зона / газонокосилка	стр. 17
ДВС: топливо	стр. 17
Техническое обслуживание	стр. 18
Замена моторного масла	стр. 18
Хранение	стр. 18
Обслуживание	стр. 18
Рабочая зона	стр. 19
Эксплуатация	стр. 20
Ограничения эксплуатации	стр. 20
Хранение	стр. 20
Пост-продажное обслуживание	стр. 20
Спецификация газонокосилки	стр. 21



Уважаемые пользователи, прежде всего, благодарим вас за выбор нашей качественной техники. Чтобы лучше использовать эту газонокосилку, пожалуйста, обязательно внимательно прочтите данное руководство пользователя перед началом эксплуатации и сохраните его для дальнейших запросов. Если у вас возникнут какие-либо вопросы в процессе эксплуатации газонокосилки, пожалуйста, своевременно свяжитесь с нами, у нас есть профессиональные сотрудники, которые ответят на ваши вопросы.



ПРЕДУПРЕЖДЕНИЯ!

Пожалуйста, внимательно прочитайте все предупреждения и правила по технике безопасности, а также инструкции по эксплуатации. Несоблюдение соответствующих предупреждений, правил техники безопасности и инструкций может привести к удару электрическим током, получению ожогов или другим серьезным травмам.

Пожалуйста, сохраните все предупреждения, правила техники безопасности и пояснительные материалы на случай, если вам понадобится обратиться к ним в будущем.

СИМВОЛЫ И ИХ ЗНАЧЕНИЯ



Перед началом эксплуатации газонокосилки необходимо внимательно изучить данное руководство пользователя.



Производите зарядку аккумуляторной батареи только в хорошо вентилируемом холодном помещении вдали от взрывоопасных и легко воспламеняемых материалов.

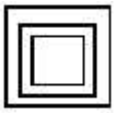

Двойная изоляция, заземление не требуется.



Безотказный трансформатор.

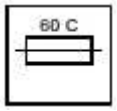

Автоматическое отключение при перегреве при зарядке.



Не используйте газонокосилку и не подвергайте ее воздействию осадков.



Запрещено находиться перед газонокосилкой при ее эксплуатации для предотвращения получения ранений.



Не прикасайтесь к газонокосилке под напряжением для предотвращения получения ранений.

ЗАЩИТА ОКРУЖАЮЩЕЙ СРЕДЫ



Пожалуйста, внимательно соблюдайте законы и нормативные акты по утилизации. Электронные и электрические приборы нельзя утилизировать так же, как бытовые отходы. Оборудование, аксессуары и упаковка могут быть пригодны для вторичной переработки.



Запрещается выбрасывать технику и оборудование, срок службы которых истек.

УПАКОВОЧНЫЙ ЛИСТ

В комплект газонокосилки входит:

1. Газонокосилка.
2. Пульт дистанционного управления.
3. Зарядное устройство газонокосилки.
4. Провод зарядки пульта дистанционного управления и вилка.

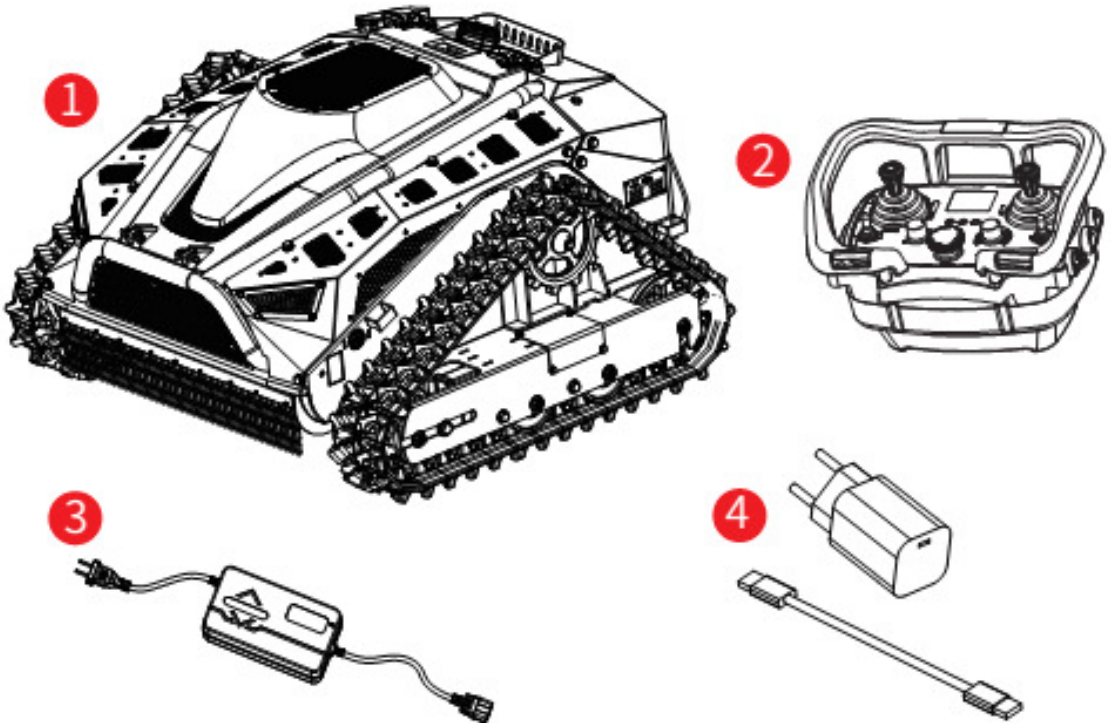

ПРИМЕЧАНИЕ: Комплектация зарядного устройства зависит от модели, приобретенной вами газонокосилки, зарядное устройство используется индивидуально. Комплектация газонокосилки указана на упаковке.

ОПИСАНИЕ ГАЗОНОКОСИЛКИ

Газонокосилка представляет собой гибридную газонокосилку с дистанционным управлением, которая состоит из ножа, двигателя, ходового механизма и блока управления. Дистанционное управление используется для обеспечения оперативного контроля. Это простая, удобная и эффективная функция, которая облегчает садовые работы и значительно повышает эффективность работы.

ТЕХНИЧЕСКИЕ ХАРАКТЕРИСТИКИ

ПАРАМЕТР	ПОКАЗАТЕЛЬ	ЕД.ИЗМ.
Габариты (ДхШхВ)	1168x1141x661	мм
Вес нетто	370	кг
Размер ножа	685	мм
Тип ножа	Нож с подвижными наконечниками	
Бензиновый двигатель	16	л.с
Напряжение на выходе зарядного устройства	AC100-240	В
Напряжение зарядного устройства	24В (специальное зарядное устройство)	
Мощность мотора ходового механизма	1500	Вт
Скорость передвижения	~ 68	м/мин
Бесступенчатая регулировка скорости	есть	
Дистанционная регулировка высоты кошения	30~120 над землей	мм
Габариты пульта ДУ (ДхШхВ)	258x185x165	мм
Зарядка пульта ДУ	Аппаратно-программный комплекс обработки протоколов / нет протокола 5V1A	
Диапазон частоты ДУ	2.4G(2400-2483.5MHz)	
Мощность сигнала	6,24	DBM
Диапазон работы ДУ	≦200	м
Дистанционное управление Старт/Стоп	есть	
Дисплей пульта ДУ	есть	
Голосовая трансляция с пульта ДУ	есть	
Температура окружающей среды	0-40	℃

КОМПОНЕНТЫ ГАЗОНОКОСИЛКИ

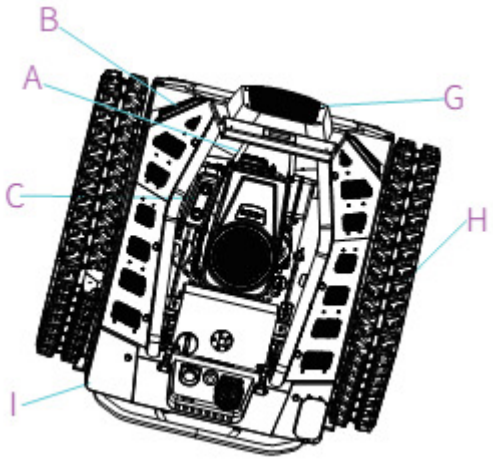

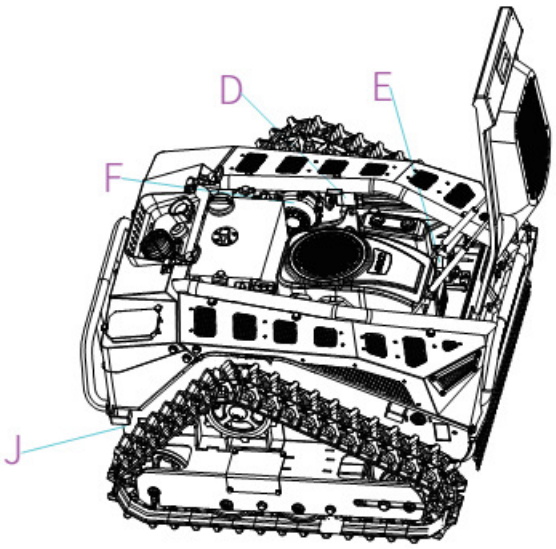





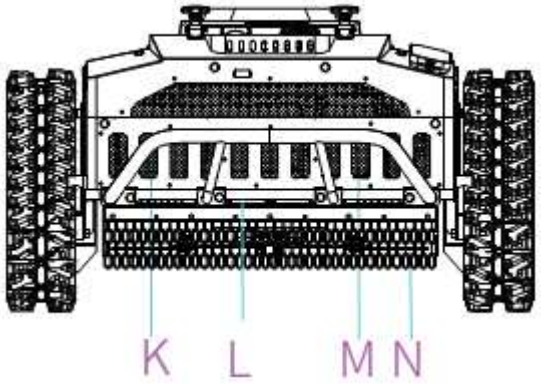

НОМЕР	НАИМЕНОВАНИЕ	КОЛИЧЕСТВО
A	Газовый упор	2
B	Фара	2
C	Двигатель	1
D	Линейный привод	2
E	Механизм управления дроссельной заслонкой	1
F	Электродвигатель хода	2
G	Верхняя крышка	1
H	Гусеница	2
I	Корпус	1
J	Ходовая часть	1
K	Аккумуляторная батарея	2
L	Генератор	1
M	Панель управления	1
N	Нож	1

МЕРЫ ПРЕДОСТОРОЖНОСТЕЙ ПРИ ОБРАЩЕНИИ С АККУМУЛЯТОРНОЙ БАТАРЕЕЙ

ЗАРЯДКА АККУМУЛЯТОРНОЙ БАТАРЕИ ГАЗОНОКОСИЛКИ

Аккумуляторная батарея новой газонокосилки заряжен не полностью. Вставьте кабель зарядного устройства в разъем для зарядки газонокосилки, а другой конец подключите к электрической розетке. Если индикатор зарядки горит красным, это означает, что производится зарядка. Когда индикатор зарядки загорается зеленым цветом, это означает, что процесс зарядки завершен.

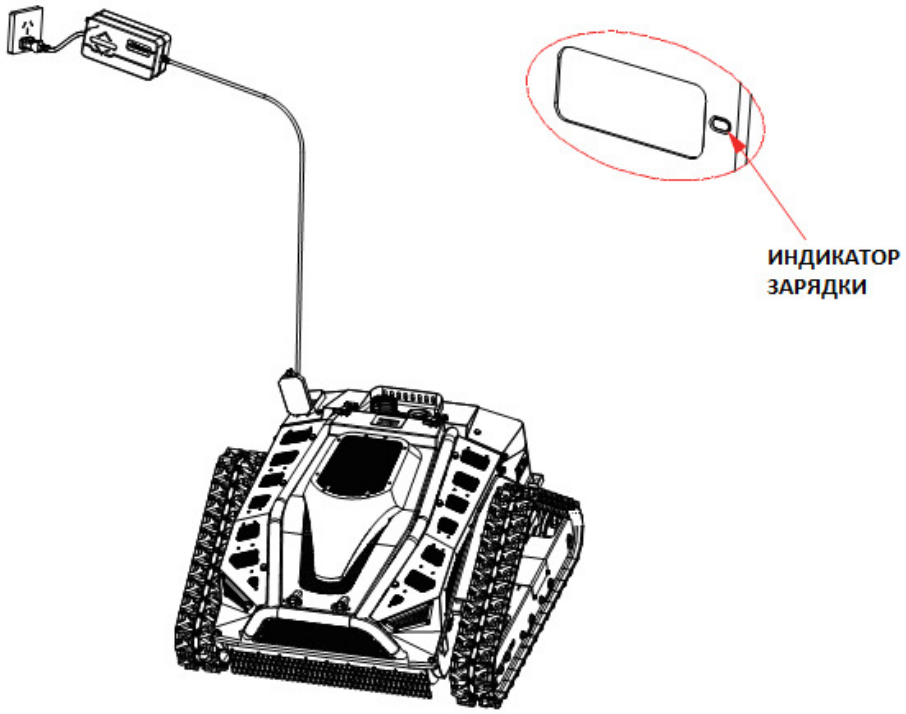

МЕРЫ ПРЕДОСТОРОЖНОСТЕЙ

1. Незначительный нагрев зарядного устройства во время зарядки является нормальным явлением.
2. Если аккумуляторная батарея не используется в течение длительного времени, ее необходимо подзаряжать каждые три месяца, чтобы продлить срок службы.
3. Новые или долго не использовавшиеся аккумуляторные батареи необходимо примерно 5 раз зарядить и разрядить, прежде чем они достигнут максимальной емкости.
4. Не производите подзарядку аккумуляторной батареи после непродолжительной работы, так как это может снизить время ее работы и эффективность.
5. Не используйте поврежденную аккумуляторную батарею и не разбирайте зарядное устройство и аккумуляторную батарею.
6. Аккумуляторная батарея может взорваться, если ее поместить в огонь, поэтому запрещено располагать аккумуляторную батарею вблизи источников огня.
7. Не заряжайте аккумуляторную батарею в помещении.
8. По мере постепенного разряжения аккумуляторной батареи способность газонокосилки косить траву снижается, что считается нормальным явлением.
9. Во время процесса зарядки необходимо отключить двигатель газонокосилки, и категорически запрещается использовать газонокосилку во время зарядки.
10. Запрещается хранить аккумуляторную батарею во влажной среде.

ЗАПРАВКА ТОПЛИВОМ И МОТОРНЫМ МАСЛОМ

ПОМНИТЕ: обязательно отключите двигатель перед заправкой или заливкой моторного масла.

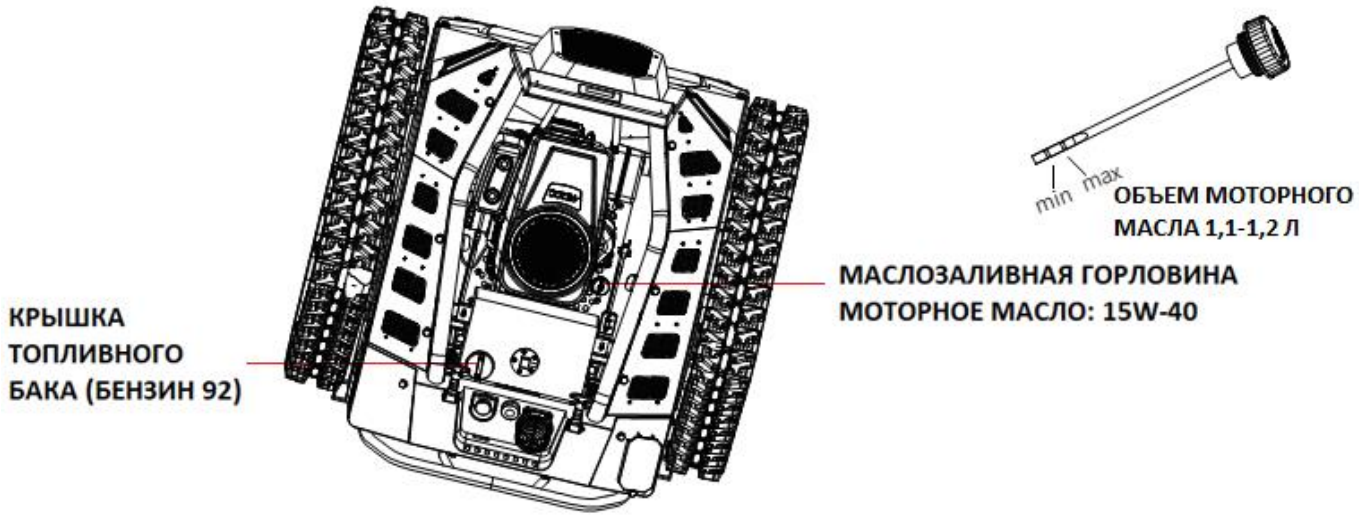

РЕГУЛИРОВКА НАТЯЖЕНИЯ ГУСЕНИЦЫ

ПОМНИТЕ: обязательно отключите двигатель и питание перед проведением регулировки.

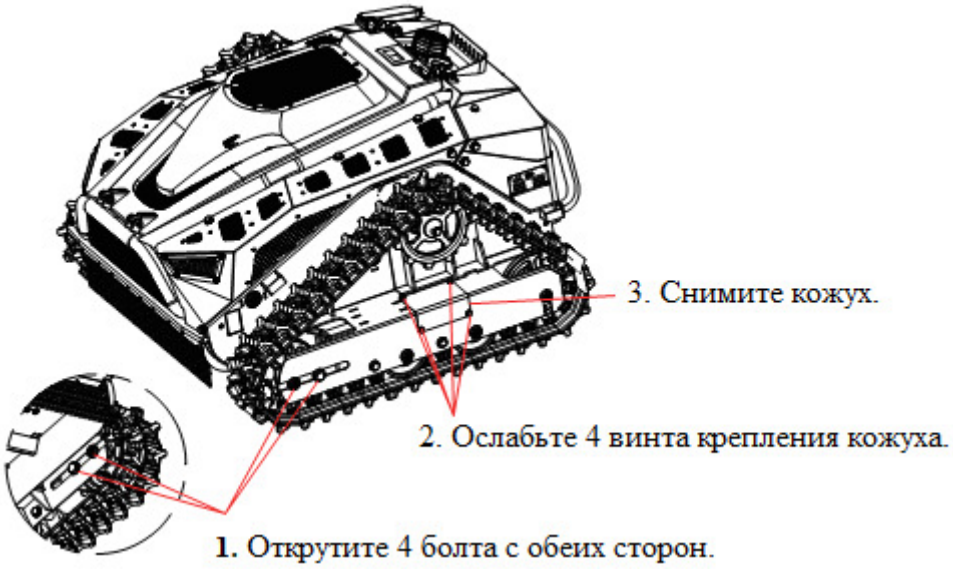

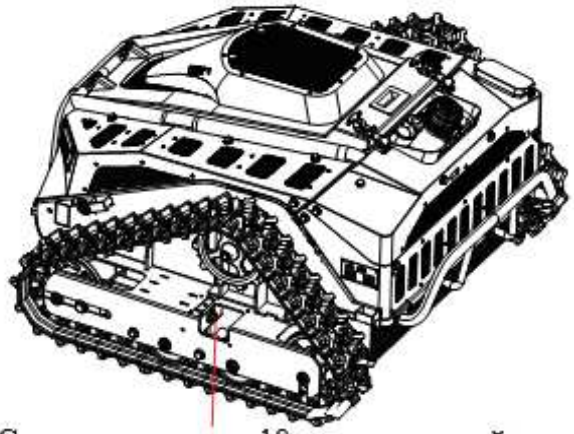

4. С помощью ключа 18мм отрегулируйте положение регулировочного болта, находящеимся в этом месте, и переместите натяжитель гусеницы в нужное положение.

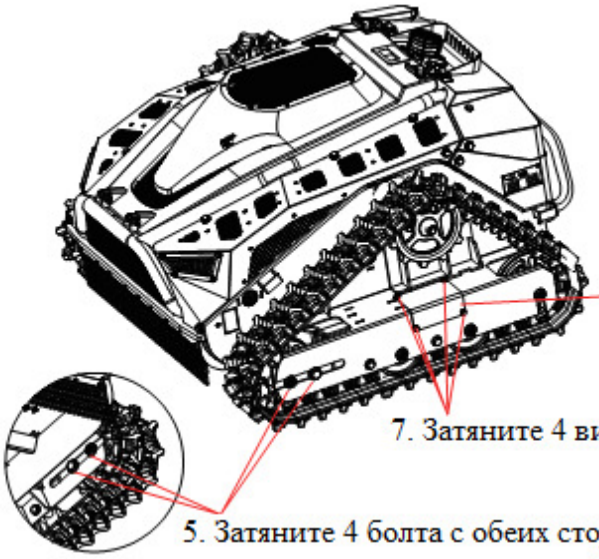

6. Установите кожух на место.

7. Затяните 4 винта крепления кожуха.

5. Затяните 4 болта с обеих сторон.

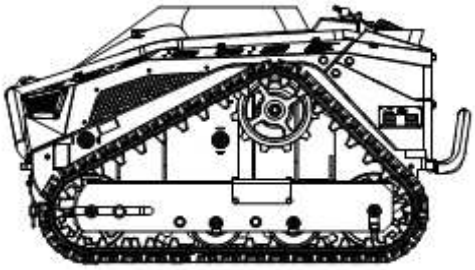

8. Регулировка завершена.

ПОМНИТЕ: при перемещении натяжных роликов назад натяжение гусениц увеличивается; при перемещении натяжных роликов вперед натяжение уменьшается.

ТЕХНИЧЕСКОЕ ОБСЛУЖИВАНИЕ ГАЗОНОКОСИЛКИ

ПЕРЕД НАЧАЛОМ ЭКСПЛУАТАЦИИ:

1. Проверьте уровень моторного масла газонокосилки и зарядки пульта дистанционного управления.
2. Когда газонокосилка не используется, убедитесь, что газонокосилка и пульт дистанционного управления выключены, а питание отключено.
Также помните, что пульт дистанционного управления и источник питания газонокосилки должны быть отключены во время заправки и замены ножа.
3. Перед началом эксплуатации газонокосилки проверьте затяжку винтов крепления ножа и натяжение гусениц.

СОПРЯЖЕНИЕ ПУЛЬТА ДИСТАНЦИОННОГО УПРАВЛЕНИЯ И ГАЗОНОКОСИЛКИ

Если пульт дистанционного управления входит в комплект поставки газонокосилки, то сопряжение уже было выполнено на заводе-изготовителе перед отгрузкой. Поэтому можете сразу приступить к эксплуатации после включения газонокосилки. В любых других случаях следуйте процедуре выполнения сопряжения.

Операция сопряжения выполняется следующим образом:

1. Включите питание газонокосилки и пульта дистанционного управления.
2. Нажмите кнопку сопряжения на панели управления.
3. После включения питания и активации пульта дистанционного управления переключайте параметры функций, нажимая рычаги для переключения дисплея, до тех пор, пока на

дисплее не появится функция сопряжения. Нажмите  и дисплей покажет, что «сопряжение выполняется».
Когда газонокосилка находится в режиме сопряжения, индикатор работы быстро мигает, а значение сигнала пульта дистанционного управления находится в положении 0.
Когда сопряжение будет выполнено успешно, индикатор работы газонокосилки включится, а значение сигнала на пульте дистанционного управления будет полностью восстановлено 

ОКОНЧАНИЕ РАБОТЫ

1. Отключите питание.
2. Произведите чистку.

МЕРЫ ПРЕДОСТОРОЖНОСТЕЙ ПРИ ОБРАЩЕНИИ С АККУМУЛЯТОРНОЙ БАТАРЕЕЙ

1. Не производите зарядку аккумуляторной батареи при температуре ниже 0°C или выше 45°C. Это может привести к повреждению аккумуляторной батареи и зарядного устройства.
2. Перед подключением аккумуляторной батареи выключите газонокосилку, поскольку подключение аккумуляторной батареи к включенной газонокосилке может привести к несчастным случаям.
3. Для зарядки аккумуляторной батареи используйте только зарядное устройство, поставляемое производителем. Если аккумуляторная батарея заряжается с помощью зарядного устройства, несовместимого с ней, это может привести к возгоранию или другим опасностям.
4. Если аккумуляторная батарея не используется, то держите ее подальше от скрепок, монет, ключей, гвоздей, шурупов и других мелких металлических предметов, контакт с которыми может привести к короткому замыканию и получению ожогов или возгоранию.
5. Разборка или повторная сборка аккумуляторной батареи запрещена.
6. Запрещено совершать действия, приводящие к короткому замыканию аккумуляторной батареи.
7. Не допускайте, чтобы аккумуляторная батарея находилась рядом с источниками тепла.
8. Не помещайте ее в огонь или воду.
9. Запрещается производить зарядку аккумуляторной батареи вблизи огня или под прямым солнечным светом.
10. Запрещается забивать гвозди в аккумуляторную батарею, бить по ней молотками или ногами.
11. Запрещается использование сильно поврежденных или деформированных аккумуляторных батарей.
12. Запрещается производить сварку непосредственно на аккумуляторной батарее.
13. Запрещается заряжать аккумуляторную батарею при несоблюдении процедуры подключения, подключать его с несоблюдением полярности или чрезмерно разряжать.
14. Запрещается подключать аккумуляторную батарею к розетке для зарядки или автомобильному прикуривателю.
15. Запрещается использовать аккумуляторную батарею в оборудовании, не предназначенном для этой цели.
16. Не допускайте прямого контакта с литиевыми батареями.
17. Не помещайте аккумуляторную батарею в емкости с высокой температурой и давлением, например, в микроволновую печь.
18. Не используйте аккумуляторные батареи с протекающими элементами питания.
19. Храните аккумуляторную батарею в недоступном для детей месте.
20. Никогда не используйте и не размещайте аккумуляторную батарею под солнечным светом (или в автомобиле, подверженном воздействию прямого солнечного света), так как это может привести к перегреву или возгоранию аккумуляторной батареи, а также может привести к неправильной работе и сокращению срока службы.
21. В случае появления коррозии, неприятного запаха или ненормальных явлений при первом использовании аккумуляторной батареи ее использование должно быть запрещено, и она должна быть возвращена в торговую точку.
22. Если на вашей коже или одежде остались пятна от жидкости, выделяющейся из аккумуляторной батареи, то промойте их чистой водой.
23. Если газонокосилка не используется в течение длительного периода времени, то для сохранности функциональности аккумуляторной батареи ее необходимо полностью зарядить.

ФУНКЦИИ ПУЛЬТА ДИСТАНЦИОННОГО УПРАВЛЕНИЯ

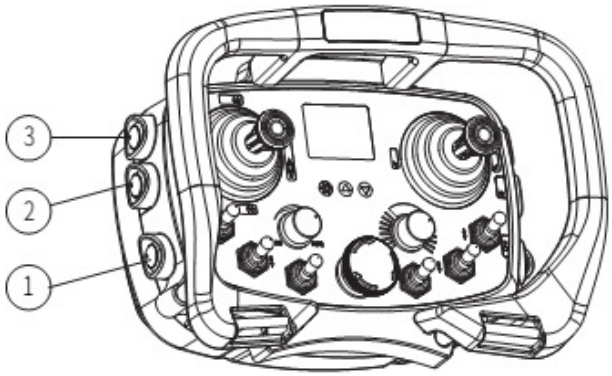

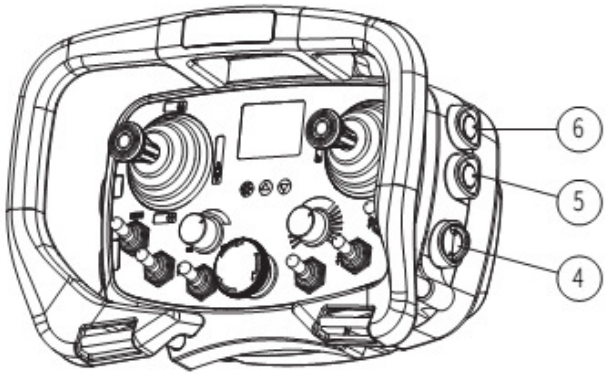

1. **КНОПКА ВКЛЮЧЕНИЯ ПУЛЬТА ДУ**

Нажмите и удерживайте кнопку в течение 2с для включения пульта ДУ и приветственный логотип появится на дисплее.

2. **КНОПКА ВЫКЛЮЧЕНИЯ ДВИГАТЕЛЯ**

При нажатии на кнопку на дисплее автоматически отображается интерфейс отображения двигателя, и двигатель выключится.

3. **КНОПКА ВКЛЮЧЕНИЯ ДВИГАТЕЛЯ**

При нажатии на кнопку на дисплее автоматически отображается интерфейс отображения двигателя (длительное нажатие этой кнопки позволяет включить подачу топлива и питания. Выключить двигатель можно только после его полной активации нажатием кнопки).

4. **КЛЮЧ ПУЛЬТА ДУ**

Необходимо вставить ключ для правильной работы пульта ДУ.

5. **КНОПКА УПРАВЛЕНИЯ ДРОССЕЛЬНОЙ ЗАСЛОНКОЙ ДВИГАТЕЛЯ (СНИЖЕНИЕ СКОРОСТИ ВРАЩЕНИЯ КОЛЕНЧАТОГО ВАЛА ДВИГАТЕЛЯ)**

Эта функция предназначена только для устройств, имеющих ДВС, после нажатия кнопки дисплей автоматически переключится на интерфейс отображения управления дроссельной заслонки.

6. **КНОПКА УПРАВЛЕНИЯ ДРОССЕЛЬНОЙ ЗАСЛОНКОЙ ДВИГАТЕЛЯ (УВЕЛИЧЕНИЕ СКОРОСТИ ВРАЩЕНИЯ КОЛЕНЧАТОГО ВАЛА ДВИГАТЕЛЯ)**

Эта функция предназначена только для устройств, имеющих ДВС, после нажатия кнопки дисплей автоматически переключится на интерфейс отображения управления дроссельной заслонки.

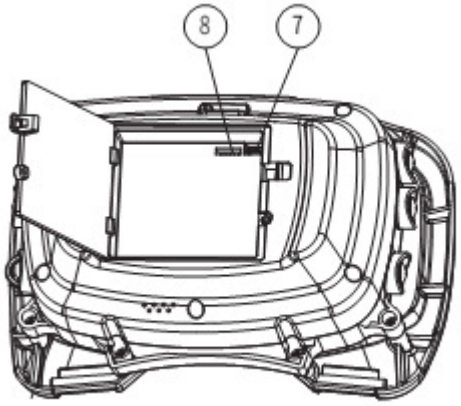

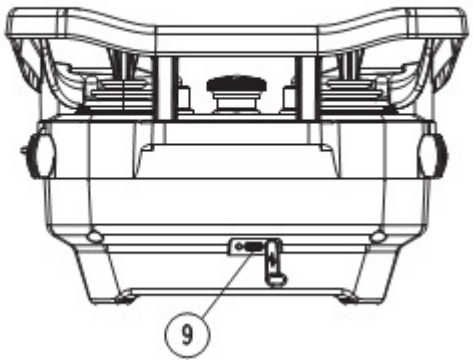

7. **РАЗЪЕМ ДЛЯ ЗАРЯДКИ**

Разъем для подключения кабеля зарядки элементов питания.

8. **РАЗЪЕМ ДЛЯ ПОДКЛЮЧЕНИЯ КАБЕЛЯ ДЛЯ ОБНОВЛЕНИЙ**

Через данный разъем производится обновление программного обеспечения пульта ДУ.

9. **РАЗЪЕМ ДЛЯ ЗАРЯДКИ (ТИП С)**

Для зарядки пульта ДУ.

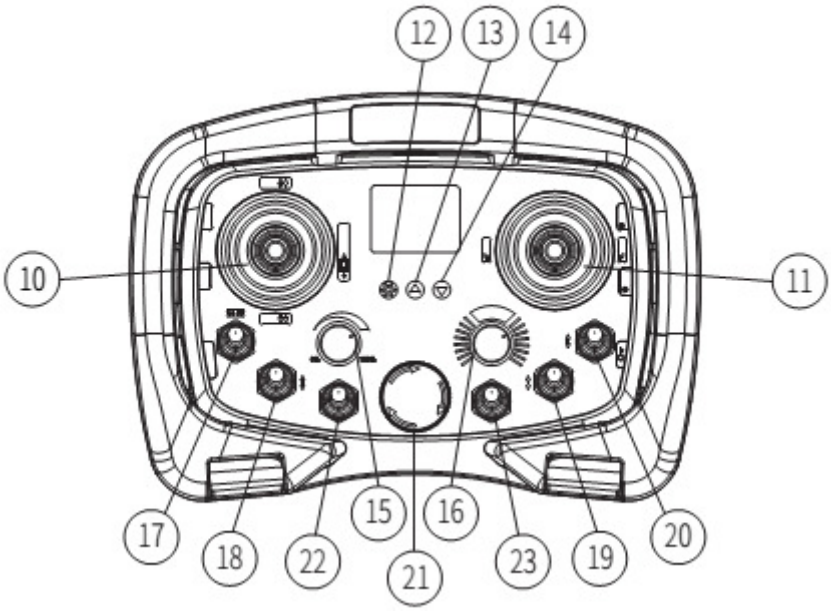

10. РЫЧАГ ХОДА ВПЕРЕД-ЗАДНИЙ ХОД

С помощью данного рычага газонокосилка перемещается вперед или задним ходом.

11. РЫЧАГ ПОВОРОТА ВПРАВО-ВЛЕВО

С помощью данного рычага газонокосилка поворачивает вправо или влево.

12. УСТАНОВОЧНАЯ КНОПКА

Определяют параметры функционала.

13. КНОПКА НАСТРОЙКИ ДИСПЛЕЯ (УВЕЛИЧЕНИЕ)

Переключите параметры отображения на панели отображения.

14. КНОПКА НАСТРОЙКИ ДИСПЛЕЯ (УМЕНЬШЕНИЕ)

Переключите параметры отображения на панели отображения.

15. РЕГУЛЯТОР И КНОПКА ИЗМЕНЕНИЯ СКОРОСТИ ПЕРЕДВИЖЕНИЯ

При нажатии кнопки дисплей автоматически переключает интерфейс на отображение скорости передвижения. При повороте регулятора вправо происходит увеличение скорости; влево - уменьшение скорости. (Значение скорости составляет 0%~100%).

16. РЕГУЛЯТОР И КНОПКА КАЛИБРОВКИ

При нажатии кнопки дисплей автоматически переключится на интерфейс калибровки движения по прямой линии. При повороте регулятора вправо увеличивается значение калибровки. Поверните влево и вычтите значение калибровки. (Значение калибровки составляет -60%~+60%).

17. ТУМБЛЕР ВКЛЮЧЕНИЯ РАБОЧЕГО ОСВЕЩЕНИЯ (ФАР)

При перемещении тумблера вверх происходит включение рабочего освещения (фар), также загорается индикаторная лампочка на дисплее. При перемещении тумблера вниз рабочее освещение выключится и индикаторная лампочка на дисплее исчезнет.

18. ТУМБЛЕР ВКЛЮЧЕНИЯ ПРИВОДА НОЖА

При перемещении тумблера вверх происходит включение привода ножа, при перемещении тумблера вниз – выключение привода ножа.

19. ТУМБЛЕР УПРАВЛЕНИЯ ПОДЪЕМОМ ЗАЩИТНОГО КОЖУХА КОСИЛКИ

При перемещении тумблера вверх происходит подъем защитного кожуха, при перемещении тумблера вниз кожух также опускается. При перемещении тумблера вверх или вниз дисплей автоматически переключится на интерфейс подъема защитного кожуха.

20. ТУМБЛЕР РЕГУЛИРОВКИ ВЫСОТЫ РЕЖУЩЕЙ ДЕКИ

При перемещении тумблера вверх происходит подъем режущей деки, при перемещении тумблера вниз режущая дека опускается. При перемещении тумблера вверх или вниз дисплей автоматически переключится на интерфейс подъема режущей деки.

21. КНОПКА АВАРИЙНОЙ ОСТАНОВКИ

При нажатии на кнопку дисплей автоматически переключится на интерфейс аварийной остановки,

и газонокосилка также остановится. При повороте переключателя в нужном направлении примерно на 45° газонокосилка возобновляет работу.

22. ТУМБЛЕР ВКЛЮЧЕНИЯ ПЕРЕДВИЖЕНИЯ

При переключении тумблера вверх включаются функции управления передвижением вперед, задний ход, повороты направо и налево. При переключении тумблера вниз выключаются все функции передвижения (по заводской настройке тумблер по умолчанию в положении «выключено»).

23. СВОБОДНЫЙ ТУМБЛЕР, ФУНКЦИЯ ЕЩЕ НЕ ОПРЕДЕЛЕНА

ПРИМЕЧАНИЕ: Полнофункциональный пульт дистанционного управления оснащен всеми перечисленными выше компонентами; в стандартном пульте дистанционного управления не будет переключателей 18, 19, 22, 23, которые необходимо выбрать позже.

ПРОЦЕДУРА ЗАМЕНЫ НОЖА

ПОМНИТЕ: обязательно отключите двигатель перед заменой ножа.

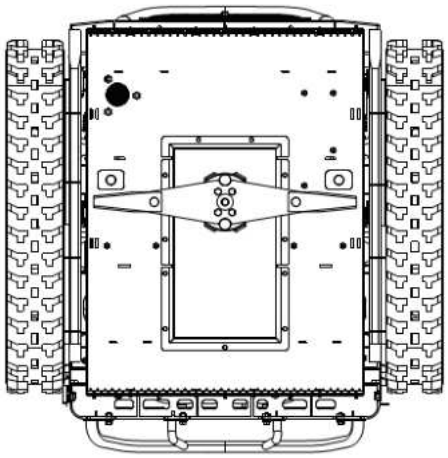

Начало процедуры замены ножа.

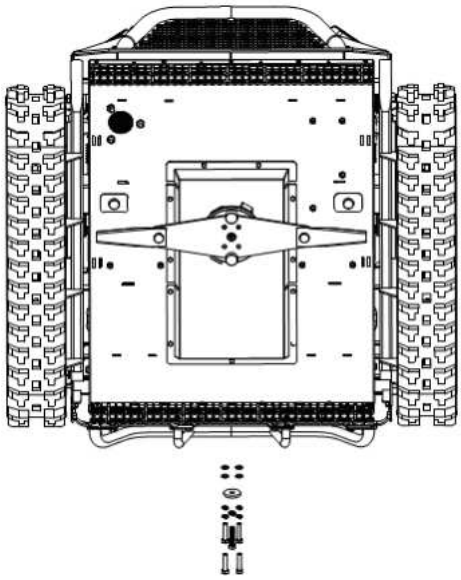

Открутите центральный винт 7/16-20UNF вместе с сопутствующими компонентами и прижимную пластину с центрального вала.

Открутите 4 шестигранных винта M10*45, пружинные шайбы и прокладки.



Снимите нож.

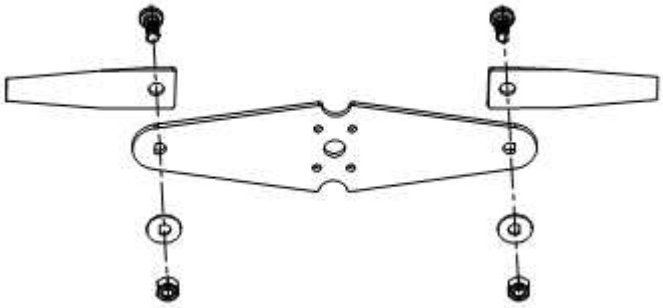

Открутите две гайки M14, снимите шайбы и болты для снятия подвижных наконечников. Теперь замена ножей завершена.

ПРИМЕЧАНИЕ: перед установкой ножа нанесите небольшое количество резьбового герметика на винты.

Запрещено находиться спереди и сзади газонокосилки при ее эксплуатации, как показано далее.

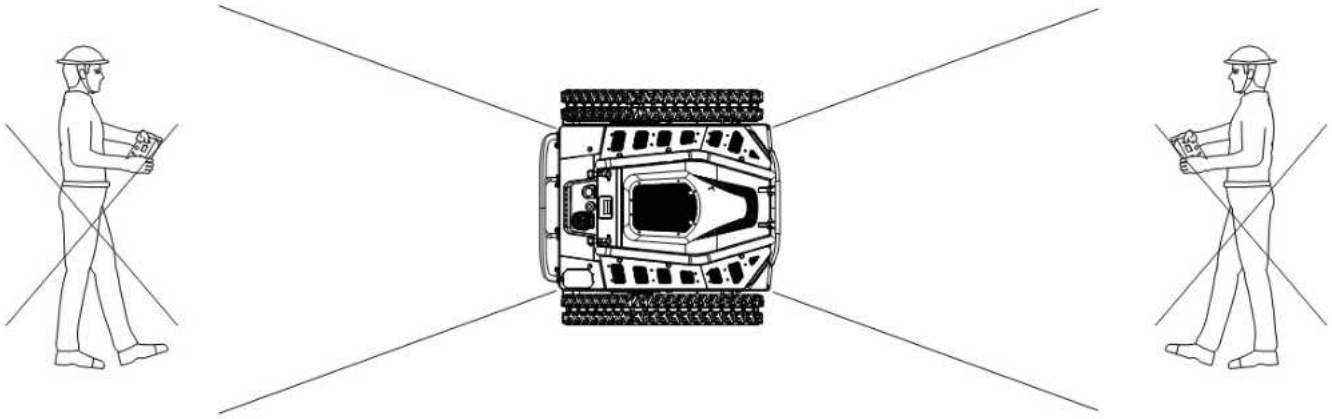

КОДЫ ОШИБОК И ИХ ЗНАЧЕНИЕ
При возникновении неисправности устраните ее в соответствии с кодом ошибки.

Коды ошибок:

При использовании газонокосилки, если отображаются следующие коды, вы можете воспользоваться соответствующими советами по устранению неисправностей, чтобы провести техническое обслуживание или обработку.

КОД ОШИБКИ	СОДЕРЖАНИЕ ОШИБКИ	СПОСОБ УСТРАНЕНИЯ НЕИСПРАВНОСТИ
E002	Ошибка датчика тока	Обратитесь в сервисный центр
E004	Защита среднего тока	Разблокировка с помощью дистанционного рычага/старт стоп/включение питания
E004	Неисправность датчика Холла	Проверьте правильность подключения проводов датчика холла
E005	Защита от пиковой перегрузки по току или неисправность MOS-трубки	Обратитесь в сервисный центр
E006	Защита от блокировки ротора	Разблокировка с помощью дистанционного рычага/старт стоп/включение питания
E008	Недостаточное напряжение / высокое напряжение	Необходимо зарядить аккумуляторную батарею
E009	Перегрев MOS/чипа	Дайте газонокосилке остыть перед последующей эксплуатацией
E010	Ошибка обмена сигналами	Проверьте сопряжение пульта ДУ или корректность подключения кабелей аккумуляторной батареи или состояние электрической проводки или калибровки гироскопа
E015	Переворот гироскопа	Нажмите и удерживайте кнопку центральной панели управления и нажмите на переключатель в течение 3 секунд. После того, как индикатор загорится на 1 секунду, выключите и снова включите питание на 8 секунд
E016	Низкий уровень заряда пульта ДУ	Низкий заряд батареи, своевременная зарядка, подождите 15 секунд, чтобы начать снова

Примечание: Для продления срока службы аккумуляторной батареи и предотвращения перегрева рекомендуется включать двигатель после того, как газонокосилка проедет расстояние ≥ 50 м.

ПРАВИЛА ТЕХНИКИ БЕЗОПАСНОСТИ

Ознакомьтесь с правилами техники безопасности для правильной эксплуатации газонокосилки, а также научитесь быстро отключать двигатель в случае возникновения опасной ситуации при несоблюдении соответствующих предупреждений и инструкций, что может привести к пожару или травмам персонала.

- Запрещено допускать до эксплуатации газонокосилки детей или лиц, незнакомых с данным руководством пользователя; местные правила могут ограничивать возраст оператора.
- Запрещено допускать до эксплуатации газонокосилки операторов в состоянии физической усталости или недомогания, а также находящихся под воздействием наркотиков, алкоголя или чего-либо еще, что ухудшает его способность к суждению.
- Запрещено перевозить людей или предметы на газонокосилке.
- Оператор или владелец несут ответственность за безопасность других лиц. Оператор несет ответственность за оценку потенциальных рисков, связанных с эксплуатацией газонокосилки в рабочей зоне, в которой планируется работа, и за принятие всех необходимых мер предосторожности для обеспечения своей собственной безопасности и безопасность других людей, особенно на склонах или неровных, скользких поверхностях.
- Если газонокосилка была продана или передана в аренду другому лицу, убедитесь, что оператор ознакомился с соответствующими положениями данного руководства.

СРЕДСТВА ИНДИВИДУАЛЬНОЙ ЗАЩИТЫ

- Надевайте соответствующую рабочую одежду, защитную обувь (с нескользящей подошвой) и длинные брюки. Запрещено производить эксплуатацию газонокосилки босиком или в сандалиях. Также наденьте средства защиты органов слуха.
- Запрещено надевать шарфы, рубашки, ожерелья, браслеты или одежду с подвесками.
- Если у вас длинные волосы, рекомендуется их собрать в пучок.

РАБОЧАЯ ЗОНА / ГАЗОНОКОСИЛКА

- Тщательно осмотрите всю рабочую зону и удалите весь мусор, который мог быть выброшен из-под газонокосилки под воздействием ее ножа, или предметы, контакт с которыми может привести к повреждению режущей деки, такие как камни, провода и т.д.

ДВИГАТЕЛЬ ВНУТРЕННЕГО СГОРАНИЯ: ТОПЛИВО ОПАСНОСТЬ! ТОПЛИВО ЛЕГКО ВОСПЛАМЕНЯЕТСЯ

- Храните топливо в безопасном месте, вдали от источников яркого света или тепла.
- Убедитесь, что на канистрах для топлива и в местах хранения топлива нет скошенной травы, листьев или смазки.
- Храните топливо в недоступном для детей месте.
- Не курите при заправке или обращении с топливом.
- Пожалуйста, используйте воронку для заправки топлива на открытых площадках.
- Не вдыхайте выхлопные газы.
- Не снимайте крышку топливного бака и не производите заправку при работающем или прогретом двигателе.
- Медленно открывайте крышку топливного бака, чтобы постепенно снизить внутреннее давление.
- Никогда не подносите к вентиляционному отверстию топливного бака источники открытого пламени.

- При утечке топлива не пытайтесь запустить двигатель, переместите газонокосилку на другое место. Предпримите все возможные действия для предотвращения воспламенения до тех пор, пока топливо не испарится и не рассеется.
- Немедленно удалите все разлитое топливо с газонокосилки или пола.
- Надежно закрутите крышку топливного бака.
- Двигатель необходимо запускать на расстоянии не менее 10 метров от заправочной станции.
- Если топливо попало на одежду, замените ее перед запуском двигателя.

ТЕХНИЧЕСКОЕ ОБСЛУЖИВАНИЕ

- Не производите эксплуатацию газонокосилки с изношенными или поврежденными компонентами. Неисправные или изношенные компоненты необходимо незамедлительно заменять.
- Регулярно проверяйте газонокосилку на наличие утечек масла или топлива, чтобы избежать возникновения пожара. Будьте осторожны при разборке газонокосилки, чтобы ваши пальцы не попали между подвижными частями режущей деки и неподвижными частями газонокосилки.
- После завершения работы очистите режущую деку и корпус газонокосилки от грязи и скошенной травы.
- При длительной эксплуатации газонокосилки меняйте масло один раз в неделю.

ПРИМЕЧАНИЕ: При любом техническом обслуживании газонокосилки важно отключить питание газонокосилки, надеть защитные перчатки и соблюдать осторожность во избежание случайных травм, связанных с ножом!

ЗАМЕНА МОТОРНОГО МАСЛА В ДВИГАТЕЛЕ 452 СМ^3

1. Используйте моторное масло 15W-40.
2. Произведите первую замену моторного масла через первые 20 ч эксплуатации.
3. Производите замену моторного масла каждые 40 ч эксплуатации. Проверяйте уровень моторного масла каждые 20 ч эксплуатации. Если уровень масла ниже допустимого, то долейте масло.

ХРАНЕНИЕ

- Не храните газонокосилку с топливом в топливном баке в помещении, где пары топлива могут достичь источников открытого огня.
- Во избежание возгорания не храните ее вместе с другими предметами.

ЗАЩИТА ОКРУЖАЮЩЕЙ СРЕДЫ

- Строго соблюдайте местные законы об охране окружающей среды.
- Перерабатывайте или утилизируйте отходы, такие как отработанное масло.
- Строго соблюдайте местные правила утилизации отходов.
- После списания газонокосилки на утилизацию не выбрасывайте ее, а доставьте на предприятие по утилизации отходов в соответствии с местными правилами.

ОБСЛУЖИВАНИЕ

- Используйте только оригинальные запасные части, рекомендуемые заводом-изготовителем. Это обеспечит безопасность обслуживаемой газонокосилки.

- Поврежденную аккумуляторную батарею запрещено ремонтировать; она может быть отремонтирован только производителем или уполномоченным им сервисным центром.
- Для инструментов, работающих на аккумуляторных батареях:
  А) соблюдайте инструкции по зарядке аккумуляторных батарей, температурные ограничения при использовании и хранении инструментов и аккумуляторных батарей, а также рекомендуемые диапазоны температур при зарядке.
  В) Для инструментов аккумуляторного типа, использующих съемные или сдвоенные аккумуляторные батареи: соблюдайте инструкции по использованию соответствующих аккумуляторных батарей согласно классу категории, серии или эквиваленту.
  С) Соблюдайте инструкции по правильному подбору зарядного устройства в соответствии с типом и классу инструмента.

РАБОЧАЯ ЗОНА

- Все процедуры по включению газонокосилки и начала эксплуатации должны выполняться на открытом воздухе или в хорошо проветриваемом помещении.
- При включении двигателя газонокосилки не допускайте попадания выхлопных газов из выпускного отверстия на легковоспламеняющиеся материалы.
- Запрещено использовать газонокосилку во взрывоопасной среде с легковоспламеняющимися жидкостями, газами или порошками.
- Производите эксплуатацию газонокосилки только днем или в условиях хорошего искусственного освещения.
- Не подпускайте людей, детей и животных в рабочую зону и поручите другим взрослым присматривать за детьми, находящимися поблизости.
- Не используйте газонокосилку для кошения мокрой травы в дождливые дни или во время грозы.
- Обратите внимание на холмы, низменности, склоны и другие препятствия, которые могут ухудшить обзор и наблюдение за газонокосилкой.
- Будьте осторожны при использовании газонокосилки вблизи оврагов, канав или насыпей, неосторожное использование может привести к ее опрокидыванию.
- На склонах необходимо соблюдать особую осторожность, чтобы предотвратить опрокидывание или потерю управления. Основными причинами потери управления являются:
  - Недостаточное сцепление с поверхностью;
  - Слишком высокая скорость передвижения;
  - Уклон более 30 градусов;
  - Использование газонокосилки, не соответствующей рабочим задачам;
  - Недостаточное внимание к поверхности, особенно к склонам;
  - Неправильная эксплуатация газонокосилки в качестве трактора.

ЭКСПЛУАТАЦИЯ

- Будьте предельно сосредоточены и не отвлекайтесь при работе с пультом дистанционного управления;
- При включении и эксплуатации газонокосилки всегда держите руки и ноги подальше от режущей деки;
- Соблюдайте безопасное расстояние от отверстия выхлопной трубы;
- Никогда не прикасайтесь к компонентам двигателя, которые нагреваются во время работы, так как это может привести к ожогам;

- Во избежание возгорания не оставляйте газонокосилку в высокой траве при работающем двигателе.



В случае поломки или несчастного случая во время эксплуатации, пожалуйста, немедленно выключите двигатель и заберите газонокосилку из рабочей зоны для предотвращения возгорания и ее дальнейшего повреждения. В случае получения травмы самим оператором или третьими лицами незамедлительно примите меры по оказанию первой медицинской помощи. Удалите весь мусор, который может привести к травмам людей или животных.

ОГРАНИЧЕНИЯ ЭКСПЛУАТАЦИИ

- Запрещено производить эксплуатацию газонокосилки, если защитный кожух поврежден, отсутствует или установлен неправильно.
- Запрещено производить эксплуатацию газонокосилки без установленных принадлежностей /инструментов.
- Запрещено ослаблять, отключать, разбирать и вмешиваться в работу установленных устройств безопасности.
- Никогда не используйте малогабаритную газонокосилку для выполнения тяжелых работ, используйте технику соответствующей мощности.
- Запрещено использовать газонокосилку на дорогах общего пользования без получения соответствующего разрешения. Также запрещен проезд по частным территориям.

ХРАНЕНИЕ

- Для обеспечения безопасной эксплуатации и высокой производительности газонокосилки следите за своевременным проведением технического обслуживания и соблюдением условий правильного хранения.



ПОСЛЕПРОДАЖНОЕ ОБСЛУЖИВАНИЕ

Если у вас возникнут какие-либо проблемы во время эксплуатации газонокосилки, пожалуйста, незамедлительно свяжитесь с нами, наша профессиональная команда готова ответить на ваши вопросы и решить любые проблемы. Производите ремонт и техническое обслуживание только в авторизованном сервисном центре с использованием оригинальных запасных частей для обеспечения безопасной эксплуатации газонокосилки.



ПОЛОЖЕНИЕ

Завод-изготовитель оставляет за собой право вносить технические усовершенствования в продукцию, описанную в данном руководстве пользователя. Если есть какие-либо несоответствия между графическими изображениями и текстовыми описаниями в данном руководстве пользователя и реальной продукцией, пожалуйста, обратитесь к фактической продукции!

СПЕЦИФИКАЦИЯ ГАЗОНОКОСИЛКИ

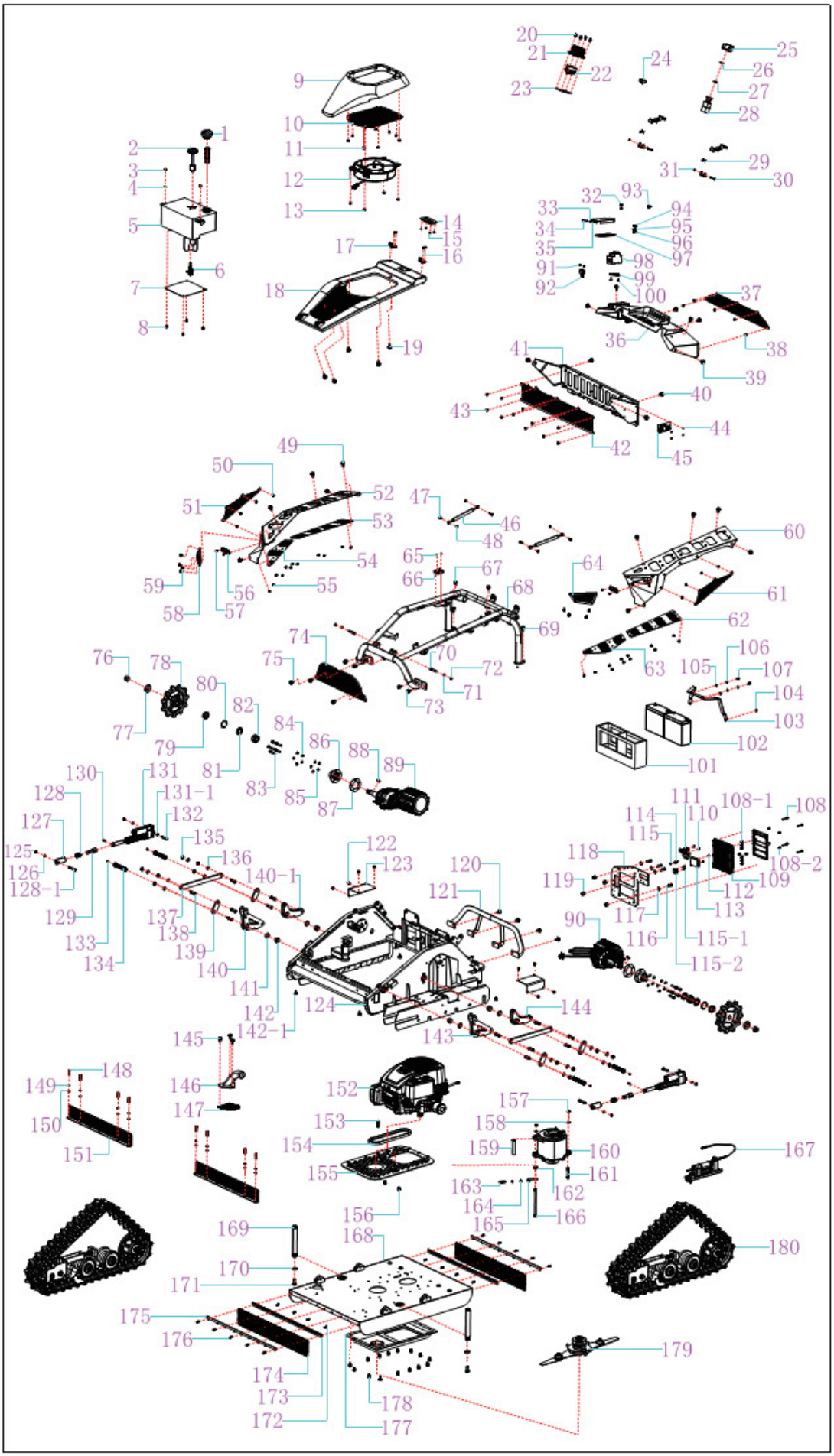

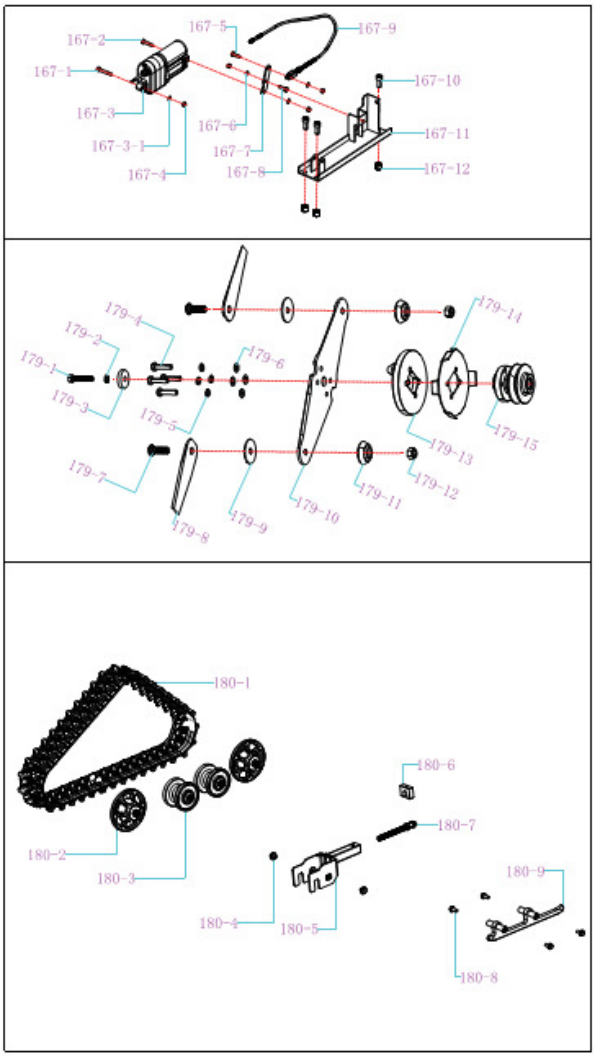
167-2
167-5
167-9
167-1
167-10
167-3
167-6
167-11
167-3-1
167-7
167-12
167-4
167-8
179-4
179-14
179-2
179-6
179-1
179-3
179-5
179-13
179-15
179-7
179-12
179-11
179-10
179-9
179-8
180-1
180-6
180-7
180-2
180-3
180-9
180-4
180-5
180-8

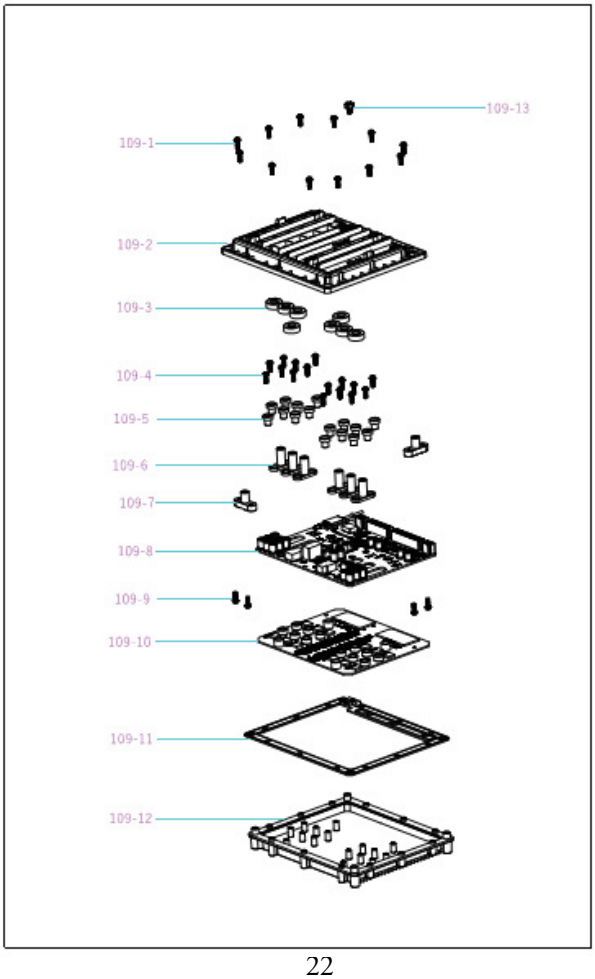
109-13
109-1
109-2
109-3
109-4
109-5
109-6
109-7
109-8
109-9
109-10
109-11
109-12

№	НАИМЕНОВАНИЕ	АРТИКУЛ	КОЛ-ВО
1	Крышка горловины топливного бака	3010600890000	1
2	Датчик уровня топлива	3020500011000	1
3	M8 гайка	3120801400000	2
4	8 * 16 * 2 прокладка	3140100340000	2
5	Топливный бак	3020100110322	1
6	Топливный краник	2180900970000	1
7	Изоляционная плита	3060100075600	1
8	M6*12 винт	3100110600000	4
9	Кожух верхней крышки	3060100098000	1
10	Решетка кожуха	3060100098100	1
11	M6 гайка	3103000143500	8
12	Вентилятор	3010000151200	1
13	M8 гайка	3120801400000	4
14	Рукоятка	3010901060100	1
15	M4 гайка	3100111150008	4
16	M4 винт	3103000174000	4
17	Резиновый фиксатор	3020100110760	2
18	Верхняя крышка	3060100053200	1
19	M10*20 винт	3100000014200	5
20	M6*12 винт	3100110600000	4
21	Защитный кожух	3020100137000	1
22	Проблесковый маячок	4010900054200	1
23	Водонепроницаемая прокладка	3020100137100	1
24	Антенна	2070100010000	1
25	Защитный кожух	3020100897000	1
26	Двусторонняя клейкая губчатая прокладка EVA	3090100145100	1
27	Кольцо	3090000630000	1
28	Кнопка аварийной остановки	3020100895100	1
29	M4 винт	3103000174000	6
30	M5*45 винт	3100000010036	2
31	M5 гайка	3010600475000	2
32	Винт	3100138100000	1
33	M4 гайка	3100111150008	1
34	M4*50 винт	3100000017200	1
35	Крышка	3060100211000	1
36	Верхняя крышка	3020400243000	1
37	Декоративный кожух	3020400245000	1
38	M6 гайка	3103000143500	5
39	M10*20 винт	3100000014200	6
40	M10*20 винт	3100000014200	4
41	Нижняя крышка	3020400244000	1
42	Нижний декоративный кожух	3020400246000	1
43	M6 гайка	3103000143500	12
44	Алюминиевая заклепка	3060501520000	4

45	Идентификационная табличка	B130900940040	1
46	Газовый упор	3020101772000	2
47	M8*25 винт	3103000143800	4
48	M8 гайка	3120801400000	4
49	M10*20 винт	3100000014200	10
50	M6 гайка	3103000143500	8
51	Левый вентилируемый кожух	3060100063883	1
52	Левый кожух	3060100063880	1
53	Декоративная накладка	3060100063882	1
54	Декоративная накладка	3060100063881	1
55	M6 гайка	3103000143500	24
56	Светодиодная фара	4010900054400	2
57	M4*10 винт	3100000021000	4
58	Стекло фары	3060100056602	1
59	M6*12 винт	3100110600000	8
60	Правый кожух	3060100063890	1
61	Правый вентилируемый кожух	3060100063893	1
62	Декоративная накладка	3060100063892	1
63	Декоративная накладка	3060100063891	1
64	Стекло фары	3060100056702	1
65	M3 * 6 винт	3101100301000	2
66	Таймер	7010400200009	1
67	Амортизирующая прокладка	3020100110852	2
68	Основная рама	3060100064040	1
69	M10*20 винт	3100000014200	2
70	Винт 10 * 40-M8	3105201451300	2
71	8 * 16 * 2 прокладка	3140100340000	2
72	M8 гайка	3120801400000	2
73	M10*20 винт	3100000014200	4
74	Передний вентилируемый кожух	3060100056020	1
75	M10*20 винт	3100000014200	3
76	M20 гайка	3103000143720	2
77	Ø20*Ø50*5 шайба	3140100413000	2
78	Ведущая звездочка	3020100814000	2
79	Ø30*Ø47*10 сальник	3020100114900	2
80	Ø47мм * 1,5мм пружинное кольцо	3080000120000	2
81	Игольчатый подшипник	3020100115100	4
82	Игольчатый подшипник	3130028270000	2
83	M8*1,25*40 винт	3105201230000	10
84	M8 шайба	3150401440000	10
85	8*16*2 прокладка	3140100340000	10
86	Корпус подшипника	3020100116907	2
87	Прокладка	3050500045100	2
88	Шпонка 8*8*29.8	3060400223000	2
89	Левый бесщеточный электродвигатель	5010900248000	1
90	Правый бесщеточный электродвигатель	5010900249000	1

91	M3*12 винт	3101100450000	2
92	Рис.8 разъем для ЗУ / с кабелем	2070100918000	1
93	Кнопка сопряжения	3012000110000	1
94	M3*12 винт	3101100450000	2
95	DB9 коннектор / с кабелем	2070100916900	1
96	M3 гайка	3100111063000	2
97	Прокладка	3150200241000	1
98	Выключатель 100A	2120000029510	1
99	Кронштейн	3010001292200	1
100	M5*12*10 винт	3100111032000	2
101	Отсек АКБ	3020100110661	1
102	12V20AH свинцово-кислотная АКБ	5030500080000	2
103	Держатель	3020100158106	1
104	M6 гайка	3103000143500	2
105	6*12*1,5 прокладка	3140100280000	2
106	M6 шайба	3150401430000	2
107	M6*16 винт	3104200102200	2
108	M5x0.8*40 винт	3100000010025	4
108-1	M5*12 винт	3100110042000	8
108-2	M4*0,7*12 винт	3100110043000	4
109	Контроллер	4010100473110	1
109-1	M4*0,7*12 винт	3100110043000	12
109-2	Средняя пластина	3010700310004	1
109-3	Внутр, Ø10 * внешн, Ø 20 * толщина 7 двойной сальник	3020100110873	8
109-4	M4 * 0,7 * 20 винт	3100110041000	16
109-5	Изоляционная резиновая втулка	3091100070000	16
109-6	Токопроводящая колодка T-образная-1 (общ, высота 25мм)	3020619070100	6
109-7	Токопроводящая колодка T-образная -2 (общ, высота 21мм)	3020619070200	2
109-8	Плата управления	4010100472600	1
109-9	M4 * 0,7 * 13 винт	3100111037100	4
109-10	Плата управления/SMT	4010100472900	1
109-11	Прокладка	3050500161000	1
109-12	Нижняя пластина	3050502200002	1
109-13	Сапун	3021000030100	1
110	M6 * 10 болт	3100000025000	2
111	Реле	2181000100000	1
112	M4*10 Cross Flat Head Screw	3103000174000	2
113	Блок защиты	2130000100000	1
114	Диод	2030000008300	1
115	M6 шайба	3150401430000	1
115-1	M5 * 12 * 10 винт	3100111032000	2
115-2	Заземляющий стержень	2180800080000	1
116	Ø10*20*M8 винт	3105201451000	4
117	10*22*2 прокладка	3140100330000	4

118	Установочная пластина	3017000281105	1
119	Ø20*Ø10*15 амортизирующая прокладка	3092301610000	4
120	M10*20 винт	3100000014200	4
121	Задний бампер	3060100064311	1
122	M6*12 винт	3100110180000	8
123	Левый/правый кожух механизма регулировки натяжения	3020400131020	2
124	Корпус	3020100166410	1
125	M8 гайка	3120801400000	4
126	8*16*2 прокладка	3140100340000	4
127	Внешняя втулка	3090900920000	2
128	Пружина	3070000181000	2
128-1	Винт 10*M8*45	3100000028200	2
129	Внутренняя втулка	3090900921000	2
130	Ø10*25 штифт	3020100133100	2
131	Подъемный электрический толкатель	5040900023110	2
131-1	Ø10*Ø18*2 шайба	3140100400000	2
132	Ø10*M8*35 винт	3100000027000	2
133	Тавотница	3170300000000	4
134	Винт Ø18*M18*78	3105201451600	4
135	M10 гайка	3100111150006	12
136	10*22*2 прокладка	3140100330000	12
137	Верхняя тяга	3030500069303	2
138	Ø13*M10*25 винт	3100000028320	12
139	Нижняя тяга	3030500069403	4
140	Кронштейн	3020100124103	1
140-1	Кронштейн	3020100118523	1
141	Ø18*Ø34*3 шайба	3013100427000	4
142	M18 контргайка	3100111062000	4
142-1	M6*16 D20*H15 амортизирующая прокладка	3020100110853	4
143	Кронштейн	3020100124203	1
144	Кронштейн	3020100118533	1
145	M10*20 винт	3100000014200	3
146	Выхлопная труба	3020100128820	1
147	Искрогаситель	3010900560190	1
148	M8*1,25*25 винт	3105201233000	8
149	M8 шайба	3150401440000	8
150	8*16*2 прокладка	3140100340000	8
151	Защитный кожух	3017000132200	2
152	ДВС	5010111824100	1
153	Шпонка	3020100110640	1
154	Приводной ремень	3092300380000	1
155	Усиленная пластина	3060100092310	1
156	M8*20 винт	3100132130000	2
157	M12 гайка	3100111150007	2
158	Ø12*Ø24*3 шайба	3140100360000	2
159	Расширитель	3012900029110	1

160	Генератор	5040900055000	1
161	M12*60 винт	3100111020100	1
162	Ø28*Ø12.5*8.75 резиновые проставки	3060100120000	1
163	M6 * 65 винт	3105201670000	1
164	M6 гайка	3120001500000	2
165	Кронштейн	3020100996100	1
166	M12*180 винт	3105201280300	1
167	Механизм управления дроссельной заслонкой	7011600216509	1
167-1	Ø6*M5*25 винт	3100135000004	1
167-2	Винт 6XM5X16	3105201454000	1
167-3	Электронный толкатель	5040900023210	1
167-3-1	Ø5*Ø10*1 шайба	3140100282100	5
167-4	M5 гайка	3103000143700	4
167-5	Ø6*8*M5 винт	3100135000003	1
167-6	6*12*1,5 прокладка	3140100280000	1
167-7	Соединитель	3020100110915	1
167-8	Ø6*8*M5 винт	3100135000003	1
167-9	Трос управления дроссельной заслонкой	2070100030000	1
167-10	M8*1,25*20 винт	3100000010056	3
167-11	Кронштейн	3020100123020	1
167-12	Ø8*Ф15*10 резиновые подушки	3092301630000	3
168	Шасси	3020100111810	1
169	Направляющая	3030500092000	2
170	Ø12*Ø35*5 шайба	3013100424000	2
171	M12*30 винт	3100111021000	2
172	M5*16 винт	3105200121000	8
173	Фиксирующая пластина	3020100157800	2
174	Металлическая цепь	3020100110710	76
175	Пластина	3020100157900	2
176	M5*16 винт	3105200121000	10
177	Защитный кожух	3020100167510	1
178	M8*20 винт	3100132130000	15
179	Нож в сборе	7011700125009	1
179-1	7/16-20 * 2 винт (американский стандарт)	3100110130000	1
179-2	Шайба	3150401420000	1
179-3	Шайба	3020100110980	1
179-4	M10*45 винт	3100110160000	4
179-5	M10 пружинная шайба	3150401450000	4
179-6	M10 шайба	3140100400000	4
179-7	Винт	3020100110684	2
179-8	Подвижный наконечник	3020100773300	2
179-9	Шайба	3020100111114	2
179-10	Держатель	3020100111580	1
179-11	Шайба	3150401411000	2
179-12	M14 гайка	3100111150011	2
179-13	Держатель ножа	3020100110490	1

179-14	Выравнивающая пластина	3020100115200	1
179-15	Шкив двигателя	3020100110500	1
180	Гусеница в сборе	7011600228209	2
180-1	Гусеница	3020100782000	1
180-2	200 направляющий ролик	3020100795000	2
180-3	130 ролик	3020100792000	2
180-4	M14*12 винт	3105201451410	2
180-5	Кронштейн механизма регулировки натяжения	3020100153700	1
180-6	T20 направляющая	3180600100000	1
180-7	Регулировочный болт	3180600210000	1
180-8	M12*30 винт	3100111021000	4
180-9	Нижняя направляющая лыжа	3020400128611	1