Руководство по эксплуатации

410x/420x/430x

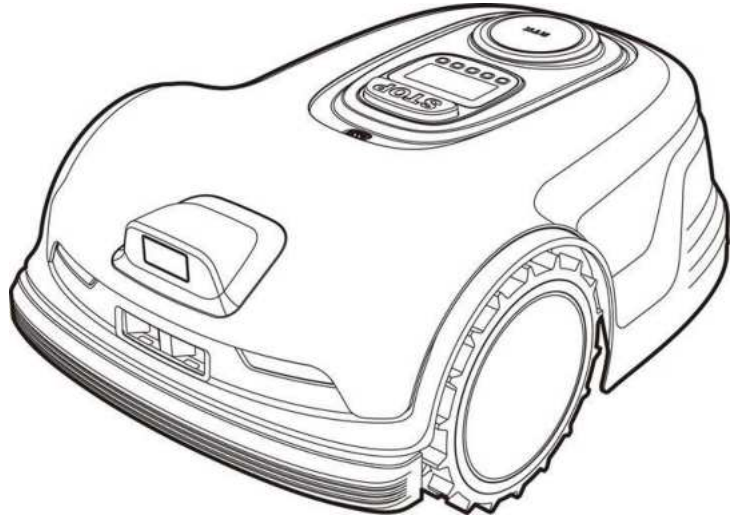

Download on the App Store

GET IT ON Google Play

РУКОВОДСТВО ПО ЭКСПЛУАТАЦИИ

Газонокосилка-робот 03

Иллюстрации в данном Руководстве приведены в качестве примера и предназначены только для справки.

СОДЕРЖАНИЕ

ИНСТРУКЦИЯ ПО ТЕХНИКЕ БЕЗОПАСНОСТИ 1

Важная информация по технике безопасности 1

Комплектация 6

ОБЩАЯ ИНФОРМАЦИЯ 7

Панель управления 8

Условные обозначения 9

Технические характеристики и комплектующие 10

Основные функции 11

НАЧАЛО РАБОТЫ 14

Подготовка 14

Эксплуатация 14

Создание карты 18

ОБЩИЕ НАСТРОЙКИ 26

ОБСЛУЖИВАНИЕ 32

Острота ножей 32

Очистка 33

Обслуживание аккумулятора 34

Зимнее хранение 35

Обновление 35

Сообщение об ошибке 36

Поиск и устранение неисправностей 38

Ограниченная гарантия 40

Декларация о соответствии 43

ВАЖНАЯ ИНФОРМАЦИЯ ПО ТЕХНИКЕ БЕЗОПАСНОСТИ

Внимание: изучите все предупреждения и инструкции по безопасной эксплуатации газонокосилки-робота. Несоблюдение предупреждений и инструкций может привести к поражению электрическим током, возгоранию и/или другим серьёзным травмам.

• Газонокосилка не предназначена для использования лицами (включая детей) с ограниченными физическими, сенсорными или умственными способностями, а также лицами, не имеющими достаточного опыта и знаний для использования газонокосилки, за исключением случаев, когда они находятся под присмотром или проинструктированы относительно использования прибора лицом, ответственным за их безопасность.

• Необходимо следить за детьми, чтобы исключить возможность их игры с газонокосилкой.

ПРЕДУПРЕЖДЕНИЕ! Для зарядки аккумулятора используйте блок питания, входящий в комплектацию данного изделия.

Рекомендации по технике безопасности перед использованием

• Внимательно прочитайте инструкцию. Убедитесь, что вы понимаете его содержание, знакомы с элементами управления и правилами использования газонокосилки.

• Не разрешайте пользоваться газонокосилкой детям или людям, не знакомым с инструкцией.

• Оператор или пользователь несет ответственность за несчастные случаи или опасности, возникающие с другими людьми и их имуществом.

Подготовка перед использованием

• Убедитесь, что зарядная станция установлена надлежащим образом в соответствии с инструкцией.

• Периодически осматривайте место, где планируется использовать газонокосилку, и убирайте камни, палки, провода, и другие посторонние предметы.

• Периодически проводите визуальный осмотр изделия, чтобы убедиться, что ножи, крепежные болты и режущий диск не изношены и не повреждены. Заменяйте изношенные или поврежденные детали полным комплектом.

• Выключите газонокосилку, наденьте защитные перчатки и соблюдайте осторожность при осмотре ножей.

ПРЕДУПРЕЖДЕНИЕ! Газонокосилку не следует эксплуатировать в случае отсутствия ограждения.

Безопасная эксплуатация

- Не ставьте руки или ноги рядом с вращающимся деталями.
- Запрещается поднимать и переносить газонокосилку во время ее работы.
- Выключайте изделие перед устранением препятствий, а также перед осмотром, очисткой или работой с газонокосилкой.
- Запрещается вносить изменения в первоначальную конструкцию газонокосилки.
- Запускайте газонокосилку в соответствии с руководством. При включении питания следите за тем, чтобы руки и ноги не стояли рядом с вращающимися ножами.
- Не кладите ничего на газонокосилку или на ее зарядное устройство.
- Запрещается использовать газонокосилку с неисправным режущим диском или поврежденным корпусом. Запрещается использовать газонокосилку с неисправными ножами, болтами, гайками или проводами.
- Выключайте газонокосилку, если вы не собираетесь использовать ее в течение длительного времени.
- Газонокосилку можно запустить только после включения питания и ввода правильного PIN-кода.
- Не рекомендуется использовать газонокосилку в плохих погодных условиях, особенно если существует опасность попадания молнии.
- Не прикасайтесь к движущимся деталям до их полной остановки.
- Не оставляйте газонокосилку работать без присмотра, если вы знаете, что поблизости есть домашние животные, дети или другие люди.
- Рекомендуется надевать удобную обувь и длинные брюки во время работы газонокосилки.
- Выключите газонокосилку и вытащите вилку из розетки:
- перед проверкой, очисткой или техническим обслуживанием газонокосилки;
- перед устранением препятствий;
- перед проверкой газонокосилки на наличие повреждений после удара посторонним предметом;
- перед повторным запуском газонокосилки, чтобы проверить ее на наличие повреждений, в случае если она начинает странно вибрировать.

- Запрещается подключать поврежденный кабель к источнику питания и прикасаться к поврежденному кабелю до его отсоединения от источника питания, поскольку повреждение кабеля может привести к контакту с деталями, находящимися под напряжением.
- Если кабель питания или удлинительный кабель повреждены или запутались во время использования, отсоедините блок питания от розетки, а затем отсоедините от нее. Во избежание опасности при отсоединении блока питания от розетки тяните за вилку, а не за кабель. Обратитесь в службу послепродажного обслуживания и попросите профессионально обученного специалиста отремонтировать или заменить кабель.
- Вокруг рабочей зоны газонокосилки-робота, которая используется в общественных местах, необходимо разместить предупреждающие знаки. Они должны отражать суть следующего предупреждения:

ПРЕДУПРЕЖДЕНИЕ!

"Работает автоматическая газонокосилка! Не приближайтесь к изделию! Следите за детьми!"

ТЕХНИЧЕСКОЕ ОБСЛУЖИВАНИЕ И ХРАНЕНИЕ

Внимание: Если газонокосилка перевернута вверх дном, ее питание должно быть отключено. Питание следует отключать во время любых работ с нижней частью газонокосилки, например, во время очистки или замены ножей.

- Запрещается мыть газонокосилку с помощью мойки высокого давления – из-за высокого давления вода может попасть внутрь газонокосилки и повредить электронные схемы.
- Во избежание травм надевайте защитные перчатки при замене ножей.
- Плотно закручивайте все гайки, болты и винты, чтобы обеспечить безопасную работу газонокосилки.
- Каждую неделю осматривайте газонокосилку и заменяйте изношенные или поврежденные детали в целях безопасности.
- Убедитесь, что используются только сменные ножи подходящего типа.
- Убедитесь, что аккумуляторы заряжены с помощью зарядной станции. Неправильное использование может привести к поражению электрическим током или перегреву аккумулятора.
- Техническое обслуживание газонокосилки должно осуществляться в соответствии с инструкциями производителя.

Рекомендуется:

Пожалуйста, подключайте газонокосилку и/или ее внешнее оборудование только к цепи питания, защищенной устройством защитного отключения (УЗО) с током отключения не более 30 мА.

Безопасная транспортировка

• При транспортировке газонокосилки на большие расстояния следует использовать оригинальную упаковку

• Для безопасного перемещения газонокосилки в пределах рабочей зоны:

- нажмите кнопку STOP, чтобы остановить газонокосилку.
- переносите газонокосилку за ручку, расположенную сзади под газонокосилкой.
- переносите газонокосилку так, чтобы режущий диск был на удаленном расстоянии от вас.

Предупреждения по технике безопасности для работы с аккумулятором:

1. Не разбирайте, не вскрывайте и не пытайтесь измелчить аккумулятор.

2. Не допускайте короткого замыкания аккумулятора. Не храните аккумуляторы беспорядочно в коробке или выдвижном ящике, где они могут замкнуть друг друга или подвергнуться короткому замыканию токопроводящими материалами. Когда аккумулятор не используется, держите его вдали от металлических предметов (скрепки для бумаги, монеты, ключи, гвозди и др.). Короткое замыкание клемм аккумулятора может привести к ожогам или возгоранию.

3. Не подвергайте аккумулятор воздействию тепла или огня. Избегайте хранения под прямыми солнечными лучами.

4. Не подвергайте аккумулятор механическим ударам.

5. В случае протечки аккумулятора не допускайте попадания жидкости на кожу и/или в глаза. При попадании промойте пораженный участок большим количеством воды и обратитесь к врачу.

6. Немедленно обратитесь к врачу, если вы проглотили элемент блока питания.

7. Храните аккумулятор в чистом и сухом месте.

8. Аккумулятор обеспечивает наилучшую производительность при нормальной комнатной температуре (20°C ± 5°C).

9. При утилизации храните акумуляторы различных электрохимических систем отдельно друг от друга.

10. Не используйте зарядные устройства, которые не предназначены для использования с вашим аккумулятором. Зарядное устройство, подходящее для одного типа аккумулятора, может создать опасность возгорания при использовании с другим.

11. Храните аккумулятор в недоступном для детей месте.

12. Сохраните оригинальное руководство по эксплуатации для дальнейшего использования.

13. Проводите утилизацию надлежащим образом.

14. Не используйте в одном устройстве элементы питания разного производства, емкости, размера или типа.

15. Данное изделие содержит элементы питания, которые могут быть заменены только квалифицированными специалистами.

ПРЕДУПРЕЖДЕНИЕ! Неправильное использование газонокосилки может представлять опасность. Внимательно прочитайте Руководство и ознакомьтесь с его содержанием, прежде чем приступать к работе с газонокосилкой.

ПРЕДУПРЕЖДЕНИЕ! Держитесь на безопасном расстоянии от газонокосилки во время ее работы.

ПРЕДУПРЕЖДЕНИЕ! Выключайте газонокосилку перед подъемом и транспортировкой.

ПРЕДУПРЕЖДЕНИЕ! Запрещается использовать изделие как средство передвижения.

КОМПЛЕКТАЦИЯ

A

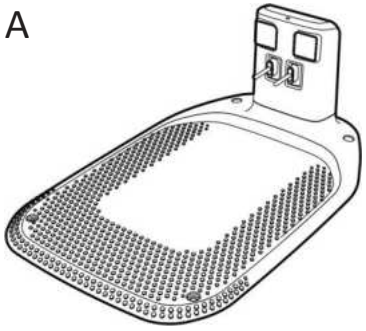

B

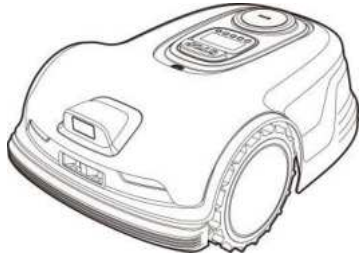

C



H



D



J



K



L



M



A Зарядная станция - 1 шт.
B Газонокосилка-робот - 1 шт.
C Запасные ножи с болтами - 9 шт.
D Шестигранник - 1 шт.
J Краткое руководство - 1 шт.
K Руководство по эксплуатации - 1 шт.
L Запасные наклейки с QR-кодом - 2 шт.
M Зарядное устройство для зарядной станции - 1 шт.
H Крепления для зарядной станции - 4 шт.

ОБЩАЯ ИНФОРМАЦИЯ

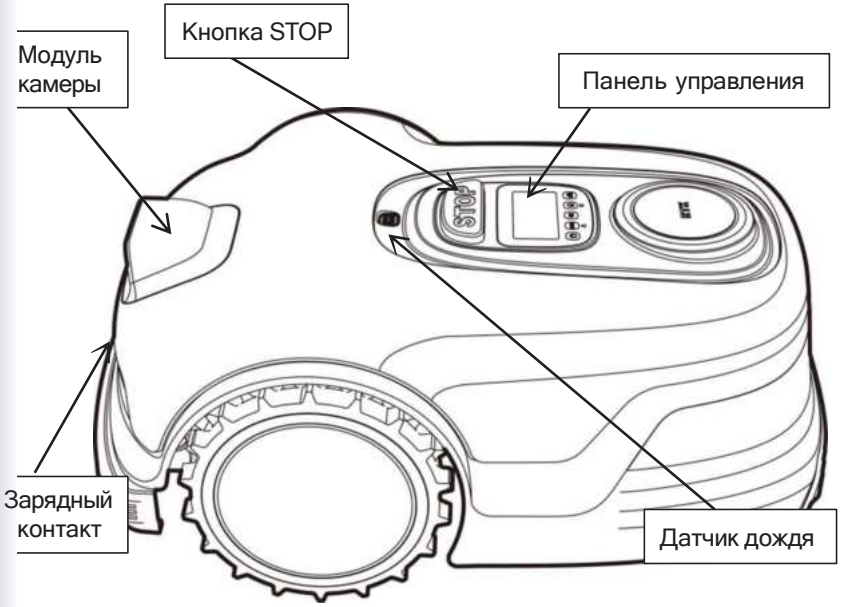

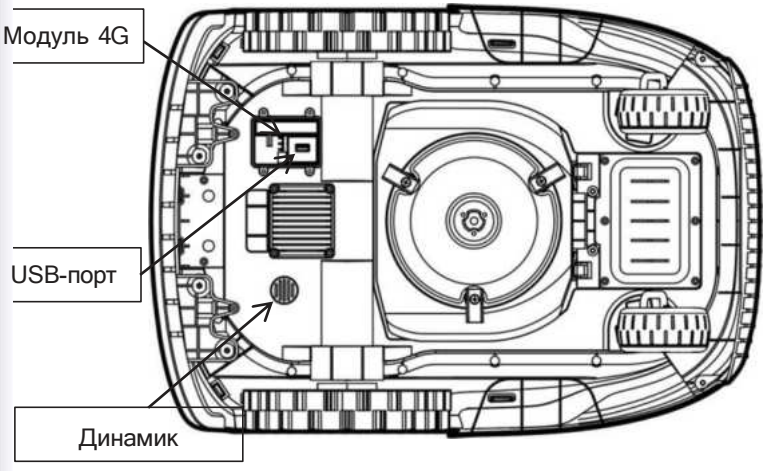

ПАНЕЛЬ УПРАВЛЕНИЯ

Панель управления содержит основные функции для управления газонокосилкой. Дополнительные функции представлены в бесплатном приложении для мобильных устройств Hi Mower.

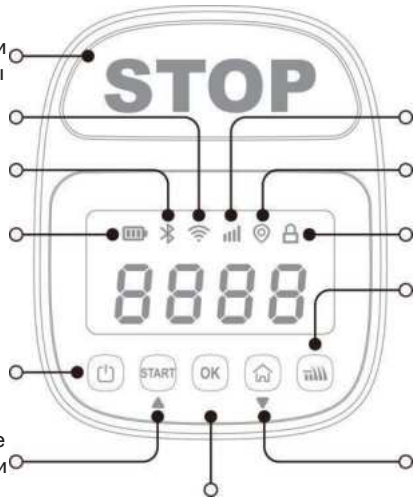

STOP
Остановка газонокосилки во время работы

Индикатор WIFI

Индикатор Bluetooth

Индикатор заряда
Отображение уровня заряда аккумулятора

ВКЛ/ВЫКЛ
Включение/выключение газонокосилки

START
Начало кошения

OK
Подтверждение выбора

Индикатор 4G сигнала

Индикатор RTK сигнала

ПИН-код блокировка

РЕГУЛИРОВКА ВЫСОТЫ КОШЕНИЯ
Регулировка высоты от 30 до 90мм

HOME
Отправка газонокосилки на зарядную станцию во время работы и начало зарядки

Действие	Инструкция
Включение/выключлчение	Нажимайте ВКЛ/ВЫКЛ в течение 3 секунд
Определение RTK сигнала	Красный: Нет сигнала Оранжевый: Слабый сигнал, поиск хорошего сигнала Зеленый: Хороший сигнал
Начало кошения	Нажмите START, а затем OK
Остановка кошения	Нажмите STOP
Отправка на зарядную станцию	Нажмите HOME, а затем OK
Перезапуск	Выключите, а затем включите газонокосилку
Разблокировка	Введите PIN-код (по умолчанию 0000), последовательно нажимая следующие кнопки: OK->OK->OK->OK
Регулировка высоты кошения	Нажмите для регулировки, а затем OK
Отсоединение от приложения	Нажмите и удерживайте кнопку OK более 3 секунд, чтобы отключить газонокосилку от приложения, затем введите PIN-код для подтверждения

УСЛОВНЫЕ ОБОЗНАЧЕНИЯ

В разделе изображены и описаны условные обозначения, которые относятся к взаимодействию с газонокосилкой и ее комплектующими. Прежде чем приступать к сборке и эксплуатации, изучите обозначения и следуйте указанным инструкциям.

	**ПРЕДУПРЕЖДЕНИЕ –** Прежде чем приступить к работе с газонокосилкой, внимательно изучите данное руководство.
	**ПРЕДУПРЕЖДЕНИЕ –** Держитесь на безопасном расстоянии от газонокосилки во время ее работы.
	**ПРЕДУПРЕЖДЕНИЕ –** Выключайте газонокосилку перед подъемом и транспортировкой.
	**ПРЕДУПРЕЖДЕНИЕ –** Запрещено использовать изделие как средство передвижения.
	Литий-ионный аккумулятор. Подлежит вторичной переработке. Запрещается утилизировать аккумулятор вместе с бытовыми отходами. Аккумуляторы могут представлять опасность для окружающей среды и здоровья человека, поскольку они содержат опасные вещества.
	Запрещено подвергать изделие воздействию источников тепла.
	При неправильной утилизации аккумулятор может представлять опасность для водной экосистемы. Не выбрасывайте аккумулятор вместе с бытовыми отходами
	Запрещается вносить изменения в конструкцию изделия
	Запрещается утилизировать данное изделие вместе с бытовыми отходами. Утилизацию следует проводить в соответствии с местными нормативными требованиями.
CE	Разработано в соответствии с применимыми директивами ЕС

	Уровень шума соответствует экологическим нормам в соответствии с директивами и нормативными актами ЕС и Великобритании, а также “Регламенту по охране окружающей среды (борьбе с шумом) 2017 года”.
	Класс III
	Внимательно изучите руководство по эксплуатации

ТЕХНИЧЕСКИЕ ХАРАКТЕРИСТИКИ

Модель	**410x**	**420x/430x**
Номин. напряжение	18В	18В
Скорость холостого хода	2500 оборотов/мин	2500 оборотов/мин
Площадь кошения	1000м2	2000/3000м2
Диаметр кошения	22см	22см
Высота кошения	30-90мм	30-90мм
Тип аккумулятора	Литий-ионный	Литий-ионный
Время зарядки	100мин (20% ~100%)	150мин (20% ~100%)
оМщность зар.устройства	Вход:100-240В~50/60Гц Выход: 23В 3.0А	Вход:100-240В~50/60Гц Выход: 23В 3.0А
Масса	14кг	16кг
Степень защиты	Класс III	Класс III
Приложение	Да	Да
Емкость аккумулятора	6Ач	7,5/9Ач
Создание карты	Да	Да
Непрерывное кошение	Да	Да
Макс. уровень наклона	35%	35%
IOT Подключение	Wifi+Bluetooth	Wifi+Bluetooth+4G(430x)
Протокол защиты	IPX6	IPX6
Режущий нож	MUHAI	MUHAI
Уровень мощности звука	61дБ(А) K_{WA}=3 дБ(А)	61дБ(А) K_{WA}=3 дБ(А)
Уровень звукового давления	53дБ(А) $M_{ПА}$=3 дБ(А)	53дБ(А) $M_{ПА}$=3 дБ(А)

КОМПЛЕКТУЮЩИЕ

Модель	**все**
Зарядная станция	1 ШТ
Крепления для зарядной станции	4 ШТ
Зарядное устройство для зарядной станции	1 ШТ
Запасные наклейки с QR-кодом	2 ШТ
Газонокосилка-робот	1 ШТ
Запасные ножи с болтами	9 ШТ
Шестигранник	1 ШТ
Краткое руководство	1 ШТ
Руководство по эксплуатации	1 ШТ

Пожалуйста, свяжитесь с поставщиком для получения дополнительной информации о комплектующих.

ИСПОЛЬЗОВАНИЕ ПО НАЗНАЧЕНИЮ

Газонокосилка предназначена для кошения газонов в домашних условиях. Она предназначена для частого кошения, чтобы поддерживать газон в более ухоженном виде, чем когда-либо. В зависимости от размера вашего газона, ваша газонокосилка может быть запрограммирована на работу в любое время и с любой периодичностью. Газонокосилка не предназначена для копания, подметания или уборки снега.

ОСНОВНЫЕ ФУНКЦИИ

В разделе представлены функции газонокосилки, которые помогут вам лучше понять принцип ее работы. Ваша газонокосилка - это автономное изделие, способное работать самостоятельно. Она знает, когда ей нужно отправиться на зарядную станцию, знает, когда идет дождь, и знает, как остановиться, объехать препятствие и развернуться, когда сталкивается с препятствием. Во избежание несчастного случая газонокосилка также автоматически прекращает вращение режущего диска, если ее поднять с земли.

1. Кошение без ограничительного провода

Газонокосилка-робот оснащена системой навигации RTK (real-time kinematic или "кинематика реального времени"), навигационной системой с интегрированными датчиками и 3D-системой позиционирования (камера глубины), которые обеспечивают получение более точных данных о местоположении, благодаря чему газонокосилка может точно определять свое местоположение в режиме реального времени и понимать, находится ли она в пределах рабочей зоны. Таким образом, больше нет необходимости в установке ограничительных проводов.

2. Управление зонами

При необходимости вы можете создать несколько зон для кошения. Например, установите передний двор в качестве зоны 1, а задний двор - в качестве зоны 2 или 3. Вы можете настроить газонокосилку так, чтобы она работала только на переднем дворе (зона 1). Вы также можете выделить определенную область в пределах зоны 1 для дополнительного кошения. Кроме того, вы можете указать на карте зону, где кошение запрещено.

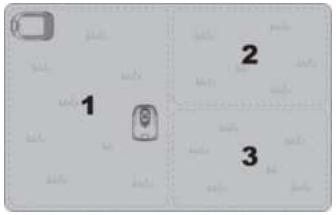

3. Кошение параллельными линиями

В пределах рабочей зоны газонокосилка будет косить газон по траектории, рассчитанной с помощью алгоритма для достижения максимальной эффективности. Газонокосилка может изменять направление кошения в соответствии с вашими предпочтениями. Это позволяет избежать повторяющихся дорожек кошения.

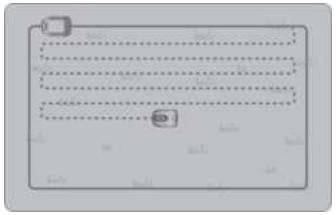

4 Возврат на зарядку и автоматическое возобновление кошения

Если уровень заряда аккумулятора слишком низкий, газонокосилка автоматически остановит текущий процесс кошения и вернется на зарядную станцию для подзарядки. Как только уровень заряда будет восстановлен, она вернется к выполнению последней задачи с места, на котором она закончила кошение.

5. Объезд препятствий

Газонокосилка-робот может обнаруживать объекты перед ней в режиме реального времени, используя технологию камеры с искусственным интеллектом и постоянно растущую базу данных изображений. Она будет объезжать различные препятствия - пни, водопроводные трубы и др.

6. Автоматическая регулировка высоты и "плавающий" режущий диск

Вы можете настроить высоту кошения через приложение. Конструкция "плавающего" режущего диска предотвращает застревание газонокосилки на низких препятствиях, таких как сухие ветки и заросли высокой травы.
Высоту кошения газонокосилки можно регулировать в диапазоне от 3 до 9 см. Перед первым запуском газонокосилки необходимо предварительно скосить траву с помощью триммера так, чтобы ее высота составляла не более 10 см. Если вы хотите значительно сократить высоту газона, рекомендуется делать это постепенно, поэтапно регулируя высоту кошения.

7. Датчик дождя

Газонокосилка-робот на 100% устойчива к осадкам, но кошение мокрой травы не принесет хорошего результата.
Газонокосилка оснащена датчиком дождя, который определяет, что идет дождь и сообщает газонокосилке о необходимости прекратить кошение и вернуться к зарядному устройству. Затем газонокосилка возобновляет кошение, когда трава перестает быть влажной. По умолчанию газонокосилка начнет работу через 180 минут после прекращения дождя. Вы можете изменить настройку с помощью приложения.

8.Безопасность и защита с помощью PIN-кода

Для защиты газонокосилки-робота от доступа к ней посторонних лиц используется PIN-код, который вы можете установить самостоятельно.
Кроме того, газонокосилка поддерживает функцию блокировки от детей, чтобы дети или посторонние люди не могли получить доступ к настройкам. Вы можете включить ее на своем смартфоне через приложение.

НАЧАЛО РАБОТЫ

1. Подготовка

1.1 Перед установкой внимательно прочитайте и полностью изучите руководство.
1.2 Используйте только оригинальные комплектующие.
1.3 Нарисуйте схему участка и отметьте на ней все препятствия. Это упростит выбор места установки зарядной станции и RTK станции, а также обозначение виртуальных границ.
1.4 Перед первым запуском робота подстригите газон таким образоом, чтобы его высота составляла не более 10 см. Уберите мусор, листья, игрушки, провода, камни и другие посторонние предметы. Убедитесь, что дети и домашние животные находятся на безопасном расстоянии.

2. Выбор места для зарядной станции и RTK станции

Основные принципы:

1. Соблюдайте расстояние не менее 2м от домов, деревьев и стен.
2. Установите зарядную и RTK станцию на открытом пространстве, где ничто не перекрывает сигнал (например, крона деревьев или садовый зонт).
3. Разместите зарядную и RTK станцию на ровной, не бетонной поверхности, строго вертикально. Запрещается установка на склоне.

2.1 Место установки зарядной станции

Зарядная станция определяет место, где газонокосилка-робот будет находиться во время зарядки. При неправильном выборе места робот может не начать кошение из-за слабого GPS-сигнала. Зарядную станцию можно разместить рядом с RTK станцией либо обеспечить достаточное количество совместно наблюдаемых спутников между RTK станцией и газонокосилкой. Установите зарядную станцию на ровной поверхности. Уровень расположения зарядной станции должен совпадать с уровнем газона.

Требования к установке:

• Установите зарядную станцию на открытом участке, без препятствий в радиусе 2м.

• Не накрывайте зарядную станцию.

• Установите зарядную станцию вдали от спринклерных головок, фонтанов и других уличных систем водоснабжения.

• Установите зарядную станцию вдали от трансформаторных подстанций, генераторов, насосных станций и кондиционеров воздуха.

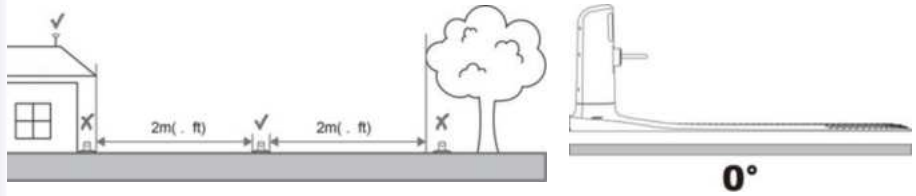

2.2 Место установки RTK станции

Выбор места для RTK станции – один из самых важных этапов настройки газонокосилки-робота. Станция должна быть установлена так, чтобы она могла совместно с газонокосилкой принимать максимально возможное количество одних и тех же спутников с любой точки участка для кошения. В противном случае газонокосилка будет испытывать трудности с точным определением своего местоположения во время работы.

Рекомендации по выбору подходящего места:

• По возможности выбирайте открытое пространство без стен, перекрывающих обзор в любом направлении. Убедитесь, что непосредственно над RTK станцией нет деревьев или крыш.

• В Северном полушарии обеспечьте свободный обзор южной части неба, а в Южном полушарии – северной (по возможности также старайтесь, чтобы восточная и западная стороны были свободны от препятствий).

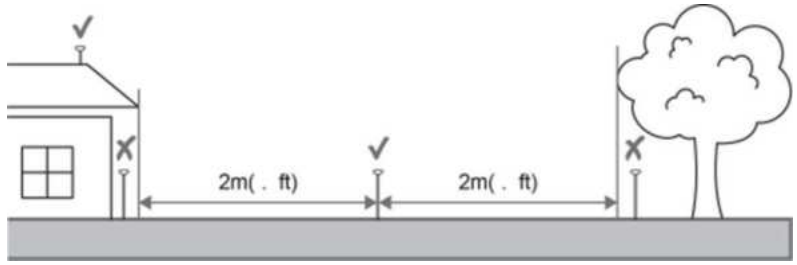

Тщательно выбирайте место установки. После сохранения карты при изменении местоположения зарядной или RTK станции необходимо создать новую карту. Изменение расположения любой из них делает ранее сохранённую карту недействительной.

3. Установка зарядной станции

3.1 Подключите кабель питания от газонокосилки-робота длиной 10м к разъёму адаптера питания и закрутите фиксирующую гайку до надёжной фиксации соединения.
3.2 Вставьте вилку питания в подходящую электрическую розетку.
3.3 Закрепите кабели на поверхности земли.
3.4 Зафиксируйте зарядную станцию на земле с помощью крепёжных колышков (см. аксессуар H на стр. 6).

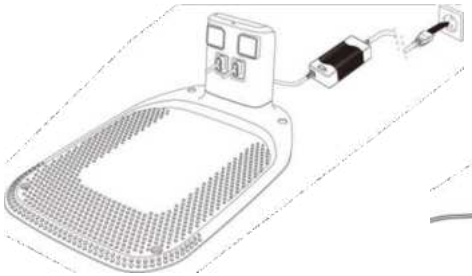

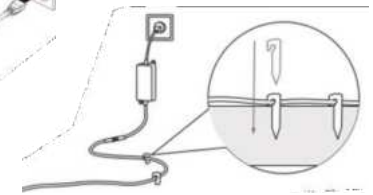

4.Установка RTK станции

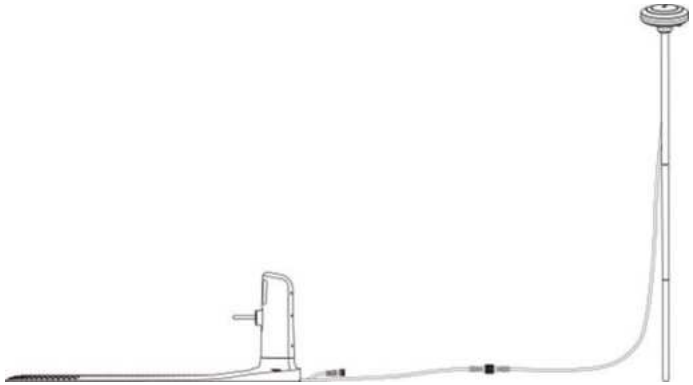

4.1 Закрепите RTK станцию на трубе-держателе.

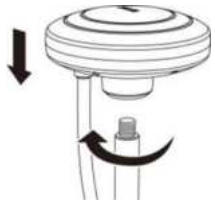

4.2 Соедините между собой остальные части трубы и трёхлучевой колышек.

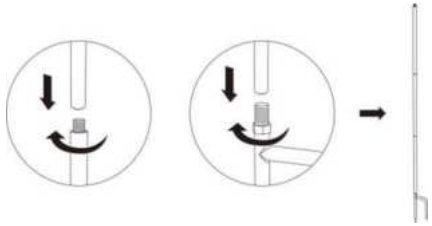

4.3 Подключите RTK станцию к зарядной станции.

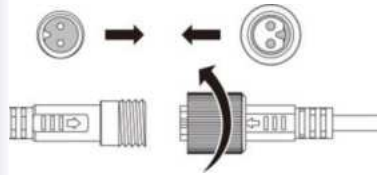

4.4 Закрепите кабель на трубе с помощью прилагаемых стяжек.



4.5 При успешном подключении RTK станции на ней загорится зелёный индикатор.

5. Активация

После завершения установки поместите газонокосилку на зарядную станцию, убедившись, что между ними обеспечен надежный контакт. Во время зарядки светодиодный индикатор на зарядной станции горит красным цветом; после полной зарядки аккумулятора индикатор загорится зеленым светом.
На RTK станции также имеется светодиодный индикатор: если он горит, это означает, что питание подается корректно.

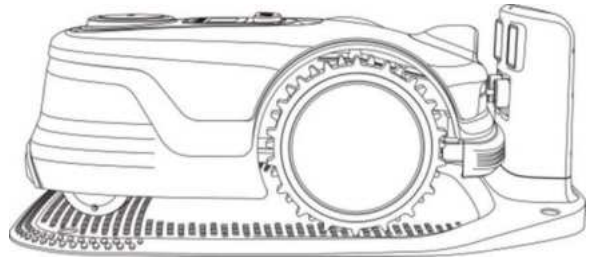

ПРИМЕЧАНИЕ:

- Установите зарядную станцию в максимально открытом месте с хорошим сигналом Wi-Fi. Убедитесь, что никакие объекты не перекрывают зону передачи сигнала.
- Во время зарядки газонокосилка автоматически обновится до последней версии программного обеспечения, либо вы можете выполнить обновление вручную через приложение.

Теперь оставьте газонокосилку заряжаться на некоторое время. Пока идет зарядка, вы можете сделать перерыв, ознакомиться со следующими инструкциями и подключить газонокосилку к вашей сети Wi-Fi.

СОЗДАНИЕ КАРТЫ

1. Подготовка

- Перед началом работы внимательно прочитайте руководство по эксплуатации.
- Убедитесь, что зарядная и RTK станция установлены правильно.
- Убедитесь, что газонокосилка уже состыкована с зарядной станцией.
- Убедитесь в наличии стабильного сигнала Wi-Fi или точки доступа.
- Оставьте Bluetooth на телефоне включённым.

2. Загрузка приложения

Найдите приложение Hi Mower в Google Market или App Store либо отсканируйте QR-код, размещенный на обложке руководства по эксплуатации.

3. Регистрация и вход

После успешной установки приложения на телефон вы можете создать учётную запись. Следуйте инструкциям ниже:

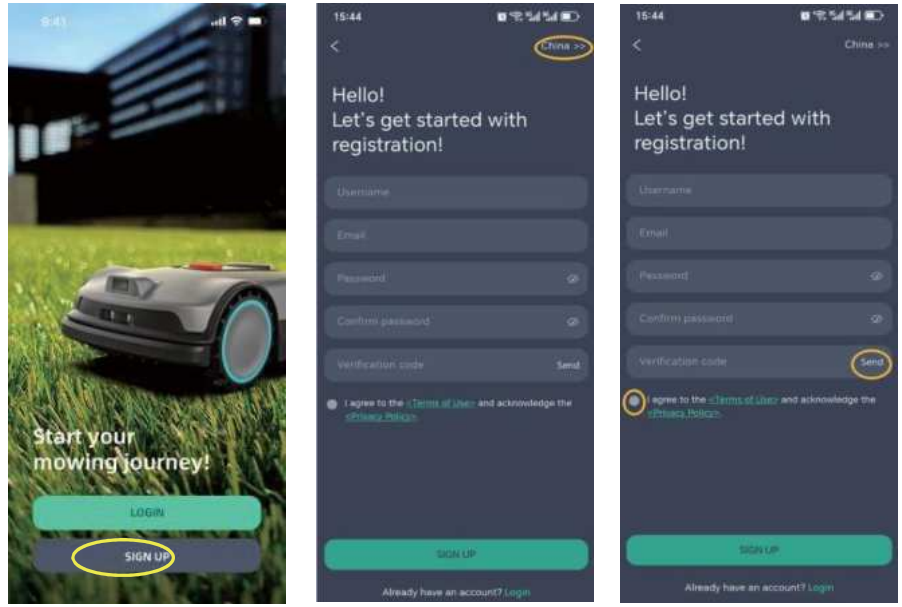

a. Нажмите Sign up (Регистрация).

b. Выберите своё местоположение, соответствующее фактическому региону использования газонокосилки, либо ориентируйтесь на 12-13-й символ серийного номера газонокосилки (формат серийного номера: MHM0101APPEUxxxxxxxxxx).

c. Введите код подтверждения (код действителен в течение 10 минут; если срок истёк, нажмите Send again (Отправить еще раз), чтобы получить новый).

d. Ознакомьтесь и согласитесь с Privacy и User Agreements (Соглашение о конфиденциальности и Пользовательское соглашение), затем нажмите Next (Дальше) для установки пароля (пароль должен содержать от 8 до 16 символов, состоящих из: букв, цифр, специальных символов).

e. Нажмите Confirm и Login (Подтвердить и Войти в систему), чтобы завершить регистрацию.

f. Для входа в систему введите адрес электронной почты и пароль, подтвердите согласие с Соглашениями, затем нажмите Login (Войти в систему).

3. Добавление газонокосилки-робота в приложении

• При добавлении газонокосилки через Bluetooth расстояние между смартфоном и газонокосилкой должно быть не более 3м.
• Если вы используете мобильную сеть 4G, настройку Wi-Fi можно пропустить. Однако для оптимальной работы рекомендуется также подключение к сети Wi-Fi.

1. Нажмите “+”, чтобы добавить газонокосилку.

2. Приложение выполнит поиск газонокосилки.

3. Выберите имя вашей газонокосилки и нажмите Add (Добавить).

4. После успешного добавления газонокосилки вы можете переименовать ее.

5. Вы можете подключиться к сети Wi-Fi, указав имя сети и пароль. Газонокосилка поддерживает сети 2.4 ГГц и 5 ГГц.

ПРИМЕЧАНИЕ: Убедитесь, что Bluetooth на смартфоне включен.











3.1 Добавление RTK станции в приложении

1. Подключите RTK станцию через приложение.

2. Приложению потребуется доступ к камере смартфона для сканирования QR-кода.

3. Отсканируйте QR-код, расположенный на наклейке под крышкой RTK станции.

4. Нажмите Check (Проверить) для завершения добавления RTK станции (процедура занимает несколько секунд).

ПРИМЕЧАНИЕ: Убедитесь, что RTK станция включена.









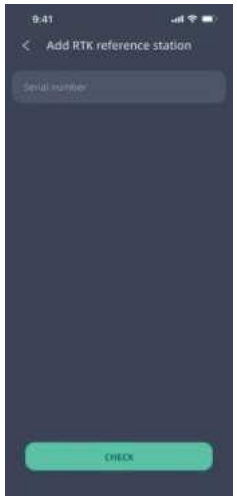



4. Добавление зарядной станции и создание карты

1. Нажмите Create map (Создать карту), чтобы начать процесс построения карты.

2. Перед созданием карты газонокосилка-робот автоматически запустится и выполнит функцию самопроверки. Если самопроверка завершится с ошибкой, следуйте подсказкам по ошибке для её устранения.

3. После успешного завершения самопроверки нажмите Next (Дальше), чтобы добавить зарядную станцию и создать карту.





5.1 Добавление зарядной станции



5.2 Создание карты

После добавления зарядной станции приложение автоматически перейдёт на страницу создания карты. Доступны три типа карт: Границы, Запретная зона, Коридор.

5.2.1 Границы

a. Нажмите Boundary (Границы) > Start (Начать) – откроется экран дистанционного управления газонокосилкой.

b. С помощью дистанционного управления переместите газонокосилку в точку, с которой вы хотите начать создание карты. Нажмите Start (Начать), чтобы задать начальную точку и начать построение карты.

c. Дистанционно управляйте газонокосилкой, перемещая её вдоль края газона, чтобы начертить границу карты.





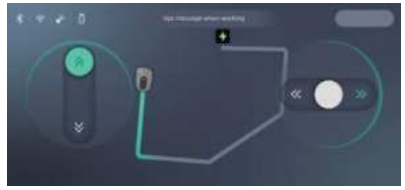

d. Завершите прорисовку границы и вернитесь на расстояние не более 0,8 м от стартовой точки. Нажмите Finish (Завершить), чтобы завершить создание границы.

e. Нажмите Complete (Выполнено), чтобы завершить создание всей карты, либо Next map (Следующая карта), чтобы продолжить процесс картографирования.





Вы можете создать дополнительную карту границ или карту запретной зоны, повторив описанные выше шаги.

ПРИМЕЧАНИЕ:

1. Для создания коридора необходимо создать две карты зон.
2. При создании нескольких карт расстояние между двумя соседними границами должно быть не менее 1м.
3. Для узких проходов или карт сложной формы со смежными границами обеспечьте расстояние не менее 1м между проходами или границами.
4. При создании границ, когда вдоль края газона есть ступени или другие препятствия, расстояние между внешним краем корпуса газонокосилки и препятствием должно быть более 25 см. Для прямых углов, образованных стенами или аналогичными конструкциями, соблюдайте расстояние 35 см, чтобы обеспечить достаточное пространство для разворота газонокосилки.
5. Если газон граничит с домами, стенами или металлическими ограждениями высотой более 1м, рекомендуется установить границу на расстоянии более 1,5м от таких конструкций.

5.2.2 Запретная зона

a. Нажмите No-go zone (Запретная зона) > Start (Начать).



Управляйте газонокосилкой через ложение, объезжая препятствия, бы создать запретную зону.





2.3 Коридор

Нажмите Tunnel (Коридор) > Start Начать).



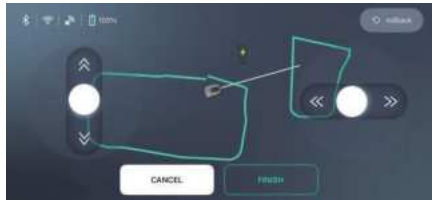

Управляйте газонокосилкой так, чтобы она проехала по проходу из зоны з зону B, тем самым создав карту коридора между двумя зонами.

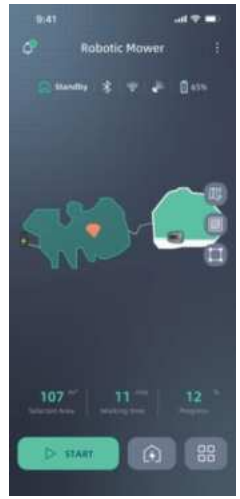

ОБЩИЕ НАСТРОЙКИ

1. Автоматическая настройка времени кошения

ПРИМЕЧАНИЕ: Газонокосилка автоматически создаёт собственное расписание и задаёт время работы на основе размера вашего газона и других факторов. Мы рекомендуем не изменять эти параметры вручную.
Чтобы задать время кошения в приложении, следуйте подсказкам на экране: "Setting"— "Schedule"— "Auto schedule" (Настройки – Расписание – Автоматическое расписание).
После завершения создания карты газонокосилка-робот автоматически подстраивает время кошения под размер газона.



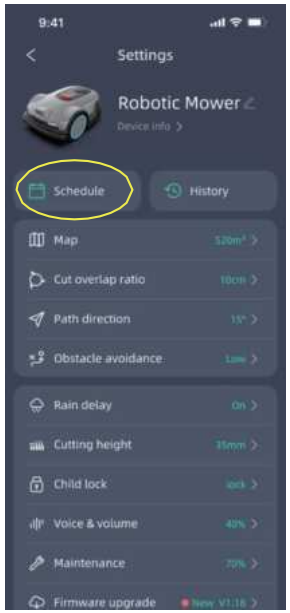

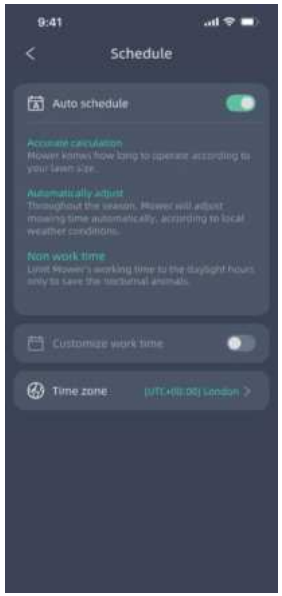

2. Настройка времени кошения вручную

1. "Setting" →"Schedule "→"Customize work time" (Настройки – Расписание – Настройка времени кошения вручную).
2. Установите желаемое расписание и сохраните его.
3. Вернитесь в раздел Schedule (Расписание) и активируйте настройки.

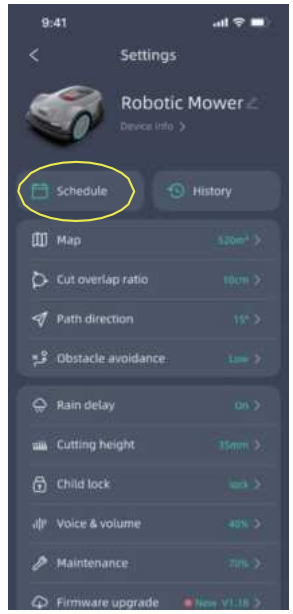

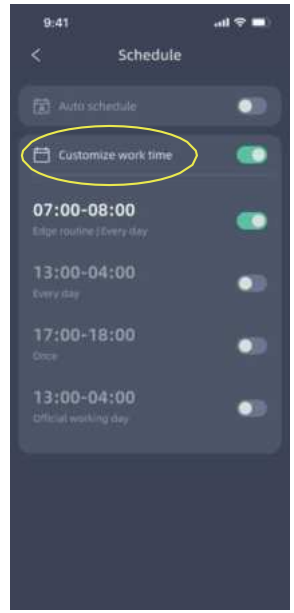

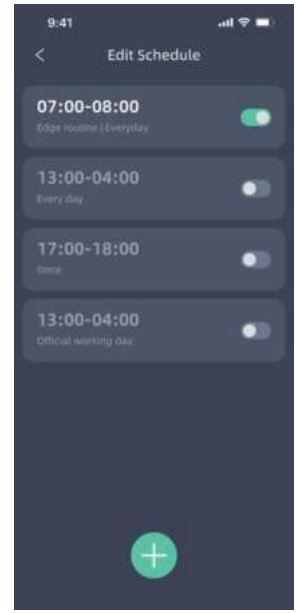



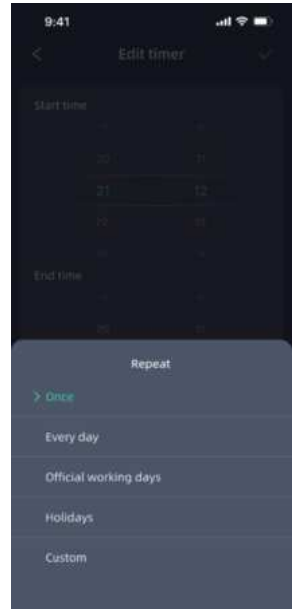

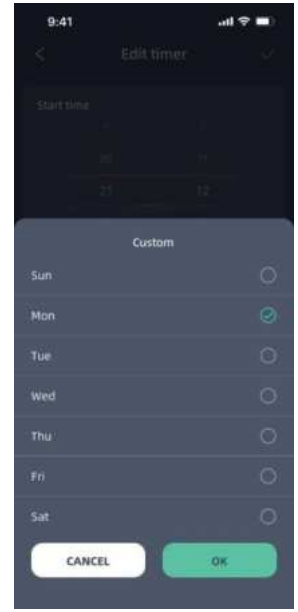

3. История кошения

1. Запись о завершённом кошении.
2. Сохранение карты кошения.
3. Прерывание кошения: описание проблемы. Во время движения колёса были приподняты над землёй из-за препятствий, таких как камни, ямы и т.п., что привело к прерыванию функции построения карты.



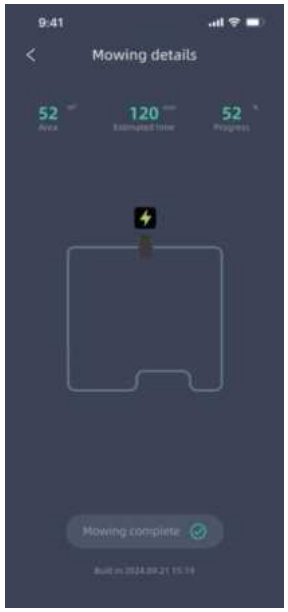

4. Управление несколькими зонами

Количество создаваемых карт ограничено одной картой, при этом в рамках одной карты можно задать максимум 10 независимых зон.







5. Изменение PIN-кода через приложение

Чтобы обеспечить безопасность и сохранность газонокосилки, замените стандартный PIN-код 0000 на PIN по своему выбору.

• Включите газонокосилку и разблокируйте её, введя PIN-код, затем нажмите OK для подтверждения.
• Измените PIN-код в приложении.

Важно: запишите PIN-код и храните его в надёжном месте. Если вы забудете PIN-код, вы не сможете управлять газонокосилкой.
Для обеспечения максимальной безопасности газонокосилки процедура сброса PIN-кода, которую мог бы выполнить кто-либо, включая авторизованные сервисные центры, не предусмотрена

Если в будущем вы решите продать газонокосилку, перед передачей ее новому владельцу восстановите заводской PIN-код 0000 или сообщите ему ваш персональный PIN-код.
При передаче газонокосилки в сервисный центр обязательно сообщите сотрудникам ваш PIN-код.

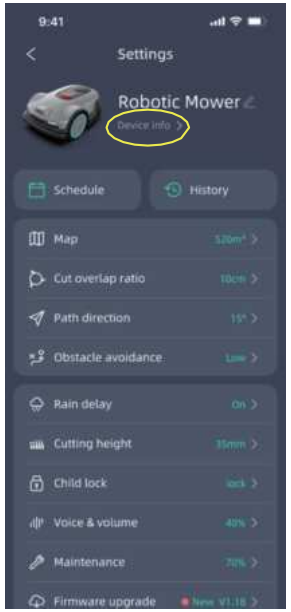

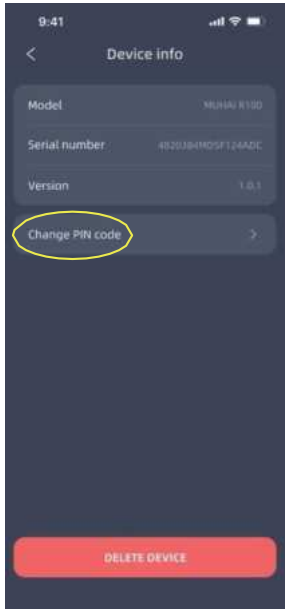

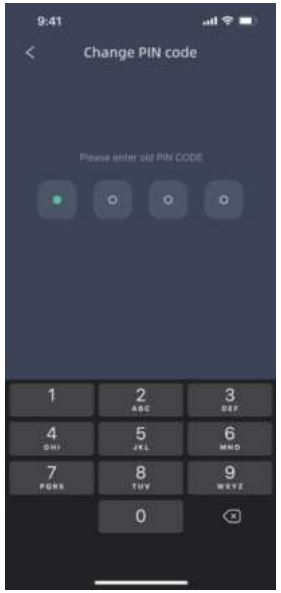

Дополнительные настройки

риложении также доступны другие настройки, такие как обновление ройства, удаление устройства и т.д.

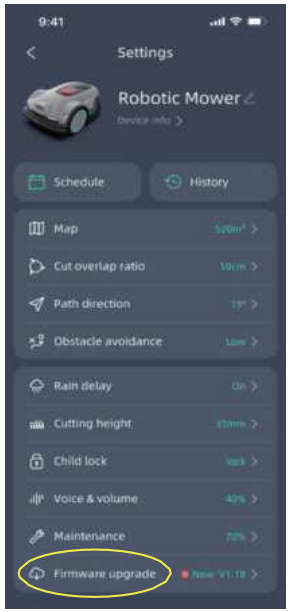



ОБСЛУЖИВАНИЕ

Ваша газонокосилка усердно работает и нуждается в периодическом обслуживании. Этот раздел руководства поможет вам поддерживать газонокосилку в хорошем состоянии, чтобы она без проблем служила долгие годы. Ниже описано, как правильно ухаживать за газонокосилкой.

ОСТРОТА НОЖЕЙ

Газонокосилка срезает траву не так, как обычные триммеры. Её режущие ножи имеют бритвенную остроту с двух сторон и вращаются в обоих направлениях для максимальной эффективности кошения.

• Диск с ножами произвольно вращается по и против часовой стрелки, что позволяет использовать обе режущие кромки и снижает частоту замены ножей.
• Каждый режущий нож рассчитан примерно на 200 часов работы при ежедневном кошении.
• Регулярно проверяйте ножи на наличие сколов или повреждений и при необходимости заменяйте их.
• Когда ножи затупились или износились, их следует заменить запасными ножами, входящими в комплект газонокосилки.

ВНИМАНИЕ! Перед очисткой, регулировкой или заменой ножей обязательно выключите газонокосилку. Всегда используйте защитные перчатки.

ЗАМЕНА НОЖЕЙ

Аккуратно переверните газонокосилку вверх дном (рис.1)

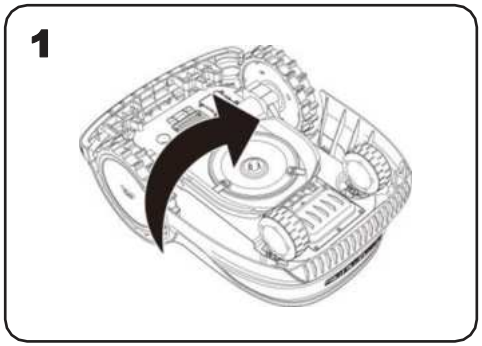

мощью отвёртки открутите винты крепления ножей (рис. 2 - 3)

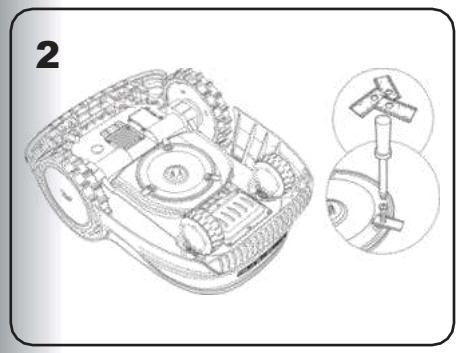

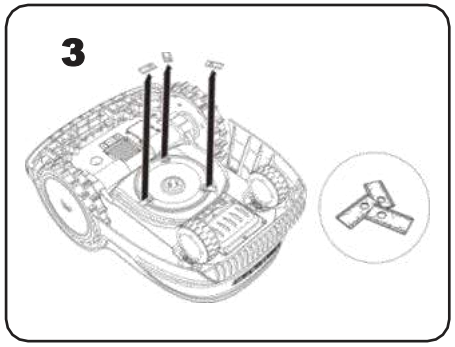

репите новые ножи, плотно закрутив винты (рис. 4 - 5)

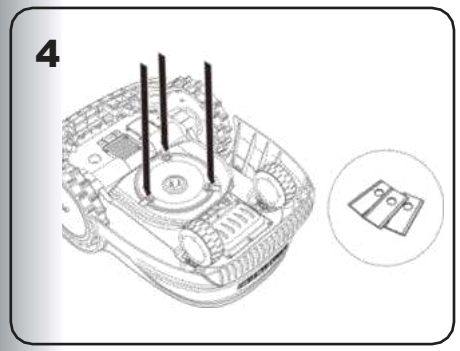

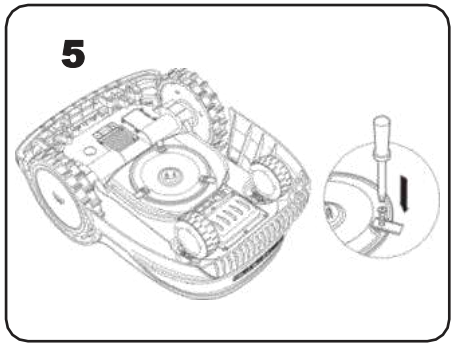

Внимание: При установке новых ножей необходимо заменить ВСЕ ножи одновременно.

• Используйте новые винты при установке ножей. Это необходимо для надёжной фиксации ножей и балансировки диска. Использование старых винтов может привести к серьёзным травмам.
• Важно: после установки ножа убедитесь, что он свободно вращается на диске.

ОЧИСТКА

Газонокосилку следует регулярно очищать. Это помогает поддерживать её в хорошем состоянии за счёт удаления грязи, мусора и скопившейся травы после ежедневного кошения. Перед очисткой обязательно выключите газонокосилку в целях безопасности.

ВНИМАНИЕ! Запрещается использовать шланг, мойку высокого давления и обливать газонокосилку проточной водой. Вода под высоким давлением может проникнуть через уплотнения и повредить электронные и механические компоненты.

Очистка верхней части корпуса

- Используйте распылитель с водой. Не применяйте растворители и полирующие средства.
- Для удаления загрязнений используйте щётку или чистую тряпку.

Очистка нижней части корпуса

- Переверните газонокосилку вверх дном.
- Удалите мусор и скошенную траву с помощью щётки.
- Не прикасайтесь к ножам руками – используйте защитные перчатки.
- Тщательно очистите режущий диск, шасси и передние колёса мягкой щёткой или слегка влажной тряпкой.
- Проверните режущий диск, чтобы убедиться, что он свободно вращается. Удалите все лишнее. Застрявший мусор может вызвать трещины в диске. Даже мельчайшая трещина ухудшает качество кошения.
- Убедитесь, что ножи свободно вращаются вокруг крепёжных винтов, при необходимости удалите засоры.

Очистка приводных колёс

- Удалите грязь с колёс щёткой, чтобы обеспечить хорошее сцепление протектора с поверхностью.
- Очистите контактные штифты на зарядной станции и зарядные пластины на газонокосилке с помощью чистой тряпки.
- Периодически убирайте с контактных штифтов траву и мусор, чтобы газонокосилка всегда корректно заряжалась.

ОБСЛУЖИВАНИЕ АККУМУЛЯТОРА

- Для правильного хранения аккумулятор должен быть полностью заряжен и храниться в сухом прохладном месте при температуре от −20 °C до +60 °C.
- Рекомендуемая температура для работы газонокосилки: от 0 °C до 40 °C.

- Рекомендуемая температура для зарядки аккумулятора: от 0 °C до 40 °C.
- Срок службы аккумулятора зависит от количества часов работы и ежедневной продолжительности кошения.

Обслуживание аккумулятора во время хранения

- Газонокосилку можно заряжать вручную без использования ограничительного провода.
- Подключите зарядную станцию к подходящему источнику питания – индикатор загорится зелёным.
- Вручную установите газонокосилку на зарядную станцию при выключенном питании.
- Индикатор на зарядной станции станет красным, и начнётся зарядка.
- После полной зарядки индикатор загорится немигающим зелёным светом.

ЗИМНЕЕ ХРАНЕНИЕ

Несмотря на то, что газонокосилка спроектирована для работы в суровых погодных условиях, рекомендуется хранить её зимой в сарае или гараже. Для подготовки к зимнему хранению:

- Тщательно очистите газонокосилку.
- Полностью зарядите аккумулятор.
- Выключите питание.

Подготовка к работе перед началом сезона

Перед началом нового сезона сделайте следующее:

- Обновите дату и время в приложении.
- При появлении следов окисления на зарядных контактах газонокосилки и зарядной станции очистите их мелкозернистой наждачной бумагой.
- Полностью зарядите аккумулятор перед началом работы.

ОБНОВЛЕНИЕ

Газонокосилка постоянно совершенствуется, и новые версии программного обеспечения предоставляются бесплатно. Регулярно обновляйте программное обеспечение, чтобы использовать все возможности устройства.

Обновления «по воздуху» (Over-the-Air)

Если газонокосилка подключена к сети Wi-Fi, вы получите уведомление о доступном обновлении через приложение. После подтверждения обновление будет выполнено автоматически.

СООБЩЕНИЯ ОБ ОШИБКАХ

Иногда в работе могут возникать неполадки. К счастью, газонокосилка достаточно "умна", чтобы определить тип проблемы и сообщить о ней, чтобы вы могли устранить неисправность. Если у вас возникли сомнения, посетите наш сайт, где вы найдёте полезные видеоматериалы и дополнительную информацию о газонокосилке.

Код ошибки	Описание	Что делать?
E008	Ошибка STOP	Убедитесь, что кнопка STOP не нажата и находится в исходном положении. После этого подождите 5-10 секунд. Если проблема сохраняется, выключите газонокосилку и снова включите её для дальнейшей проверки.
E010	Ошибка связи с зарядной станцией	Проверьте, горит ли или мигает зелёный индикатор на RTK станции. Если индикатор не горит: 1. Проверьте, подаётся ли питание на зарядную станцию. 2. Если зарядная станция включена, убедитесь, что RT станция правильно подключена к зарядной станции. 3. Если да, попробуйте отвязать и заново привязать её через приложение газонокосилки.
E014	Перегрузка двигателя ножей	Если после остановки газонокосилки проблема не исчезла, выключите газонокосилку, аккуратно переверните её и очистите зону вокруг ножей и защитного кожуха от остатков травы.
E019	Ошибка подъёма двигателя	Если после остановки газонокосилки проблема не исчезла, выключите газонокосилку, переверните ее и очистите все остатки травы между ножом, защитным кожухом и корпусом.
E021	Защита от перегрева при зарядке	Убедитесь, что температура воздуха находится в пределах нормы. Рекомендуемая температура: от 0 ° С до 40 °С. Если температура выше 40°С, подождите около 30 минут или остудите робот перед зарядкой.
E025	Перегрев аккумулятора при разряде	Выключите и перезапустите газонокосилку.
E027	Ошибка подъёма	Если после остановки газонокосилки проблема не исчезла, выключите ее и проверьте, не застряли ли задние колёса и правильно ли они установлены.

E028	Скольжение / Пробуксовка	Выключите и перезапустите газонокосилку.
E038	Перегрузка левого привода	Проверьте, не застряло ли левое колесо. Если очистка не решает проблему, перезапустите газонокосилку.
E043	Перегрузка правого привода	Если после остановки газонокосилки проблема не исчезла, выключите газонокосилку, переверните её и очистите зону вокруг ножей и защитного кожуха от остатков травы.
E059	Ошибка столкновения	Если проблема не исчезнет после остановки, проверьте, не застрял ли передний бампер.
E068	Ошибка связи RTK станции	Убедитесь, что RTK станция установлена правильно, согласно инструкции на 16-17 стр. Если установка выполнена корректно, выключите и перезапустите устройство.
E080	Ошибка Модуля зрения	Выключите и перезапустите газонокосилку.
E085	Ошибка наклона	Поставьте газонокосилку на ровную поверхность и подождите около 10 секунд.
E090	Выход за пределы рабочей зоны	1. Убедитесь, что RTK станция установлена так,в что радиусе 2 метров от нее - открытое пространство. Убедитесь, что она не была перемещена. Верните газонокосилку в рабочую зону и перезапустите. 2. Если проблема сохраняется, пересоздайте карту.

ПРИМЕЧАНИЕ

- Перед включением питания обязательно проверяйте, что газонокосилка дится в пределах рабочей зоны.
- Если по какой-либо причине — например, праздник, дети играют и т.п. — отите временно поставить газонокосилку на зарядную станцию: нажмите E, затем OK. Газонокосилка поедет к зарядной станции и останется там. тите внимание: теперь газонокосилка будет ждать следующей анированной сессии кошения. Чтобы запустить её в любое другое время, ите START, затем OK.
- Если ваш газон разделён на две отдельные зоны, соединённые дором шириной менее 1 м, и одна из зон не оснащена зарядной станцией: если окосилка разрядится в зоне без зарядной станции, перенесите её вручную на дную станцию.
- Если газонокосилка время от времени работает нестабильно, езагрузите

  её, выключив на 30 секунд, затем включите снова.

ПОИСК И УСТРАНЕНИЕ НЕИСПРАВНОСТЕЙ

Если газонокосилка работает некорректно, следуйте приведённым ниже рекомендациям по устранению неисправностей.

ПРИЗНАК	ПРИЧИНА	РЕШЕНИЕ
LED индикатор на RTK станции не горит	Отсутствует питание	Необходимо проверить, подаётся ли питание на RTK станцию.
LED индикатор на RTK станции мигает	Неподходящее место установки	Проверьте, не закрыто ли пространство над RTK станцией (деревья, крыши, навесы и др.).
LED индикатор на зарядной станции не горит	Отсутствует питание	Проверьте, правильно ли зарядная станция подключена к зарядному устройству, и подключено ли зарядное устройство к подходящему источнику питания.
Газонокосилка включена, но режущий диск не вращается	Газонокосилка ищет зарядную станцию	Это нормально. Когда газонокосилке требуется подзарядка, режущий диск не вращается во время поиска зарядной станции.
Газонокосилка вибрирует	Режущие ножи могут быть повреждены	Проверьте ножи и при необходимости замените их.
	Дисбаланс режущего диска	Удалите мусор и посторонние предметы с ножей и режущего диска.
Трава скашивается неравномерно	Газонокосилке требуется больше времени для выполнения всех задач	Дайте газонокосилке выполнить не менее двух циклов кошения для покрытия всей площади газона за счёт изменения направления движения. Либо уменьшите «Коэффициент покрытия» в приложении.
	Слишком большая площадь газона	Каждая модель имеет предельную площадь кошения. При её превышении для кошения всего газона требуется больше времени.
Трава скашивается неравномерно	Ножи затупились, недостаточно острые	Замените все ножи и винты.
	Установлена слишком низкая высота кошения	Увеличьте высоту кошения, затем постепенно уменьшайте её.
	Трава или другой посторонний предмет намотались на ножи или режущий диск	Убедитесь, что ножи и режущий диск свободно вращаются, удалив траву или другие предметы, мешающие их вращению.
Газонокосилка не заряжается	Отсутствует питание либо зарядные контакты на газонокосилке не соприкасаются с контактными пластинами зарядной станции	Проверьте, правильно ли подключён кабель питания к зарядному устройству и подключено ли зарядное устройство к подходящему источнику питания. Убедитесь, что оба зарядных контакта на газонокосилке соприкасаются с пластинами на зарядной станции.
Газонокосилка начинает работать с более короткими интервалами между зарядками	Трава слишком высокая и густая	Это нормально. При кошении высокой и густой травы потребляется больше энергии.
	Что-то засоряет режущий диск, создавая трение и увеличивая энергопотребление	Проверьте, не заблокирован ли режущий диск. При необходимости удалите все лишнее.
	Аккумулятор разряжен или изношен	Замените аккумулятор в соответствии со сроком службы, указанным в руководстве.
Газонокосилка работает не по расписанию	Системные часы газонокосилки не соответствуют местному времени	Установите системные часы газонокосилки в соответствии с местным временем
	Неправильно задано запрограммированное время кошения	Измените настройки времени начала и окончания работы газонокосилки
Газонокосилка не может корректно состыковаться с зарядной станцией	Внешнее воздействие	Перезапустите газонокосилку.
	Загрязнение зарядных контактов	Очистите зарядные контакты на зарядной станции и на газонокосилке с помощью чистой тряпки.
Зелёный индикатор на зарядной станции загорается до завершения зарядки	Перегрев зарядной станции	Установите зарядную станцию в тени или подождите, пока температура снизится.
Колёса газонокосилки буксуют или проскальзывают	Под газонокосилкой застряли посторонние предметы (ветки, мусор и т.д.).	Удалите посторонние предметы из-под нижней части газонокосилки
	Газон слишком влажный	Подождите, пока газон высох нет

Газонокосилка выезжает за пределы рабочей зоны при спуске с уклона	Недостаточное сцепление приводных колёс газонокосилки	Проверьте, что колёса чисты е и на них нет грязи, чтобы обеспечить максимально возможное сцепление
Система управления газонокосилки зависает во время зарядки или в режиме ожидания	Сбой программного обеспечения или дисплея	Перезапустите газонокосилку.
Газонокосилка останавливается на газоне во время работы	Газонокосилка застряла из-за препятствий	Удалите препятствия в рабочей зоне
	Трава слишком высокая или высота кошения установлена слишком низко, из-за чего засоряется режущий диск	Увеличьте высоту кошения, затем постепенно уменьшайте её.
Газонокосилка не может подключиться к Интернету	Неверные настройки маршрутизатора	Проверьте правильность настроек маршрутизатора. Если маршрутизатор поддерживает два диапазона, включите сети 2,4 ГГц и 5 ГГц. Если сеть Wi-Fi была изменена, подключите газонокосилку к новой сети.



ЗАЩИТА ОКРУЖАЮЩЕЙ СРЕДЫ

Только для стран ЕС: В соответствии с европейским законодательством 2012/19/EU электрическое и электронное оборудование, которое больше не используется, а также в соответствии с европейским законодательством 2006/66/EC неисправные или использованные аккумуляторные батареи должны утилизироваться экологически безопасными методами.

ОГРАНИЧЕННАЯ ГАРАНТИЯ

Пожалуйста, внимательно ознакомьтесь со следующей информацией, перед тем как обращаться по поводу гарантийного ремонта или замены устройства.

ГАРАНТИЙНЫЙ СРОК

На газонокосилку-робот действует ограниченная гарантия сроком на 2 года, начиная с даты покупки, за исключением гарантии на аксессуары и расходные материалы. На встроенные аккумуляторы и зарядные устройства предоставляется ограниченная гарантия сроком на 1 год, начиная с даты покупки.

Дополнительные функциональные модули для газонокосилок имеют ограниченный гарантийный срок 1 год, начиная с даты покупки. Аксессуары для регулярного обслуживания не имеют ограниченного гарантийного срока. Примеры таких аксессуаров включают, но не ограничиваются: ножи, колёса, штифты и др.

Гарантия не распространяется на поломки, вызванные износом. Производитель соглашается заменить детали, которые были признаны дефектными дистрибьютором.
Производитель не несёт ответственности за замену изделия полностью или частично, а также за любые возникшие повреждения.
Все работы по ремонту и замене будут покрываться ограниченной гарантией в течение оставшегося срока гарантии от даты первоначальной покупки.

ПРЕТЕНЗИИ ПО ГАРАНТИИ

При покупке убедитесь, что ваша газонокосилка поставляется со всеми комплектующими, и что на ней нет загрязнений. Если это не так, сервисные центры могут отказать в приёме устройства. Приходите в магазин со всеми комплектующими и чеком.

Для подачи гарантийной заявки свяжитесь с розничным магазином, где вы приобретали товар, ближайшим дилером или официальным сервисным центром бренда. Для оформления заявки потребуется предоставить оригинальное подтверждение покупки в виде чека с указанием даты и места покупки.
Чтобы ускорить обработку запроса при отправке письма или звонке на горячую линию, подготовьте информацию о модели и серийном номере газонокосилки.

УСЛОВИЯ ОГРАНИЧЕННОЙ ГАРАНТИИ

a. Гарантия распространяется только на первого покупателя и не может быть передана другому лицу.
b. Гарантия недействительна, если изделие использовалось для сдачи в аренду.

Гарантия распространяется только на дефекты, возникшие при нормальном использовании, и не применяется в следующих случаях:

a. Неисправность изделия, вызванная естественным износом изделия, его компонентов, механизмов, механических частей или аксессуаров, включая, но не ограничиваясь: ножами, приводными ремнями, фильтрами, угольными щётками, внешними катушками, кнопками бампера, режущими лесками, цепями, направляющими шинами, крепёжными элементами и др.
b. Естественное ухудшение внешнего вида, включая, но не ограничиваясь: царапинами, вмятинами, сколами краски, а также коррозией или изменением цвета из-за нагрева, абразивов или химических чистящих средств.
c. Любые неисправности, поломки или дефекты, возникшие вследствие нарушения правил эксплуатации и неправильного использования, включая, но не ограничиваясь: перегрузкой устройства сверх рассчитанной мощности, погружением в воду или другие жидкости, несчастными случаями, изменениями или модификациями устройства, неправильной установкой, а также ненадлежащим обслуживанием или хранением.
d. Использование газонокосилки не по назначению, либо использование и обслуживание, несоответствующее представленной в руководстве пользователя информации.
e. Повреждения, вызванные несоответствием фактических условий эксплуатации заявленным параметрам, указанным на устройстве и/или в руководстве пользователя.
f. Повреждения, вызванные использованием агрессивных химических жидкостей при очистке или обслуживании.
g. Ремонт с использованием неоригинальных запасных частей, комплектующих или деталей, а также повреждения, возникшие при использовании неоригинальных запасных частей, комплектующих или деталей или возникшие при несанкционированном ремонте.
h. Повреждения и их последствия, вызванные внешними факторами.
i. Изделия, у которых оригинальная идентификационная маркировка (бренд, серийный номер) была повреждена, изменена или удалена.

Гарантия не распространяется на работы по ежедневному обслуживанию, включая, но не ограничиваясь следующим:

• Периодическое и стандартное техническое обслуживание;

• Замена расходных деталей;

• Поломки аксессуаров;

• Потеря компонентов, а также повреждения или утраты, вызванные недостаточной затяжкой крепёжных элементов.

ДЕКЛАРАЦИЯ О СООТВЕТСТВИИ

Описание: Газонокосилка-робот с питанием от аккумулятора

Тип:
Назначение: Кошение травы
Серийный номер:
Применимые директивы ЕС:
Директива 2006/42/EC
Дополнительно применяемые директивы ЕС:
Директива RED (2014/53/EU)

Применяемые стандарты:

EN 301 893 V2.1.1

EN 300 440 V2.2.1

EN 303 413 V1.2.1

EN 300 220-1 V3.1.1

EN 300 220-2 V3.2.1

EN 301 511 V12.5.1

EN 301 908-1 V15.2.1

EN 301 908-13 V13.2.1

EN 62479: 2010

EN IEC 62311: 2020

EN 301 489-1 V2.2.3

EN 301 489-3 V2.3.2

EN 301 489-17 V3.2.4

EN 301 489-19 V2.2.1

EN 301 489-52 V1.2.1

EN IEC 55014-1: 2021

EN IEC 55014-2: 2021

EN IEC 61000-3-2:2019+A1:2021

EN 61000-3-3:2013+A1:2019+A2:2021