

# Holzfforma®

for the working man

THE HOLZFFORMA Триммеры Руководство пользователя

## Содержание


3

3

(FF85,FF120,FF250)
14

(FF143RII/PRO,FF226R/PRO,
FF541R/PRO)
16

(FF85,FF120,FF250)
17

(FF120,FF250,FF85)
18

(FF85,FF120,FF250)
19

(FF43RII/PRO,
FF226R/PRO,FF541R/PRO)
20

(FF55 FF55E FF55R)
22

(FF55 FF55E FF55R)
25

(FF400 FF450 FF480)
26

(FF400 FF450 FF480)
27

29

32

33

34

35

/
(FF85,FF120,FF250)
36

/
(FF143RII/PRO,FF226R/PRO,
FF541R/PRO)
39

/
(FF55 FF55E FF55R)
41

/
(FF400 FF450 FF480)
44

47

48

49

50

50

50

51

51

54

54

55

,
57

(FF85,FF120,FF250)
58

(FF143RII/PRO)
59

(FF226R/PRO)
60

(FF 541R/PRO)
61

(FF55,FF55R)
62

(FF400 FF450 FF480)
63

64

## К данной инструкции по эксплуатации

### Символы на картинках

Все символы на картинках, которые нанесены на устройство, объясняются в данной инструкции по эксплуатации.

В зависимости от устройства и оснащения на устройстве могут быть нанесены следующие картинки-символы.



Топливный бак; топливная смесь из бензина и моторного масла.



Ручной топливный насос.

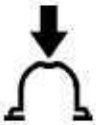

Приведение в действие ручного топливного насоса.

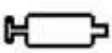

Тюбик со смазкой.



Направляющая для всасываемого воздуха: эксплуатация летом.



Направляющая для всасываемого воздуха: эксплуатация зимой.

### Обозначение разделов текста



**ПРЕДУПРЕЖДЕНИЕ**

Предупреждение об опасности несчастного случая и травмы для людей а также тяжёлого материального ущерба.



**УКАЗАНИЕ**

Предупреждение о возможности повреждения устройства либо отдельных комплектующих.

### Техническая разработка

Компания HOLZFFORMA постоянно работает над дальнейшими разработками всех машин и устройств; поэтому права на все изменения комплектации поставки по форме, технике и оборудованию мы оставляем за собой.

Поэтому относительно указаний и рисунков данной инструкции по эксплуатации не могут быть предъявлены никакие претензии.

## Указания по технике безопасности и технике работы

При работе с данным агрегатом необходимо принимать специальные меры предосторожности, т.к. работа производится с очень высокой частотой вращения режущего инструмента



Перед первичным вводом в эксплуатацию внимательно ознакомиться с инструкцией по эксплуатации, хранить ее в надёжном месте для последующего пользования.



Несоблюдение инструкции по эксплуатации может оказаться опасным для жизни.

Соблюдать действующие в данной стране правила безопасности, например, профсоюзов, органов по охране труда и других учреждений.

Каждый работающий с агрегатом впервые: должен быть проинструктирован продавцом или другим специалистом, как следует правильно обращаться с агрегатом – либо пройти специальный курс обучения.

Несовершеннолетние к работе с агрегатом не допускаются – за исключением лиц старше 16 лет, проходящие обучение под присмотром.

Дети, животные и посторонние должны находиться на расстоянии.

При неиспользовании агрегат следует установить так, чтобы он не представлял собой потенциальной опасности. Защитить агрегат от несанкционированного использования

Пользователь несет ответственность за несчастные случаи или опасности, угрожающие другим людям либо их имуществу.

Мотоустройство разрешается передавать или давать напрокат только тем лицам, которые хорошо знакомы с данной моделью и обучены обращению с нею.

Применение агрегатов, вырабатывающих сильный шум, может быть по времени ограничено как национальными, так и местными нормами.

Работающие с агрегатом люди должны быть отдохнувшими, здоровыми и в хорошем физическом состоянии.

Тот, кому по состоянию здоровья не следует напрягаться, должен обратиться к врачу за консультацией, может ли он работать с данным агрегатом.

Только для людей с имплантированным кардиостимулятором: система зажигания данного агрегата генерирует очень незначительное электромагнитное поле. Влияние электромагнитного поля на отдельные типы кардиостимуляторов не удается исключить полностью. Во избежание риска для здоровья компания HOLZFFORMA рекомендует обратиться за консультацией к лечащему врачу и изготовителю кардиостимулятора.

Работа с агрегатом после употребления алкоголя, лекарств, снижающих скорость реакции, или наркотиков не разрешается.

Агрегат – в зависимости от используемого режущего инструмента – должен применяться только для кошения травы, а так же для резки разной растительности, кустарников, молодняка, кустов, небольших деревьев и тому подобного.

Устройство не должно использоваться для других целей – **опасность несчастного случая!**

Монтировать только режущий инструмент и принадлежности, допущенные компанией HOLZFFORMA для данного агрегата либо аналогичные по своим технологическим свойствам. При возникновении вопросов обратиться к специализированному дилеру.

Компания HOLZFFORMA рекомендует использовать оригинальные инструменты и принадлежности марки HOLZFFORMA. Они оптимально согласованы по своим свойствам с агрегатом и соответствуют требованиям пользователя.

Не вносить какие-либо изменения в конструкцию агрегата – это может отрицательно сказаться на безопасности. Компания HOLZFFORMA снимает с себя ответственность за ущерб, нанесенный людям и имуществу, вследствие применения не допущенных к эксплуатации навесных устройств.

Не применять мойку высокого давления для очистки агрегата. Сильная струя воды может повредить детали агрегата.

Защита агрегата не может защитить пользователя от всех предметов (камни, стекло, проволока и т.д.), отбрасываемых режущим инструментом. Данные предметы могут где-либо отскочить рикошетом и попасть в пользователя.

## Одежда и оснащение

Носить предписанные одежду и оснащение.



Одежда должна соответствовать цели применения и не должна мешать при работе.

Плотно прилегающая одежда – комбинезон, а не рабочий халат.



Не носить одежду, которая могла бы зацепиться за дерево, кустарник или подвижные детали агрегата. А также шарф, галстук и любые украшения. Длинные волосы связать и закрепить (платок, шапка, каска и т.п.).



Носить защитные сапоги с нескользящей рифленой подошвой и носками со стальной вставкой.

Только при работе с косильными головками в качестве альтернативы разрешается ношение прочной обуви с ребристой, нескользящей подошвой.



**ПРЕДУПРЕЖДЕНИЕ**



Чтобы уменьшить угрозу травмирования глаз, следует надевать плотно прилегающие защитные очки в соответствии со стандартом EN 166.

Следить за правильным положением очков.

Носить защитную маску и следить за ее плотным прилеганием. Защитная маска не является достаточной защитой для глаз.

Носить средства "индивидуальной" защиты слуха, например, беруши.

Носить защитную каску при прореживании, в высоких густых зарослях и в случае опасности травмы падающими предметами.



Надевайте прочные рабочие перчатки из износостойкого материала (например, из кожи).

## Транспортировка агрегата

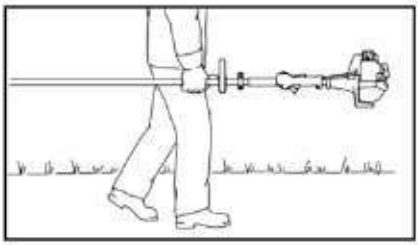

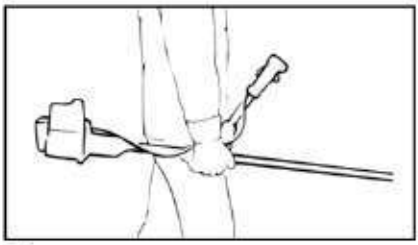

Всегда следует останавливать двигатель.

Агрегат носить подвешенным на подвесном ремне либо сбалансированным за шток.

Предохранять металлический режущий инструмент от повреждений с помощью транспортной защиты, даже при перевозке на короткие расстояния – см. также "Транспортировка агрегата".



Не касаться горячих деталей агрегата и редуктора – **опасность получения ожогов!**

На транспортных средствах: мотоустройство заблокировать от опрокидывания, повреждения и вытекания топлива.

## Заправка топливом



**Бензин чрезвычайно легко воспламеняется** – держаться на безопасном расстоянии от открытого огня – не проливать топливо – не курить.

Перед заправкой топливом следует выключить двигатель.

Не заправлять топливом, пока двигатель не охладится полностью – топливо может перелиться – **опасность пожара!**

Крышку бака открывать осторожно, чтобы избыточное давление понижалось медленно и топливо не могло выбрызгиваться.

Заправку производить только в хорошо проветриваемых местах. Если топливо было пролито, агрегат следует немедленно очистить – следить за тем, чтобы топливо не попало на одежду, в противном случае одежду немедленно сменить.



После заправки топливом затянуть, по возможности, до отказа запорное устройство бака.

Благодаря этому снижается опасность отвинчивания запорного устройства бака из-за вибраций мотора и, как следствие, опасность вытекания топлива.

Обратить внимание на негерметичность – в случае вытекания топлива двигатель не запускать – **опасность для жизни вследствие ожогов!**

## Перед запуском

Проверить безупречное рабочее состояние агрегата – обратить внимание на соответствующую главу в инструкции по эксплуатации:

- Проверить топливную систему на герметичность, особенно видимые детали, например, замок бака, шланговые соединения, ручной топливный насос (только у бензопил с ручным топливным насосом). При наличии негерметичности либо повреждения двигатель не запускать – **опасность возникновения пожара!** Агрегат до ввода в эксплуатацию следует отдать в ремонт специализированному дилеру
- Комбинация режущего инструмента, защиты, рукоятки и подвесного ремня должна быть допущена к эксплуатации и все детали должны быть безупречно установлены.
- Универсальный рычажок / выключатель остановки должен легко устанавливаться в позицию **STOP** или **0**
- Стопор рычага газа (если имеется) и рычаг газа должны быть подвижными – рычаг газа должен самостоятельно отпружинить назад в позицию холостого хода
- Проверить плотность посадки контактного наконечника провода зажигания – при неплотно сидящем наконечнике возможно искрообразование, искры могут воспламенить топливо-воздушную смесь – **опасность пожара!**
- Проверить режущий инструмент или монтажный инструмент: правильный монтаж, плотная посадка и безупречное состояние
- Проверить защитные устройства (например, защиту для режущего инструмента, подвижного диска) на повреждения и износ. Повреждённые детали заменить.
- Не эксплуатировать агрегат с повреждённой защитой или изношенным подвижным диском (если нельзя больше распознать надпись и стрелки)
- Запрещается вносить любые изменения в элементы управления или защитные механизмы
- Рукоятки должны быть чистыми и

сухими, очищенными от масла и грязи – для надежного управления агрегатом

- Отрегулировать подвесной ремень и рукоятку в соответствии с ростом. Придерживаться глав "Как одевать подвесной ремень"– "Балансировка агрегата"

Агрегат должен эксплуатироваться только в надежном эксплуатационном состоянии – **опасность несчастного случая!**

При применении подвесного ремня для аварийного случая: потренировать быстрое снимание агрегата на землю. При тренировке агрегат не бросать на землю, чтобы избежать повреждений.

## Запустить двигатель

Производить на расстоянии не менее 3 метров от места заправки топливом – не в закрытом помещении.

Только на ровной поверхности, занять надежное и устойчивое положение, прочно удерживать агрегат – режущий инструмент не должен соприкасаться с какими-либо предметами или землей, так как при запуске режущий инструмент может вращаться.

Агрегат обслуживается только одним человеком – нахождение посторонних людей в зоне радиусом до 15 метров запрещено – также во время запуска – из-за отбрасываемых предметов – **существует опасность получения травмы!**



Избегать прикосновения к режущему инструменту – **опасность получения травмы!**



Двигатель не запускать "из руки" – запуск производить, как описано в инструкции по эксплуатации.

Режущий инструмент после отпускания рычага газа продолжают вращаться еще некоторое время – **инерционный выбег!**

Проверить безупречность работы двигателя на холостом ходу – режущий инструмент на холостом ходу – при отпущенном рычаге газа – должен остановиться.

Легковоспламеняющиеся материалы (например, щепки, кору, сухую траву, топливо) держать вдали от горячего потока отработавших газов и от поверхности горячего глушителя – **опасность пожара!**

## Как держать и вести агрегат

Агрегат всегда удерживайте надежно обеими руками за рукоятки.

Всегда занимать надежное и устойчивое положение.

**У модификаций с двуручной рукояткой**

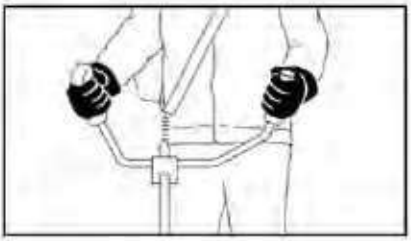

Правая рука находится на рукоятке управления, левая рука – на ручке трубчатой рукоятке.

**У модификаций с круговой рукояткой**



У модификаций с круговой рукояткой и круговой рукояткой с хомути-

ком (ограничитель шага) левая рука находится на круговой рукоятке, а правая на рукоятке управления – также у левши.

## Во время работы

Всегда занимать надежное и устойчивое положение.

При угрожающей опасности или в аварийном случае немедленно остановить двигатель – универсальный рычажок / выключатель остановки установить в положение **STOP** или **0**.

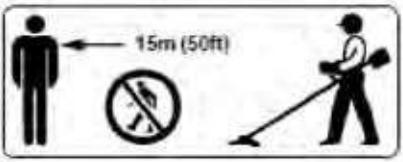


Отлетающие далеко от места работы предметы могут привести к несчастному случаю, поэтому в радиусе 15 м не должны находиться посторонние люди. Данное расстояние должно соблюдаться также по отношению к предметам (транспортные средства, оконные стекла) – **опасность нанесения материального ущерба!** Даже на расстоянии более 15 м опасность не исключается.

Обратить внимание на безупречную работу двигателя на холостом ходу, чтобы режущий инструмент после отпускания рычага газа больше не вращался.

Регулярно проверять регулировку режима холостого хода и корректировать её. Если режущий инструмент продолжает вращаться на холостом ходу, то агрегат отдать в ремонт специализированному дилеру. Компания HOLZFFORMA рекомендует специализированного дилера HOLZFFORMA.

Будьте осторожны при гололедице, влажности, на снегу, на льду, на склонах, на неровной местности – **опасность скольжения!**

Обращать внимание на препятствия: пни, корни – **опасность споткнуться!**

Работать только стоя на земле, ни в коем случае не работать на неустойчивом основании, на приставной лестнице или на подъемной рабочей платформе.

При пользовании берушами необходимо быть особенно внимательным и осмотрительным – так как восприятие предупреждающих звуков (крики, сигнальные тона и т.д.) ограничено.

Для предотвращения чрезмерного утомления следует своевременно делать перерывы в работе – **опасность несчастного случая!**

Работать спокойно и обдуманно – только при хорошей освещенности и видимости. Работайте осмотрительно, не подвергая опасности других людей.



Агрегат вырабатывает ядовитые выхлопные газы, сразу же как только запускается двигатель. Данные газы могут не иметь запаха и быть невидимыми, а также содержать углеводороды и бензол. Никогда не работать с агрегатом в закрытых или плохо проветриваемых помещениях – также при пользовании агрегатами с катализатором.

При работе в канавах, впадинах или в стесненных условиях непременно необходимо обеспечить достаточный воздухообмен – **опасность для жизни вследствие отравления!**

При возникновении тошноты, голов-ной боли, нарушения зрения (напри-мер, уменьшение поля зрения), нарушения слуха, головокружения, понижения способности концентрировать внимание, немедленно прекратить работу – данные симптомы могут быть вызваны, среди прочего, повышенной концентрацией отработавших газов – **опасность несчастного случая!**

Работать с агрегатом, по возмож-

ности, бесшумно и с небольшим выделением отработавших газов – двигатель не оставлять работать без необходимости, газ давать только при работе.

**Не курить** при работе с мотоустройством и вблизи работающего мотоустройства – **опасность пожара!** Из топливной системы могут улетучиваться горючие бензиновые пары.

Образующиеся при работе пыль, испарения и дым могут нанести серьезный вред здоровью. При сильном образовании пыли или дыма носить респиратор.

В случае если агрегат подвергся нагрузке не по назначению (например, воздействие силы в результате удара или падения), то перед дальнейшей работой обязательно проверить эксплуатационное состояние агрегата – см. также раздел "Перед запуском".

В частности проверить герметичность топливной системы и работу защитных устройств.

Запрещается работать с агрегатами, которые не находятся в безупречном эксплуатационном состоянии. В сомнительном случае обратиться к специализированному дилеру.



Ни в коем случае не работайте без соответствующих защитных устройств агрегат и режущего инструмента – **опасность травмы** отбрасываемыми предметами!



Обследовать местность: твердые предметы – камни, металлические детали и т.п. могут быть отброшены при работе – даже на расстояние 15 м – **опасность получения травмы!** – и могут повредить режущий инструмент, а также предметы (например, припаркованные автомобили, окна) – материальный ущерб).



Соблюдать особую осторожность при работе на трудно обозреваемых, густо заросших местностях.

При кошении в высоком кустарнике, под кустами и около живой изгороди: рабочая высота режущего инструмента должна быть минимум 15 см – не подвергать опасности животных.

Прежде чем оставить агрегат – обязательно остановить двигатель.

Режущий инструмент контролировать регулярно через короткие промежутки времени и немедленно при заметных изменениях:

- Остановить двигатель, прочно удерживать агрегат, режущий инструмент остановить
- Проверить состояние и прочность посадки, обратить внимание на трещины
- Учитывать степень заточки ножей
- Повреждённые либо тупые режущие инструменты немедленно заменить, также при незначительных трещинах размером с волос

Крепление режущего инструмента регулярно чистить от травы и веток – удалить засорения в зоне режущего инструмента либо защиты.

Перед заменой режущего инструмента следует остановить двигатель – **опасность получения** травмы!



Редуктор во время работы нагревается. Не касаться редуктора – **опасность получения ожогов!**

## Применение косильных головок

Защитное приспособление режущего инструмента дополнить соответствующими монтажными компонентами, приведенными в инструкции по эксплуатации.

Использовать только защиту с

надлежащим образом установленным ножом, чтобы косильные струны ограничивались допустимой длиной.

Для регулирования косильной струны при ручной регулировке косильных головок обязательно остановить двигатель – **опасность получения травмы!**

Неразрешенное пользование агрегатом со слишком длинными косильными струнами понижает рабочую частоту вращения двигателя. Это имеет следствием перегрев из-за длительного проскальзывания сцепления и повреждения важных функциональных деталей (например, муфты, полимерных деталей корпуса) – например, в результате вращения режущего инструмента на холостом ходу – **опасность получения травмы!**

## Применение металлических режущих инструментов

Компания HOLZFFORMA рекомендует применение оригинальных металлических режущих инструментов HOLZFFORMA. Данные запчасти оптимально согласованы по своим свойствам с агрегатом и соответствуют требованиям пользователя.

Металлические режущие инструменты вращаются очень быстро. При этом возникают усилия, воздействующие как на агрегат и режущий инструмент, так и на отрезаемый материал.

Металлические режущие инструменты должны регулярно затачиваться согласно инструкции по заточке.

Неравномерно заточенные режущие инструменты вызывают дисбаланс, который может подвергать агрегат экстремальным нагрузкам – **опасность поломки!**

Тупые либо неправильно заточенные лезвия могут вызвать повышенную нагрузку на металлический режущий инструмент – **опасность получения травмы** треснутыми либо сломанными деталями!

Металлический режущий инструмент после каждого соприкосновения с твердыми предметами (например, камнями, обломками скал, металлическими деталями) проверять (например, на наличие трещин и деформирование).

Заусенцы и другие видимые скопления материала необходимо удалить, т.к. в дальнейшем во время работы они могут в любой момент освободиться и быть отброшены в сторону – **опасность получения травмы!**

Если вращающийся металлический режущий инструмент коснется камня или иного твердого предмета, может появиться искра, вследствие чего при определенных обстоятельствах могут загореться легко воспламеняющиеся материалы. Сухие растения и кустарник являются легко воспламеняемыми, особенно в жаркую, сухую погоду. Если существует опасность пожара, не использовать металлические режущие инструменты вблизи легковоспламеняющихся материалов, сухих растений и кустарника. Обязательно выяснять у компетентных органов лесного хозяйства, не существует ли опасность пожара.

Поврежденные либо треснувшие режущие инструменты больше не использовать и не ремонтировать – например, посредством сварки или рихтовки – изменение формы (дисбаланс).

Отделившиеся частицы или осколки могут с большой скорость попасть в рабочего либо посторонних людей – **самые тяжелые травмы!**

Для снижения названных опасностей, которые возникают при эксплуатации металлического режущего инструмента, диаметр применяемого металлического режущего инструмента ни в коем случае не должен быть очень большим.

Инструмент должен изготовляться

из достаточно качественного материала и иметь надлежащую геометрию (форму, толщину).

## Вибрации

Более длительное пользование агрегатом может привести к вызванным вибрацией нарушениям кровообращения рук (синдром "белых пальцев").

Общепринятая продолжительность пользования агрегатом не может быть установлена, так как это зависит от многих факторов.

Длительность пользования агрегатом увеличивается благодаря следующим мерам:

- защита рук (теплые перчатки);
- перерывы в работе.

Длительность пользования сокращается вследствие:

- личного предрасположения рабочего к плохому кровообращению (признаки: часто холодные пальцы, зуд пальцев);
- низких наружных температур;
- больших усилий при захвате агрегата (крепкий захват мешает кровообращению).

При регулярном, длительном пользовании агрегатом и при повторном появлении соответствующих симптомов (например, зуд пальцев) рекомендуется проводить регулярное медицинское обследование.

## Техническое обслуживание и ремонт

Производите регулярно техническое обслуживание агрегата.

Производите только те работы по техобслуживанию и ремонту, которые описаны в данной инструкции по эксплуатации. Выполнение всех других работ поручите специализированному дилеру HOLZFFORMA.

Фирма HOLZFFORMA рекомендует поручить проведение работ по техобслуживанию и ремонту только специализированному дилеру HOLZFFORMA.

Применяйте только высококачественные запасные части. Иначе существует опасность возникновения несчастных случаев или повреждения устройства. При возникновении вопросов обратитесь к специализированному дилеру HOLZFFORMA.

Фирма HOLZFFORMA рекомендует применение оригинальных запасных частей фирмы HOLZFFORMA. Эти запчасти оптимально согласованы по своим свойствам с устройством и соответствуют требованиям пользователя.

При ремонте, техобслуживании и очистке **выключите обязательно двигатель. – Опасность травмы!** – Исключение: Настройка карбюратора и холостого хода.

Двигатель при вытянутом штекере свечи зажигания и выкрученной свече зажигания запускайте с помощью пускового устройства только в том случае, если рычаг / выключатель установлен на **STOP** и/или **0** – **опасность пожара** вследствие возникновения искр зажигания вне цилиндра.

Никогда не производите техобслуживание и не храните агрегат вблизи открытого огня. – **Опасность пожара** из-за топлива!

Проверяйте регулярно герметичность запорного устройства топливного бака.

Применяйте только безупречные, допущенный фирмой HOLZFFORMA свечи зажигания, – см."Технические данные".

Проверьте запальный кабель (безупречная изоляция, прочное присоединение).

Контролируйте безупречное состояние глушителя.

Не работайте с дефектным глушителем или без глушителя. – **Опасность пожара! – Повреждение слуха!**

Не дотрагивайтесь до горячего глушителя. – **Опасность ожога!**

Состояние антивибрационных элементов оказывает влияние на поведение устройства при вибрации. – Контролируйте регулярно антивибрационные элементы.

## Размещение снаряжения для ношения

Снаряжение входит в объем поставки.

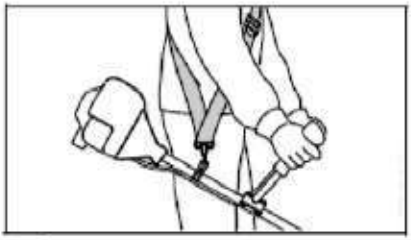

- Применение наплечного ремня
- Агрегат с работающим мотором повесить на наплечном ремне

**Режущие полотна для травы и нож для молодняка** должны применяться вместе с наплечным ремнем!

**Пильные полотна** должны применяться с двуплечевым ремнем с приспособлением для быстрого снятия!

## Косильная головка с косильными струнами

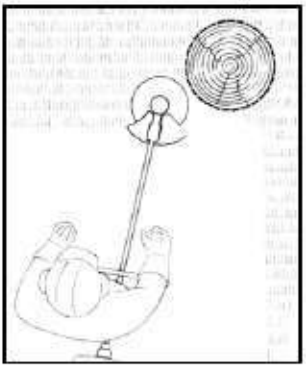

Для безопасного кошения травы вокруг деревьев с целью минимизации повреждения коры, а так же столбов для изгороди, кошение производить согласно изображенной на рисунке схемы.

**ПРЕДУПРЕЖДЕНИЕ**

Косильные струны не заменять на металлическую струну либо трос **– опасность получения травм!**

## Режущее полотно для травы

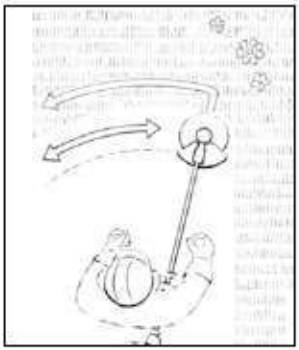

Для трав и сорняков кошение производить согласно изображенной на рисунке схемы.

**ПРЕДУПРЕЖДЕНИЕ**

Нарушение может привести к повреждению режущего полотна для травы. – **Опасность травмы** отбрасываемыми предметами!

Режущее полотно для травы при заметном затуплении затачивайте согласно инструкции.

## Ножи для молодой поросли

Ножи для молодой поросли используются для резки свалявшейся травы, дикорастущей поросли и густого кустарника, для прореживания молодых насаждений с диаметром ствола до 2 см – не резать более толстые деревья – опасность несчастного случая!

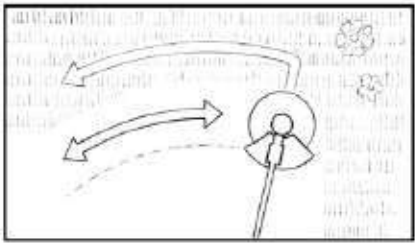

При кошении травы и прореживании молодых насаждений агрегат вести косу вплотную над землей, как показано на изображении.

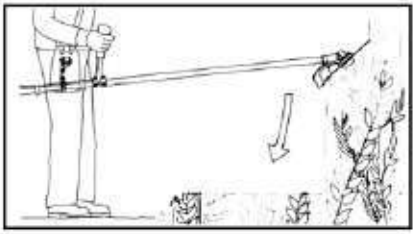

Для прореживания дикорастущей поросли и густого кустарника нож для густой поросли "погружать" в растение сверху – материал резки измельчается – при этом режущий инструмент не следует держать выше бедра.

При этой технике работы необходимо быть чрезвычайно осмотрительным. Чем больше расстояние от земли до режущего инструмента, тем выше опасность отбрасывания частиц в сторону – **опасность получения травмы!**

**Внимание!** При злоупотреблении можно повредить нож для густой поросли – **опасность получения травмы от** отбрасываемых предметов!

Для снижения опасности несчастного случая необходимо обязательно соблюдать следующее:

- избегать контакта с камнями и металлическими предметами.
- не резать древесину/кустарник диаметр которых превышает 2 см – для большего диаметра использовать пильное полотно с долотообразными зубьями
- нож для густой поросли следует регулярно проверять на предмет наличия повреждений – повреждённый нож для густой поросли больше не использовать
- нож для густой поросли регулярно затачивать (если он заметно затупился) согласно предписанию.

Если требуется – сбалансировать (компания HOLZFFORMA рекомендует специализированного дилера HOLZFFORMA).

## Пильное полотно

Для резки кустарника и деревьев с диаметром ствола до 4 см.

Наилучшая производительность резки достигается при полном газе и равномерном давлении при подаче.

Пильные полотна применять только с упором, соответствующим диаметру режущего инструмента.

**ПРЕДУПРЕЖДЕНИЕ**

Избегать контакта пильного полотна с камнями и землей – опасность возникновения трещин. Производить своевременную заточку согласно инструкции – затупившиеся зубья могут вызвать образование трещин и поломку пильного полотна – опасность несчастного случая!

## Опасность отдачи

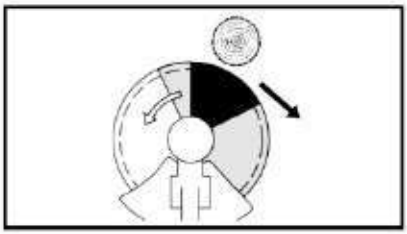

Повышенная опасность отдачи в черном секторе: в этой зоне никогда не устанавливать инструмент и не производить резку.

В сером секторе существует также опасность отдачи: в этой зоне работа должна производиться опытным персоналом, обученным методам специальной техники работы.

В белом секторе возможна легкая работа со слабой отдачей.

Инструмент устанавливать всегда в этой зоне.

## Монтаж двухручной рукоятки (FF85 ,FF120, FF250)

**Установить двуручную рукоятку с поворотной опорой**

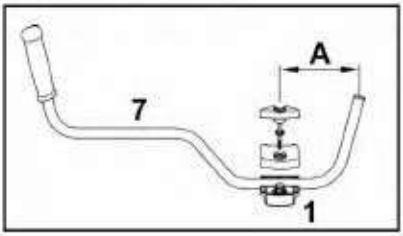


- Трубчатую рукоятку (7) вложить в нижнюю зажимную чашечку (1) таким образом, чтобы расстояние (A) не превышало 15 см (6 дюймов)
- Установить верхнюю зажимную чашечку и держать обе чашечки вместе
- Болт с закручиванием от руки с одетой шайбой продеть до упора через обе чашечки – удерживая комплектующие, закрепить их

**ПРЕДУПРЕЖДЕНИЕ**

В промежуток времени от распаковывания устройства до монтажа трубчатой рукоятки не поворачивать рукоятку управления вокруг продольной оси.



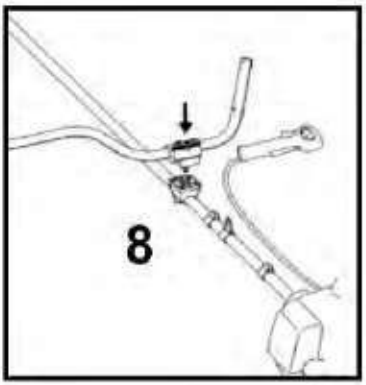


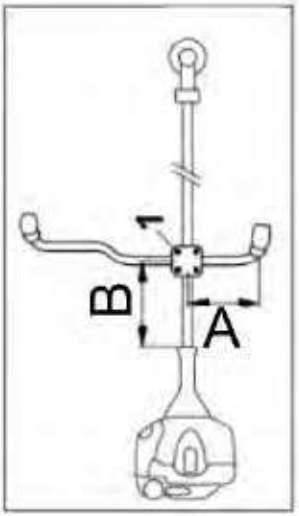


- Разместить опору рукоятки (8) на расстоянии (B) около 37 см.
- Всё зафиксированные комплектующие с болтом с закручиванием

от руки, обращенным к двигателю, установить на опору рукоятки (8)

- Вставить винт с закруткой в опору рукоятки до упора и затем завинтить, пока не затягивая
- Трубчатую рукоятку выровнять поперечно к хвостовику – проверить размер (A)
- Затянуть винт с закруткой

## Монтаж рукоятки управления

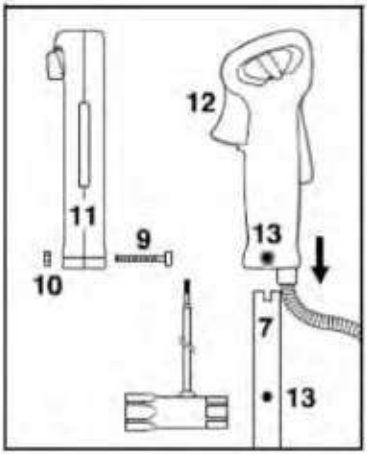


- Выкрутить болт (9) – гайка (11) остаётся в рукоятке управления
- Рукоятку управления вместе с рычагом газа (12), обращенным в сторону редуктора, сместить на конец трубчатой рукоятки (7) до совпадения отверстий (13)
- Ввинтить и затянуть болт (9)

## Крепление троса управления дроссельной заслонкой

**УКАЗАНИЕ**

Тросик газа не перегибать и не укладывать в узких радиусах – тросик должен оставаться легкоподвижным!

- Тросик газа (14) вдавить в держатели тросика газа (15)

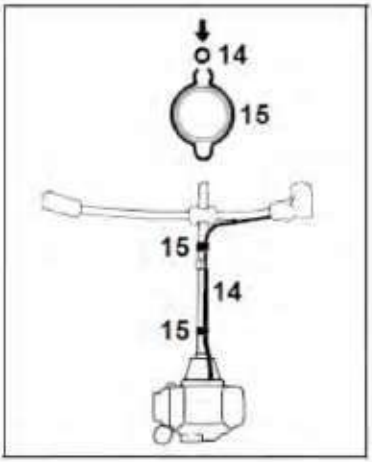


## Регулировка тросика газа

- Проверить, правильно ли отрегулирован тросик газа – см. "Регулирование тросика газа"

## Положение трубчатой рукоятки для транспортировки

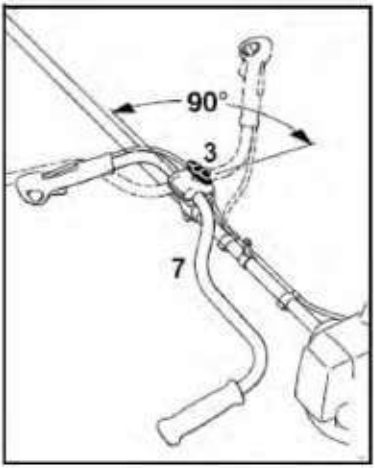


- Ослабить винт с закруткой (3) и выкручивать до тех пор, пока трубчатую рукоятку (7) можно будет повернуть

- Повернуть трубчатую рукоятку на $90^0$ против часовой стрелки, а затем откинуть ее вниз
- Затянуть болт с закручиванием от руки (3)

**Положение трубчатой рукоятки в рабочей позиции**

Трубчатую рукоятку в обратном порядке, как это описано выше, повернуть либо сместить по часовой стрелке

## Монтаж двухручной рукоятки (FF 143RII/PRO, FF 226R/PRO, FF 541R/PRO)

- Прикрепите двигатель (A) к трубке (B) с помощью 4 винтов (C).

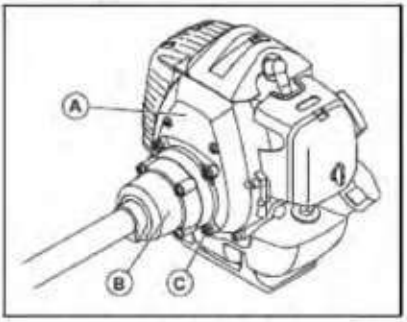


- Установите рукоятку в соответствующий фиксатор на штанге.

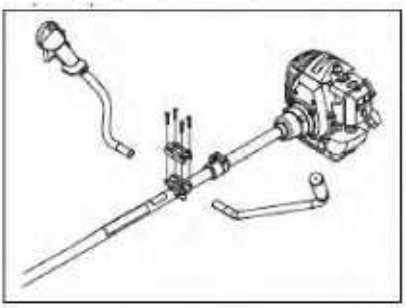

- Установите защитную муфту.

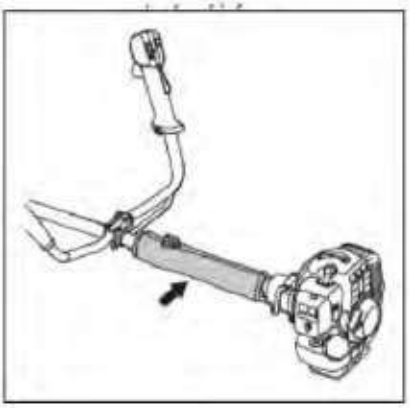

**Подключение троса дросселя и проводов выключателя**

- Снимите крышку воздушного фильтра.
- Пропустите трос дросселя (A) через кронштейн карбюратора (B).

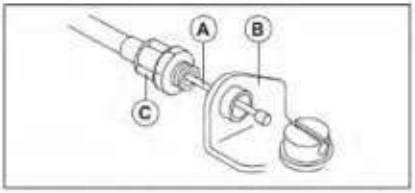


- Установите соединительную муфту (C) полностью в кронштейн карбюратора

♦ Разместите фитинг с пазом (D) на карбюраторе. На этом этапе отверстие с пазом (E) для наконечника троса (F) должно находиться на расстоянии от соединительной муфты (C).

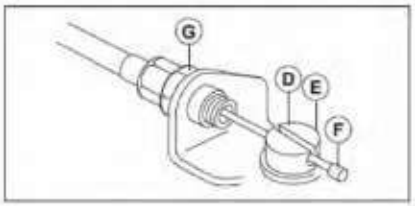


♦ Поверните кулачок дросселя карбюратора и протяните трос дросселя (A) через паз в фитинге.

♦ Убедитесь, что наконечник троса (F) входит в отверстие с пазом.

♦ Несколько раз нажмите на рычаг дросселя, чтобы убедиться в его правильной работе.

♦ Отрегулируйте соединительную муфту (C).

Убедитесь, что стопор на кулачке дросселя карбюратора касается упора надлежащим образом.

Убедитесь, что при полном отпускании рычага дросселя трос находится на расстоянии 1-2 мм между наконечником троса (F) и фитингом с пазом

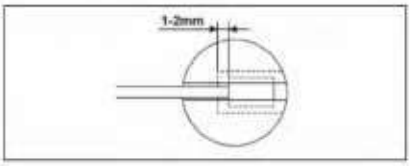


♦ После правильной регулировки троса дросселя (A) затяните контргайку (G).

♦ Подсоедините провода выключателя (H) к разъемам двигателя.

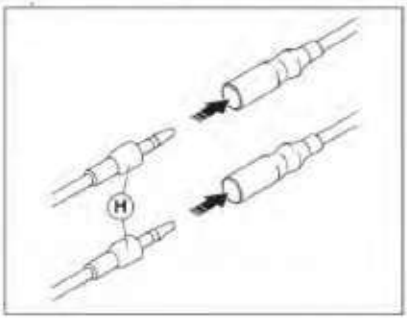


♦ Установите провода и разъемы выключателя с помощью зажима (I).

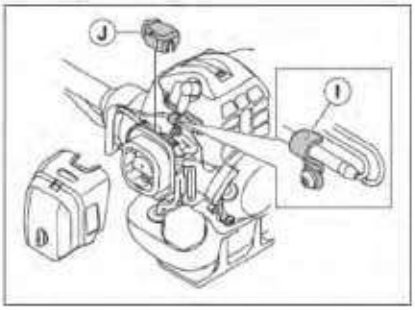


♦ Установите пылезащитную крышку (J).

♦ Установите крышку воздушного фильтра.

## Регулирование тросика управления дроссельной заслонкой (FF85,FF120,FF250)

Правильно отрегулированный трос управления дроссельной заслонкой является предпосылкой правильного функционирования газа запуска, холостого хода и полного газа.

Регулирование троса управления дроссельной заслонкой производить только при комплектно монтированном устройстве – рукоятка управления должна находиться в рабочей позиции.

- Фиксатор на рукоятке управления отжать инструментом в конец паза

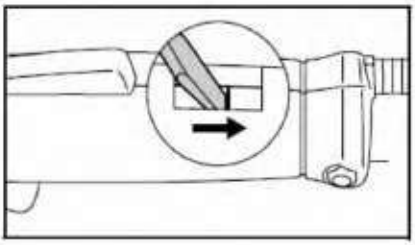

- Вдавите полностью фиксатор рычага (1) и рычаг управления подачей топлива (2) (позиция подачи "полного газа"), - трос управления дроссельной заслонкой отрегулирован правильно.

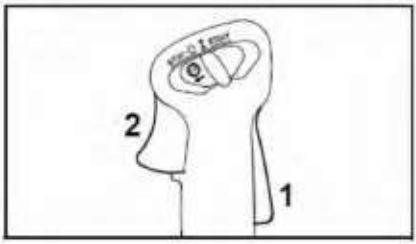


## Монтаж несущей проушины (FF85 ,FF120,FF250)

Опорная петля входит в объем поставки устройства.

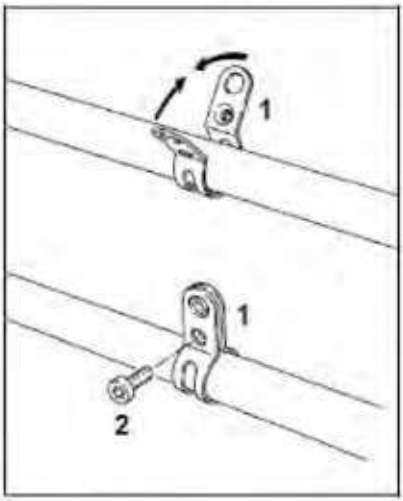


Положение опорной петли см. "Важные комплектующие".

- Установить скобу (1) с левосторонней резьбой на шток (сторона пользователя)
- Сжать планки скобы и удерживать сжатыми
- Ввинтить болт (2) М6х14
- Выровнять опорную петлю
- Болт затянуть

## Монтаж защитных приспособлений (FF85 ,FF120, FF250)

### Монтаж защиты

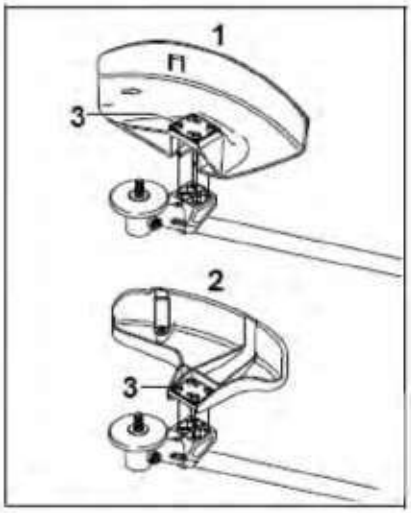


1. Защита для косильных инструментов

2. Защита для косильных головок

Защиты (1) и (2) крепятся на передаче одинаково.

- Защиту уложить на передачу
- Ввинтить и затянуть болты (3)

### Монтаж фартука и ножа

**ПРЕДУПРЕЖДЕНИЕ**

Данные комплектующие при использовании косильных головок должны монтироваться на защиту (1).

- Нижний направляющей паз фартука (4) одеть на планку защиты (1) до фиксации
- Нож (5) ввести в верхний направляющий паз фартука и вместе с первым крепёжным отверстием привести к кожуху.
- Ввинтить болт и затянуть

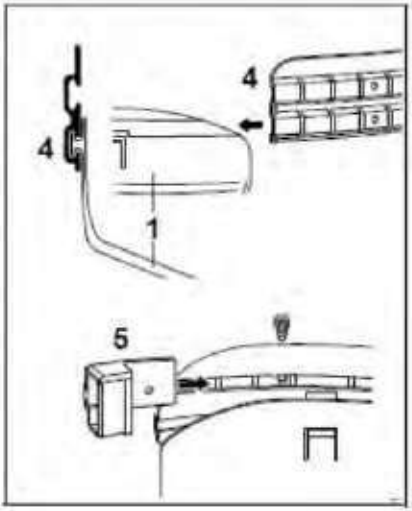


### Монтаж упора

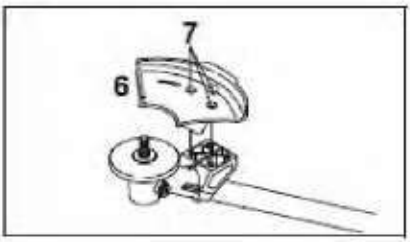


**ПРЕДУПРЕЖДЕНИЕ**

Упор (6) должен монтироваться при использовании пильных полотен.

- Упор (6) положить на фланец коробки передач
- Ввинтить и затянуть болты (7)

## Монтаж защитных приспособлений (FF 143RII/PRO, FF 226R/PRO, FF 541R/PRO)

### Установка и снятие дополнительной секции щитка

На щиток режущего оборудования можно установить дополнительную секцию. Дополнительную секцию щитка следует устанавливать при использовании головки триммера или пластмассовых ножей. При использовании лезвия для травы дополнительную секцию щитка следует снять.

- Вставьте направляющую дополнительной секции щитка в паз щитка режущего оборудования. Закрепите 4 фиксирующих захвата.

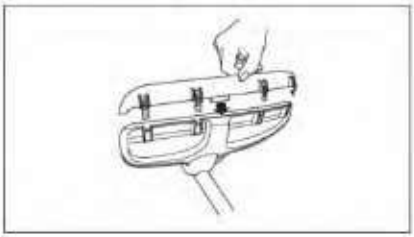

- Для снятия дополнительной секции щитка отсоедините фиксирующие захваты с помощью отвертки.

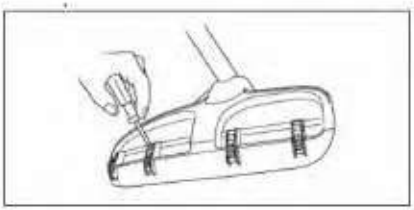

### Установка защитного приспособления

- Снимите кронштейн (H).
- Установите переходник (I) и кронштейн (J) с помощью 2 винтов (K).
- Установите щиток лезвия (A) на переходник с помощью 4 винтов (L).

### Установка щитка ножа

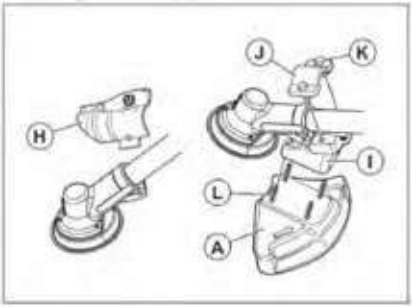


- Установите щиток ножа на вал. Закрепите щиток ножа с помощью болта (L).

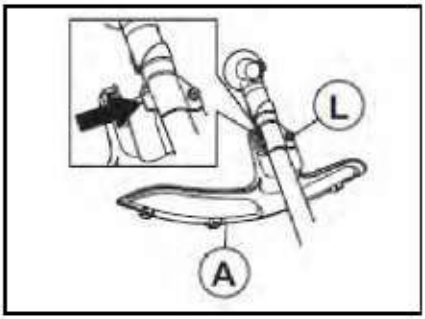


### Крепление щитка

- Установите щиток триммера/комбинированный щиток (A), подходящий для головки триммера.

- Навесьте щиток триммера/ комбинированный щиток (A) на 2 крючка на держателе пластины (M).
- Установите щиток триммера/ комбинированный щиток вокруг вала и зафиксируйте его болтом (L). Используйте стопорный штифт или шестигранный ключ (C).
- Вставьте стопорный штифт или шестигранный ключ (C) в паз на головке винта и затяните.
- Установите ведущий диск (B) и опорный фланец (E) на выходной вал.
- Поворачивайте выходной вал до тех пор, пока одно из отверстий ведущего диска не совместится с отверстием в редукторе.

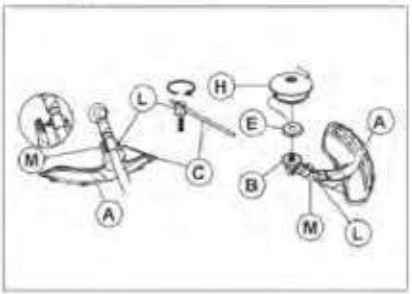


- Вставьте стопорный штифт или шестигранный ключ (C) в отверстие, чтобы зафиксировать вал.
- Установите головку триммера/ пластмассовые ножи (H). Поверните головку триммера/ пластмассовые ножи против часовой стрелки.
- Для снятия выполните все операции в обратном порядке.

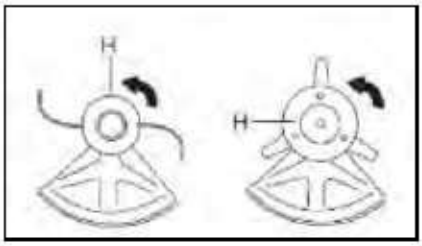


- Установите головку триммера/ пластмассовые ножи (H). Поверните головку триммера/ пластмассовые ножи против часовой стрелки.
- Для снятия выполните все операции в обратном порядке.

## (FF55 FF55E FF55R)

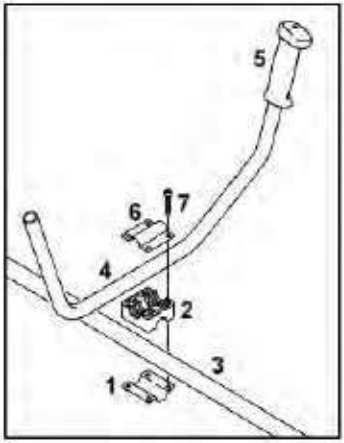


◆ (1)
(2) (3)

◆ (4)
-
(5)
(
)

◆ (6)

◆ (7)

(6)

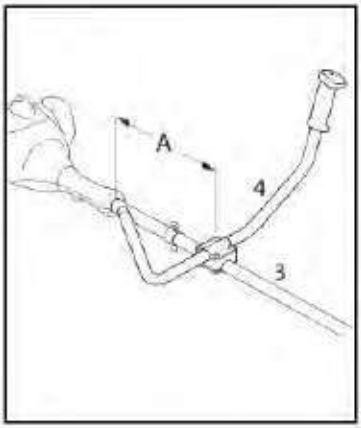


◆ (4)
N
(A) 15 (6
)
(3)

◆

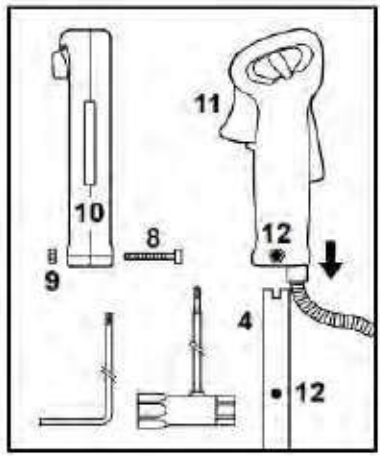


◆ (8)
- (9)
(10)

◆
(11),
(4) ,
(12).

◆ (8)N

♦ N (1)
(2)-

-

!

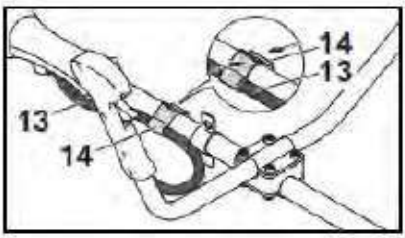


♦ (14)
(13)
♦
(14).
(14)

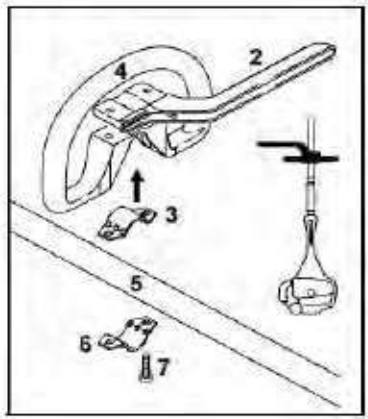


♦ (3)
(4)
(5)
♦ (6)
♦ (2)-
!
♦
♦ (7)
-
♦ "
"

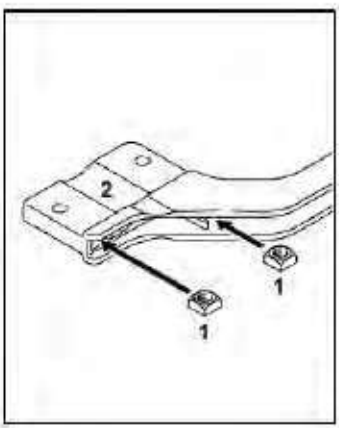

( )

,

: (A) 20 (8
)

◆

◆ (4)

◆

,

– :

(9 )

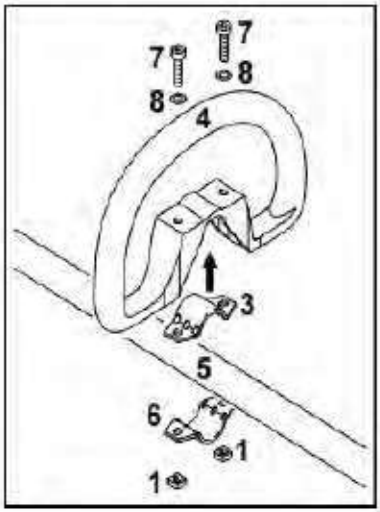


◆ (3)
(4)
(5)

◆ (6)

◆

◆ (8) (7)

,

(1)-

◆ "
"

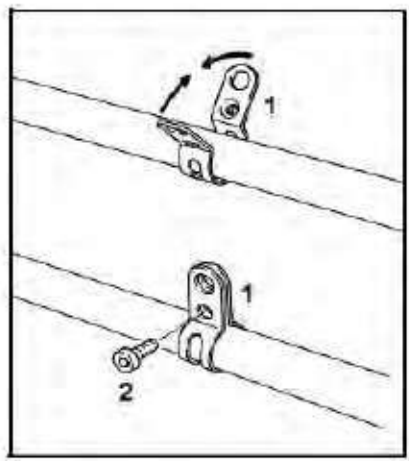


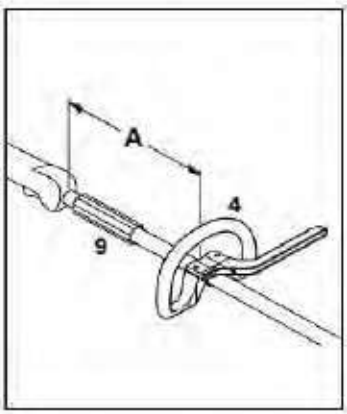


." ".

## FF55 FF55E FF55R

- (1)
  (
  )
-
- (2)M 6x14
-
-

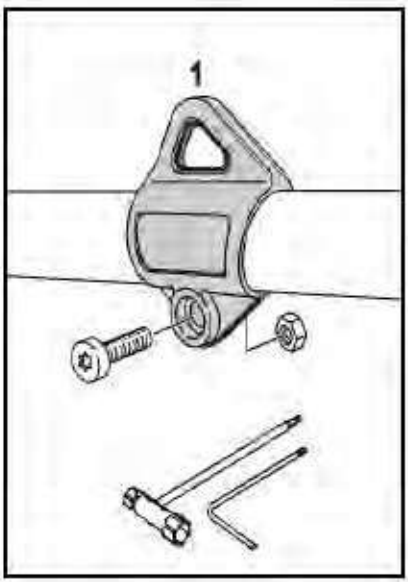


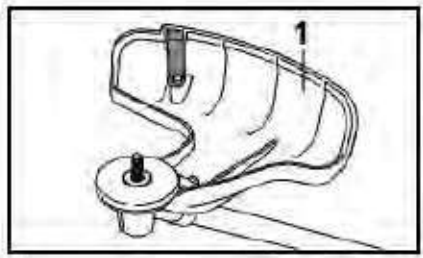


(1)

,

(1).

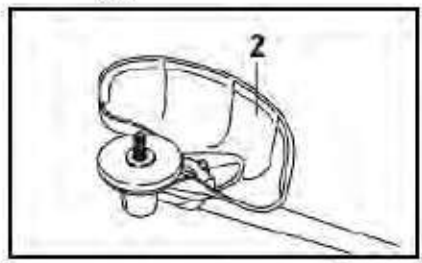


(2)

,

(2).

." ".

- (1)
- M 5
- M 5x14
-
-

(1) (2)

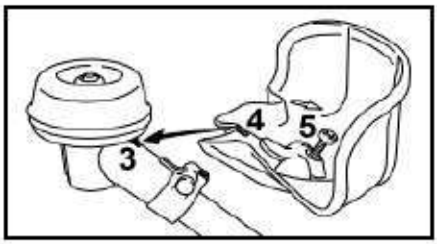


◆ ,

(3)
(4)

◆ (5)

M 5x14.

## FF400,FF450,FF480




◆
(1)

◆ (2)
-

◆
(3)

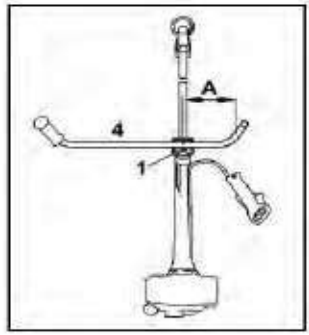


◆ (4)
(1)
( )
, 15 .

◆ N
.

◆
.

◆
. .

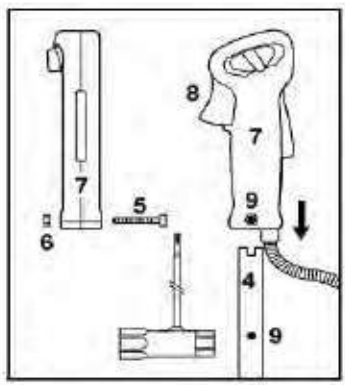


◆ (5) , (5)
, ,
(7).

◆
(8),
,
(4)
(9).

◆ N
“
.
◆ “
”

:

,

,

.

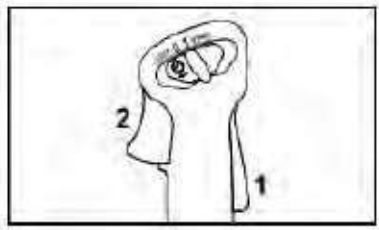


◆

(1) (2)(
" "),-

.

**FF400,FF450,**
**FF480**

.

,

.

,-

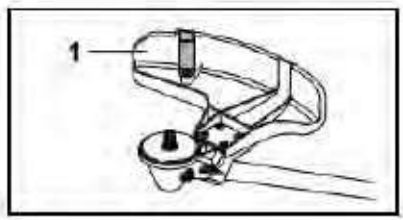


(1)

,

(1).

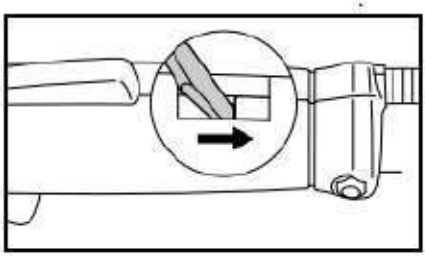

◆

.

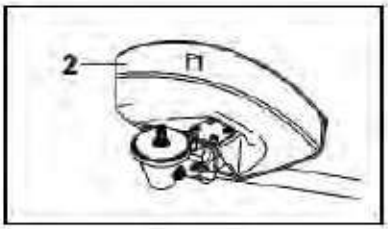


(2)

(2).

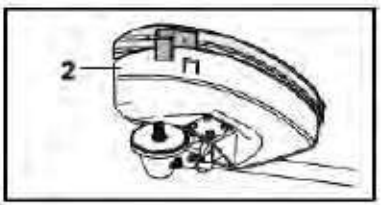


(2)

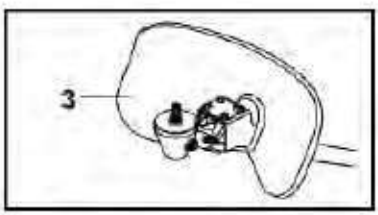


(3)

(3).

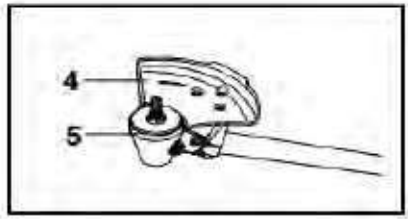


(4)

(4)
(5),

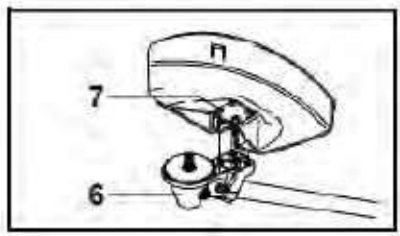


(6)

(7)

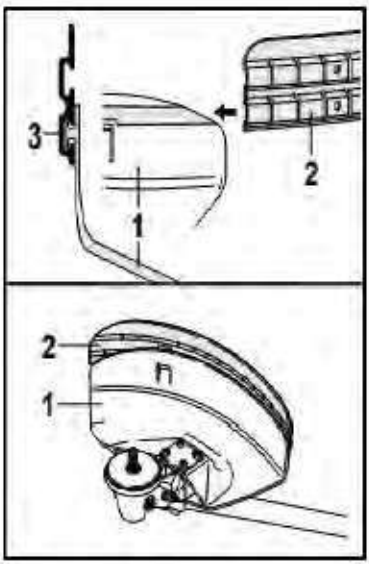


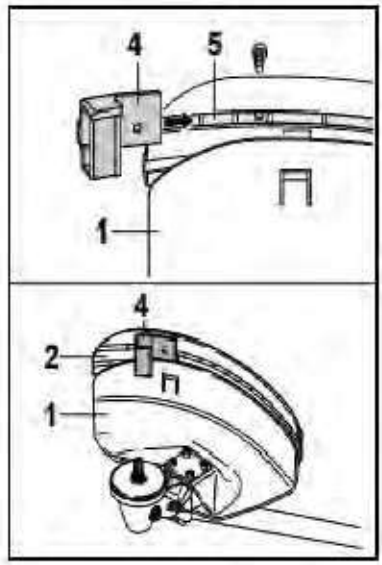


(1)

(4).

(1)

(2).

◆ (4)

(5)

(3)

(2)

(1)

◆

## Монтаж режущего инструмента

### Расположение агрегата

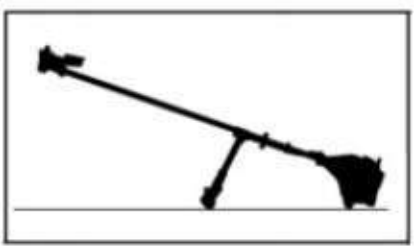

◆ Остановить двигатель

◆ Агрегат уложить таким образом, чтобы крепление для режущего инструмента было направлено вверх

### Крепёжные детали для режущих инструментов

В зависимости от режущего инструмента, который поставляется

при первичном оснащении нового агрегата, может также отличаться объём поставки крепёжных деталей для режущего инструмента.

Комплектующие входят в набор комплектующих, который поставляется вместе с устройством и предлагается в качестве специальных принадлежностей.

## Объём поставки без крепёжных деталей

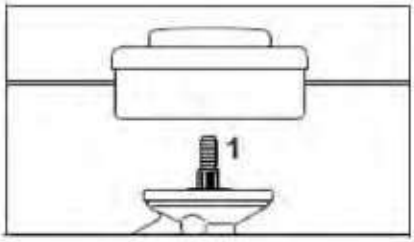


Могут монтироваться только, косильные головки, которые крепятся непосредственно на валу (1).

## Объём поставки с крепёжными деталями

Могут монтироваться косильные головки и металлические режущие инструменты.

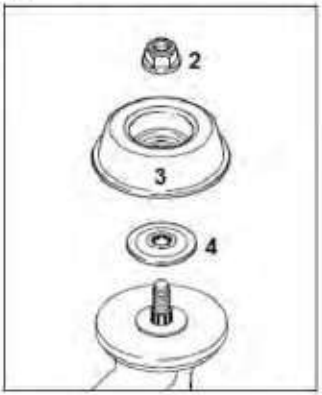


Для этого в зависимости от исполнения режущего инструмента дополнительно необходима гайка (2), подвижный диск (3) и упорная шайба (4).

## Блокировка вала

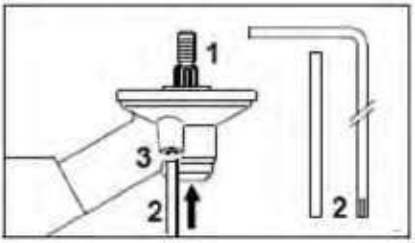


Для монтажа и демонтажа режущих инструментов вал (1) должен блокироваться с помощью стержня (2) либо изогнутой отвёртки (2). Комплектующие в некоторых случаях входят в объём поставки, а также поставляются в качестве специальных принадлежностей.

- Стержень (2) или изогнутую отвертку (2) вставить до упора в отверстие (3) в приводе – слегка нажать на вале, повернуть гайку либо режущий инструмент, пока стержень не зафиксируется и вал не будет заблокирован

## Демонтаж крепежных деталей

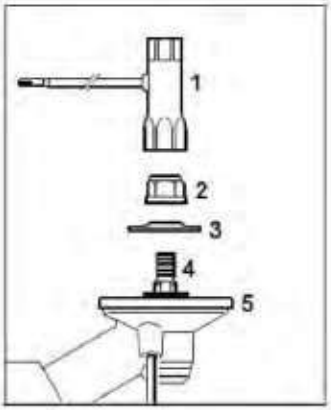

- Блокировка вала
- С помощью комбинированного ключа (1) отвернуть гайку (2) по часовой стрелке (левая резьба) и отвинтить ее
- Снять прижимную шайбу (3) с вала (4), прижимной диск не снимать

## Установить косильную головку с резьбовым соединением

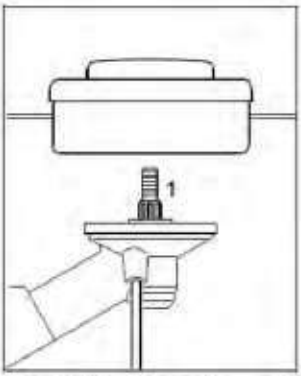


- Косильную головку повернуть против часовой стрелки до прилегания к валу (1)
- Блокировка вала
- Затянуть косильную головку

**УКАЗАНИЕ**

Снова снять инструмент для блокировки вала.

## Демонтаж косильной головки

- Блокировка вала
- Косильную головку повернуть по часовой стрелке

## Монтаж металлических режущих инструментов

**ПРЕДУПРЕЖДЕНИЕ**

Надевать защитные перчатки – опасность получения травмы от острых режущих кромок.

Всегда устанавливать только один металлический режущий инструмент!

## Правильно установить режущий инструмент

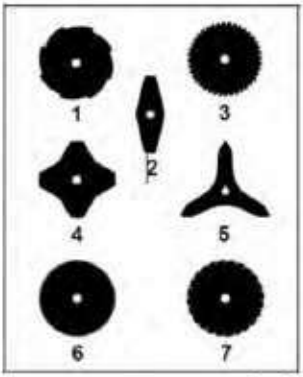


Режущие инструменты с 2, 3 или 4 лопастями (2, 4, 5) могут быть направлены в любом направлении– данные режущие инструменты во избежание одностороннего износа регулярно переворачивать.

Режущие кромки режущего инструмента (1, 3, 6, 7) должны быть направлены в направлении вращения часовой стрелки.

**ПРЕДУПРЕЖДЕНИЕ**

Придерживаться стрелки направления вращения на внутренней стороне защиты.

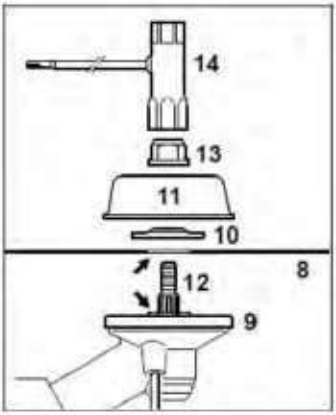

♦ Положить режущий инструмент (8) на зажимной диск (9)

**Закрепить режущий инструмент**

♦ Установить упорную шайбу (10) – выпуклостью вверх

♦ Установить подвижный диск (11)

♦ Заблокировать вал (12)

♦ Гайку (13) с помощью комбинированного ключа (14) навинтить против часовой стрелки на вал и плотно затянуть.

**ПРЕДУПРЕЖДЕНИЕ**

Ослабившуюся гайку заменить.

**УКАЗАНИЕ**

Снова снять инструмент для блокировки вала.

**Демонтировать металлический режущий инструмент**

**ПРЕДУПРЕЖДЕНИЕ**

Надевать защитные перчатки – опасность получения травмы от острых режущих кромок

♦ Блокировка вала

♦ Гайку ослабить по часовой стрелке

♦ Снять режущий инструмент и его крепежные детали с редуктора – при этом зажимной диск (9) **не** снимать.

## Топливо

Двигатель должен работать на топливной смеси из бензина и моторного масла для двухтактных двигателей с воздушным охлаждением.

Избегайте непосредственного контакта с топливом и вдыхания топливных паров.

♦ Для достижения наилучших результатов и производительности используйте двухтактное моторное масло, которое мы рекомендуем для наших двухтактных двигателей с воздушным охлаждением.

♦ Запрещается использовать двухтактное масло, предназначенное для двигателей с водяным охлаждением, а также для четырехтактных двигателей.

**Приготовление топливной смеси**

Компания **HOLZFFORMA** рекомендует применение двухтактных марочных моторных масел ведущих производителей, таких как **STIHL**, **Husqvarna** и **Oregon**. Непригодные рабочие материалы, не соответствующие предписаниям, могут привести к серьезным повреждениям двигателя. Бензин или моторное масло более низкого качества могут повредить двигатель, уплотняющие кольца, трубопроводы и топливный бак.

**Бензин**

Применять только бензин с минимальным октановым числом 90.

**Соотношение смеси**

Для моторных масел производителей **STIHL/ Husqvarna/ Oregon** для двух-тактных моторов соотношение **1:40**.

**1:40** = 1 часть масла + 40 частей бензина.

При использовании **иных производителей** моторных масел для двух-тактных двигателей с воздуш-

ным охлаждением соотношение **1:25**.

**1:25** = 1 часть масла + 25 частей бензина.

## Соотношение смеси

| Кол-во бензина | Масло Stihl/ Husqvarna/Oregon 1:40 | |
|---|---|---|
| **Литры** | **Литры** | **мл** |
| 1 | 0,025 | 25 |
| 5 | 0,125 | 125 |
| 10 | 0,25 | 250 |
| 15 | 0,375 | 375 |
| 20 | 0,5 | 500 |
| 25 | 0,625 | 625 |

| Кол-во бензина | Иные производители 1:25 | |
|---|---|---|
| **Литры** | **Литры** | **мл** |
| 1 | 0,04 | 40 |
| 5 | 0,2 | 200 |
| 10 | 0,4 | 400 |
| 15 | 0,6 | 600 |
| 20 | 0,8 | 800 |
| 25 | 1 | 1000 |

В специализированную тару предназначенную для топливной смеси залить сначала моторное масло, а затем бензин и тщательно перемешать.

## Хранение топливной смеси

Топливную смесь хранить только в канистрах, допущенных для топлива, в сухом и надежном месте, защитить от света и солнца.

**Топливная смесь стареет** – запас смеси готовить только на несколько недель. Топливную смесь рекомендуется хранить **не более 14 дней**. Под воздействием света, солнца, низких или высоких температур топливная смесь может быстрее оказаться непригодной.

- Перед заправкой канистру с топливной смесью тщательно взболтать.

⚠ Давление в канистре может повыситься – топливную канистру открывать осторожно!

- Топливный бак и канистру время от времени очищать.

# Заправка топливом



## Подготовка агрегата

- Перед заправкой топливом очистить крышку бака и прилегающую поверхность, чтобы в бак не попала грязь

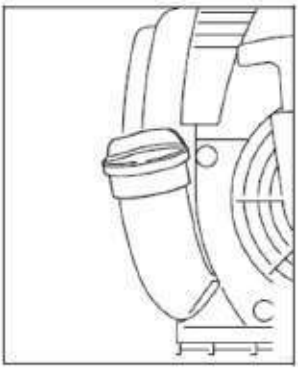

- Агрегат расположить таким образом, чтобы крышка бака была направлена вверх

**Заправка топлива**

Во время заправки не разливать топливо и бак не заполнять до краёв.

- Открыть крышку бака
- Заправка топлива
- Закрыть крышку бака

**ПРЕДУПРЕЖДЕНИЕ**

После заправки замок бака затянуть вручную настолько плотно насколько это возможно.

## Расположение подвесного ремня

Вид и модификация подвесного ремня зависят от рынка.

**Наплечный ремень (лямка)**




- Прикрепить одноплечий ремень (1)
- Длину ремня отрегулировать таким образом, чтобы крючок карабин (2) находился приблизительно на ширине ладони под правым бедром
- Балансировка агрегата – см. "Балансировка агрегата"

**Двухплечный ремень**

- Установить двухплечный ремень (1) и закрыть замочную пластину (3)
- Отрегулировать длину ремня – крючок-карабин (2) при подвешенном мотоустройстве должен находиться ниже правого бедра на ширину ладони

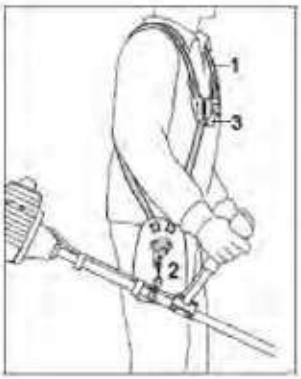


- Балансировка агрегата – см. "Балансировка агрегата"

**Агрегат подвесить на подвесном ремне**

Вид и исполнение подвесного ремня и крючка-карабина зависят от рынка сбыта.

- Крючок-карабин (1) подсоединить в подъёмной петле (2) на штоке

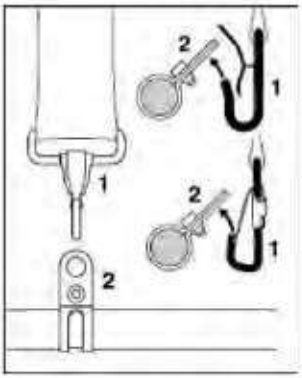


- Нажать язычок на крючке- карабине (1), а несущую петлю (2) вытащить из крючка

**Быстрое снимание**

**ПРЕДУПРЕЖДЕНИЕ**

В момент угрозы серьезной опасности агрегат нужно быстро сбросить. Потренировать быстрое снимание агрегата. При тренировке агрегат не бросать на землю, чтобы избежать повреждений.

Для снятия потренировать быстрое отсоединение агрегата от крючка- карабина – при этом действовать как указано в главе "Отсоединить агрегат от подвесного ремня.

Если используется одноплечий ремень: потренировать снятие подвесного ремня с плеча.

Если используется двуплечий ремень: потренировать быстрое открывание замочной пластины на двуплечем ремне и снятие подвесного ремня с плеч.

**Агрегат отсоединить от подвесного ремня**

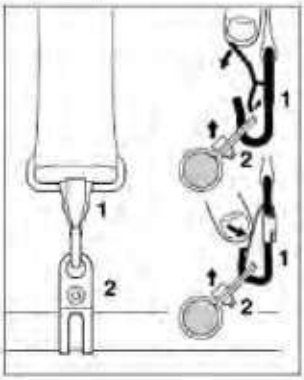


## Балансировка устройства

**ПРЕДУПРЕЖДЕНИЕ**

При работе агрегат всегда должен быть подвешен на оснастке. В ином случае вы не можете безопасно управлять агрегатом, и это может привести к травмированию лично вас и других. Никогда не пользуйтесь оснасткой со сломанным быстро отстегивающимся замком.

**Равномерное распределение нагрузки на плечи**



Хорошо отрегулированная оснастка и машина значительно облегчают работу. Отрегулируйте оснастку для наилучшего рабочего положения. Натяните боковые лямки так, чтобы вес равномерно распределялся на плечи.

**Правильная высота**

Отрегулируйте плечевой ремень таким образом, чтобы режущее оборудование располагалось параллельно земле.



**Правильный баланс**

Отпустите режущее оборудование, чтобы оно слегка прикасалось земли. Переместите подвесную проушину для достижения требуемого баланса агрегата.



## Пуск / остановка двигателя (FF85 ,FF120, FF250)

**Элементы управления**

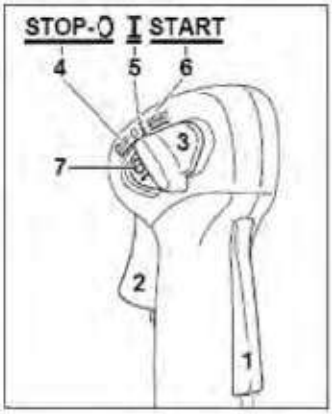


**1 –** Стопор рычага газа

**2 –** Рычаг газа

**3 –** Комбинированная задвижка

**Позиции комбинированного переключателя**

**4 – STOP-0** – двигатель остановлен – зажигание выключено

**5 –** F– рабочая позиция – двигатель работает или готов к запуску

**6 – START** – запуск – зажигание включено – двигатель готов к запуску

**Символ на комбинированном переключателе**

**7 –** h– знак остановка и стрелка – для остановки двигателя. Универсальный рычажок переключить в направлении стрелки на знаке остановка (h) на **STOP-0**

**Запуск**

- Поочередно нажать стопор рычага газа и рычаг газа
- Оба рычага удерживать нажатыми

- Комбинированный переключатель сместить в положение **START** и также удерживать нажатым
- Поочередно отпустить рычаг газа, комбинированный переключатель и стопор рычага газа = **положение газа запуска**

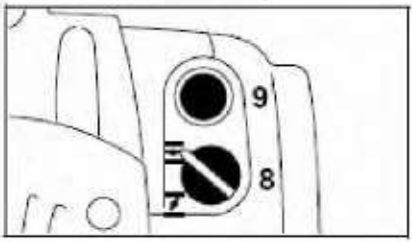


- Установить поворотную кнопку (8) управления воздушной заслонкой в положение



При холодном двигателе



Если двигатель прогрет, но еще не прогрелся – даже в том случае, если двигатель уже работает

- Сильфон (9) ручного топливного насоса нажать минимум 5 раз – даже в том случае, если он еще заполнен топливом

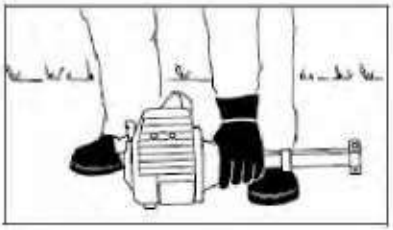



## Пуск

- Надежно уложить агрегат на земле: опора на двигателе и защита для режущего инструмента образуют опорную поверхность.
- Если имеется защита для транспортировки на режущем инструменте – снять ее

Режущий инструмент не должен касаться ни земли, ни каких-либо предметов – **опасность несчастного случая!**

- Занять устойчивое положение: стоя, нагнувшись либо стоя на коленях
- Левой рукой плотно прижать агрегат к земле – при этом не дотрагиваться до рычага газа, стопора рычага газа и комбинированного переключателя



**УКАЗАНИЕ**



Не ставить ногу на штангу и не становиться на него коленом!

- Правой рукой взять ручку запуска
- Ручку запуска медленно вытянуть до первого ощутимого упора и потом быстро и сильно протянуть



**УКАЗАНИЕ**

Трос не вытаскивать до конца– **опасность разрыва!**

- Пусковую ручку не отпускайте быстро назад, – а отводите медленно, против направления вытягивания, для того, чтобы пусковой тросик мог правильно наматываться.

♦ Продолжить запуск

**После первого срабатывания зажигания**

♦ Поворотную кнопку воздушной заслонки повернуть в положение ( ).

♦ Повторять запуск до тех пор, пока двигатель не запустится

**Как только двигатель заработает**

Немедленно нажать и сразу же отпустить рычаг газа, комбинированный переключатель переходит в рабочее положение ( I ) – двигатель переключается в режим холостого хода.

**ПРЕДУПРЕЖДЕНИЕ**

При правильно отрегулированном карбюраторе режущий инструмент не должен вращаться на холостом ходу двигателя!

Агрегат готов к работе.

**Остановить двигатель**

♦ Комбинированный переключатель сместить в направлении стрелки на символе остановки ( ) в положение STOP-0

**При чрезвычайно низкой температуре**

♦ Нажать и сразу же отпустить рычаг газа = положение газа запуска расцепляется – комбинированный переключатель переходит в рабочее положение ( I ) – двигатель переключается на режим холостого хода

♦ Немного дать газ

♦ Дать двигателю немного прогреться

**Если двигатель не запускается**

**Поворотная кнопка воздушной заслонки**

Если после первого срабатывания зажигания двигателя поворотная кнопка воздушной заслонки не была своевременно установлена в положение ( ), двигатель "захлебнулся".

♦ Поворотную кнопку воздушной заслонки повернуть в положение ( I ).

♦ Отрегулировать положение газа запуска

♦ Запустить двигатель – для этого резко протянуть пусковой тросик – может понадобиться от 10 до 20 рывков тросика

**Если двигатель всё же не запускается**

♦ Комбинированный переключатель сместить в направлении стрелки на символе остановки ( ) в положение **STOP-0.**

♦ Снять свечу зажигания, – см. "Свеча зажигания".

♦ Просушить свечу зажигания

♦ Полностью отжать рычаг газа

♦ Несколько раз протянуть пусковой тросик – для вентиляции камеры сгорания

♦ Вставить свечу зажигания – см. "Свеча зажигания"

♦ Комбинированный переключатель сместить в положение **START**

♦ Поворотную кнопку управления воздушной заслонкой повернуть в положение ( ) – в том числе и на холодном двигателе!

♦ Запустить двигатель

**Регулировка тросика газа**

♦ Проверить, правильно ли отрегулирован тросик газа – см.

"Регулировка тросика газа

**Если топливо в топливном баке было израсходавано**

- Поворотный рычаг воздушной заслонки повернуть в положение ( )
- Далее следовать инструкциям в разделе "Запуск" и заново запустить двигатель "как холодный двигатель"

## Пуск / остановка двигателя (FF 143RII/PRO, FF 226R/ PRO, FF 541R/PRO)

**Запуск холодного двигателя**

- Переведите выключатель в положение запуска.
- Нажимайте на сильфон нагнетателя, пока в нее не начнет поступать топливо.

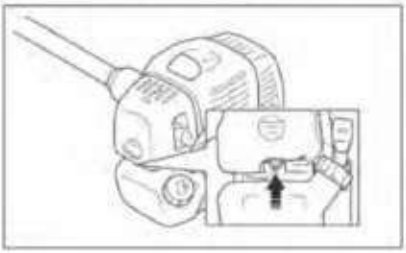

- Переведите заслонку в закрытое положение.

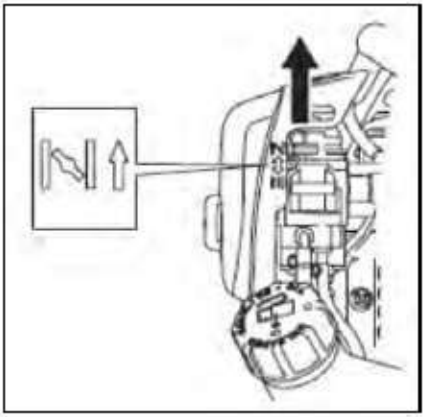

- Держите изделие на уровне земли.
- Правой рукой медленно потяните за ручку шнура стартера, пока не почувствуете сопротивление, затем потяните шнур резким движением. Никогда не накручивайте стартовый шнур вокруг руки.
- Верните рычаг заслонки в исходное положение сразу же после того, как произойдет зажигание и произведите новую попытку запуска, пока двигатель не заведется. Когда двигатель начнет работать, откройте полностью дроссель и стартовый газ будет автоматически отключен.

**ПРЕДУПРЕЖДЕНИЕ**

Не вынимайте полностью шнур и не выпускайте ручки стартера при полностью вытянутом шнуре, это может привести к повреждению агрегата.



**ПРЕДУПРЕЖДЕНИЕ**

Не ставьте никакую часть тела на отмеченную поверхность. При поврежденном кожухе контакт с телом вызывает ожоги кожи или электрический шок. Всегда используйте перчатки. Никогда не пользуйтесь агрегатом с поврежденным кожухом.

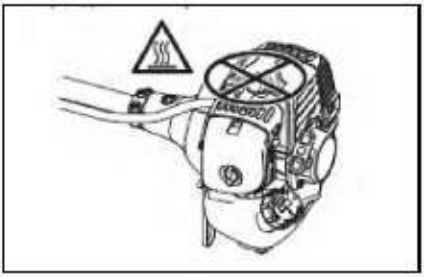

**Для ручки дросселя с пусковым положением относится следующее:**

Для того, чтобы прийти в стартовое положение газа, необходимо вначале прижать ограничитель газа и регулятор газа, а затем прижать кнопку стартового положения газа (A). После этого ограничитель газа и регулятор газа следует отпустить, и затем отпустить также кнопку стартового положения газа. Функция стартового газа сейчас включена. Чтобы перевести двигатель обратно в режим холостого хода, следует прижать ограничитель газа и регулятор газа.

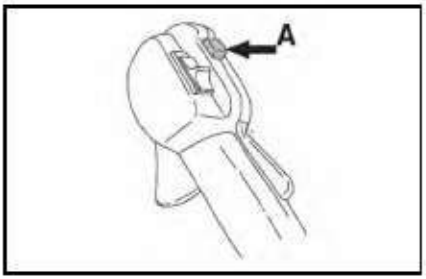


**Остановка**

- Переведите рычаг дросселя в положение холостого хода.
- Переведите выключатель в положение остановка.

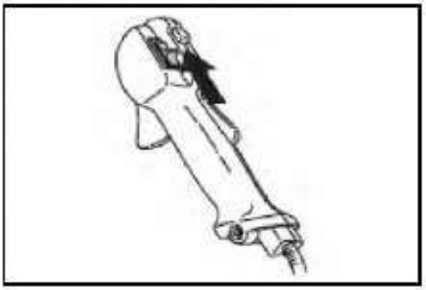

Совершенно новое устройство (прямо с завода) не эксплуатируйте с высокой частотой вращения без нагрузки, вплоть до третьей заправки топливного бака, с тем чтобы во время приработки не возникали какие-либо дополнительные нагрузки. Во время приработки подвижные детали должны притереться друг к другу, – в приводном механизме имеет место повышенное сопротивление трения. Двигатель достигает максимальную мощность после 5 – 15 заправок топливом.

После продолжительной работы при полной нагрузке двигатель оставьте работать некоторое время на холостом ходу, пока большая часть тепла не будет отведена потоком охлаждающего воздуха, благо-

/
(FF55 FF55E FF55R)

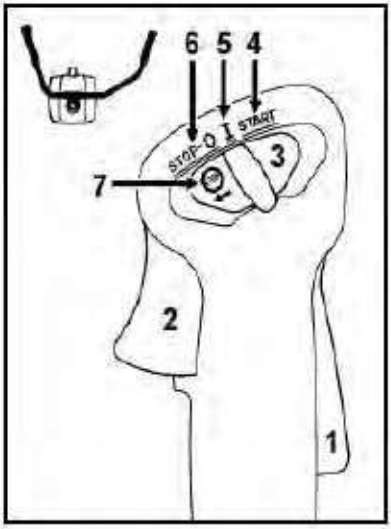


1
2
3

4 START - -
-

5 - -

6 STOP-0-
-

7 - -
-

STOP-0

◆

◆

◆

START

◆
'
=

◆
"
"

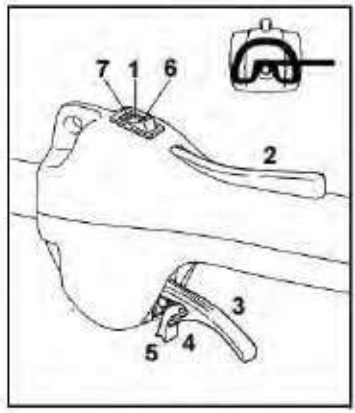


1
2
3
4

5

6 I- -

7 0 - Stopp -
-

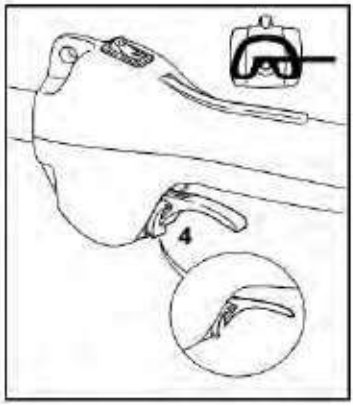


◆ I

◆

◆

(4)

◆

=

◆

"

"

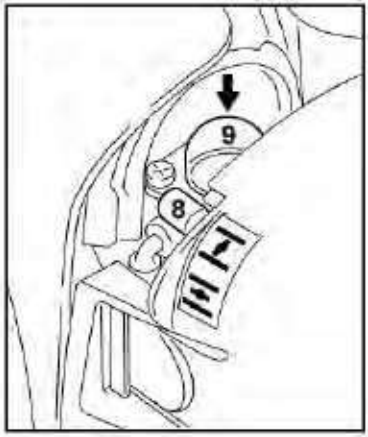


◆ (8)

I

◆ (9)

5

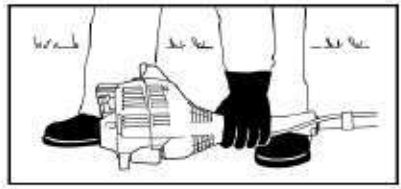



◆

:

◆

!

◆

:

◆

!

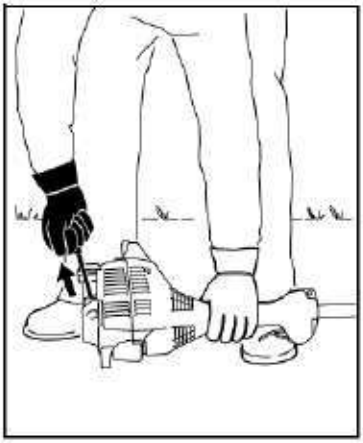

♦

**EasyStart**

♦

–  !

**EasyStart**

♦

–  !

♦

,  –

,  ,

♦

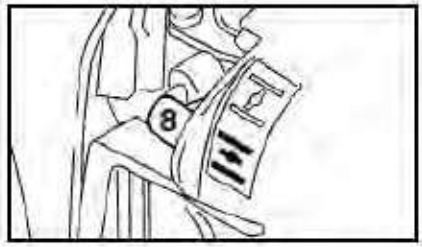


♦

(8)

♦

♦

–

♦

,

–

⚠

!

◆

),
STOP-0

STOP/0

---

,

◆

◆

,

◆

–

– 10 20

◆

STOP/0

◆ ,– ."
".

◆

◆

–

◆ – .
" "

◆

/1

◆

–

◆

◆

5 –
,

◆

◆

## /
## FF400,FF450,FF480

---

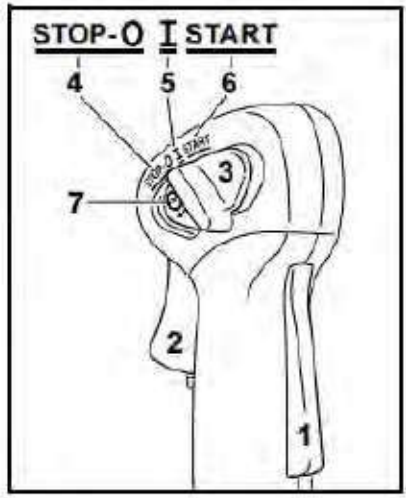


1
2
3

4 STOP-0– –

5 – –

6 START – –
–

7 -

( )

STOP-0

♦

♦

♦

START

♦ ,

=

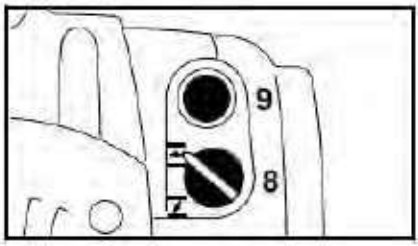


♦ (8)

, -

- - ,

♦ (9)

5 -

,

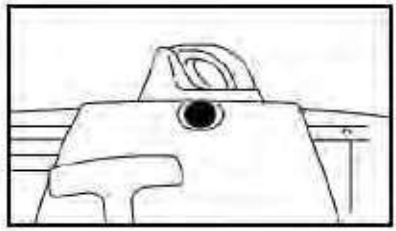

♦

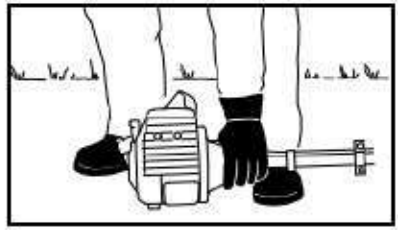



♦

:

-

, -

♦

♦

-

-

!

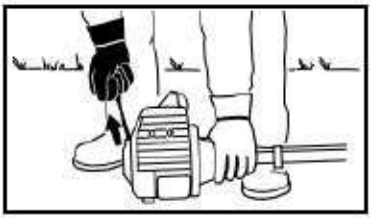

◆

◆

T
– !

◆
,–
,
, ,
.

◆

◆

?

◆

◆ ,

◆
,

–

!

.

---

◆

h **STOP-0**

---

:

◆
=
–

–

◆

◆

FF400,450:
– ."
"

"
,
.

◆

◆

◆ –
–
10 20

- STOP-0
- ,- ."
  ".
- 
- 
- -
- - ."
  "
- START
- !
- 

- ,
  -
  ."
  "
- 
  5 - ,
- 
- 

## Указания по эксплуатации

### Первый ввод в эксплуатацию

(
)

, -
,

- -
. -

,- -

. .

5 - 15 .

,
-
, -

( -
, )
.

**После работы**

## Воздушный фильтр

**Если мощность двигателя заметно падает**

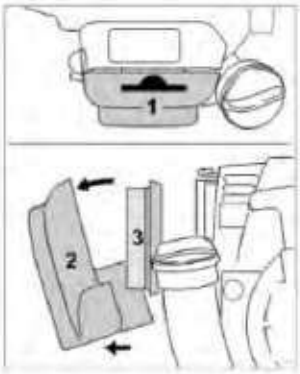


- Нажать на планку (1) и снять крышку воздушного фильтра (2).

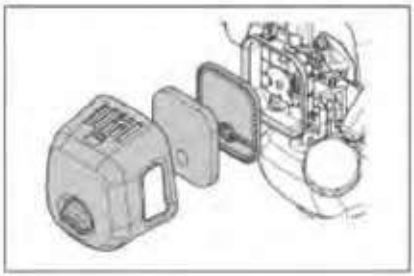

- Внутреннюю сторону крышки фильтра и окружающую воздушный фильтр (3) поверхность очистить от грубых загрязнений.
- Воздушный фильтр снять и проверить – при загрязнении или повреждении **заменить**.
- Воздушный фильтр установить в крышку фильтра

## Настройка карбюратора

**Базовая информация**

Карбюратор поставляется заводом со стандартной настройкой.

Эта настройка отрегулирована так, что при всех условиях эксплуатации двигателю подводится оптимальная топливовоздушная смесь.

При слишком бедной регулировке существует опасность повреждения приводного механизма вследствие недостатка смазочного материала и перегрева!

**Настройка карбюратора**

В случае необходимости регулировки карбюратора, следует обратиться к специализированному дилеру HOLZFFORMA.

**Подготовка агрегата**

- Остановить двигатель
- Монтировать режущий инструмент
- Проверить воздушный фильтр – при необходимости, очистить или заменить
- Проверить правильность регулировки тросика газа – при необходимости, отрегулировать – см. "Регулировка тросика газа"

## Свеча зажигания

- При недостаточной мощности двигателя, при плохом запуске или перебоях на холостом ходу в первую очередь следует проверить свечу зажигания.
- Замените свечу зажигания после приблизительно 100 часов работы – при сильно обгоревших электродах уже раньше.

⚠ **Всегда используйте** рекомендуемый **тип свечи!**

**Демонтаж свечи зажигания**

- Остановка мотора

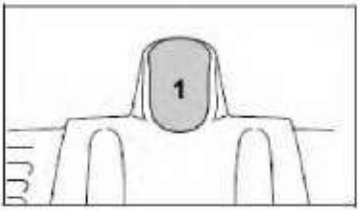


- Снять штекер свечи зажигания (1)
- Выкрутить свечу зажигания

**Контроль свечи зажигания**

- Очистите загрязненную свечу зажигания
- Проверить расстояние между электродами (зазор электрода должен составлять 0,5 мм), если необходимо, то отрегулировать значения расстояния




- Устраните причины загрязнения свечи зажигания.

**Возможные причины загрязнения:**

- избыток моторного масла в топливе,
- загрязненный воздушный фильтр,
- неблагоприятные условия эксплуатации.

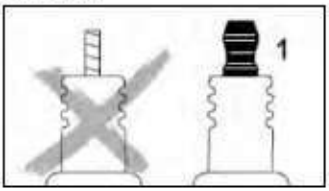


У свечи зажигания с отдельной подсоединительной гайкой (1) обязательно подсоединительную гайку прикрутить на резьбу и **плотно** затянуть – из-за образования искры **опасность пожара!**

**Монтаж свечи зажигания**

Ввинтить свечу зажигания (2) и контактный наконечник свечи зажигания (1) плотно при-жать к свече зажигания (2)

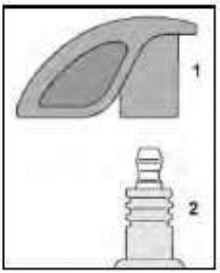

## Работа двигателя

Если несмотря на почищенный воздушный фильтр и правильную регулировку карбюратора работа двигателя не удовлетворительная, Вам следует обратиться в специализированный сервисный центр.

Фирма HOLZFFORMA рекомендует поручить проведение работ по техобслуживанию и ремонту только специализированному дилеру фирмы HOLZFFORMA

## Смазка передачи

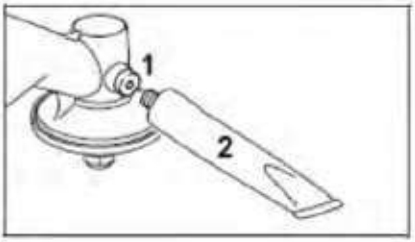


- Перед каждым применением необходимо проверять наличие смазки в редукторе
- Вывинтить резьбовую заглушку (1) – если на её внутренней стороне отсутствует смазка, то ввинтить тюбик (2) с трансмиссионной смазкой
- В корпус редуктора выдавить около 5 грамм смазки

**УКАЗАНИЕ**

Корпус редуктора не следует полностью заполнять смазкой!

- Вывинтить тюбик для смазки (2)
- Снова ввинтить резьбовую заглушку (1) и плотно затянуть

## Хранение устройства

При перерывах в работе, начиная с 3 месяцев

- Слить топливо из топливного бака на хорошо проветриваемом участке и очистить бак
- Топливо утилизировать согласно предписаниям и без ущерба для окружающей среды
- Полностью опустошить карбюратор, в противном случае может произойти склеивание мембран в карбюраторе!
- Снять режущий инструмент, очистить и проверить. Обработать металлический режущий инструмент защитным маслом.
- Тщательно очистить агрегат
- Чистка воздушного фильтра
- Агрегат хранить в сухом и надежном месте – защитить от несанкционированного использования (например, детьми)

## Заточка металлического режущего инструмента

- Режущие инструменты при незначительном износе затачивать напильником (специальные принадлежности) – при сильном износе и зазубринах затачивать заточным устройством или поручить заточку специализированному дилеру – фирма HOLZFFORMA рекомендует специализированного дилера HOLZFFORMA.
- Затачивать часто, но снимать мало материала: для простого дополнительного затачивания обычно достаточно два или три опиловочных движения
- Лопасти ножа (1) следует затачивать равномерно – не изменять конфигурацию тела полотна (2)

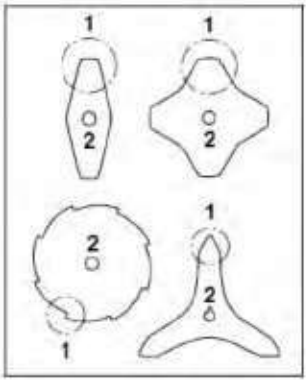


### Балансировка

Переточка допускается приблизительно 5 раз, после этого следует проверять дисбаланс с помощью балансировочного устройства или поручить данную проверку специализированному дилеру фирмы HOLZFFORMA.

## Провести техническое обслуживание косильной головки

### Расположение агрегата

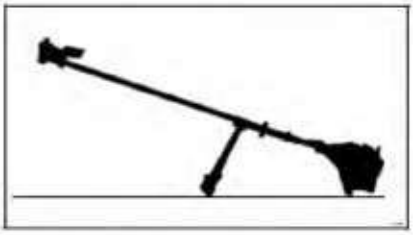

- Остановить двигатель
- Агрегат уложить таким образом, чтобы крепление для режущего инструмента было направлено вверх

### Замена косильной струны

Перед заменой косильной струны следует обязательно проверить косильную головку на износ.

**ПРЕДУПРЕЖДЕНИЕ**

При обнаружении значительных признаков износа, заменить косильную головку в сборе.

Далее косильная струна называется просто "струна".

При необходимости, демонтировать косильную головку.

## Регулировка косильной струны

**HOLZFFORMA TrimmerHead**

- Агрегат с работающим двигателем удерживать над поверхностью газона – косильная головка должна вращаться
- Косильной головкой слегка коснуться земли – струна регулируется и обрезается на оптимальную длину ножом на защите

При каждом прикосновении к земле косильная головка регулирует струну. Поэтому во время работы следует учитывать мощность реза косильной головки. Если косильная головка слишком часто касается земли, то неиспользованные части косильной струны отрезаются у ножа.

Дополнительная регулировка происходит лишь тогда, когда длина обоих концов струны составляет не менее **2,5 см**.

## Схема заправки косильной струны

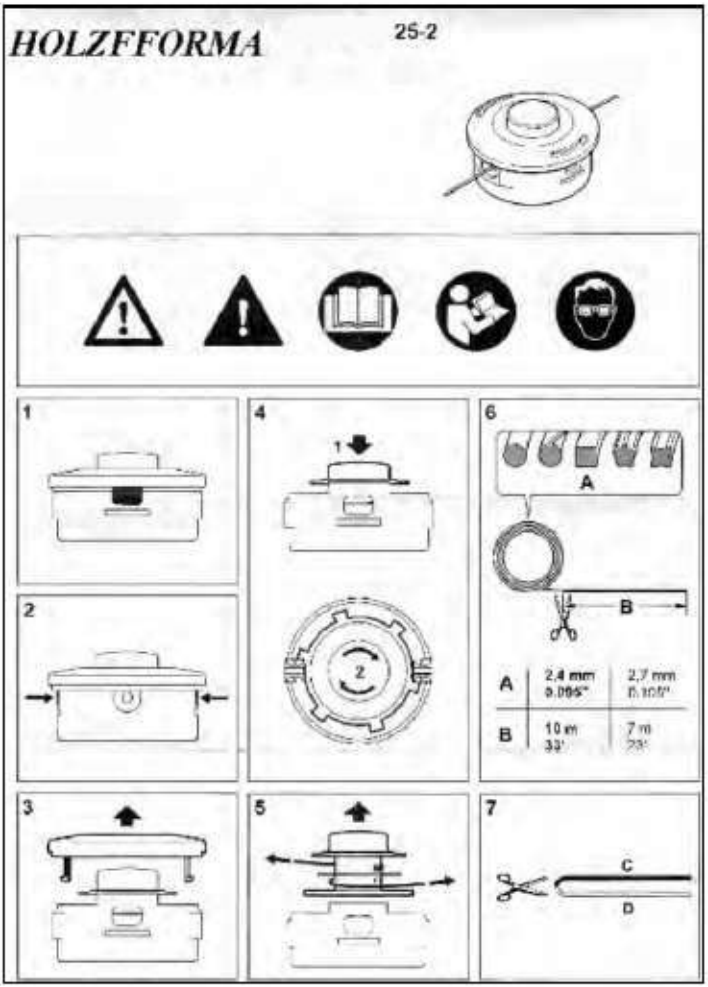

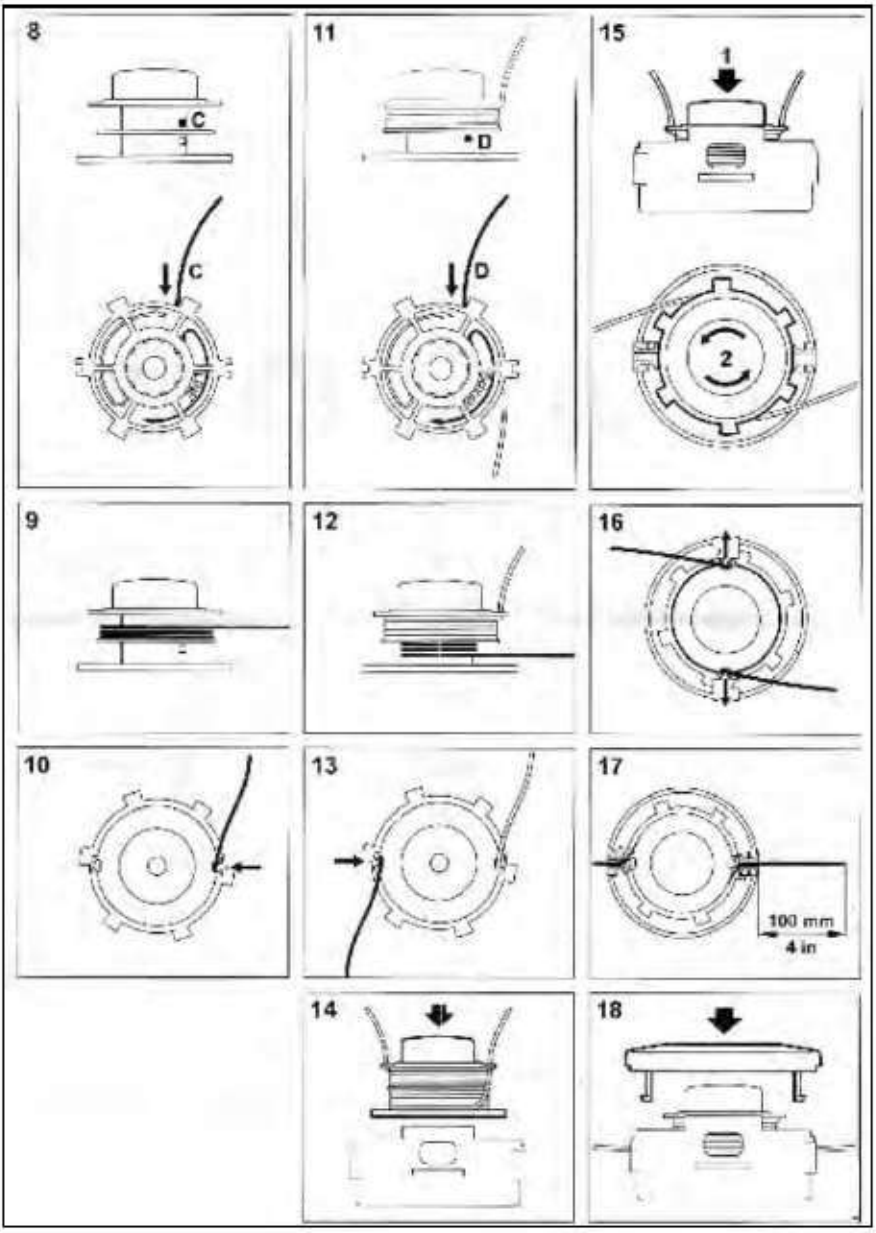
8
C
C
11
D
D
15
1
2
9
12
16
10
13
17
100 mm
4 in
14
18

## Контроль и техобслуживание специализированным дилером

### Замена топливного фильтра

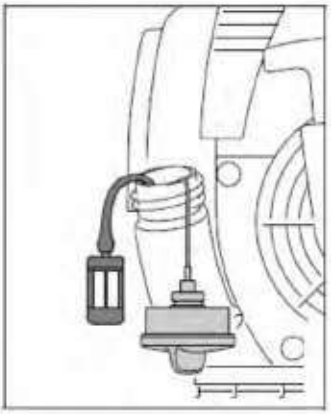

Всасывающую головку для топлива заменять ежегодно, для этого:

- Опустошить топливный бак
- При помощи крючка извлеките всасывающую головку из топливного бака и снимите ее со шланга.
- В шланг установить новую всасывающую головку
- Всасывающую головку вложить снова в бак

## Проверку и техобслуживание поручить специализированному дилеру

Компания HOLZFFORMA рекомендует поручить проведение работ по техобслуживанию и ремонту только специализированному дилеру HOLZFFORMA.

## Указания по техобслуживанию и техническому уходу

| Данные относятся к нормальным условиям эксплуатации. В сложных условиях (сильное скопление пыли и т.д.) и более длительной ежедневной работе указанные интервалы следует соответственно сократить. | | перед началом работы | по окончании работы или ежедневно | после каждой заправки бака | еженедельно | ежемесячно | раз в год | при неполадке | при повреждении | при необходимости |
|---|---|---|---|---|---|---|---|---|---|---|
| агрегат в целом | Визуальный контроль (состояние, герметичность) | X | | X | | | | | | |
| | Почистить | | X | | | | | | | |
| | Повреждённые детали заменить | X | | | | | | | X | |
| Рукоятка управления | Проверка работоспособности | X | | X | | | | | | |
| Воздушный фильтр | Визуальный контроль | | | | | X | | X | | |
| | Почистить | | | | | | | X | | X |
| | Заменить | | | | | | | | X | |
| Ручной топливный насос (если имеется) | Проверить | X | | | | | | | | |
| | Ремонт специализированным дилером[1)] | | | | | | | | X | |
| Всасывающая головка в топливном баке | Проверить | | | | | | | X | | |
| | Заменить | | | | | | X | | X | X |
| Топливный бак | Почистить | | | | | X | | X | | X |
| Карбюратор | Проверка режима холостого хода, режущий инструмент не должен вращаться | X | | X | | | | | | |
| | Регулировка режима холостого хода | | | | | | | | | X |

| | | | | | | | | | | |
|---|---|---|---|---|---|---|---|---|---|---|
| Свеча зажигания | Регулировка зазора между электродами | | | | | | | X | | |
| | Замена каждые 100 моточасов | | | | | | | | | |
| Всасывающее отверстие для охлаждающего воздуха | Визуальный контроль | | X | | | | | | | |
| | Почистить | | | | | | | | | X |
| Выпускной канал (если имеется) | Очистить через 139 часов эксплуатации, затем каждые 150 часов эксплуатации у специализированного дилера[1)] | | | | | | | | | X |
| Доступные болты и гайки (кроме регулировочных болтов) | Затянуть | | | | | | | | | X |
| Антивибрационные элементы | Проверить | X | | | | | | X | | X |
| | Замена специализированным дилером[1)] | | | | | | | | X | |
| Режущий инструмент | Визуальный контроль | X | | X | | | | | | |
| | Заменить | | | | | | | | X | |
| | Контроль тугой посадки | X | | X | | | | | | |
| Металлический режущий инструмент | Заточка | X | | | | | | | | X |
| Смазка редуктора | Проверить | X | | | | | | X | | X |
| | Дополнить | | | | | | | | | X |
| Наклейка с предупреждением по технике безопасности | Заменить | | | | | | | | X | |

[1)] Компания HOLZFFORMA рекомендует специализированного дилера HOLZFFORMA

## Минимизация износа, а также избежание повреждений

Соблюдение заданных величин, указанных в данной инструкции по эксплуатации, поможет избежать преждевременный износ и повреждение устройства.

Эксплуатация, техническое обслуживание и хранение устройства должны осуществляться так тщательно, как это описано в данной инструкции по эксплуатации.

За все повреждения, которые были вызваны несоблюдением указаний относительно техники безопасности, работы и технического обслуживания, ответственность несёт сам пользователь. Это особенно актуально для таких случаев:

- Внесение изменений в продукте, которые не разрешены фирмой HOLZFFORMA,
- Применение инструментов либо принадлежностей, которые не допускаются к использованию с данным агрегатом, не подходят либо имеют низкое качество,
- Пользование агрегатом не по назначению,
- Агрегат был использован для спортивных мероприятий и соревнований,
- Повреждение вследствие эксплуатации устройства с дефектными комплектующими.

### Работы по техническому обслуживанию

Все работы, перечисленные в разделе "Указания по техническому обслуживанию и уходу" должны проводиться регулярно. В случае если данные работы по техническому обслуживанию не могут быть выполнены самим пользователем, необходимо обратиться к специализированному дилеру.

Фирма HOLZFFORMA рекомендует поручить проведение работ по техобслуживанию и ремонту только специализированному дилеру фирмы HOLZFFORMA.

Если данные работы не проводятся либо выполняются не надлежащим образом, то могут возникнуть повреждения, за которые отвечает сам пользователь. К ним относятся, среди прочего:

- Повреждение приводного механизма вследствие несвоевременного или недостаточного обслуживания (например, воздушный и топливный фильтры), неправильная настройка карбюратора или недостаточная очистка системы охлаждающего воздуха (всасывающие шлицы, ребра цилиндра),
- Коррозия и другие повреждения как следствие неправильного хранения

Повреждения устройства вследствие применения запасных частей низкого качества

### Быстроизнашивающиеся детали

Некоторые детали мотоустройства, даже при применении их по назначению, подвержены нормальному износу и должны своевременно заменяться, в зависимости от вида и продолжительности их использования. К ним относятся, среди прочего:

- Режущий инструмент (все виды),
- Крепежные детали для режущего инструмента (подвижные диски, гайки и т.д.),
- Защитные приспособления для режущего инструмента,
- Муфта,
- Фильтры (воздушный, топливный),
- Устройство запуска,
- Свеча зажигания,
- Антивибрационные элементы.

## Важные комплектующие (FF85 , FF120,FF250)

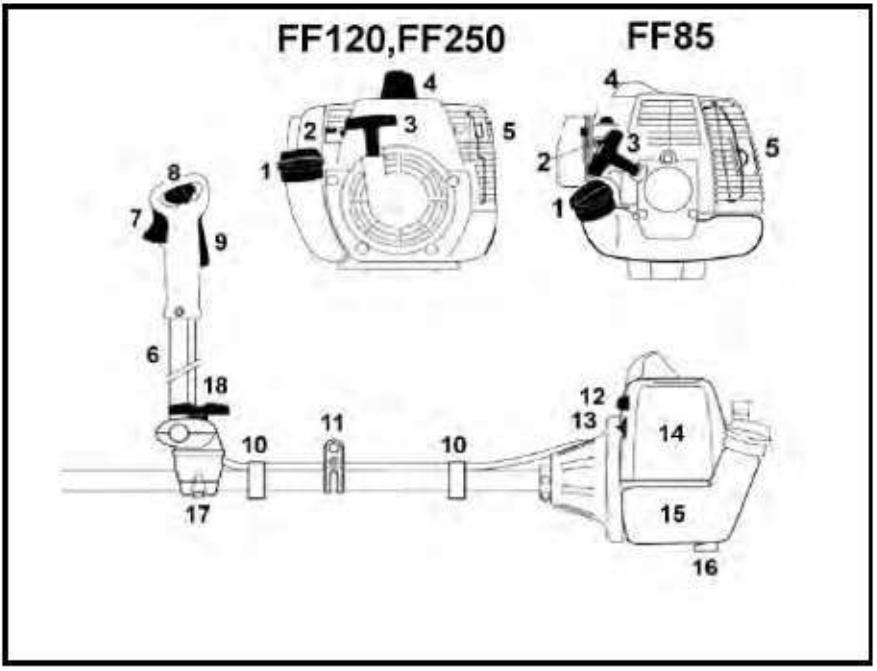


1 Крышка бака

2 Регулировочные болты карбюратора

3 Пусковая рукоятка

4 Контактный наконечник свечи зажигания

5 Глушитель

6 Двуручная рукоятка

7 Рычаг газа

8 Комбинированная задвижка

9 Стопор рычага газа

10 Держатель тросика газа

11 Несущая петля

12 Ручной топливный насос

13 Поворотная кнопка воздушной заслонки

14 Крышка воздушного фильтра

15 Топливный бак

16 Опора агрегата

17 Подпорка ручки

18 Винт с закруткой

## Важные комплектующие (FF143RII/PRO)

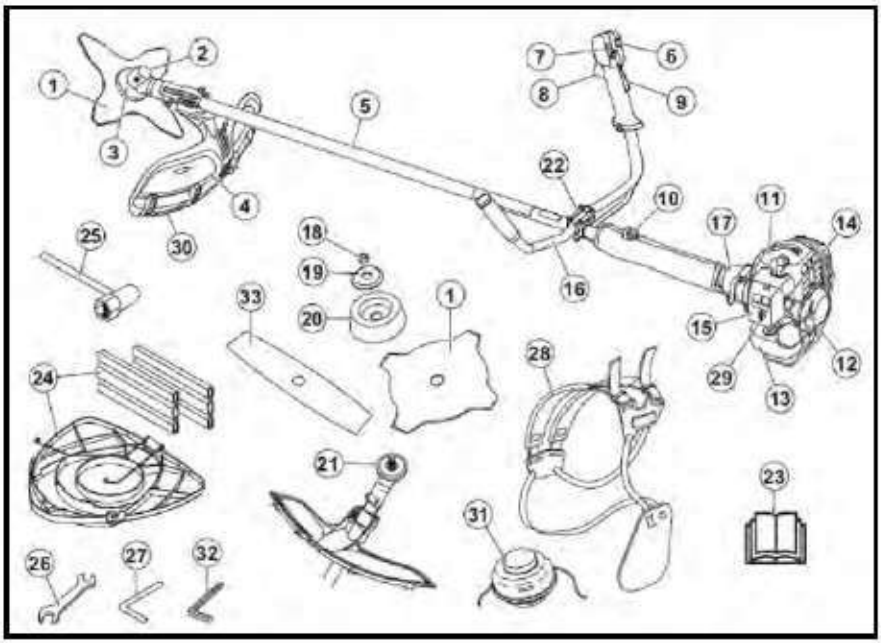


1. Нож (не для всех рынков)
2. Колпачок отверстия для заправки консистентной смазки, зубчатая передача
3. Угловая зубчатая передача
4. Щиток режущего оборудования
5. Штанга
6. Кнопка пускового положения дросселя
7. Выключатель
8. Ручка дросселя
9. Стопор рычага дросселя
10. Петля для подвешивания
11. Крышка цилиндра
12. Ручка шнура стартера
13. Топливный бак
14. Заслонка
15. Крышка воздушного фильтра
16. Рукоятка
17. Кожух сцепления
18. Контргайка
19. Опорный фланец
20. Опорный колпак
21. Ведущий диск
22. Фиксатор рукоятки
23. Инструкция по эксплуатации
24. Транспортировочная защита (не для всех рынков)
25. Торцевой ключ
26. Гаечный ключ
27. Стопорный штифт (для изделий без шестигранного ключа)
28. Оснастка
29. Сильфон нагнетателя
30. Дополнительная секция щитка
31. Головка триммера
32. Шестигранный ключ
33. Нож с 2 зубцами

## Важные комплектующие (FF226R/PRO)

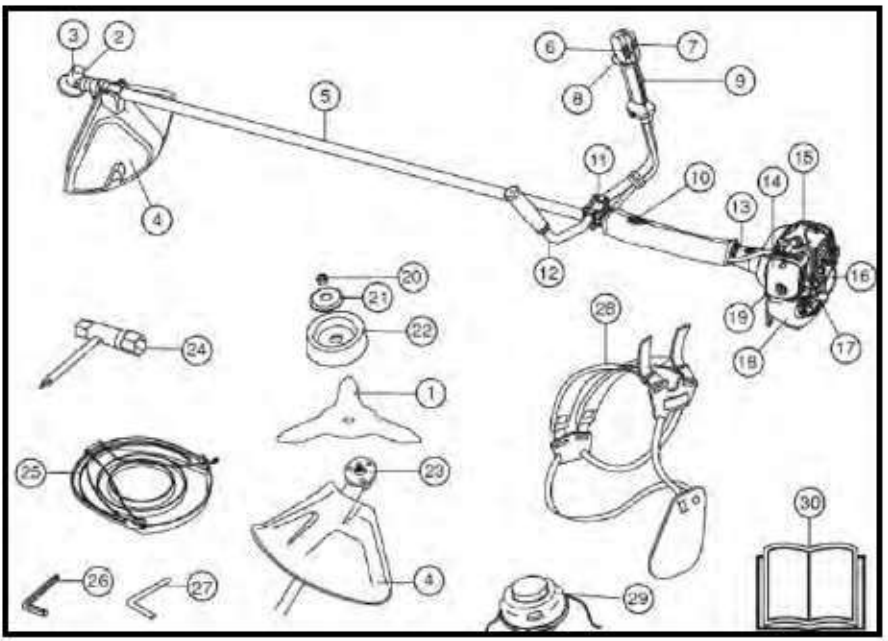


1. Лезвие
2. Колпачок отверстия для заправки консистентной смазки, зубчатая передача
3. Угловая зубчатая передача
4. Защита режущего оборудования
5. Трубка вала
6. Контакт остановки
7. Кнопки стартового положения газа
8. Курок газа
9. Рычаг блокировки курка газа
10. Петля для подвешивания
11. Фиксатор руля
12. Руль
13. Крышка сцепления
14. Крышка воздушного фильтра
15. Крышка цилиндра
16. Ручка стартера
17. Рычаг подсоса
18. Топливный бак
19. Топливный насос
20. Контргайка
21. Опорный фланец
22. Опорный колпак
23. Поводковый фланец
24. Торцовый гаечный ключ
25. Защитный кожух
26. Ключ-шестигранник
27. Стопорный штифт
28. Лямка
29. Триммерная головка
30. Инструкция по эксплуатации

## Важные комплектующие (FF541R/PRO)

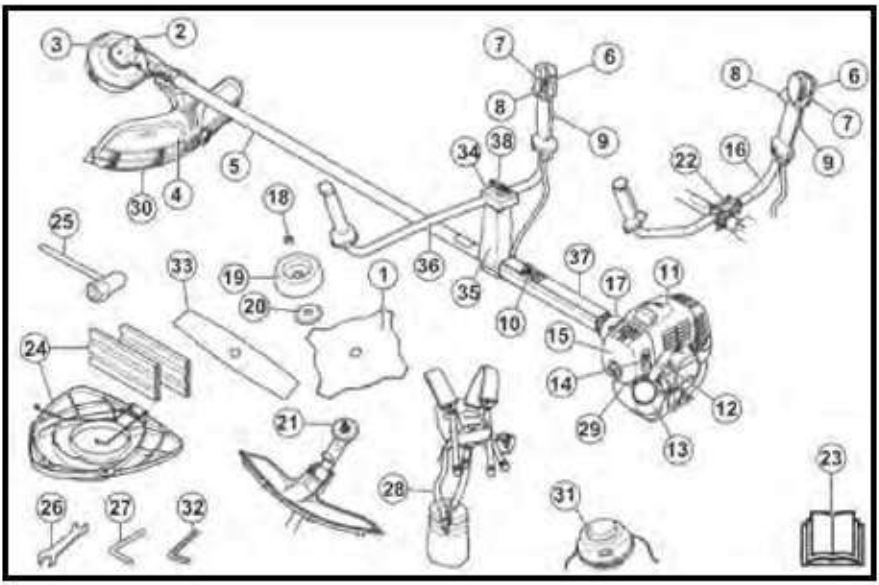

1. Нож (не для всех рынков)
2. Колпачок отверстия для заправки консистентной смазки, зубчатая передача
3. Угловая зубчатая передача
4. Щиток режущего оборудования
5. Штанга
6. Кнопка пускового положения дросселя
7. Выключатель
8. Ручка дросселя
9. Стопор рычага дросселя
10. Петля для подвешивания
11. Крышка цилиндра
12. Ручка шнура стартера
13. Топливный бак
14. Заслонка
15. Крышка воздушного фильтра
16. Рукоятка (специальное исполнение)
17. Кожух сцепления
18. Контргайка
19. Опорный колпак
20. Опорный фланец
21. Ведущий диск
22. Фиксатор рукоятки (специальное исполнение)
23. Инструкция по эксплуатации
24. Транспортировочная защита (не для всех рынков)
25. Торцевой ключ
26. Гаечный ключ
27. Стопорный штифт (для изделий без шестигранного ключа)
28. Оснастка
29. Сильфон нагнетателя
30. Дополнительная секция щитка
31. Головка триммера
32. Шестигранный ключ
33. Нож с 2 зубцами
34. Крышка (специальное исполнение)
35. Кронштейн (специальное исполнение)
36. Рукоятка (специальное исполнение)
37. Защитная муфта
38. Регулятор (специальное исполнение)

## Важные комплектующие (FF55 FF55E FF55R)

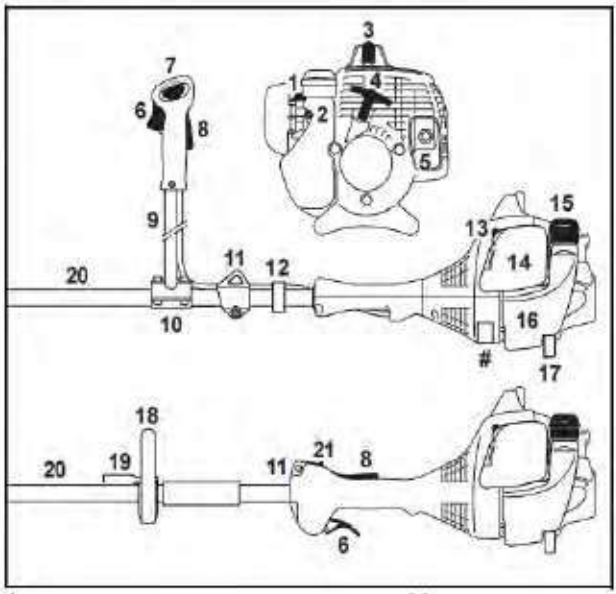


1
2
3
4
5 (
)
6
7
8
9
10
11
12
13
14
15
16
17
18
19 ( ,
)
20
21
#

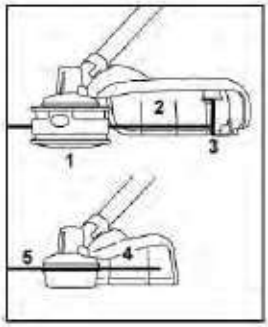


1
2
3
4
5

## Важные комплектующие (FF400, FF450, FF480)

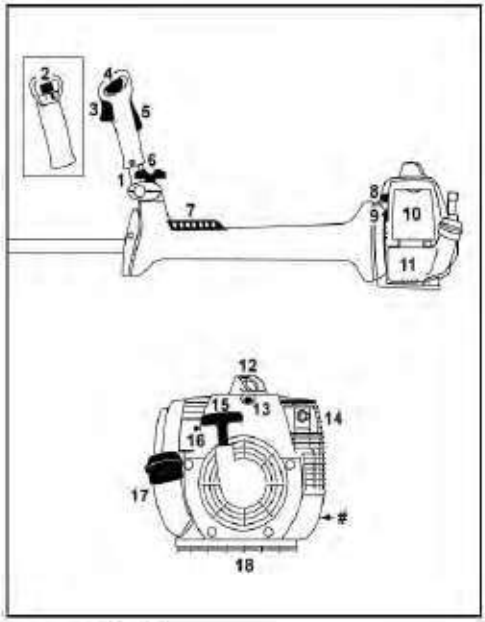


1
2 ( )
3
4
5
6
7
8
9

10
11
12

13
14
15
16

17
18
#

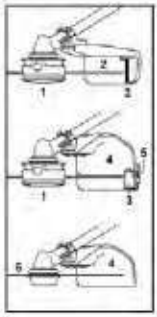

1
2 ( )
3
4 ( )
5
6

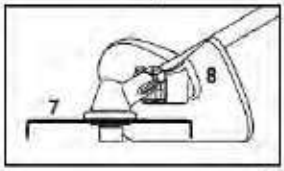


7 -
8 (
- )

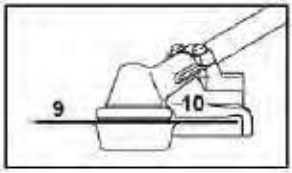


9
10 ( )

## Технические данные

### Двигатель

Одноцилиндровый двухтактный двигатель HOLZFFORMA

**FF120**

| | |
|---|---|
| Рабочий объём | 30,8 см$^3$ |
| Внутренний диаметр цилиндра | 35 мм |
| Ход поршня | 32 мм |
| Мощность согласно ISO 8893 | 1,3 кВт |
| Число оборотов двигателя на холостом ходу | 2 800 об/мин |
| Максимальные обороты | 12 300 об/мин |
| Максимальная частота вращения выходного вала (режущий инструмент) | 8 790 об/мин |

**FF250**

| | |
|---|---|
| Рабочий объём | 40,2 см$^3$ |
| Внутренний диаметр цилиндра | 40 мм |
| Ход поршня | 32 мм |
| Мощность согласно ISO 8893 | 1,6 кВт |
| Число оборотов двигателя на холостом ходу | 2 800 об/мин |
| Максимальные обороты | 12 300 об/мин |
| Максимальная частота вращения выходного вала (режущий инструмент) | 8 790 об/мин |

**FF85**

| | |
|---|---|
| Рабочий объём | 25,4 см$^3$ |
| Внутренний диаметр цилиндра | 34 мм |
| Ход поршня | 28 мм |
| Мощность согласно ISO 8893 | 0,95 кВт |
| Число оборотов двигателя на холостом ходу | 2 800 об/мин |
| Максимальные обороты | 10 500 об/мин |
| Максимальная нчастота вращения выходного вала (режущий инструмент) | 7 500 об/ми |

**FF143RII/PRO**

| | |
|---|---|
| Рабочий объём | 41,5 см$^3$ |
| Внутренний диаметр цилиндра | 34 мм |
| Ход поршня | 33 мм |
| Мощность согласно ISO 8893 | 1,47 кВт |
| Число оборотов двигателя на холостом ходу | 3 000 об/мин |
| Максимальные обороты | 12 000 об/мин |

**FF226R/PRO**

| | |
|---|---|
| Рабочий объём | 25,4 см$^3$ |
| Внутренний диаметр цилиндра | 34 мм |
| Ход поршня | 28 мм |
| Мощность согласно ISO 8893 | 1,47 кВт |
| Число оборотов двигателя на холостом ходу | 3 000 об/мин |
| Максимальные обороты | 12 000 об/мин |

**FF541R/PRO**

| | |
|---|---|
| Рабочий объём | 41,5 см3 |
| Внутренний диаметр цилиндра | 40 мм |
| Ход поршня | 33 мм |
| Мощность согласно ISO 8893 | 1,6 кВт |
| Число оборотов двигателя на холостом ходу | 3 000 об/мин |
| Максимальные обороты | 12 000 об/мин |

**FF55/FF55E**

: 27,2 3
-
: 34
: 30

ISO 8893: 0,75 (1 . .)
8500 ./

: 2800 /

, -

( -
): 9500 /
. -

( -
): 8400 ./

**FF55R**

: 27,2 3
-
: 34
: 30

ISO 8893: 0,75 (1 . .)
8500 ./

: 2800 /

, -

( -
): 9500 /
. -

( -
): 8400 ./

**FF400**

: 40,2 3
-
: 40
: 32

ISO 8893: 1,9 (2,6 . .)
9000 /
-

: 2800 /
-

,

( -
): 12500 1/
.

(
): 8930 /

**FF450**

: 44,3 3
-
: 42
: 32

ISO 8893: 2,1 (2,9 . .)
9000 /
-

: 2800 /
-

,

( -
): 12500 1/
.

(
): 8930 /

**FF480**

: 48,7 3
-
: 44
: 32

ISO 8893: 2,3 (3,0 . .)
9000 /
-

: 2800 /
-

,

( -
): 12500 1/
.

(
): 8930 /

**Система зажигания**

| | |
|---|---|
| Магнето с электронным управлением | |
| Свеча зажигания | Bosch WSR 6 F, NGK BPMR 7 A |
| Зазор между электродами | 0,5 мм |

## Топливная система

Работающий независимо от положения мембранный карбюратор со встроенным топливным насосом

| | |
|---|---|
| Объём топливного бака (**FF85**) | 0,44 л |
| Объём топливного бака (**FF120**) | 0,64 л |
| Объём топливного бака (**FF250**) | 0,64 л |
| Объём топливного бака (**FF143RII/PRO**) | 0,94 л |
| Объём топливного бака (**FF226R/PRO**) | 0,75 л |
| Объём топливного бака (**FF541R/PRO**) | 0,94 л |
| (**FF55/FF55E**) | 0,33 |
| (**FF55R**) | 0,33 |
| (**FF400 FF450 FF480**) | 0,66 |

## Вес

Пустой топливный бак, без режущей гарнитуры

| | |
|---|---|
| **FF85** | 5,3 кг |
| **FF120** | 6,3 кг |
| **FF250** | 6,3 кг |
| **FF143RII/PRO** | 7,6 кг |
| **FF226R/PRO** | 5,1 кг |
| **FF541R/PRO** | 7,3 кг |
| **FF55/FF55E** | 5,0 |
| **FF55R** | 4,8 |
| **FF400** | 8,0 |
| **FF450** | 8,0 |
| **FF480** | 8,0 |

EAC

**СЕРТИФИКАТ СООТВЕТСТВИЯ**

№ЕАЭС KG417/024.CN.02.021619 Серия KG №0109569

Срок действия с 04.07.2022 по 03.07.2027 (включительно)

Изделие соответствует требованиям Технического регламента Таможенного союза ТР ТС 010/2011 «О безопасности машин и оборудования»

Орган сертификации продукции ООО «ИнтерСерт», 720011, г. Бишкек, ул. Ибраимова, д. 115/3, офис №403.
Страна производства: КИТАЙ

Производитель: JINHUA FARMERTEC IMPORT AND EXPORT CO., LTD. BULDING 4 WANDAPLASA JANHUA ZHE JIANG PROVCHINA

# ГАРАНТИЙНАЯ КАРТА

Покупатель

Телефон

Наименование изделия

Модель

Серийный номер

Дата продажи

**Продавец**

_____

_____

(название, адрес, телефон)

Товар получен в исправном состоянии, без видимых повреждений, в полной комплектности, проверен в моем присутствии, претензий по качеству товара не имею. С условиями гарантии ознакомлен(а). Инструкция по эксплуатации изделия, в котором содержатся рекомендации по безопасному использованию, получена.

**Печать и подпись продавца** **Подпись покупателя** _____

Предпродажная проверка проведена продавцом:

_____ _____ _____

Ф.И.О. Дата Подпись

*Условия гарантии не распространяются на изделия, не прошедшие предпродажную проверку.

Уважаемый покупатель, пожалуйста, внимательно ознакомьтесь с настоящей гарантийной картой.

В случае обнаружения каких-либо неисправностей или постоянного шума в процессе эксплуатации изделия следует немедленно прекратить его использование и обратиться в сервисный центр. Дальнейшая эксплуатация изделия может причинить вред вашему здоровью, а также может послужить поводом для отказа в гарантийных обязательствах.

В сервисный центр принимаются изделия только в чистом, собранном виде и полной комплектности (т.е. пила с шиной и цепью, коса с кожухом и косильной головой, режущее полотно для травы и т.д.).

| № | Вид гарантийного ремонта | № заказа-наряда | Дата приемки | Дата выдачи | Подпись и печать сервисного пункта |
|---|---|---|---|---|---|
| | | | | | |
| | | | | | |
| | | | | | |
| | | | | | |
| | | | | | |
| | | | | | |
| | | | | | |
| | | | | | |
| | | | | | |
| | | | | | |
| | | | | | |
| | | | | | |
| | | | | | |
| | | | | | |
| | | | | | |
| | | | | | |
| | | | | | |
| | | | | | |

## УСЛОВИЯ ГАРАНТИИ

Настоящей гарантийной картой продавец подтверждает право на безвозмездное устранение неисправностей, возникших в изделии по вине завода-изготовителя в течении гарантийного срока.

Сервисные центры FARMERTEC рассматривают гарантийные претензии только при правильно и полностью заполненной гарантийной карты установленного образца и документов, наличие которых необходимо для выполнения гарантийного ремонта.

Гарантийный срок изделия FARMERTEC составляет 12 месяцев и исчисляется с момента покупки.

Все работы по техническому обслуживанию должны выполнятся согласно прилагаемой к изделию Инструкции по эксплуатации. Если работы не могут быть выполнены самим пользователем, то их выполнение должно быть поручено специализированному сервисному центру, уполномоченному фирмой FARMERTEC. При несоблюдении этого условия, а также указаний и технике безопасности, могут возникать неисправности, ответственность за которые несет пользователь. К ним относятся:

Повреждение приводного механизма вследствие несвоевременного или недостаточного технического обслуживания (например, воздушного или топливного фильтра), неправильная настройка карбюратора или недостаточная очистка системы воздушного охлаждения;

Повреждения или дефекты, возникшие в результате применения неправильно приготовленной топливной смеси;

Внесение в конструкцию изменений, не предусмотренных фирмой FARMERTEC в т.ч. использование изделия с не допущенными заводом-изготовителем комбинациями режущего инструмента и/или защитного приспособления.

Использование изделия не по назначению.

Неисправности вследствие использования изделия с вышедшими из строя деталями.

## ГАРАНТИЯ НЕ РАСПРОСТРАНЯЕТСЯ:

На изделия с механическим повреждениями (трещины, сколы, оплавления) и повреждениями, вызванными воздействием высоких или низких температур, агрессивных сред и высокой влажности (работа во время дождя, чистка водой и т.п.), а также повреждениями, наступившими в результате неправильного хранения (коррозия и т.п.).

На расходные материалы, детали и узлы, подверженные естественному износу и относящиеся к быстроизнашивающимся согласно Инструкции по эксплуатации (фильтры, цепи, шины, цепные барабаны, пружины, ремни, элементы стартера, смазки, сальники, резиновые уплотнения и т.п.);

На изделия, преждевременно вышедшие из строя по причине достижения ими естественного износа в результате чрезмерной нагрузки (коммерческая эксплуатация инструмента бытового назначения, сдача в аренду и т.п.);

В случае, если какое-либо условие, упомянутое в гарантийной карте, будет признано несоответствующим законодательству, его недействительность не влияет на действительность других условий.

**ВНИМАНИЕ!**

**Перед использованием изделия внимательно ознакомьтесь с данной гарантийной картой и инструкцией по эксплуатации.**



# Holzfforma®

for the working man