ZIMANI

Руководство пользователя

Измельчитель пней

SG300/SG350

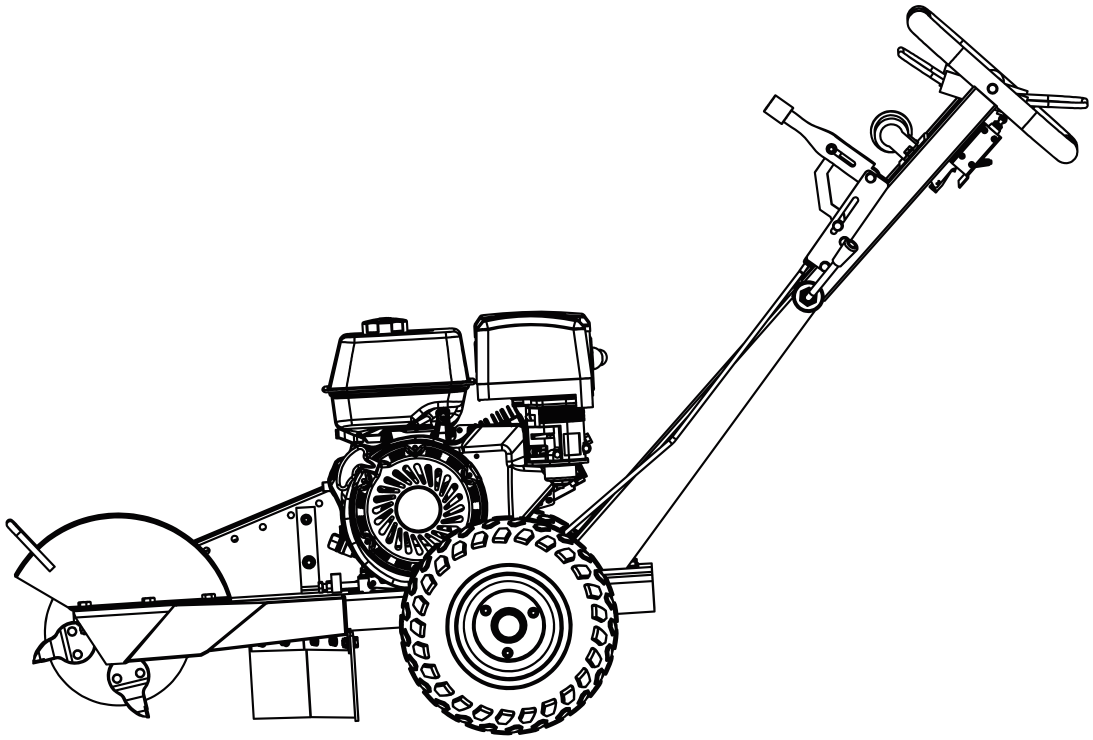

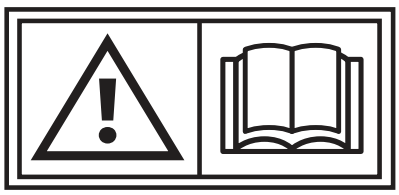

ВНИМАТЕЛЬНО ПРОЧТИТЕ РУКОВОДСТВО О БЕЗОПАСНОМ ИСПОЛЬЗОВАНИИ И ИНСТРУКЦИИ ПО ЭКСПЛУАТАЦИИ.
СОХРАНИТЕ ИНСТРУКЦИЮ.

ZIMANI

Введение

Благодарим вас за покупку измельчителя пней ZimAni.
Ваш измельчитель пней предназначен только для использования на открытом воздухе и может использоваться для удаления пней деревьев и оголенных корневых систем, расположенных близко к уровню земли. Перемещая диск широкими движениями в стороны по верхней части пня, вы можете постепенно его стачивать. Перед первым использованием убедитесь, что вы полностью прочитали и поняли данное руководство.

ПРЕДУПРЕЖДЕНИЕ

ВНИМАТЕЛЬНО ПРОЧИТАЙТЕ И ПОЙМИТЕ ЭТО РУКОВОДСТВО ПЕРЕД ИСПОЛЬЗОВАНИЕМ ИЗМЕЛЬЧИТЕЛЯ!

Неправильная эксплуатация и техническое обслуживание могут привести к серьезной травме или смерти оператора или окружающих.
Все механизмы сопряжены с опасностями, связанными с их эксплуатацией. Этот измельчитель пней создает определенные опасности, о которых вы должны знать. Как оператор или владелец вы обязаны знать об этих опасностях и профилактические меры, чтобы их избежать. При чтении данного руководства обратите особое внимание на то, чтобы избежать этих опасностей.

В частности, обратите внимание на следующее:
• Знать расположение подземных электрических и других инженерных сетей.
• Не позволяйте детям или необученным взрослым работать с измельчителем.
• Надевайте защитные очки и другие средства индивидуальной защиты от летящих камней и мусора.
• Убедитесь, что зубья режущего диска закреплены и заострены.
• Не работайте, если рычаг присутствия оператора не останавливает двигатель после отпускания.
• Убедитесь, что в радиусе 75 футов (25 м) от места работы нет детей или посторонних лиц.
• Защитите автомобили, окна и другие объекты в пределах 75 футов (25 м) от разлетающихся обломков.
• Будьте готовы к «отдаче» машины при первоначальном контакте с пнем.
• Помните о возможности отравления угарным газом (CO).
• Предотвращайте возгорание/взрывы топлива.
• Не пытайтесь производить регулировку или очистку при работающем двигателе.
• Избегайте ожогов от двигателя или горячего выхлопа.
• Избегайте использования во влажных или обледенелых условиях, если вы не устойчиво стоите на ногах.

Подробная информация об этих опасностях содержится в руководстве и кратко изложена в конце руководства в разделе «Важная информация по технике безопасности».

⚠ ОСТАНОВИТЕСЬ

ДОБАВЬТЕ МОТОРНОЕ МАСЛО: Ваш измельчитель пней поставляется полностью собранным и требует только добавления моторного масла в картер и топлива в бак.

ПРОВЕРЬТЕ КОМПОНЕНТЫ: внимательно осмотрите машину, чтобы убедиться, что все компоненты присутствуют и не повреждены. См. раздел «Проверка перед запуском» для получения инструкций о том, к кому обращаться, чтобы сообщить об отсутствующих или поврежденных частях.

ОБОЗНАЧЕНИЕ ПРЕДУПРЕЖДЕНИЙ

⚠	Это предупреждающий символ угрозы. Он используется, чтобы предупредить вас о потенциальной опасности получения травмы. Следуйте всем сообщениям о безопасности, которые следуют за этим символом, чтобы избежать возможных травм или смерти.
⚠ **ОПАСНОСТЬ**	**ОПАСНОСТЬ** указывает на неминуемо опасную ситуацию, которая, если ее не избежать, приведет к смерти или серьезной травме.
⚠ **ПРЕДУПРЕЖДЕНИЕ**	**ПРЕДУПРЕЖДЕНИЕ** указывает на потенциально опасную ситуацию, которая, если ее не избежать, может привести к смерти или серьезной травме.
⚠ **ОСТОРОЖНО**	**ОСТОРОЖНОСТЬ** указывает на потенциально опасную ситуацию, которая, если ее не избежать, может привести к травме легкой или средней степени тяжести.
⚠ **ОСТОРОЖНО**	**ОСТОРОЖНОСТЬ** используется без предупреждающего символа, указывает на потенциально опасную ситуацию, которая, если ее не избежать, может привести к материальному ущербу.
⚠ **ОСТОРОЖНО**	**Ни машина в целом, ни ее внутренние компоненты не предназначены для использования в потенциально взрывоопасных средах.**

ZIMANI

Содержание

Часть I. ВВЕДЕНИЕ
О вашем измельчителе 5
Расположение табличек безопасности 5
Таблички безопасности 6
Описание компонентов машины 9

Часть II. ЭКСПЛУАТАЦИЯ
1. Проверка перед запуском 10
2. Запуск измельчителя 12
3. Остановка двигателя 13
4. Измельчение пней 13
5. Заправка..... 15
6. Хранение машины..... 16
Часть III. Обслуживание и ремонт
Обслуживание 18
1. Регулировка натяжения ремня 19
2. Регулировка выключателя останова 20
3. Установка режущих зубьев 21
4. График технического обслуживания 21
Техническое характеристики 22
Часть IV: Важная информация по безопасности
Краткое изложение информации по безопасности 23
Специальная информация по технике безопасности
при работе со статическим электричеством 27
Деталировка 31
Гарантия 33

О ВАШЕМ ИЗМЕЛЬЧИТЕЛЕ

Обучение владельцев/операторов/арендаторов

Прочтите и соблюдайте все инструкции и меры предосторожности, представленные в данном руководстве. Краткое изложение важной информации по технике безопасности можно найти в конце руководства. Сохраните это руководство для справки. Если владельцем данного устройства является не оператор, дайте копию этого руководства любому оператору для прочтения.

Передача в аренду

Все лица, которым вы сдаете в аренду/одалживаете эту машину, должны иметь доступ к этому руководству и прочитать его. Убедитесь в передаче руководства. Посоветуйте всем, кто будет эксплуатировать машину, прочитать его. Вы также должны предоставить личные инструкции о том, как безопасно эксплуатировать измельчитель, и быть готовым ответить на любые вопросы, которые могут возникнуть у арендатора/заемщика. Если доступны видеоролики, попросите арендатора просмотреть обучающее видео.

Инструкции по двигателю
Для получения подробной информации об эксплуатации двигателя и техническом обслуживании всегда обращайтесь к руководству по эксплуатации двигателя, прилагаемому к измельчителю.

Готовность машины к работе
Перед использованием пользователь должен определить пригодность этого продукта для использования и принять на себя ответственность за это.
Ваш измельчитель пней можно использовать для удаления пней деревьев и оголенных корневых систем близко к уровню земли. Перемещая режущий диск широкими движениями в стороны, вы можете постепенно стачивать пни и корни. Перед первым использованием убедитесь, что вы полностью прочитали и поняли данное руководство. Если у вас есть какие-либо вопросы, обратитесь к своему розничному или арендному дилеру или производителю.

⚠ ПРЕДУПРЕЖДЕНИЕ

Никогда не работайте на слонах, превышающих 15°!

Соблюдайте осторожность при обрезке пней на склоне, так как машина может неожиданно сместиться или соскользнуть. Никогда не пытайтесь работать, когда машина движется вверх или вниз по склону от вас, так как она может соскользнуть на вас или вы можете упасть на машину. Работайте только вдоль склона.
Поставщик постоянно совершенствует свою продукцию. Спецификации, изложенные в данном документе, могут быть изменены без предварительного уведомления или каких-либо обязательств. Покупатель и/или пользователь несут ответственность за любые модификации и/или изменения данного оборудования по сравнению с оригинальной конструкцией.

Регистрация гарантии
Пожалуйста, заполните и отправьте карточку регистрации гарантии, чтобы у нас была ваша контактная информация для любой будущей документации по продукту или запасных частей, которые могут вам понадобиться.

РАСПОЛОЖЕНИЕ ТАБЛИЧЕК БЕЗОПАСНОСТИ

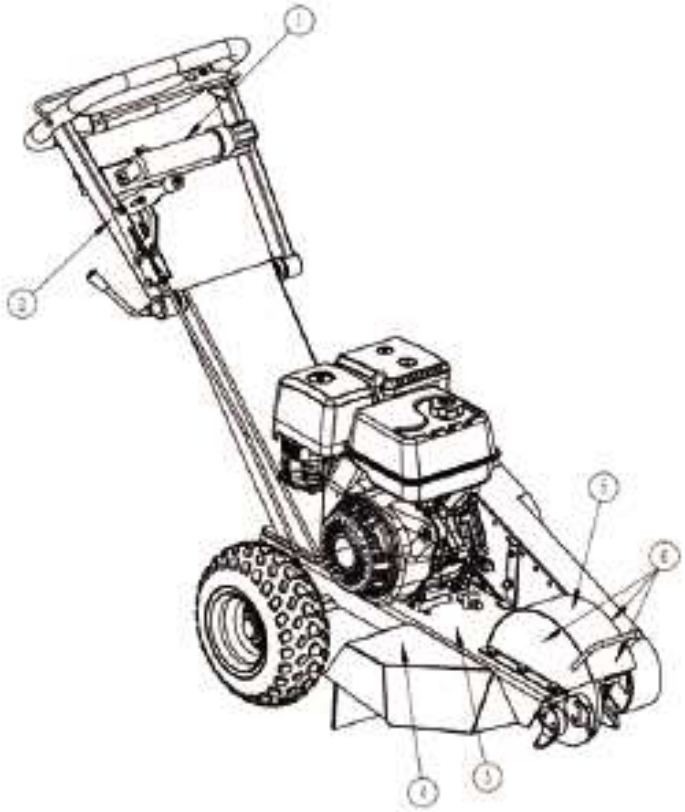

	Описание
1	Опасность для оператора, контрольная панель
2	Проверка тормоза
3	Опасность выхлопных газов
4	Опасность летящих обломков
5	Опасность летящих обломков
6	Опасность ампутации и затягивания

⚠ ПРЕДУПРЕЖДЕНИЕ

ВСЕГДА следите за тем, чтобы таблички безопасности были на месте и в хорошем состоянии. Если табличка безопасности отсутствует или неразборчива, закажите новую.

ТАБЛИЧКИ БЕЗОПАСНОСТИ



1

Опасность отлетающих обломков
• Отлетающие обломки могут перемещаться на расстояние до 75 футов.
• Отлетающие обломки также могут отскакивать от защиты и поражать близлежащие предметы.
• Не допускайте никого в ОПАСНУЮ ЗОНУ во время РАБОТЫ.



2

ПРЕДУПРЕЖДЕНИЕ
Опасность отлетающих обломков
* Камни, осколки и мусор могут стать причиной серьезной травмы или повреждения имущества.
* Первичный отвод стружки осуществляется в направлении, указанном стрелкой.
* Однако обломки могут отлететь на 75 футов в любом направлении из желоба и отскочить от объектов и ударить оператора или прохожих.



3

Положение при транспортировке и буксировке



4

Опасность ампутации и затягивания
Вращающийся режущий элемент

Держите руки и ноги подальше.
Контакт с вращающимися зубьями может привести к серьезной травме.
НИКОГДА не работайте без защитных кожухов.



9

ОПАСНОСТЬ ОЖОГА
Не прикасайтесь к горячему глушителю.

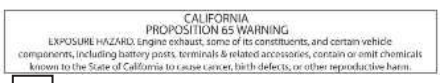

5

КАЛИФОРНИЯ ЗАКОН 65
ОПАСНОСТЬ ВОЗДЕЙСТВИЯ. Выхлоп двигателя, некоторые его составляющие компоненты, в том числе аккумуляторные батареи, клеммы и сопутствующие аксессуары, содержат химические вещества или выделяют их
в штате Калифорния известно, что они вызывают рак, врожденные дефекты или другие нарушения репродуктивной функции.

ТАБЛИЧКИ БЕЗОПАСНОСТИ

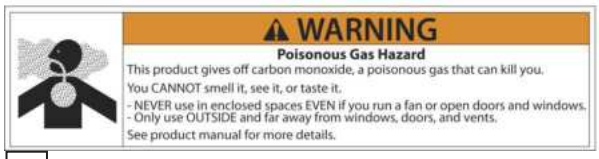

6

ПРЕДУПРЕЖДЕНИЕ
Опасность ядовитого газа
Эта машина выделяет угарный газ - ядовитый газ, который может вас убить.
Вы НЕ МОЖЕТЕ почувствовать его, увидеть или попробовать на вкус.
- НИКОГДА не работайте в закрытых помещениях, ДАЖЕ при включенном вентиляторе или открытых дверях и окнах.
- Работайте только СНАРУЖИ и вдали от окон, дверей и вентиляционных отверстий.
Более подробную информацию см. в руководстве по двигателю.

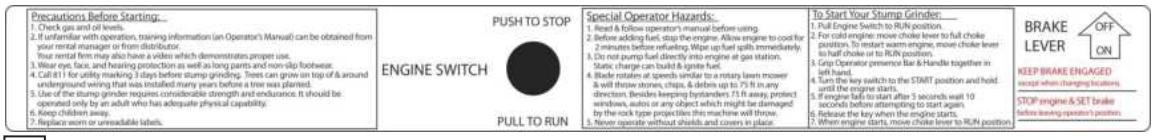

7

ПЕРЕД РАБОТОЙ:
1. Проверьте уровни бензина и масла.
2. Если вы не знакомы с работой по измельчению пней, информацию об обучении (руководство оператора) можно получить в у вашего менеджера по аренде или у дилера техники.
3. Носите средства защиты глаз, лица и органов слуха, а также длинные брюки и нескользящую обувь.
4. За 3 дня до измельчения пней позвоните по номеру 811 для маркировки коммунальных услуг. Корни могут расти вокруг подземной проводки, которая была проложена за много лет до того, как было посажено дерево.
5. Использование измельчителя пней требует значительной силы и выносливости. Управлять им должен только взрослый человек с достаточными физическими возможностями.
6. Держите детей подальше.
7. Замените изношенные или нечитаемые этикетки.

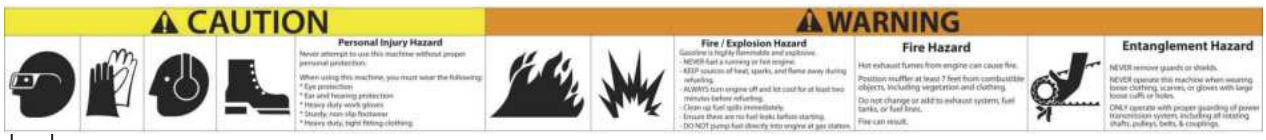

8

Опасность травм
Никогда не пытайтесь использовать эту машину без надлежащей личной защиты.
При использовании этой машины вы должны носить следующее:
* Защита глаз
* Защита ушей и органов слуха
* Прочные рабочие перчатки
* Прочная нескользящая обувь
* Прочная защитная облегающая одежда.

Опасность возгорания/взрыва
Бензин легко воспламеняется и взрывоопасен.
- НИКОГДА не заправляйте работающий или горячий двигатель,
~ ДЕРЖИТЕ источники тепла, искр и пламени во время заправки.
~ ВСЕГДА выключайте двигатель и дайте ему остыть не менее двух минут до заправки.
- Немедленно убирайте пролитое топливо.
- Перед запуском убедитесь в отсутствии утечек оплива.
- НЕ закачивайте топливо непосредственно в двигатель на заправочной станции.

ОПИСАНИЕ КОМПОНЕНТОВ МАШИНЫ

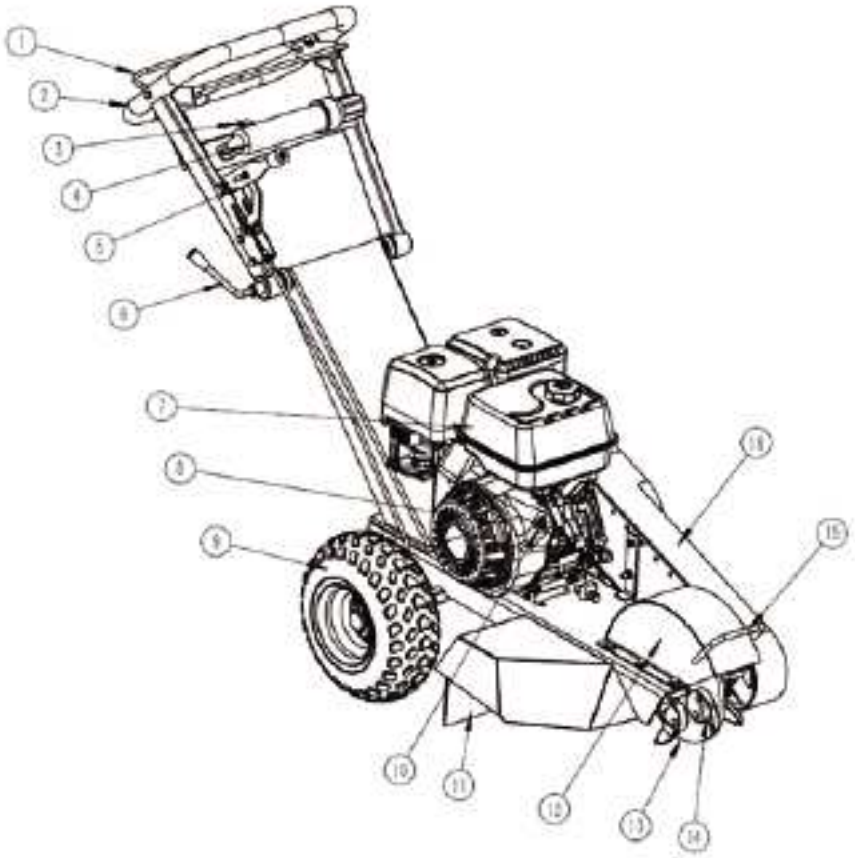

	Описание
1	Рукоятка присутствия оператора
2	Рукоятка
3	Рычаг управления дроссельной заслонкой
4	Крепление для инструкции
5	Рычаг управления тормозом
6	Зажим
7	Двигатель
8	Рукоятка стартера
9	Колесо
10	Переключатель включения/выключения двигателя
11	Резиновый кожух
12	Защитный кожух
13	Режущий диск
14	Зубья диска
15	Передняя рукоятка
16	Кожух ременной передачи

ИНСТРУКЦИЯ ПО ЭКСПЛУАТАЦИИ

1. Проверка перед запуском

⚠ ОСТОРОЖНО

Добавьте масло в картер двигателя. Новый двигатель поставляется без масла. Вы должны добавить правильное количество масла в картер двигателя, иначе двигатель будет поврежден и выведен из строя.

Примечание: бензин АИ 92 и моторное масло 5w30.

Перед запуском двигателя убедитесь, что вы выполнили следующее:
1. Проверка знаки подземных коммуникаций.
2. Проверка элементов управления.
3. Проверка режущих зубьев.
4. Проверка/долив масла.
5. Заполнение топливного бака.
6. Проверка топливной системы на наличие утечек.
7. Осмотр рукоятки.
8. Использование средств индивидуальной защиты.
9. Обрезка пня ручной пилой.
10. Очистка территории от посторонних предметов.
11. Работа в светлое время суток.
Каждая из этих процедур подробно описывается ниже.

Проверьте элементы управления	Все защитные элементы на месте и надёжно закреплены. рычаг присутствия оператора свободно перемещается. Осмотрите шины и диски на предмет ослабления крепления, повреждений и накачки шин.
Проверьте режущие зубья	Осмотрите режущие зубья на целостность и остроту. Используйте для ремонта только детали, одобренные заводом-изготовителем.
Проверить/долить масло	Проверяйте уровень масла с помощью щупа и при необходимости добавляйте масло. С помощью воронки долейте масло до отметки FULL на щупе, используя рекомендуемый тип масла для вашего двигателя и предполагаемых условий окружающей среды. (См. руководство по эксплуатации двигателя для получения информации о типе и объеме масла, а также более подробные инструкции по проверке/заправке масла). **⚠ ПРЕДУПРЕЖДЕНИЕ: Опасность ожога** Никогда не открывайте крышку для заливки масла при работающем двигателе. Горячее масло может распыляться.
Заполните бензобак	Проверьте уровень бензина в топливном баке двигателя. При необходимости заполните бак свежим неэтилированным бензином из переносной емкости, предварительно прочитав приведенные ниже предупреждения и инструкции. - НЕ заполняйте бензобак доверху. Бензин может пролиться при движении на склоне. - НЕ переполняйте бензобак. Оставьте как минимум 1 дюйм свободного пространства ниже заливной горловины для расширения топлива. - топливо бензин АИ 92 и моторное масло 5w30 **⚠ ПРЕДУПРЕЖДЕНИЕ: Опасность воспламенения/взрыва бензина.**

	Бензин легко воспламеняется и взрывоопасен. Тепло, искры и пламя могут привести к воспламенению паров бензина, что может распространиться во время заправки. Вспышка возгорания и/или взрыв могут привести к серьезной травме или смерти. Следующие условия могут привести к воспламенению/взрыву бензина: • Сбор паров газа замкнутого пространства. • Статические электрические искры. • Искры от электропроводки, аккумуляторов или работающих двигателей. • Источники тепла (например, горячий двигатель или выхлоп). • Открытый огонь.
Осмотрите топливную систему/- проверьте на наличие утечек	Осмотрите топливную систему и убедитесь в отсутствии утечек ПЕРЕД запуском. ⚠ **ПРЕДУПРЕЖДЕНИЕ: Опасность утечки топлива** Негерметичность топливопровода, какой бы малой она ни была, может стать источником возгорания или взрыва при запуске или работе двигателя. • Осмотрите всю топливную систему. Ищите: Признаки утечек или износа, потертый или порванный топливный шланг, ослабленные соединения, ослабленные или отсутствующие хомуты топливного шланга, поврежденный бензобак или неисправный бензиновый запорный клапан. Если машина находится в закрытом помещении и чувствуется запах бензина, НЕ запускайте двигатель! НЕ зажигайте спичку. НЕ включайте электрический выключатель. Немедленно покиньте зону, оставив двери открытыми, и вызовите пожарных.
Осмотр рукоятки	Убедитесь, что рукоятка затянута и не сложится при работе. 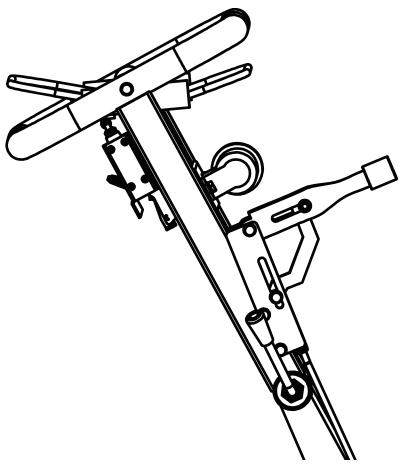

Средства индивидуальной защиты	При использовании машины используйте утвержденную защитную одежду и утвержденное защитное снаряжение. • Всегда надевайте защитные очки с боковыми щитками и щиток, закрывающий все лицо. • Использование берушей или других средств защиты органов слуха также рекомендуется лицам, работающим в пределах 15-20 футов (5-6,5 м) от работающей машины дольше нескольких минут. Слух может быть поврежден в результате длительного воздействия шума, производимого этой машиной, на близком расстоянии. • Носите длинные штаны, чтобы защитить ноги от искр, горячего двигателя и летящих обломков. • Никогда не надевайте украшения или свободную одежду при запуске или эксплуатации машины или любого механического устройства. Свободная или болтающаяся одежда, украшения или волосы могут запутаться в движущихся частях.
Обрезка пня ручной пилой	Обрежьте пень, желательно до уровня земли, с помощью ручной пилы.
Очистить область работы	Обкопайте землю вокруг и удалите все камни рядом с пнем или корнями дерева, которые могут помешать вашей работе.
Работа в светлое время суток	Используйте машину только при дневном свете или в хорошо освещенных условиях. Никогда не используйте измельчитель после наступления темноты.

2. Запуск измельчителя

После того, как вы выполнили список предпусковых проверок и процедур, вы готовы запустить машину.
В следующих указаниях подробно описано, как запустить двигатель измельчителя.

⚠ ПРЕДУПРЕЖДЕНИЕ:
Никогда не пытайтесь использовать машину без надлежащего защитного снаряжения, особенно средств защиты глаз и щитка, закрывающего лицо.

Чтобы запустить двигатель:
Примечание. Дополнительные инструкции по запуску двигателя см. в руководстве по двигателю.
• Зафиксируйте ручку в вертикальном положении.
• Поместите измельчитель пней так, чтобы режущий диск находился рядом с передним-верхним краем пня.
• Используйте тормозной рычаг на рукоятке, чтобы заблокировать колесный тормоз.

Примечание. Для более жесткой регулировки тормоза поверните ручку в верхней части тормозного рычага. (Инструкции см. в разделах «Техническое обслуживание и ремонт»).

⚠ ПРЕДУПРЕЖДЕНИЕ:
• Оставайтесь в ПОЛОЖЕНИИ ОПЕРАТОРА (позади машины) во время управления органами управления. Никогда не оставляйте машину без присмотра.
• При холодном двигателе переведите рычаг воздушной заслонки в положение ЗАКРЫТО. Чтобы перезапустить прогретый двигатель, оставьте рычаг воздушной заслонки в ОТКРЫТОМ положении.
• Поверните переключатель двигателя в положение ON.
• Левой рукой возьмите вместе рычаг присутствия оператора и рукоятку.

⚠ ПРЕДУПРЕЖДЕНИЕ:

Вращающийся режущий диск очень опасен. Оставайтесь у органов управления и держите подальше других, пока не убедитесь, что лезвия полностью остановились.

• Слегка потяните рукоятку стартера, пока не почувствуете сопротивление, затем резко потяните. Аккуратно верните рукоятку стартера. Если рычаг воздушной заслонки был переведен в положение ЗАКРЫТО для запуска двигателя, постепенно переводите его в положение ОТКРЫТО по мере прогрева двигателя.

• Если двигатель не запускается, повторите 5-7 раз.

• Нажмите на рукоятку, чтобы оторвать режущий диск от земли.

• Возьмитесь правой рукой за рычаг управления дроссельной заслонкой и руль. Включится центробежная муфта, и режущий диск начнет вращаться.

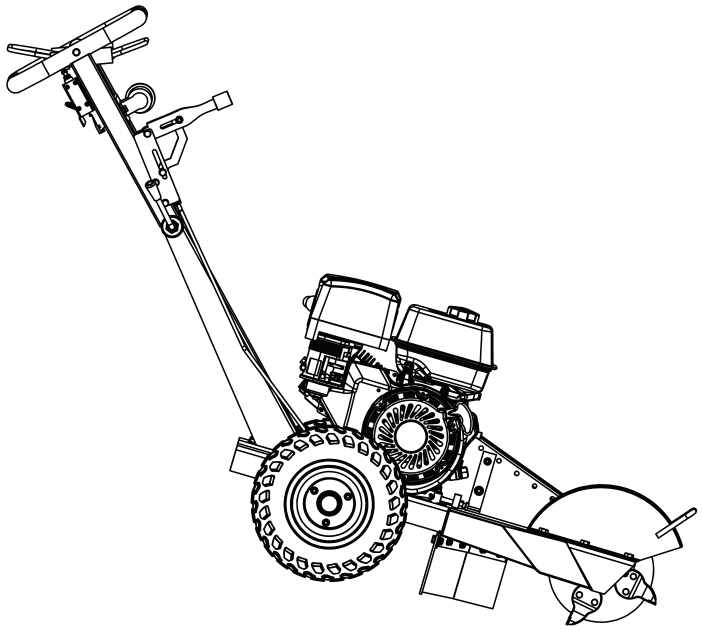

3. Остановка двигателя

• Остановите двигатель, выполнив следующие действия:

• Удерживая режущий диск над землей, отпустите планку присутствия оператора. Двигатель остановится. Подождите, пока диск полностью не остановится. Опустите диск так, чтобы оно опиралось на землю.

• Прежде чем отойти от управления, убедитесь, что тормоз включен, особенно если вы находитесь на склоне.

• Поверните переключатель двигателя в положение OFF.

• Дайте двигателю остыть в течение не менее 30 минут, прежде чем отпускать тормоз и перемещать его на хранение или транспортировку. Горячий двигатель может стать причиной пожара.

4. Измельчение пней

⚠ ПРЕДУПРЕЖДЕНИЕ: Опасность отлетающих обломков

Камни, осколки и мусор могут стать причиной серьезной травмы или повреждения имущества. Мусор может вылететь из-под диска на 25 м в любом направлении. Они также могут отскакивать от любых неподвижных объектов и поражать оператора, прохожих.

• Установите/включите тормоз.

• Поверните машину в сторону пня, достаточно легким движением подайте его прямо в пень. Как только вы подали, начните качаться в сторону, пока не почувствуете, режущий диск не измельчил часть пня.

Измените направление и вернитесь в другую сторону, пока не почувствуете, что он достигает другого края. Когда вы качаетесь в сторону, слушайте двигатель. Следите за нагрузкой двигателя, чтобы дать ему умеренную нагрузку. Если вы слышите визг ремня или сцепления, значит, вы слишком сильно нажимаете. Если вы не можете отвести машину в сторону, поднимите машину вверх.

⚠ ПРЕДУПРЕЖДЕНИЕ: Вращающееся режущий диск

Держите руки и ноги подальше. Контакт с вращающимися зубьями диска может привести к серьезной травме.
• При измельчении больших пней под диском может начать скапливаться стружка.
• Отпустите тормоз и потяните машину на себя так, чтобы стружка оказалась прямо под режущим диском.
• Опустите режущий диск вниз на образовавшуюся кучу стружки, материал будет выброшен из зоны работы.

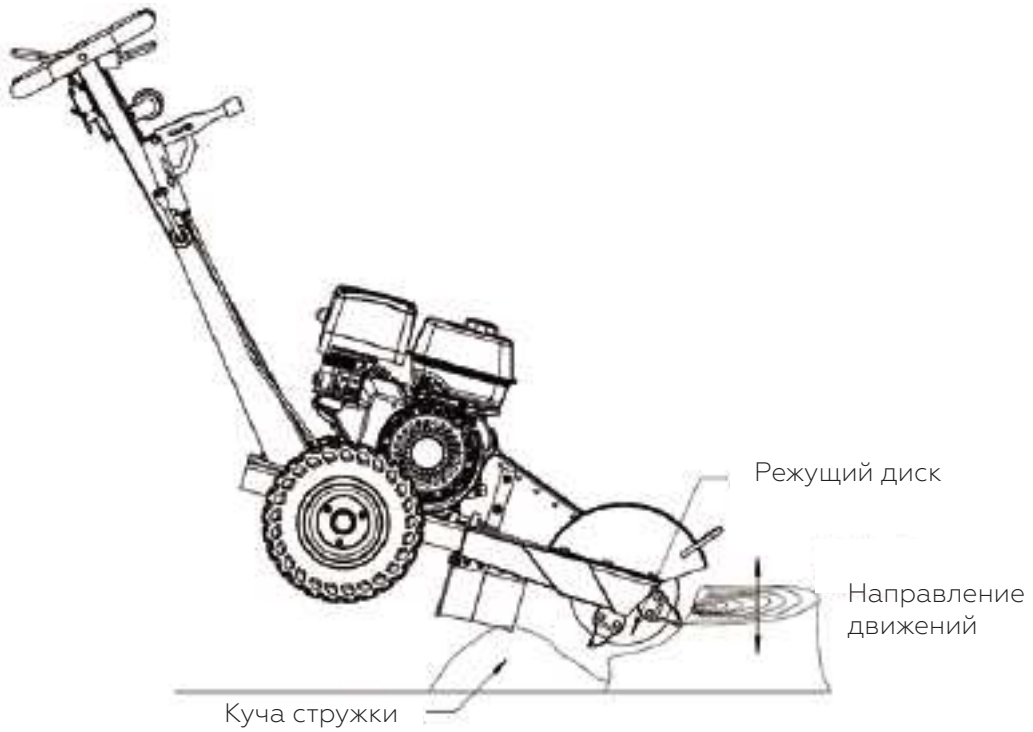

⚠ ПРЕДУПРЕЖДЕНИЕ: Опасность разлетающихся обломков

Камни, осколки и мусор могут стать причиной серьезной травмы или повреждения имущества.
Мусор может вылететь из-под диска на 75 футов (25 м) в любом направлении. Они также могут отскакивать от любых неподвижных объектов и поражать оператора, прохожих или бьющиеся предметы.

• При работе с большими пнями НЕ ДОПУСКАЙТЕ падения диска в яму, образовавшуюся после измельчения. Если на вашем пути есть яма, заполните ее щепой или смените позицию.

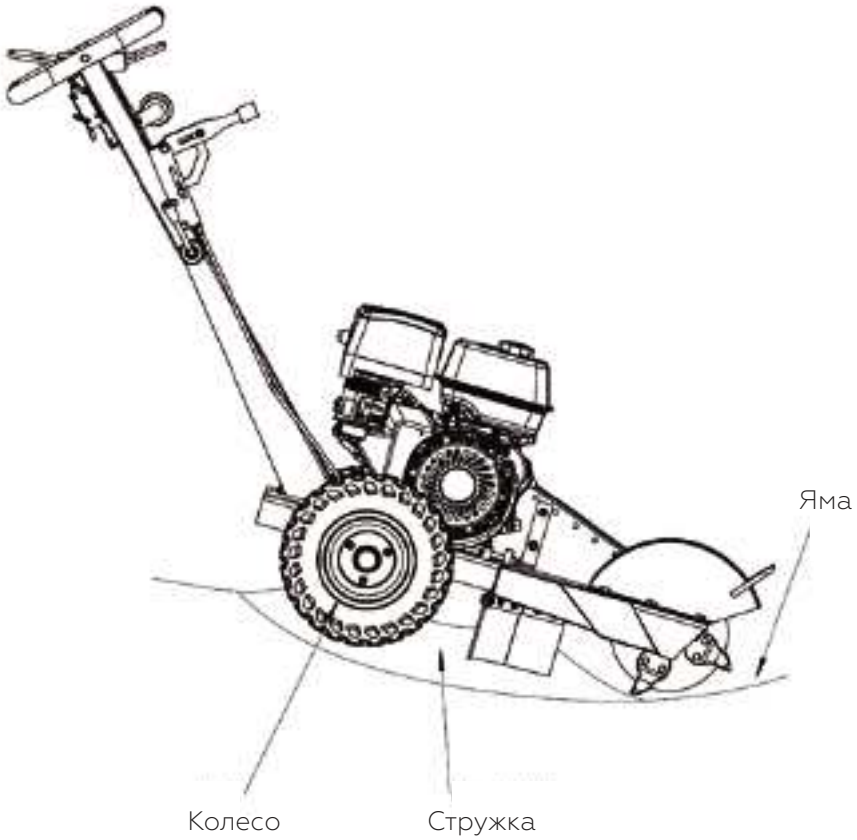

⚠ ПРЕДУПРЕЖДЕНИЕ:

Перед тем, как покинуть рабочее место оператора, заглушите двигатель и включите тормоз. ДЕРЖИТЕ ТОРМОЗ ВКЛЮЧЕННЫМ, за исключением случаев смены места.

- Когда закончите, остановите двигатель.
- Отведите машину от пня и ссыпьте щепу от пня в образовавшуюся яму.

5. Заправка

- Перед снятием крышки бензобака выключите двигатель и дайте ему остыть в течение как минимум двух минут.

Примечание: Работающий или горячий двигатель может воспламенить топливо.

- Снимите крышку бензобака.
- Добавьте бензин через заливное отверстие.
- Для перекачки бензина в бак используйте только переносную канистру для бензина.
- Помните о предупреждениях и инструкциях по технике безопасности, приведенных ниже, чтобы избежать пожаров, вызванных статическим электричеством.

⚠ ПРЕДУПРЕЖДЕНИЕ: Опасность искры статического от электричества.

Электрическая искра может вызвать взрывное воспламенение паров бензина, что приведет к внезапному возгоранию, которое может привести к серьезной травме или смерти. См. раздел «Особая информация по технике безопасности в отношении статического электричества» в конце данного руководства.

• Немедленно убирайте разливы/брызги бензина.
- По возможности отодвиньте машину от пролитого бензина.
- Вытрите пролитый бензин и подождите 5 минут, пока бензин не испарится, прежде чем запускать двигатель.
- Тряпки, пропитанные бензином, легко воспламеняются и должны быть утилизированы надлежащим образом.
- Если бензин пролился на кожу или одежду, немедленно переоденьтесь и промойте кожу.

• Надежно закройте крышку бензобака перед запуском двигателя.
• Храните бензин в прохладном, сухом месте в плотно закрытой таре.
• Заправка буксируемых единиц или переносных контейнеров на станциях технического обслуживания:
- Даже если у вас есть буксируемый агрегат, избегайте искр статического электричества при заправке бензобака:
- Никогда не заправляйте бензобак непосредственно из топливного пистолета. Бак не заземлен, а высокая скорость потока из пистолета на АЗС может вызвать накопление статического электричества. Используйте переносной контейнер для перекачки топлива в бак машины.
- Используйте переносную канистру из металла или токопроводящего пластика. Это предпочтительнее, потому что он легче рассеивает статический заряд на землю.
- Никогда не заполняйте канистру, когда она находится внутри автомобиля, прицепа, багажника или кузова пикапа. ВСЕГДА ставьте канистру на землю для заполнения.
- Держите сопло пистолета в контакте с контейнером во время заполнения. Не используйте устройство блокировки блокировка курка пистолета.

6. Хранение машины

Когда вы закончили пользоваться машиной и она остыла, выполните следующее:
• Охладите двигатель перед хранением.
• Очистите машину.
• Осмотрите на наличие изношенных или поврежденных деталей.
• Выберите крытое место для хранения.
• Выполните действия по предотвращению случайного запуска.
• Планируйте проверку двигателя не реже одного раза в месяц, если машина не подготовлена к длительному хранению.
Подробные инструкции приведены ниже.

Охладите двигатель	Дайте двигателю остыть не менее 30 минут перед хранением. Горячий двигатель может стать причиной пожара.
Очистите машину	Удалите всю смазку, грязь, грязь и другие посторонние вещества с машины. Подкрасьте повреждения места краской, чтобы предотвратить ржавчину.
Осмотрите измельчитель	Осмотрите машину на наличие изношенных или поврежденных деталей и затяните все гайки или винты, которые могли ослабнуть. Особое внимание уделите режущим зубьям.
Выберите место хранения	Храните машину в месте, которое: • Чистое и сухое • Вдали от источников тепла, открытого огня, искр или сигнальных ламп, даже если бензобак машины пуст. Остатки бензина могут воспламениться. • Вдали от экстремально высоких или низких температур.

Извлеките свечу зажигания	Выньте свечу зажигания, чтобы гарантировать, что измельчитель не смогут запустить в месте хранения или неподготовленные лица или дети.
Запускайте измельчитель каждые 4 недели	Машину следует запускать регулярно. Минимум каждые 4 недели запускайте двигатель и дайте ему поработать 10–15 минут. Ежемесячная проверка позволит высушить скопившуюся влагу, смазать цилиндры и очистить карбюратор от старого топлива. Влага, старый бензин и сухие механические детали вызывают износ двигателей, хранящихся на хранении.
При необходимости подготовьте двигатель к долгосрочному (сезонному) хранению.	Если у вас нет возможности регулярно запускать машину, вы должны подготовить двигатель к длительному хранению, чтобы предотвратить образование смолистых отложений и выхода из строя двигателя. Подготовьте двигатель к длительному хранению: • Удаление всего бензина из бака и карбюратора ИЛИ • Добавление в бензин стабилизатора топлива (в соответствии с инструкциями производителя). Алгоритм добавления стабилизатора топлива: 1. Убедитесь, что бензобак заполнен. 2. Добавьте стабилизатор топлива в топливный бак. 3. Запустите двигатель не менее чем на 10 минут после добавления стабилизатора, чтобы он попал в топливную систему. 4. Заглушите двигатель. 5. Отсоедините провод свечи зажигания и снимите свечу зажигания. 6. Добавьте одну чайную ложку масла через отверстие для свечи зажигания. 7. Поместите тряпку на отверстие свечи зажигания и несколько раз проверните стартер (или потяните за ручку стартера), чтобы смазать камеру сгорания. 8. Замените свечу зажигания, но не подсоединяйте провод свечи зажигания. **⚠ ПРЕДУПРЕЖДЕНИЕ: Опасность воспламенения/ взрыва бензина.** • Бензин легко воспламеняется и взрывоопасен. Слейте топливо в подходящую емкость НА УЛИЦЕ и вдали от открытого огня. НИКОГДА не храните двигатель с топливом в баке в помещении или в плохо проветриваемых помещениях, где пары топлива могут вступить в контакт с искрами статического электричества.

ПРЕДУПРЕЖДЕНИЕ

ВСЕГДА глушите двигатель, убедитесь, что двигатель остыл, и отсоедините свечу зажигания перед очисткой, регулировкой или обслуживанием. Перед использованием убедитесь, что все защитные элементы установлены на место.

ТЕХНИЧЕСКОЕ ОБСЛУЖИВАНИЕ

Выполняйте регулярное техническое обслуживание	Выполняйте периодическое техническое обслуживание, как указано в данном руководстве, чтобы поддерживать машину в безопасном рабочем состоянии.
Соблюдайте правила безопасности	Прочтите и соблюдайте эти правила безопасности всякий раз, когда будете обслуживать машину: ● **Выключите двигатель.** Всегда выключайте двигатель и вынимайте свечу зажигания или провод свечи зажигания перед работой с двигателем или измельчителем, чтобы предотвратить случайный запуск. ● **Установите защитные элементы.** Убедитесь, что защитные элементы установлены на место после обслуживания. • Ожоги. Глушитель будет горячим даже после остановки агрегата. Перед обслуживанием дайте устройству остыть. ● **Ремонт.** Основное обслуживание, включая установку или замену деталей, должно выполняться только квалифицированным специалистом. ● **Запасные части.** Если какая-либо деталь нуждается в замене, используйте только запасные части, одобренные заводом-изготовителем. Замена деталей, не соответствующих спецификациям, может привести к угрозе безопасности или плохой работе машины и аннулированию гарантии.
Выполните техническое обслуживание двигателя	Выполните техническое обслуживание двигателя, как указано в руководстве по эксплуатации двигателя. К элементам технического обслуживания двигателя относятся: • Замена масла и масляного фильтра • Проверка/замена воздушного фильтра • Очистка и замена свечей зажигания • Проверка/замена топливного фильтра • Очистка топливного бака.
Осмотрите топливную систему / проверьте на наличие утечек	Регулярно осматривайте топливную систему и проверяйте ее на наличие утечек. Ищите: признаки утечек или износа, потертый или треснутый топливный шланг, ослабленные соединения, ослабленные или отсутствующие хомуты топливного шланга, поврежденный бензобак или неисправный бензиновый запорный клапан.

<table>
<tr>
<td>Смазка</td>
<td>Подшипники вала диска должны быть смазаны.
Подшипник вала диска смазывается закачиванием смазки в пресс-маслёнки, расположенные на корпусе подшипника.
Смазывайте после каждых 20 часов использования.
<table>
<tr><th colspan="2">Характеристики смазки</th></tr>
<tr><td>Основа</td><td>Литиевый комплекс</td></tr>
<tr><td>NLGI класс</td><td>#2</td></tr>
<tr><td>Температура каплепадения</td><td>230°C (446°F)</td></tr>
<tr><td>Присадки</td><td>Ингибиторы коррозии и окисления, опционально EP</td></tr>
<tr><td>Индекс вязкости</td><td>80 Минимум</td></tr>
</table>
</td>
</tr>
<tr>
<td>Проверить и отрегулировать тормоз</td>
<td>Убедитесь, что тормоз работает должным образом.
• Заблокируйте тормоз, нажмите на рукоятку, чтобы режущий диск оторвался от земли.
• Толкайте или тяните машину – если тормоз ослаблен, колесо будет вращаться.
Чтобы отрегулировать тормозное усилие:
• Отвинтите установочный винт.
• Поверните ручку по часовой стрелке, чтобы увеличить натяжение, или против часовой стрелки, чтобы уменьшить натяжение.
• После того, как вы установили тормоз на надлежащее натяжение, затяните установочный винт, чтобы заблокировать регулировочную ручку.</td>
</tr>
</table>

Регулировка натяжения ремня

Примечание: Натяжение ремня и соосность шкивам взаимосвязаны. Не регулируйте одно, не проверив другое.

- Снимите кожух ремня.
- Ослабьте (4) болта крепления основания двигателя.
- Ослабьте стопорные гайки на натяжном болте и установочном болте.
- Поверните натяжной болт по часовой стрелке, чтобы увеличить натяжение ремня, и против часовой стрелки, чтобы уменьшить натяжение ремня.
- Убедитесь, что шкивы выровнены с помощью поверочной линейки. Для правильного выравнивания шкива может потребоваться регулировка установочного болта. Этот болт будет служить точкой регулировки для противодействия натяжению ремней, что может привести к смещению шкива двигателя со шкивом режущего диска.

Примечание. Установочные винты в шкиве имеют номинальный крутящий момент 25,3 кг/м.

- Натяжение ремня считается правильным, если сила от 2,27 до 3,18 кг отклоняет ремень на 2/5 дюйма (1 см) в средней точке.
- Затяните все ослабленные гайки и болты.
- Установите защиту ремня.

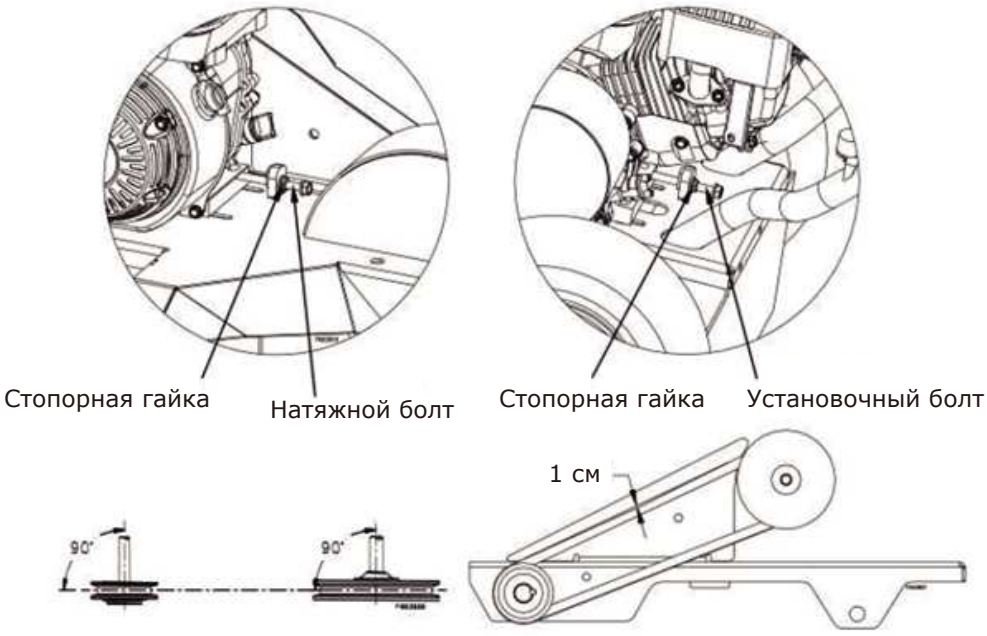

Регулировка кнопки останова двигателя

⚠ ПРЕДУПРЕЖДЕНИЕ:

Никогда не пытайтесь изменить, модифицировать или переназначить этот переключатель.
Если выключатель останова необходимо заменить или отрегулировать, следуйте приведенным ниже инструкциям.

1. Ослабьте шестигранную гайку.
2. Поверните рычаг по часовой стрелке, чтобы опустить его, или против часовой стрелки, чтобы поднять точку взаимодействия с выключателем останова. Чтобы установить правильное расстояние взаимодействия, захватите рычаг присутствия оператора и рукоятку вместе и опустите рычаг на кнопку переключателя до тех пор, пока кнопку переключателя нельзя будет нажать. Затем поднимите рычаг на один оборот (против часовой стрелки).
3. Затяните шестигранную гайку.
4. Перед началом работы проверьте работоспособность выключателя останова, отпустив рычаг присутствия оператора рядом с рукояткой. Вы должны услышать «ЩЕЛЧОК», означающий, что рычаг отрегулирован правильно.

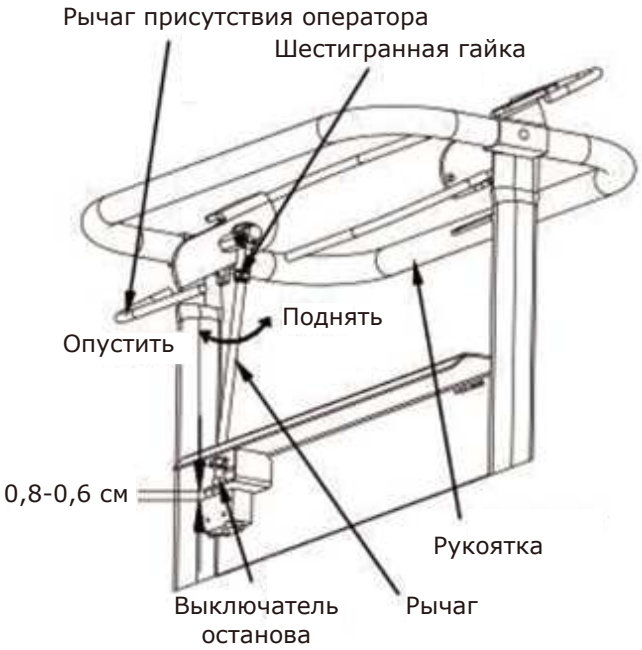

Установка режущих зубьев

Одним из наиболее важных элементов измельчителя пней является режущий диск. Он также наиболее подвержен повреждениям и износу. В процессе измельчения пней он не только соприкасается с древесиной, но и сталкивается с многочисленными абразивами и предметами в окружении пня, такими как грязь, крупные камни.
Потеря и износ режущих зубьев может значительно снизить эффективность и производительность измельчителя пней. Поэтому важно часто проверять состояние всех режущих зубьев и заменять поврежденные или изношенные зубья.

Установка зубьев	Вкрутите болт через режущий ролик в зубья, как показано, затем затяните. Болт должен быть затянут до 60 футов/фунтов.

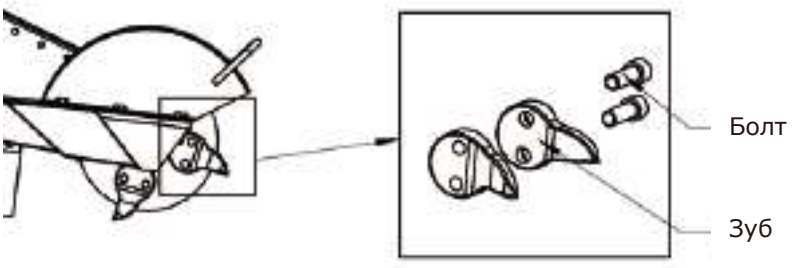

График технического обслуживания

⚠ ОСТОРОЖНО

Прежде чем приступать к любому обслуживанию, убедитесь, что двигатель выключен, провод свечи зажигания отсоединен, а двигатель холодный на ощупь!

Узел, деталь (Что проверить, сделать)	Ежед-невно	Каждое использо-вание	10 часов	20 часов	40 часов
Смазка подшипника вала				X	
Проверка натяжения ремня					X
Затяжка болтов			X		
Двигатель	См. руководство по двигателю				
Количество топлива		X			
Устройства безопасности		X			
Разборчивость наклеек	X				
Шины-состояние	X				
Провода, Кабели-Состояние		X			
Режущие зубья - острота		X			

ВАЖНО:

Если деталь нуждается в замене, используйте только те детали, которые соответствуют спецификациям производителя. Замена деталей, не соответствующих спецификациям, может привести к угрозе безопасности или нарушению работы машины.

SG300, SG350 Технические характеристики

Двигатель	SG300	SG350
Производитель	LONCIN G200F	LONCIN
Модель	G200F	G420F
Объем камеры сгорания	200 см3	420 см3
Основные характеристики		
Вес	90 кг	113 кг
Длина	1605 мм	1755 мм
Ширина	680 мм	750 мм
Высота	1200 мм	1200 мм
Рабочие обороты двигателя	3600 об/мин	3600 об/мин
Тип топлива	Бензин	Бензин
Тип стартера	Ручной стартер/электростартер	Ручной стартер/электростартер
Датчик уровня масла	Да	Да
Размер колес	140/70-6	145/70-6
Режущий диск		
Толщина	4.72” (12 мм)	4.72" (12 мм)
Подшипник	UCP205	UCP205
Скорость вращения диска	2200 об/мин	2500 об/мин
Тип привода	Ременная передача	Ременная передача
		17x1346Li клиновой ремень
	Центробежное сцепление	Центробежное сцепление
Производительность		
Верхний предел пня	9” (230 мм)	10" (254 мм)
Нижний предел пня	8” (203 мм)	9" (230 мм)
Диаметр пня	20 см	Без ограничений
Зубья, твердосплавные наконечники		
Предназначен для	Древесина	Древесина
Марка стали	42CrMo	42CrMo
Твердость стали	HRC40-42	HRC40-42
Вес	1.59 lbs (0.72 кг)	1.59 lbs (0.72 кг)
Высота	4-1/4" (10.8 см)	4-1/4" (10.8 см)
Ширина	2-13/16" (7.1 см)	2-13/16" (7.1 см)
Длина зуба	1-1/2" (3.8 см)	1-1/2" (3.8 см)

Измеренный уровень звуковой мощности, издаваемой машиной: 100,6 дБ для модели SG300; 103,8 дБ для модели SG350.
Уровень звукового давления измеренного излучения на рабочем месте оператора: 86,8 дБ для модели SG300; 90,8 дБ для модели SG350.
Суммарная величина вибрации, которой подвергается кисть-рука, менее 7,4 м/с2 для модели SG300; 6,9 м/с2 для модели SG350
Диапазон температур, при которых машина предназначена для эксплуатации и хранения, составляет 5-40°C;

Краткое изложение информации о безопасности

В этом разделе приводится сводка различных процедур и мер безопасности, представленных в данном руководстве. Держите этот краткий обзор под рукой и обращайтесь к нему, чтобы освежить в памяти правила безопасного использования машины.

ПРЕДУПРЕЖДЕНИЕ

Внимательно прочтите и убедитесь, что вы поняли следующую информацию по технике безопасности, прежде чем использовать машину. Неправильное использование или техническое обслуживание измельчителя может привести к серьезной травме или смерти в результате пожара/взрыва, отравления угарным газом, рваных ран, запутывания или ожогов. Повреждения также могут быть нанесены окнам, сайдингу, транспортным средствам и наблюдателям из-за осколков и мусора, которые могут стать снарядами.

Основное

● **Прочтите руководство.** Полностью прочтите это руководство пользователя и руководство пользователя двигателя, прежде чем пытаться использовать и обслуживать машину. Несоблюдение инструкций по технике безопасности может привести к серьезной травме или смерти.
● **Проинструктируйте операторов.** Владелец машины или компания по аренде должны проинструктировать всех операторов по безопасной установке и эксплуатации машины. Не позволяйте управлять машиной лицам, не прочитавшим Руководство по эксплуатации и не проинструктированным по безопасному использованию. Убедитесь, что руководство пользователя находится в прикрепленному к машине контейнеру для хранения.
● **Только для взрослых.** Только обученные взрослые должны управлять машиной и обслуживать ее. Не позволяйте детям работать.
● **Под влиянием.** Никогда не работайте и не позволяйте кому-либо управлять машиной, находясь под воздействием алкоголя, наркотиков или лекарств.
● **Использование по назначению.** Внимательно прочитайте и поймите предполагаемое использование этой машины. Не используйте для других целей, так как это может привести к непредвиденным опасностям или повреждению оборудования.
● **Элементы управления и знаки безопасности.** Узнайте, как безопасно пользоваться машиной и ее элементами управления. Поймите и соблюдайте все таблички безопасности.
● **Погода.** Никогда не используйте в ненастную, плохую или сомнительную погоду, которая приводит к скользкой поверхности.

Запрет на модификации

Ни в коем случае не модифицируйте и не изменяйте конструкцию машины. Модификации могут создать серьезную угрозу безопасности, а также аннулируют гарантию.

- **Топливная/выхлопная система.** Никогда не модифицируйте выхлопную систему, топливные баки или топливопроводы. Это может привести к отравлению угарным газом, возгоранию или взрыву.
- **Защитные элементы.** Не используйте измельчитель, если не установлены все ограждения и кожухи, препятствующие доступу к движущимся частям. Отсутствие защиты механизмов передачи мощности может привести к серьезной травме или смерти.

Безопасность перед использованием

Знайте, как работать

● **Ознакомьтесь с правилами безопасности.** Перед использованием данной машины ознакомьтесь с «Правилами безопасной эксплуатации».

● **Знайте, как работать.** Внимательно ознакомьтесь со всеми элементами управления и правильным использованием оборудования. Знайте, как быстро остановить машину, если это необходимо.

Будьте готовы

● **Летящие обломки.** Очистите зону работы от таких предметов, как камни, игрушки, стальная проволока и т. д., которые могут быть захвачены движущимися частями машины и выброшены.

● **Работайте только НА ОТКРЫТОМ ВОЗДУХЕ - опасный выброс угарного газа!** Измельчители выделяют выхлопные газы угарного газа - ядовитого газа, который может убить. Вы НЕ МОЖЕТЕ почувствовать его, увидеть или попробовать на вкус. Запускайте машину ТОЛЬКО НА ОТКРЫТОМ ПРОСТРАНСТВЕ и на расстоянии не менее 20 футов (6 м) от зданий, вдали от окон, вентиляционных отверстий и воздухозаборников, чтобы обеспечить надлежащую вентиляцию. Если во время использования вы почувствуете тошноту, головокружение или слабость, НЕМЕДЛЕННО выключите двигатель. НИКОГДА не запускайте двигатель в домах, гаражах, сараях или других полузакрытых помещениях. Эти пространства могут задерживать ядовитые газы.

● **Охлаждающая вентиляция.** Двигателю необходим достаточный, беспрепятственный поток воздуха для надлежащего охлаждения головки блока цилиндра. Не допускайте скопления мусора и блокирования потока воздуха.

● **Транспортировка.** Во время транспортировки примите меры предосторожности, чтобы измельчитель пней не опрокинулся и не стал причиной утечки топлива.

● **Горячий выхлоп – возгорание.** Выхлопные газы двигателя могут быть очень горячими и привести к возгоранию. Располагайте глушитель на расстоянии не менее 7 футов (2 м) от горючих предметов во время работы.

Средства индивидуальной защиты

● **Защита слуха.** Тем, кто находится в непосредственной близости от машины во время ее работы, рекомендуется использовать беруши или другие средства защиты органов слуха.

● **Защита глаз.** При работе с машиной надевайте сертифицированные защитные очки.

● **Защита лица.** Рекомендуется шлем с полным забралом или сетчатым забралом с защитными очками.

● **Свободная одежда.** Свободная или болтающаяся одежда, украшения или волосы могут запутаться в движущихся частях. Никогда не надевайте украшения или свободную одежду при работе.

● **Длинные штаны.** Носите длинные плотные штаны, чтобы защитить ноги от выбрасываемых материалов.

Безопасность при работе с бензином

Бензин легко воспламеняется и взрывоопасен. Вы можете обжечься или получить серьезные травмы при обращении с топливом. Будьте предельно осторожны при обращении с бензином:

● **Заправляйтесь на открытом воздухе.** Заправляйте топливный бак на открытом воздухе и никогда в помещении. Пары бензина могут воспламениться, если они собираются внутри корпуса. Это может привести к взрыву.
● **Используйте специализированную тару.** Никогда не закачивайте топливо непосредственно в двигатель на заправочной станции. Статический заряд может накапливаться и воспламенять топливо. Используйте канистру, специально предназначенную для топлива.
● **Работающий/горячий двигатель.** Работающий двигатель достаточно горячий, чтобы воспламенить топливо. Никогда не добавляйте топливо и не снимайте крышку бензобака, если двигатель работает или еще горячий. Остановите двигатель и дайте ему остыть не менее двух минут, прежде чем добавлять топливо.
● **Тепло/пламя/искры.** При добавлении топлива держите подальше от источников тепла, пламени или искр.
● **Не заполняйте доверху.** НЕ переполняйте бензобак. Оставьте не менее 1 дюйма свободного пространства ниже заливной горловины, чтобы обеспечить расширение топлива. Бензин может пролиться при движении на склоне.
● **Надежно закройте бак.** Надежно закройте крышку бензобака перед запуском двигателя.
● **Разливы.** Немедленно убирайте пролитое топливо. Отодвиньте машину от разлитого топлива на землю. Вытрите топливо с двигателя и подождите 5 минут, пока излишки топлива не испарятся, прежде чем запускать двигатель. Ветошь, пропитанную топливом, следует утилизировать надлежащим образом.
● **На коже/одежде.** При попадании бензина на кожу или одежду немедленно переоденьтесь и промойте кожу.
● **Осмотрите топливную систему.** Регулярно проверяйте топливную систему. Ищите признаки утечек, износа, износа или порчи топливного шланга, ослабленных или отсутствующих хомутов топливного шланга, поврежденного топливного бака или неисправного запорного топливного клапана. Не запускайте машину до завершения необходимого ремонта.
● **Хранение бензина.** Храните бензин в прохладном, сухом месте, в сертифицированной, плотно закрытой таре, в недоступном для детей месте.

Безопасность - во время использования

● **Защитное оборудование / средства управления.** Всегда используйте машину со всеми защитными кожухами, ограждениями и ограждениями на месте и в хорошем рабочем состоянии, а также со всеми органами управления, правильно отрегулированными для безопасной работы.
● **Элементы управления.** Оставайтесь в ПОЛОЖЕНИИ ОПЕРАТОРА при нажатии кнопок управления.
● **Знайте, как остановиться.** Знайте, как при необходимости быстро остановить машину, отпустив рычаг присутствия оператора. Если это не сработает, выполните следующие действия, пока устройство не остановится. 1. Нажмите кнопку остановки на панели управления. 2. Используйте выключатель на двигателе (или выключатель зажигания на моделях с электрическим запуском). 3. Полностью откройте воздушную заслонку, «обеднив» смесь.
● **«Отдача».** Машина может дать значительную «отдачу» при работе или при первом контакте с пнем.
● **Проскальзывание/падение.** Эксплуатация во влажных или обледенелых условиях может привести к потере опоры, скольжению или падению.

● **Повреждённые детали.** Не используйте машину с поврежденными, отсутствующими, неправильно отрегулированными или сломанными деталями.

• **Перед запуском проверьте наличие утечки бензина.** После открытия топливного крана прислушайтесь к запаху топлива. Если вы чувствуете запах, НЕ запускайте двигатель.

● **Выхлоп угарного газа.** Работающий двигатель выделяет угарный газ, ядовитый газ, который может вас убить. Вы НЕ МОЖЕТЕ почувствовать его, увидеть или попробовать на вкус. Если во время использования вы почувствуете тошноту, головокружение или слабость, НЕМЕДЛЕННО выключите двигатель и выйдите на свежий воздух. Обратитесь к врачу. Возможно, у вас отравление угарным газом.

• **Другие опасности выхлопных газов.** Этот продукт содержит или выделяет химические вещества, вызывающие рак, врожденные дефекты или другие нарушения репродуктивной функции. Избегайте вдыхания выхлопных газов.

● **Курение/искры.** Никогда не курите рядом с работающей машиной и никогда не работайте вблизи источников искр или пламени.

● **Горячий глушитель.** Никогда не прикасайтесь к горячему глушителю или горячему выпускному коллектору. Детали выхлопной системы и двигателя могут быть очень горячими и обжечь вас.

● **Движущиеся части машины.** Держите руки, ноги и одежду подальше от приводных ремней, режущего диска и других движущихся частей. Никогда не снимайте приводной ремень или защиту во время работы агрегата. Контакт с ремнем или вращающимися зубьями может привести к травме.

● **Заправка.** НЕ ЗАПРАВЛЯЙТЕ двигатель топливом, пока он не остынет не менее 30 минут.

● **Неисправность во время работы.** Всегда заглушайте машину, если возникает необычный шум или вибрация.

● **Вибрация.** Ежедневное чрезмерное воздействие вибрации машины может привести к повреждению кровеносных сосудов или нервов.

● **Регулировка/ремонт.** Всегда выключайте машину и вынимайте свечу зажигания или провод свечи зажигания перед работой на машине, чтобы предотвратить случайный запуск.

● **Засор механизма:** если машина засорилась, остановите двигатель и отсоедините провод свечи зажигания, прежде чем пытаться устранить засорение в машине. Прекратите все работы, выключите измельчитель пней, отсоедините провод зажигания и убедитесь, что двигатель выключен и остыл, прежде чем выполнять любую диагностику или ремонт.

Безопасность - после использования

● **Охладите двигатель перед хранением.** Перед хранением дайте двигателю остыть не менее пяти минут. Горячий двигатель может стать причиной пожара.

● **Перекрыть подачу топлива.** Убедитесь, что запорный клапан подачи бензина находится в положении ВЫКЛ.

● **Предотвращение случайного запуска.** Когда машина не используется, извлеките ключ из стартера (двигатели с электрическим запуском) и поместите в безопасное место или выньте свечу зажигания, чтобы предотвратить запуск в месте хранения или неподготовленным персоналом.

● **Место хранения.** Храните в сухом месте вдали от источников тепла, открытого огня, искр или контрольных ламп, таких как водонагреватели, обогреватели помещений, печи, сушилки для белья или другие газовые приборы, ДАЖЕ ЕСЛИ бензобак пуст. Остатки бензина могут воспламениться.

● **Регулярно производите запуск.** Раз в четыре недели проводите запуск двигателя, чтобы высушить влагу, скапливающуюся внутри. Если у вас нет такой возможности, подготовьте машину к длительному хранению.

Безопасность — осмотр/техническое обслуживание

Регулярно проверяйте и обслуживайте машину и при необходимости ремонтируйте ее, чтобы поддерживать ее в безопасном рабочем состоянии:

● **Выключите двигатель.** Всегда выключайте двигатель и вынимайте свечу зажигания или провод свечи зажигания перед обслуживанием машины, чтобы предотвратить случайный запуск.

● **Замените защитные элементы.** Убедитесь, что все ограждения и щитки установлены на место после обслуживания машины.

● **Ожоги.** Не прикасайтесь к горячему глушителю. Глушитель будет горячим, даже если устройство остановлено. Перед обслуживанием дайте устройству остыть.

● **Запасные части.** Если деталь нуждается в замене, используйте только те детали, которые соответствуют спецификациям производителя. Замена деталей, не соответствующих спецификациям, может привести к угрозе безопасности или плохой работе и аннулированию гарантии.

Специальная информация по технике безопасности при работе со статическим электричеством

Статическое электричество и заправка бензином:
Статическое электричество может возникнуть от незаземленных бензобаков или контейнеров, от протекающего бензина и от лиц, несущих статический электрический заряд

Статическое электричество во многих случаях приводило к взрывному воспламенению паров бензина, которые присутствовали во время заправки топливом, что приводило к серьезным ожогам находящихся поблизости людей. Чтобы избежать статического электричества во время заправки, необходимо выполнить определенные шаги до и во время процесса заправки, чтобы свести к минимуму и безопасно рассеять накопление статического заряда.

Наполнение канистр на АЗС:

- Используйте канистру для заполнения бака машины. Никогда не заправляйте бензобак непосредственно из топливораздаточного насоса заправочной станции- бак не заземлен, а высокая скорость подачи бензина из топливного насоса может вызвать накопление статического электричества. Используйте сертифицированную тару для перекачки бензина в бак машины.
- Используйте канистру из металла или токопроводящего пластика. Он будет легче рассеивать заряд на землю.
- Наполняйте канистру на земле. Никогда не заполняйте канистру, когда она находится внутри автомобиля, прицепа, багажника или кузова пикапа. ВСЕГДА ставьте на землю для заполнения.
- Перед запуском коснитесь заземленного металлического предмета. Перед началом процесса заправки обязательно снимите статический заряд с тела, прикоснувшись к заземленному металлическому предмету на безопасном расстоянии от источников топлива.
- Держите сопло заправочного пистолета в контакте с контейнером. Во время заправки на АЗС. Не используйте устройство блокировки курка на пистолете.

О статическом электричестве и заправке топливом

Многие обычные предметы могут накапливать и сохранять статический электрический заряд. Предметы из непроводящих материалов (например, пластик) легко накапливают и сохраняют статический электрический заряд, как и предметы из проводящих материалов (например, металл, вода), если они не заземлены. Статический электрический заряд на объекте, таком как человеческое тело или пластиковый топливный бак/контейнер, может достигать нескольких тысяч вольт!

Статическая электрическая искра может возникнуть, если статический электрический заряд, хранящийся на объекте, «перескакивает» на другой, менее заряженный объект. Такая искра может воспламенить невидимые пары бензина, присутствующие во время заправки.

Типичные источники опасности статического электричества при заправке топливом

Следующие объекты могут накапливать статический электрический заряд и вызывать искру в типичных ситуациях заправки топливом:

- Незаземленные резервуары/контейнеры. Любой незаземленный топливный бак или контейнер может накапливать статический электрический заряд в результате контакта с другими предметами или трения при транспортировке. Это статическое электричество может разрядиться в виде искры на заземленный заправочный пистолет, поскольку сопло пистолета сначала подносится близко к баку/контейнеру в начале процесса заправки.
- Поступающий бензин. Большинство людей не знают, что бензин накапливает статический электрический заряд при протекании по шлангу или трубе. Затем этот заряд передается и накапливается в заполняемой канистре или контейнере. Общее количество накопленного заряда зависит от количества бензина, закачанного в канистру, скорости, с которой он закачивается, а также от того, заземлена ли канистра/контейнер. Если во время заправки в топливном баке или канистре накапливается достаточный статический электрический заряд, канистра/контейнер может разрядить искру на заземленное сопло заправочного пистолета бензоколонки.
- Лица. Человек, который заправляет канистру, может нести на своем теле статический электрический заряд, обычно возникающий в результате контакта с автомобильным сиденьем или электроникой. Статическое электричество может разрядиться в виде искры между рукой этого человека и соплом пистолета, либо горлышком топливного бака.

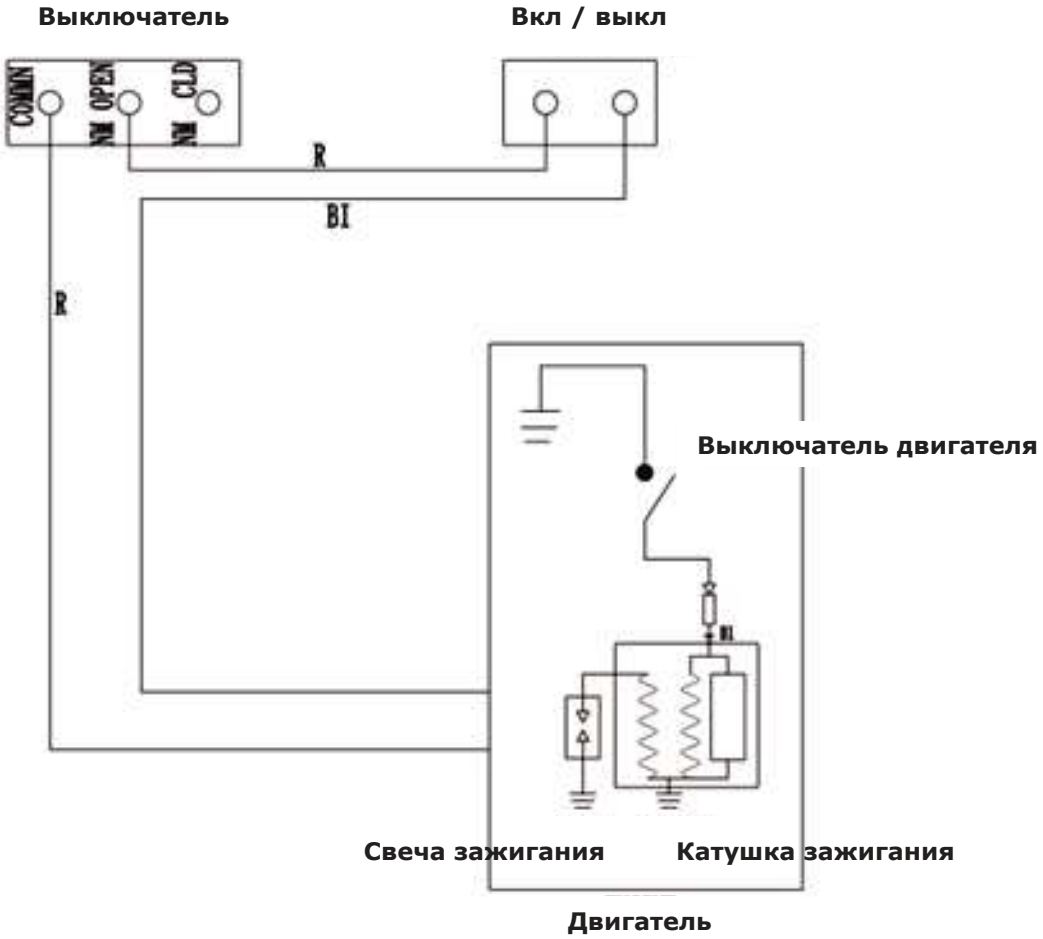

Комбинационный выключатель

W	White	Br	Brown
G	Green	Lg	Light Gren
R	Red	Y	Yellow
Bu	Blue	Bl	Black

	IG	E	FS	G
OFF	○	○	○	○
ON				

Транспортировка

Измельчитель пней предназначен для перевозки в фургоне или небольшом прицепе. Машина оборудована рукоятками, которые используются как для подъема машины, так и для ее закрепления ремнями. Эта машина весит приблизительно 110 кг, и ее следует поднимать только с помощью подходящего оборудования или достаточного количества людей, работающих в команде.

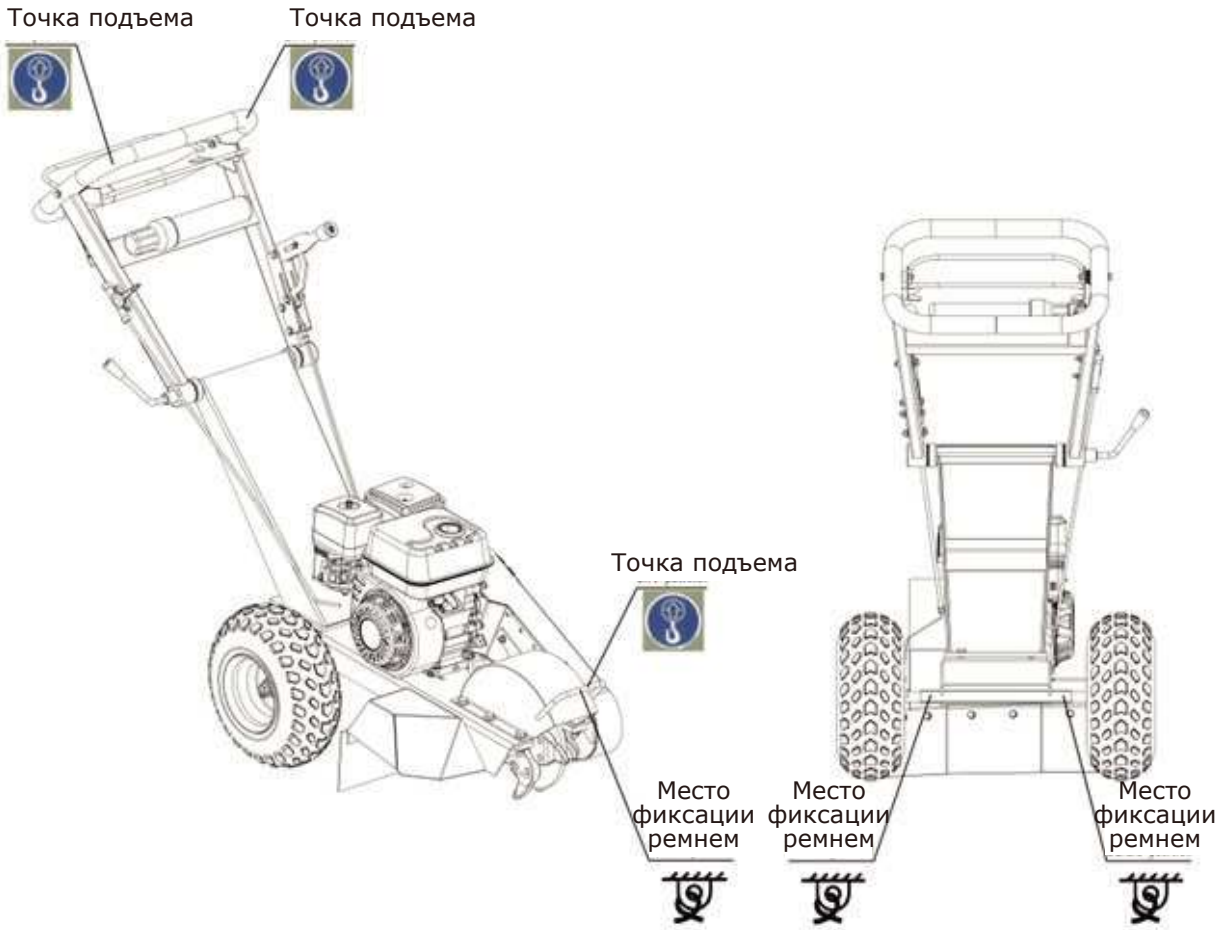

Примечание:
Поднимите машину за указанную на табличке точку подъема.
При транспортировке на большие расстояния привяжите машину в указанных местах, для лучшей фиксации.
Водитель, производящий, транспортировку оборудования обязан знать правила перевозки и соответствующие нормативные акты.

Деталировка

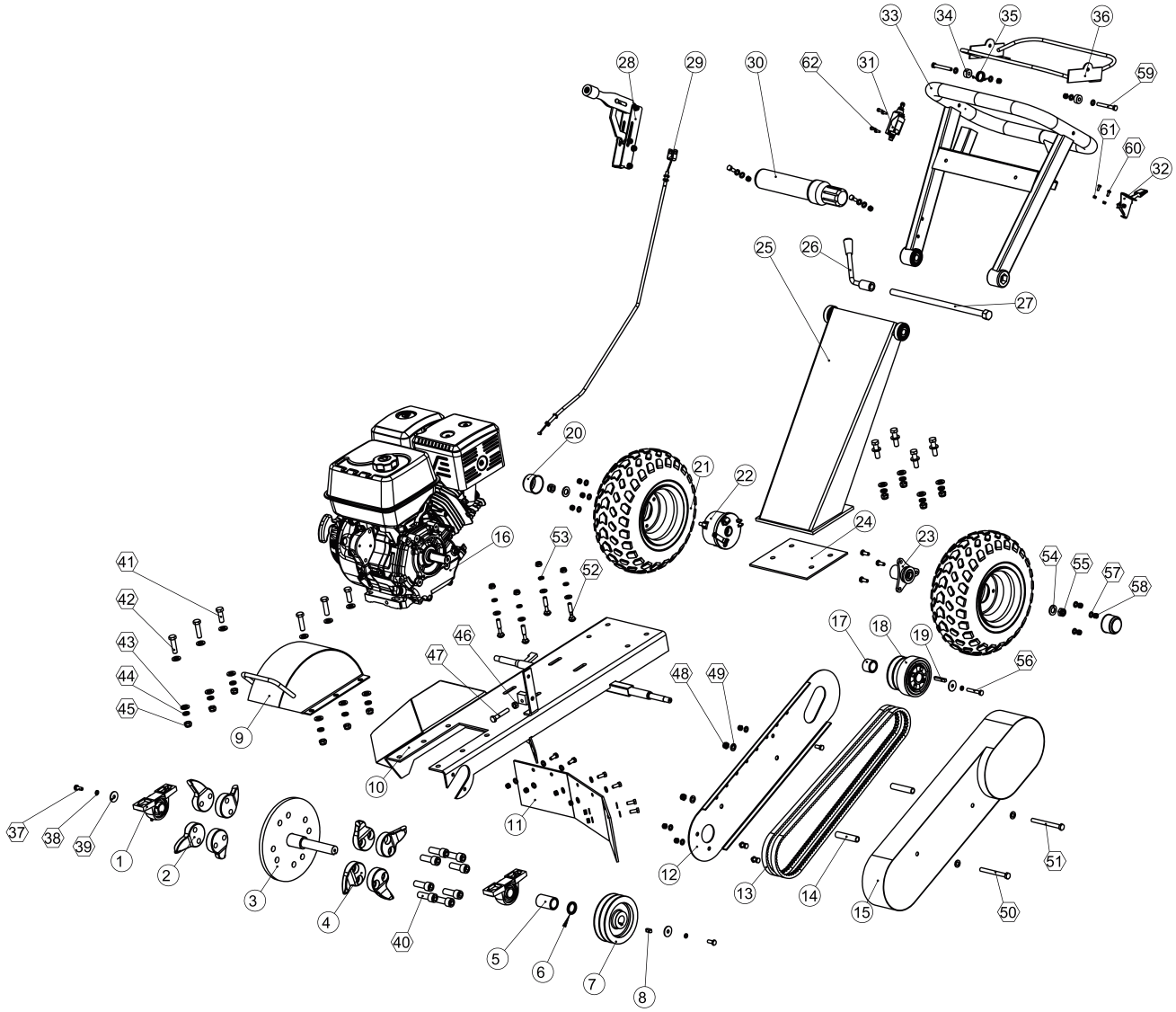

Parts List

№	Наименование	Кол-во	№	Наименование	Кол-во
1	Подшипник	2	34	Пружина	2
2	Зуб правый	4	35	Пружина натяжителя	1
3	Режущий диск	1	36	Рычаг	1
4	Зуб левый	4	37	Болт	1
5	Втулка оси левая	1	38	Шайба	1
6	Стопорное кольцо	1	39	Шестигранный болт M8x20	16
7	Шкив	1	40	Пружинная шайба 8	4
8	Шпонка	1	41	Стопорное кольцо	3
9	Кожух режущего диска	1	42	Болт с внутренним шестигранником	8
10	Рама	1	43	M16x45	2
11	Резиновая перегородка	1	44	Шестигранный болт M12x35	8
12	Внутренний кожух ремня	1	45	Шестигранный болт M12x45	20
13	Ремень	2	46	Шайба 12	10
14	Фиксирующая втулка болта	2	47	Пружинная шайба 12	10
15	Кожух ременной передачи	1	48	Шестигранная гайка M12	1
16	Двигатель	1	49	Шестигранная гайка M10	1
17	Втулка коленчатого вала	1	50	Шестигранный болт M10x60	6
18	Центробежное сцепление	1	51	Шестигранная стопорная гайка M10	8
19	Шпонка коленчатого вала	1	52	Шайба 10	1
20	Колпачок колеса	2	53	Шестигранный болт M10x100	1
21	колесо	2	54	Шестигранный болт M10x100	4
22	Барабанн тормоза	1	55	Болт M10x50	4
23	фланец	1	56	Пружинная шайба 10	2
24	Резиновая прокладка	1	57	Шайба 14	2
25	Кожух в сборе	1	58	Шестигранная стопорная гайка M14	1
26	Рычаг	1	59	Шестигранный болт M8x50	31
27	Шестигранный болт M16x360	1	60	Шайба 8	19
28	Рукоятка тормоза	1	61	Шестигранная стопорная гайка M8	2
29	Трос тормоза	1	62	Шестигранный болт M8x65	2
30	Контейнер для инструкции	1	63	Шестигранный болт M5x12	2
31	Выключатель	1	64	Шестигранная стопорная гайка M5	4
32	Рычаг дроссельной заслонки	1	65	Болт с вн. шестигранником M5x12	2
33	Handrail	1		Компенсационная шайба	

Политика ограниченной гарантии

Уважаемый клиент:
Измельчитель пней, который вы только что приобрели, изготовлен из лучших материалов и с высочайшим мастерством. Используйте этот продукт правильно и наслаждайтесь преимуществами его высокой производительности. Покупая наш продукт, вы проявляете стремление к качеству и долговечности. Как и любое механическое оборудование, этот агрегат требует должного ухода. Относитесь к этому устройству как к высококачественному оборудованию. Небрежное и неправильное обращение может ухудшить его работу.
Внимательно прочтите инструкции и поймите принцип работы перед использованием продукта. Всегда обращайтесь в нашу службу поддержки перед выполнением каких-либо работ по обслуживанию или гарантии, поскольку некоторые услуги, выполняемые сторонами, отличными от наших утвержденных сервисных центров, могут привести к аннулированию настоящей гарантии. Настоящая ограниченная гарантия заменяет любые другие гарантии, выраженные или подразумеваемые, письменные или устные, и мы не берем на себя никакой другой ответственности, кроме той, которая выражена в рамках данной ограниченной гарантии.

	Личное использование	**Коммерческое использование**
Сварные детали		
	2 года с момента покупки	2 года с момента покупки
	Изнашиваемые детали	
	В дополнение к обычной гарантии мы даем гарантию на некоторые изнашиваемые детали из-за дефектов материала или изготовления в течение 30 дней с даты покупки пользователем. К элементам с нормальным износом, на которые распространяется эта гарантия, относятся: шины, ремни, масленки, подшипники, зубья, болты, муфты, переключатели, провода, кабели. Гарантия не распространяется на регулярное техническое обслуживание, такое как смазочные материалы, регулировка сцепления, настройка.	
Двигатель		
	Гарантия на двигатель распространяется в соответствии с положениями и условиями, изложенными в гарантии производителя двигателя, содержащейся в данном документе, и является исключительной ответственностью производителя двигателя. Ограниченная гарантия не распространяется на обычное техническое обслуживание двигателя, такое как замена свечей зажигания, замена масла, воздушных фильтров, регулировка, очистка топливной системы и засорение из-за отложений.	

«Личное использование» означает использование потребителем в личных жилых домах. «Коммерческое использование» означает любое другое использование, включая, помимо прочего, использование в коммерческих целях, для получения дохода или в целях сдачи в аренду или при покупке для бизнеса.
Эта ограниченная гарантия распространяется на первоначального покупателя оборудования (подтверждение покупки в виде квитанции является обязанностью покупателя), не подлежит передаче другому лицу и распространяется на детали и работу. Детали будут заменены или отремонтированы бесплатно, за исключением случаев, когда оборудование выходит из строя из-за отсутствия надлежащего обслуживания. Если какой-либо детали больше нет в наличии, ее можно заменить аналогичной деталью той же функции. Любое неправильное использование, злоупотребление, изменение или неправильная установка или эксплуатация аннулируют гарантию. Решение о замене или ремонте детали остается за нами. Мы не предоставляем замену комплектных изделий из-за дефектных деталей. Любые расходы, понесенные в связи с заменой или ремонтом элементов за пределами нашего утвержденного предприятия, являются обязанностью покупателя и не покрываются гарантией. Транспортные расходы до и из сервисного центра и/или вызовы сервисных служб ложатся на клиента.
Эта ограниченная гарантия специально исключает следующее: отказ замены деталей из-за повреждений, вызванных несчастным случаем, пожаром, наводнением, ураганом, стихийными бедствиями, применениями, не одобренными нами в письменной форме, коррозией, вызванной химическими веществами, использованием запасных частей, не соответствующих спецификациям производителя, повреждениями, связанными с грызунами и /или заражение насекомыми и повреждения, вызванные вандализмом.
Дополнительные исключения: потеря времени работы, неудобство, потеря дохода или невозможность использования, включая любые подразумеваемые гарантии товарного состояния или пригодности для конкретного использования.
Кроме того, внешнее энергетическое оборудование нуждается в периодических запчастях и обслуживании для хорошей работы, и эта ограниченная гарантия не распространяется на случаи, когда нормальная эксплуатация исчерпала срок службы компонента или двигателя.
Настоящая ограниченная гарантия не распространяется на любые телесные повреждения или ущерб окружающему имуществу, вызванные выходом из строя какой-либо детали, неправильным использованием или невозможностью использования продукта. Изменение продукта, включая функции безопасности, аннулирует настоящую ограниченную гарантию.
Ремонт или замена деталей не продлевает гарантийный срок. Эта ограниченная гарантия дает вам определенные юридические права. Вы также можете иметь другие права, которые зависят от штата.
Пожалуйста, имейте при себе номер модели, артикул и серийный номер, прежде чем обращаться по гарантии или делать запрос.

ZIMANI

Импортер: ООО «ЛР-Авто» Россия, Московская область, 86-й км МКАД, ТЦ «Планета Железяка»