ZIMANI

РУКОВОДСТВО ПОЛЬЗОВАТЕЛЯ

ПО ОБСЛУЖИВАНИЮ И ЭКСПЛУАТАЦИИ

ИЗМЕЛЬЧИТЕЛЯ ДРЕВЕСИНЫ

НА КОЛЕСНОМ ШАССИ

ZimAni CH25C / CH22C



ВНИМАНИЕ! ПЕРЕД НАЧАЛОМ ЭКСПЛУАТАЦИИ НЕОБХОДИМО ВНИМАТЕЛЬНО ИЗУЧИТЬ ДАННОЕ РУКОВОДСТВО ПОЛЬЗОВАТЕЛЯ. ОБРАТИТЕ ОСОБОЕ ВНИМАНИЕ НА ПРАВИЛА ТЕХНИКИ БЕЗОПАСНОСТИ.

СОДЕРЖАНИЕ

1. Правила техники безопасности

1.1 Обучение оператора стр. 3
1.2 Средства индивидуальной защиты стр. 3
1.3 Перед началом эксплуатации измельчителя стр. 3
1.4 Подготовка к возможным экстренным и чрезвычайным ситуациям стр. 3
1.5 Ежедневное техническое обслуживание стр. 4
1.6 Посторонние люди, дети и необученный персонал стр. 4
1.7 Заправка топливом стр. 4
1.8 Подготовка измельчителя стр. 4
1.9 Обращение с измельчителем стр. 4
1.10 Движущиеся механизмы стр. 5
1.11 Выключение двигателя стр. 5
1.12 Рабочее место стр. 5
1.13 Ограничения по включению и управлению стр. 5
1.14 Правила техники безопасности при работе с подающими вальцами стр. 5
1.15 Осмотр измельчителя стр. 6
1.16 Правила техники безопасности при буксировке стр. 7
1.17 Правила техники безопасности при обращении с аккумуляторной батареей стр. 7

2. Сборка измельчителя

2.1 Установка разгрузочного желоба стр. 8
2.2 Установка дышла прицепа стр. 8
2.3 Долив моторного масла в двигатель стр. 8
2.4 Проверка и долив гидравлической жидкости стр. 8
2.5 Долив охлаждающей жидкости стр. 9
2.6 Заправка топливом стр. 9
2.7 Основные компоненты и рычаги управления стр. 9

3. Эксплуатация

3.1 Подготовка рабочего места стр. 12
3.2 Подготовка материала к переработке стр. 12
3.3 Подготовка измельчителя стр. 12
3.4 Включение двигателя стр. 12
3.5 Измельчение древесины стр. 13
3.6 Окончание работы стр. 13
3.7 Направление разгрузочного желоба стр. 13
3.8 Гидравлический насос стр. 14
3.9 Домкрат бутылочного типа для подъема подающего вальца стр. 14
3.10 Рукоятка регулировки скорости вращения подающих вальцов стр. 15

4. Ремонт и техническое обслуживание

4.1 График проведения технического обслуживания стр. 15
4.2 Воздушный фильтр стр. 16
4.3 Смазка стр. 17
4.4 Маховик с ножами стр. 17
4.5 Замена или заточка ножей маховика стр. 17
4.6 Замена приводного ремня измельчителя стр. 19

4.7 Гидравлическая система	стр. 19
4.8 Гидравлической фильтр	стр. 20
4.9 Советы по техническому обслуживанию прицепа	стр. 20

1. ПРАВИЛА ТЕХНИКИ БЕЗОПАСНОСТИ

1.1 ОБУЧЕНИЕ ОПЕРАТОРА

(1) До эксплуатации измельчителя допускается только персонал, прошедший обучение по обращению с ним, способам эксплуатации, техническому обслуживанию и технике безопасности. Обучение технике безопасности должно включать в себя оказание первой помощи и действия в чрезвычайной ситуации.

(2) Изучение измельчителя может привести к излишней самонадеянности в обращении с ним и при его эксплуатации. Регулярно просматривайте описание всех процедур в данном руководстве, связанных с измельчителем.

1.2 СРЕДСТВА ИНДИВИДУАЛЬНОЙ ЗАЩИТЫ

Всегда надевайте соответствующие средства индивидуальной защиты и специальную одежду. Соблюдайте приведенные ниже требования к средствам индивидуальной защиты:

(1) Каска, наушники или беруши для ушей, защитная маска или защитные очки.
(2) Длинные волосы следует убирать под сетку для волос или под каску.
(3) Рубашка должна быть плотно прилегающей и заправленной.
(4) Перчатки без манжет. Никогда не надевайте перчатки-рукавицы (с манжетами на запястьях).
(5) Брюки без манжет.
(6) Рабочие ботинки с жестким носком и нескользящей подошвой.

1.3 ПЕРЕД НАЧАЛОМ ЭКСПЛУАТАЦИИ ИЗМЕЛЬЧИТЕЛЯ

(1) Убедитесь, что весь персонал одет в соответствующую одежду и использует средства индивидуальной защиты для предотвращения получения травм.
(2) На рабочем месте постоянно должны находиться как минимум два обученных оператора. Рабочее место - это место, где операторы могут видеть, слышать и среагировать на чрезвычайную ситуацию в течение нескольких секунд.
(3) Запрещено допускать до эксплуатации измельчителя операторов в состоянии алкогольного опьянения или под воздействием других веществ, изменяющих сознание.
(4) Перед началом эксплуатации измельчителя проведите все виды технического обслуживания (ежедневного и периодического).
(5) Проверьте измельчитель на наличие повреждений или чрезмерного износа компонентов.
(6) Осмотрите и подготовьте рабочее место. Выделите зону для необработанной древесины и зону для измельченной древесины.
(7) Подготовьте измельчитель к работе.

1.4 ПОДГОТОВКА К ЭКСТРЕННЫМ И ЧРЕЗВЫЧАЙНЫМ СИТУАЦИЯМ

На рабочем месте необходимо иметь следующее аварийно-спасательное оборудование:
(1) Сертифицированный заряженный огнетушитель.
(2) Рекомендуется использовать емкости для воды и порошковые огнетушители.
(3) Средства связи (например, сотовый телефон, портативную рацию).
(4) Полностью укомплектованная аптечка первой помощи.

1.5 ЕЖЕДНЕВНОЕ ТЕХНИЧЕСКОЕ ОБСЛУЖИВАНИЕ

(1) Ежедневно производите чистку области вокруг двигателя от грязи, масла, древесной стружки и коры. Удаляйте загрязнения и скопившиеся масло, смазку и другие легковоспламеняющиеся материалы вокруг силового агрегата и подшипников.
(2) Гидравлическое давление в системе сохраняется после выключения двигателя. Всегда проверяйте рычаги управления гидравлической системой и сбрасывайте давление перед проведением технического обслуживания.
(3) Все рекомендуемые точки смазки должны быть смазаны (см. раздел «График технического обслуживания»).
(4) Уровни гидравлической жидкости, моторного масла, топлива и охлаждающей жидкости радиатора всегда должны соответствовать рекомендуемому значению, а также масла и жидкости не должны содержать какие-либо загрязнения.

1.6 ПОСТОРОННИЕ ЛЮДИ, ДЕТИ И НЕОБУЧЕННЫЙ ПЕРСОНАЛ

(1) Запрещено допускать до управления измельчителем детей или посторонних людей. Также запрещено допускать игры детей рядом с измельчителем во время его эксплуатации.
(2) Весь персонал, находящийся вблизи рабочей зоны, должен быть одет в защитную одежду и средства индивидуальной защиты.
(3) Перед началом эксплуатации измельчителя убедитесь, что весь необученный персонал находится на безопасном расстоянии от него. Перед началом работы предупредите всех людей, находящихся рядом с измельчителем.

1.7 ЗАПРАВКА ТОПЛИВОМ

(1) Перед заправкой топливом выключите двигатель и дайте ему остыть.
(2) Топливо и его пары легко воспламеняются и взрывоопасны. Не производите заправку топливом вблизи источников искр и открытого огня. Запрещено курить при заправке.
(3) Для хранения топлива используйте только сертифицированные канистры.
(4) Никогда не перевозите на измельчителе легковоспламеняющиеся жидкости.

1.8 ПОДГОТОВКА ИЗМЕЛЬЧИТЕЛЯ

(1) Соблюдайте безопасное расстояние от открытых инженерных сетей (например, газовых, водопроводных, телефонных и электрических).
(2) Всегда устанавливайте измельчитель на ровную и твердую поверхность, а также параллельно поверхности земли. Запрещено устанавливать измельчитель на неустойчивом грунте или наклонной поверхности.
(3) Не допускайте работу измельчителя с выключенным сцеплением в течение 2-3 минут и более. Это может привести к повреждению выжимного подшипника сцепления.
(4) Установите тормозные башмаки с обеих сторон колес для предотвращения неожиданного перемещения измельчителя во время работы, если прицеп не прицеплен к тягово-сцепному устройству транспортного средства.
(5) Производите эксплуатацию измельчителя только в хорошо освещенном и проветриваемом помещении.

1.9 ОБРАЩЕНИЕ С ИЗМЕЛЬЧИТЕЛЕМ

(1) Запрещено забираться, сидеть, стоять или лежать на измельчителе при его эксплуатации.
(2) Соблюдайте меры предосторожностей при работе вблизи измельчителя. Следите за соблюдением баланса тела все время.

1.10 ДВИЖУЩИЕСЯ МЕХАНИЗМЫ

(1) Во время работы следите за соблюдением безопасного расстояния до всех движущихся механизмов.
(2) Попадание предметов или частей тела в движущиеся механизмы может привести к порезам или их раздавливанию. Никогда не прикасайтесь к движущимся механизмам, пока не будет выключен двигатель и все механизмы полностью не остановятся. При проведении технического обслуживания измельчителя обязательно включайте блокировку.

1.11 ВЫКЛЮЧЕНИЕ ДВИГАТЕЛЯ

(1) Всегда извлекайте ключ из замка зажигания и блокируйте панель управления двигателем во время перерыва в работе (см. «Процедуру блокировки»).
(2) Компоненты измельчителя остаются горячими после выключения. Перед проведением технического обслуживания дайте им остыть в течение 15-20 минут.
(3) Если измельчитель установлен на тягово-сцепном устройстве транспортного средства, убедитесь, что сцепное устройство надежно закреплено, а предохранительные цепи закреплены надлежащим образом.
(4) При необходимости оставить измельчитель без присмотра обязательно установите тормозные башмаки с обеих сторон колес.
(5) Чтобы свести к минимуму риск распространения пожара, паркуйте измельчитель на расстоянии не менее 15 м от другого оборудования.
(6) После каждого использования убирайте загрязнения и остатки древесины с измельчителя.

1.12 РАБОЧЕЕ МЕСТО

(1) На рабочем месте должны находиться как минимум два обученных оператора. Никогда не оставляйте одного оператора на рабочем месте.
(2) Посторонние предметы должны быть удалены из рабочей зоны.
(3) Измельчитель должен быть установлен в безопасном месте (например, без линий электропередачи), в хорошо освещенном и проветриваемом помещении.
(4) Все посторонние люди должны находиться на безопасном расстоянии от измельчителя, а рабочая зона огорожена конусами или веревкой.

1.13 ОГРАНИЧЕНИЯ ПО ВКЛЮЧЕНИЮ И УПРАВЛЕНИЮ

(1) Несанкционированное включение или эксплуатация измельчителя может привести к серьезным последствиям, поэтому включение двигателя может производиться только квалифицированным оператором. Перед отгрузкой измельчителя со склада завода-изготовителя были заданы параметры, относящиеся к системе управления. Если пользователю необходимо внести изменения в их настройку, то это должно производиться специально обученным персоналом в авторизованном сервисном центре, которые войдут в интерфейс настройки с помощью пароля и затем внесут изменения. Таким образом, установленные разрешения не могут быть произвольно предоставлены неквалифицированному персоналу, чтобы избежать серьезных последствий из-за неправильной настройки параметров.
(2) Когда пусковой выключатель двигателя находится в выключенном состоянии, источник питания также находится в выключенном состоянии. После выключения и отсоединения пускового выключателя двигатель не может быть включен. Перед проведением технического обслуживания и ремонта оборудования убедитесь, что ключ был извлечен из замка зажигания. Настройка параметров управления должна выполняться обученным и квалифицированным персоналом, который с помощью пароля переходят на страницу настроек для их изменения.

1.14 ПРАВИЛА ТЕХНИКИ БЕЗОПАСНОСТИ ПРИ РАБОТЕ С ПОДАЮЩИМИ ВАЛЬЦАМИ

(1) Подающие вальцы могут стать причиной получения серьезных травм или летального исхода. Держите руки, ноги и одежду подальше от подающих вальцов и ножей маховика.

(2) Никогда не забирайтесь на лоток и в загрузочный бункер во время работы измельчителя.
(3) Следите за балансом тела. Всегда сохраняйте равновесие и устойчивую опору.
(4) Запрещено перевозить пассажиров на измельчителе.
(5) Перед началом эксплуатации измельчителя всегда надевайте средства защиты глаз, лица и органов слуха.
(6) При подаче материала всегда стойте сбоку от загрузочного бункера и быстро отпускайте подаваемую древесину.
(7) При осмотре или обслуживании подающих вальцов закрепите верхний валец в поднятом положении с помощью стопорного штифта, если это применимо.

1.15 ОСМОТР ИЗМЕЛЬЧИТЕЛЯ

(1) Следите за чистотой измельчителя и удаляйте загрязнения с двигателя, глушителя, корпуса измельчителя, загрузочного бункера и разгрузочного желоба.
(2) Все предохранительные устройства и органы управления (например, предохранительные тросы) должны находиться в исправном состоянии и работать должным образом.
(3) Все защитные кожухи должны быть установлены на местах и находиться в хорошем состоянии.
(4) Кабели аккумуляторной батареи, электропроводка и соединения должны быть в хорошем состоянии и не иметь трещин и повреждений.
(5) Соединения топливных и масляных трубопроводов должны быть надежно закреплены, и не должно быть никаких признаков утечек жидкостей. Трубки и шланги должны быть в хорошем состоянии.
(6) Крышки заливной горловины и сливные пробки должны быть плотно затянуты на своих местах.
(7) Защелки и крепления капота должны быть на месте.
(8) Компоненты, детали и петли не должны быть сломанными и иметь трещины.
(9) Крепежные детали (например, болты, гайки, штифты) должны быть установлены на местах и затянуты.
(10) Все шины накачаны в соответствии со спецификацией производителя.
(11) Все предупреждающие наклейки и надписи должны быть чистыми и разборчивыми. Если нет, замените все отсутствующие или поврежденные наклейки.
(12) Руководство пользователя должно находиться в хорошем состоянии.
(13) Убедитесь, что аварийный выключатель работает правильно, в противном случае запрещено производить эксплуатацию измельчителя. Способ проверки: установите рычаг управления подающих вальцов в положение «подачи», нажмите на рычаг аварийной остановки, расположенный вдоль края лотка, и подающие вальцы должны остановиться. Нажмите на рычаг аварийной остановки и возобновится работа подающих вальцов.
(14) Каждые 4-12 часов работы проверяйте, правильно ли затянуты и смазаны подшипники подающих вальцов, гидромоторов и подшипники вала маховика.
(15) Каждые 4-8 часов работы проверяйте остроту режущего ножа и момент затяжки его крепежных болтов.

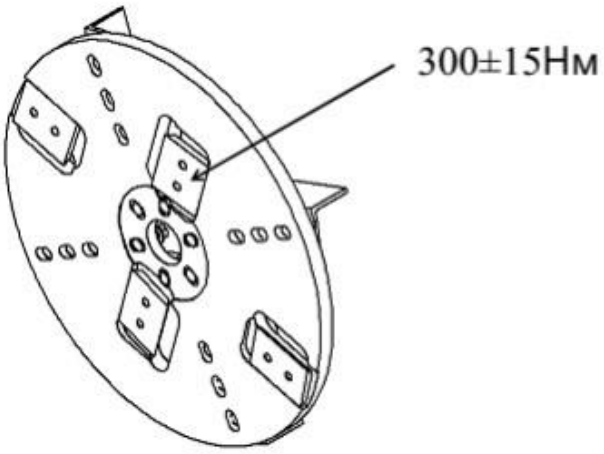

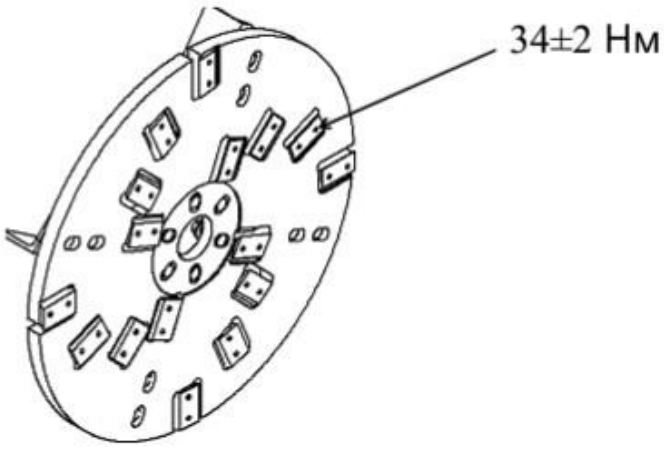

1.16 ПРАВИЛА ТЕХНИКИ БЕЗОПАСНОСТИ ПРИ БУКСИРОВКЕ

(1) Перед буксировкой установите и зафиксируйте разгрузочный желоб над тягово-сцепным устройством.

(2) Вставьте предохранительный штифт и зафиксируйте шплинтом и установите ручку тормоза в положение блокировки, если это применимо.

(3) Подсоедините предохранительные цепи тягово-сцепного устройства. Затяните болты крепления дышла прицепа.

(4) Не превышайте максимальную скорость буксировки, указанную на боковине шины. Накачивайте шины в соответствии со спецификациями производителя, указанными на боковине шины.

(5) Оптимальная эффективность буксировки может быть достигнута при сохранении горизонтального положения дышла прицепа.

(6) Периодически проверяйте затяжку болтов крепления колес.

(7) Во время буксировки убедитесь, что опора дышла и задняя опора (если применимо) на прицепе находятся в поднятом положении. Перед использованием установите опору дышла на ровную поверхность и закрепите ее в вертикальном положении.

(8) Запрещено перевозить пассажиров на измельчителе.

(9) При необходимости отключите подачу топлива при буксировке.

(10) Законы о буксировке могут отличаться в разных странах/регионах. Рекомендуется обратиться к правилам дорожного движения для получения информации о любых специальных правилах, касающихся буксировки, и ознакомиться с законами страны/региона, через которые вы проезжаете.

1.17 ПРАВИЛА ТЕХНИКИ БЕЗОПАСНОСТИ ПРИ ОБРАЩЕНИИ С АККУМУЛЯТОРНОЙ БАТАРЕЕЙ

(1) Неправильное использование аккумуляторной батареи и уход за ней в моделях с электростартером могут привести к получению серьезных травм или материальному ущербу. Всегда соблюдайте следующие меры предосторожностей.

(2) Опасность отравления! Опасность получения серьезных ожогов. Аккумуляторная батарея содержит серную кислоту. Избегайте попадания на кожу, в глаза или на одежду. Храните в недоступном для детей месте.

- При наружном контакте: немедленно промойте большим количеством воды.
- При внутреннем контакте: пейте большое количество воды или молока. Затем пейте магнезиальное молоко, взбитое яйцо или растительное масло. Немедленно обратитесь к врачу.
- При попадании в глаза: немедленно промойте водой в течение 15 минут. Немедленно обратитесь к врачу.

(3) Аккумуляторная батарея выделяет взрывоопасные газы. Храните аккумуляторную батарею вдали от источников искр, пламени. Запрещено курить. Производите зарядку аккумуляторной батареи в хорошо вентилируемом помещении. При работе вблизи аккумуляторной батареи всегда надевайте защитные очки.

(4) Аккумуляторная батарея содержит токсичные вещества. Не допускайте повреждение корпуса аккумуляторной батареи. Если корпус разбит или поврежден, избегайте контакта с содержимым аккумуляторной батареи.

(5) Нейтрализуйте разлитую кислоту раствором пищевой соды и воды. Утилизируйте поврежденную или отработанную аккумуляторную батарею надлежащим образом. Проконсультируйтесь с местными властями о надлежащих методах утилизации.

(6) Не допускайте короткого замыкания аккумуляторной батареи. Это может привести к сильному задымлению и возгоранию.

(7) Перед началом работы с электрическими проводами или компонентами электрической системы сначала отсоедините отрицательный (минусовой) кабель от клеммы аккумуляторной батареи. Затем отсоедините положительный кабель. При последующем подключении кабелей аккумуляторной батареи производите его в обратном порядке.

2. СБОРКА ИЗМЕЛЬЧИТЕЛЯ

ВНИМАНИЕ!

Перед осмотром или обслуживанием любой части измельчителя отключите источник питания, отключите гидравлическую систему, извлеките ключ из замка зажигания и убедитесь, что все движущиеся механизмы полностью остановились.

ВНИМАНИЕ!

Если в измельчитель упали какие-либо болты или гайки, обязательно извлеките их перед включением двигателя и началом работы. Удалите предметы из отсека измельчения, сняв сетку разгрузочного желоба.

2.1 УСТАНОВКА РАЗГРУЗОЧНОГО ЖЕЛОБА

(1) Установите разгрузочный желоб на фланец, расположенный на раме измельчителя.

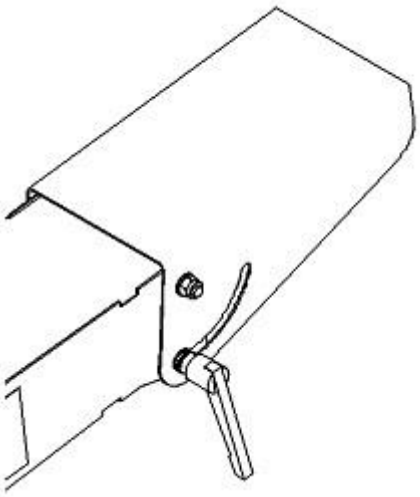

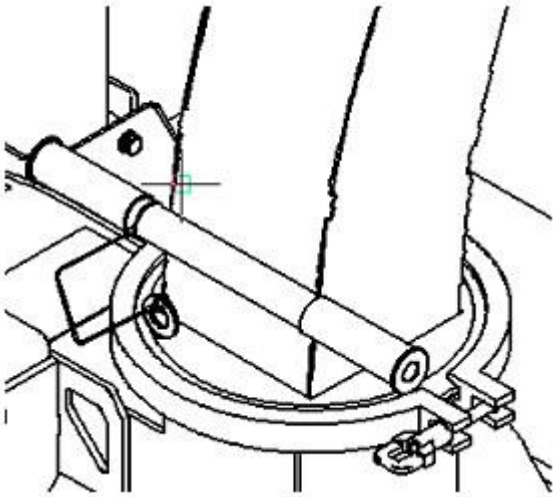

(2) Установите хомут и плотно затяните гайку.

2.2 УСТАНОВКА ДЫШЛА ПРИЦЕПА

(1) Задвиньте направляющие дышла в пазы рамы до совмещения отверстий крепления.

(2) Установите два болта в отверстия рамы и дышла для их крепления и зафиксируйте с помощью шайб и гаек. Затяните с рекомендованным усилием.

(3) Проверьте, что опора дышла и цепи безопасности правильно установлены.

2.3 ДОБАВЛЕНИЕ МОТОРНОГО МАСЛА В ДВИГАТЕЛЬ

Проверьте уровень моторного масла. При необходимости долейте рекомендованное масло в картер двигателя до нужного уровня в соответствии с рекомендациями, указанными в руководстве по эксплуатации двигателя.

2.4 ПРОВЕРКА И ДОЛИВ ГИДРАВЛИЧЕСКОЙ ЖИДКОСТИ

Гидравлическая жидкость приводит в движение подающие вальцы. Измельчитель поставляется с залитой гидравлической жидкостью для прохождения тестирования на заводе. Однако перед началом эксплуатации проверьте уровень гидравлической жидкости и при необходимости долейте ее.

Для работы гидравлического насоса требуется гидравлическая жидкость премиум-класса, содержащая высококачественные ингибиторы коррозии, окисления и пенообразования. Рекомендуется использовать высококачественное минеральное масло для гидравлических систем от ISO VG32 до ISO VG68.

2.5 ДОЛИВ ОХЛАЖДАЮЩЕЙ ЖИДКОСТИ

Перед включением дизельного двигателя проверьте уровень охлаждающей жидкости. Во время работы следите за тем, чтобы уровень охлаждающей жидкости находился между отметками «полный» и «низкий». При необходимости долейте охлаждающую жидкость. Дополнительную информацию по охлаждающей жидкости смотрите в руководстве по эксплуатации двигателя.

2.6 ЗАПРАВКА ТОПЛИВОМ

Используйте только те виды топлива, которые рекомендованы в руководстве по эксплуатации вашего двигателя. Чтобы залить топливо:

(1) Заглушите двигатель и дождитесь, пока все механизмы перестанут вращаться. Извлеките ключ из замка зажигания. Дайте двигателю и глушителю остыть в течение не менее трех минут.

(2) Очистите область вокруг крышки заливной горловины топливного бака и снимите крышку.

(3) Используя чистую воронку, заполните топливный бак так, чтобы уровень топлива был на 12 мм ниже нижней части заливной горловины, чтобы обеспечить пространство для расширения топлива. Установите крышку заливной горловины топливного бака и закрутите ее, вытрите пролитое топливо.



ВНИМАНИЕ!

Бензин и дизельное топливо легко воспламеняются, а их пары взрывоопасны. Для предотвращения получения травм или повреждения имущества:

Храните топливо только в сертифицированных канистрах, в хорошо проветриваемых помещениях, вдали от источников искр и пламени. Рекомендуется использовать канистру объемом не более 9 л с горлышком для заливки топлива. Запрещено производить заправку топливом при горячем или работающем двигателе, так как пролитое топливо может воспламениться при соприкосновении с горячими компонентами. Не производите включение двигателя вблизи разлитого топлива. Никогда не используйте топливо в качестве чистящего средства. НЕ СМЕШИВАЙТЕ МАСЛО С ТОПЛИВОМ.

2.7 ОСНОВНЫЕ КОМПОНЕНТЫ И РЫЧАГИ УПРАВЛЕНИЯ

Понимание принципа работы Вашего измельчителя поможет достичь самых лучших результатов при его эксплуатации. Далее показаны и описаны основные компоненты и рычаги управления измельчителя.

ОБРАТИТЕСЬ К РУКОВОДСТВУ ПОЛЬЗОВАТЕЛЯ ПО ЭКСПЛУАТАЦИИ ДВИГАТЕЛЯ для получения информации по двигателю.

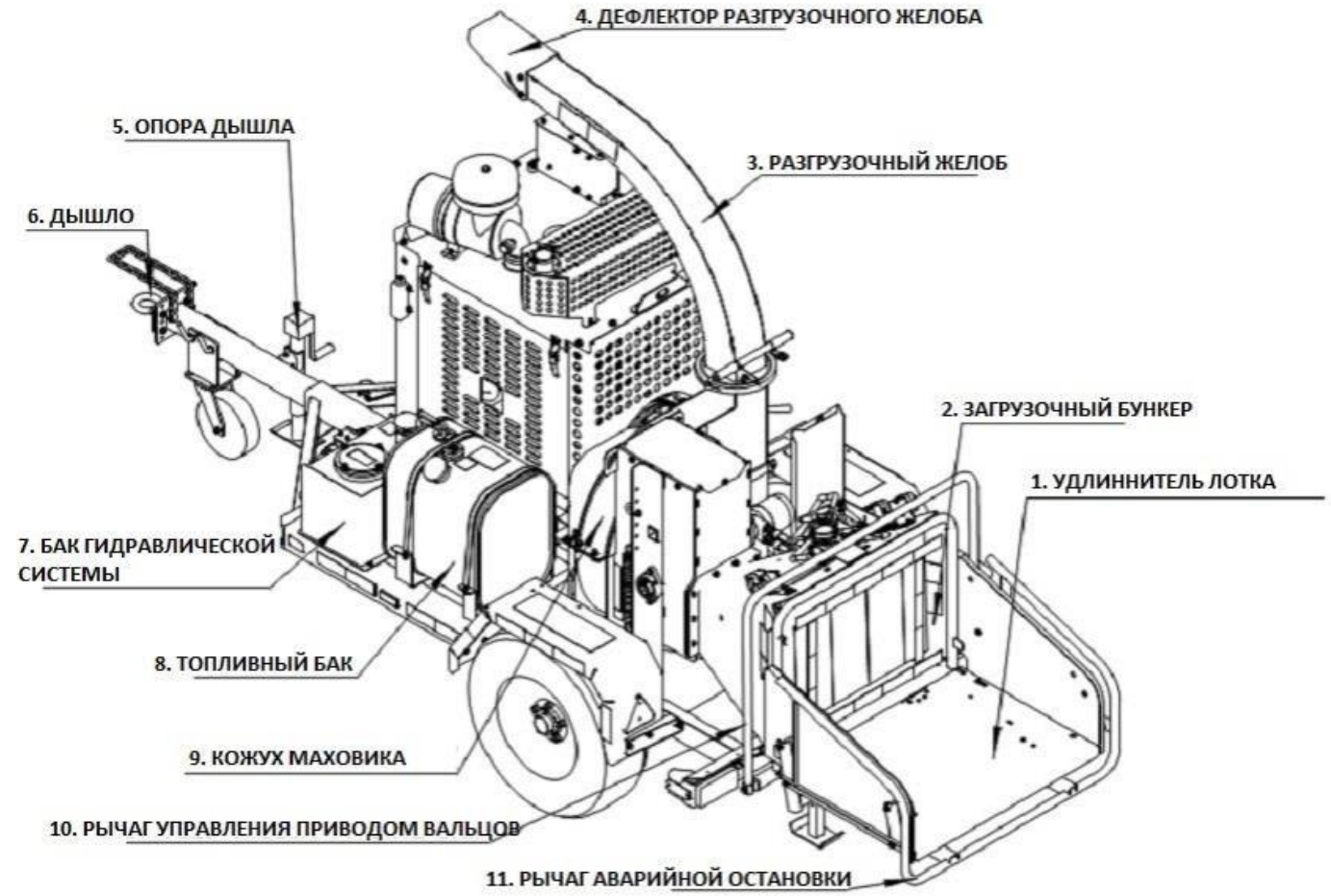
4. ДЕФЛЕКТОР РАЗГРУЗОЧНОГО ЖЕЛОБА
5. ОПОРА ДЫШЛА
3. РАЗГРУЗОЧНЫЙ ЖЕЛОБ
6. ДЫШЛО
2. ЗАГРУЗОЧНЫЙ БУНКЕР
1. УДЛИННИТЕЛЬ ЛОТКА
7. БАК ГИДРАВЛИЧЕСКОЙ СИСТЕМЫ
8. ТОПЛИВНЫЙ БАК
9. КОЖУХ МАХОВИКА
10. РЫЧАГ УПРАВЛЕНИЯ ПРИВОДОМ ВАЛЬЦОВ
11. РЫЧАГ АВАРИЙНОЙ ОСТАНОВКИ

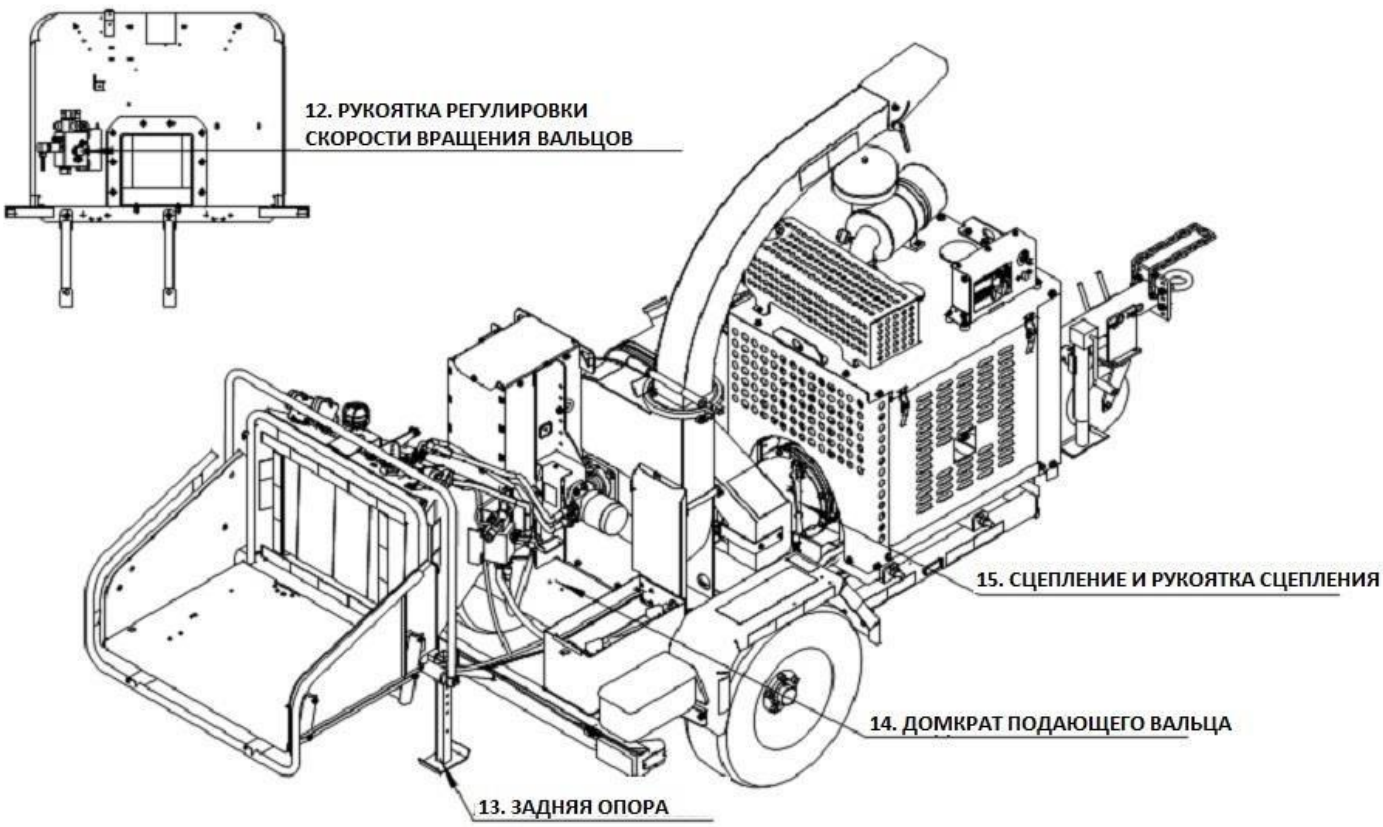
12. РУКОЯТКА РЕГУЛИРОВКИ СКОРОСТИ ВРАЩЕНИЯ ВАЛЬЦОВ
15. СЦЕПЛЕНИЕ И РУКОЯТКА СЦЕПЛЕНИЯ
14. ДОМКРАТ ПОДАЮЩЕГО ВАЛЬЦА
13. ЗАДНЯЯ ОПОРА

(1) УДЛИННИТЕЛЬ ЛОТКА: загрузочный бункер оснащен складывающимся лотком. Перед буксировкой измельчителя поднимите лоток в вертикальное положение. Закрепите его с помощью крепежа, расположенного в верхней части лотка.
(2) ЗАГРУЗОЧНЫЙ БУНКЕР: материал, подлежащий измельчению, подается в загрузочный бункер через подающие вальцы к ножам измельчителя.
(3) РАЗГРУЗОЧНЫЙ ЖЕЛОБ: направляет выброс измельченного материала в горизонтальном направлении. Разгрузочный желоб может поворачиваться на 360° в горизонтальной плоскости. Ослабьте гайку на один оборот и попытайтесь повернуть желоб. Если желоб не вращается свободно, то ослабьте гайку еще на 1/2 оборота до тех пор, пока желоб не начнет вращаться свободно. Поворачивайте разгрузочный желоб до тех пор, пока дефлектор не окажется в нужном положении. Полностью затяните гайку.
(4) ДЕФЛЕКТОР РАЗГРУЗОЧНОГО ЖЕЛОБА: направляет поток материала по вертикали. Отрегулируйте положение дефлектора, повернув рукоятку, расположенную сбоку. Поверните рукоятку против часовой стрелки, чтобы ослабить фиксацию дефлектора. Установите дефлектор в нужное положение. Поверните рукоятку по часовой стрелке для его фиксации.
(5) ОПОРА ДЫШЛА: используется для регулировки высоты дышла. Опора всегда должна находиться в поднятом положении и не касаться земли при перемещении измельчителя. Для установки опоры опустите ее на ровную твердую поверхность.
(6) ДЫШЛО: при буксировке измельчителя всегда используйте предохранительные цепи. Во время буксировки используются предохранительные цепи, предотвращающие полное отделение измельчителя от буксируемого транспортного средства в случае отсоединения дышла прицепа измельчителя от тягово-сцепного устройства буксируемого транспортного средства. Проденьте предохранительные цепи под дышлом и подсоедините к буксируемому транспортному средству.
(7) ГИДРАВЛИЧЕСКИЙ БАК: снимите крышку, чтобы заполнить бак.
(8) ТОПЛИВНЫЙ БАК снимите крышку, чтобы заполнить бак.
(9) КОЖУХ МАХОВИКА: приподнимается вверх для доступа к маховику.
(10) РЫЧАГ УПРАВЛЕНИЯ ПОДАЮЩИМИ ВАЛЬЦАМИ: для включения привода подающих вальцов переместите рычаг управления. Схема работы рычага управления при перемещении от передней части к задней: реверс, подача, стоп, реверс.
(11) РЫЧАГ АВАРИЙНОЙ ОСТАНОВКИ: нажмите на рычаг аварийной остановки в случае аварийной ситуации, и вращение вальцов прекратится. Снова нажмите на рычаг аварийной остановки для возобновления вращения вальцов.
(12) РУКОЯТКА РЕГУЛИРОВКИ СКОРОСТИ ВРАЩЕНИЯ ВАЛЬЦОВ: управляет скоростью вращения вальцов. Позволяет оператору лучше контролировать подачу материала в измельчитель. Вращение рукоятки по часовой стрелке уменьшает скорость вращения подающих вальцов. Вращение рукоятки против часовой стрелки приводит к увеличению скорость вращения подающих вальцов.
(13) ЗАДНЯЯ ОПОРА: предотвращает опрокидывание измельчителя при отсоединении дышла от тягово-сцепного устройства буксируемого транспортного средства. При движении опора всегда должна быть в поднятом положении и не касаться земли. Для установки опоры опустите ее на ровную твердую поверхность.
(14) ДОМКРАТ ПОДЪЕМА ПОДАЮЩЕГО ВАЛЬЦА: используется для подъема подающего вальца. Подающий валец можно поднимать для осмотра и обслуживания измельчителя, а также для очистки засоренного маховика.
(15) СЦЕПЛЕНИЕ И РУКОЯТКА СЦЕПЛЕНИЯ: используются для включения и отключения передачи крутящего момента к маховику измельчителя.

3. ЭКСПЛУАТАЦИЯ ИЗМЕЛЬЧИТЕЛЯ

Подготовка является залогом безопасной и эффективной эксплуатации измельчителя. Оператор должен соблюдать все меры предосторожности и правила техники безопасности, надевать соответствующую рабочую одежду, подготовить измельчитель к работе и понимать процесс измельчения древесины, описанный в данном руководстве. Однако перед каждым началом работы необходимо проверить, настроить и подготовить три важные зоны: рабочее место, материал и измельчитель.

3.1 ПОДГОТОВКА РАБОЧЕГО МЕСТА

(1) Уберите предметы, содержащие металл, камни и т.д., которые могут повредить измельчитель.
(2) Уберите все предметы, о которые может споткнуться или запутаться оператор.
(3) Убедитесь, что в рабочей зоне нет линий электропередач и других коммуникаций.
(4) Убедитесь, что помещение хорошо освещено и проветривается (при работе внутри помещения).
(5) Обеспечьте достаточное пространство для работы.
(6) Выделите место для складирования щепы и измельченной древесины.
(7) Проложите свободную дорожку для перемещения обрабатываемого материала.
(8) Убедитесь, что рабочее место оснащено оборудованием для чрезвычайных или аварийных ситуаций.
(9) На рабочем месте всегда должны находиться два обученных оператора, одетых в специальную одежду.

3.2 ПОДГОТОВКА МАТЕРИАЛА К ПЕРЕРАБОТКЕ

(1) Обрежьте передний конец ветки под углом. Это облегчит открывание подающих вальцов и подачу.
(2) Нарежьте древесину на куски, достаточные для безопасной подачи в измельчитель, для предотвращения попадания рук оператора загрузочный бункер. Сучья, подаваемые в бункер измельчителя, должны быть не более 25 см (22 см) в диаметре (в зависимости от модели).
(3) Нарежьте древесину на части таким образом, чтобы оператор мог их легко поднимать без опасности получения травм.
(4) Измельчитель предназначен для обработки чистой древесины. На ветках и стволах не должно быть мусора, грязи или каких-либо предметов, которые могут повредить компоненты измельчителя.

3.3 ПОДГОТОВКА ИЗМЕЛЬЧИТЕЛЯ

Перед началом работы измельчитель необходимо установить на ровную поверхность и зафиксировать таким образом, чтобы он не перемещался. Измельчитель можно установить на поверхности двумя способами: прицепить к тягово-сцепному устройству транспортного средства или установить отдельно с помощью опор.
Когда измельчитель прицеплен к тягово-сцепному устройству транспортного средства:
(1) Транспортное средство должно обладать соответствующей массой для удержания измельчителя.
(2) Расположите транспортное средство и измельчитель на ровной поверхности.
(3) Транспортное средство должно быть полностью остановлено с включенным стояночным тормозом.
(4) В транспортном средстве не должно быть водителя при эксплуатации измельчителя.
(5) Дышло измельчителя должно быть надежно закреплено на тягово-сцепном устройстве транспортного средства с помощью установленных штифтов и шплинтов.
(6) Подсоедините к транспортному средству предохранительные цепи и тросы. Необходимо использовать две цепи. Цепи должны быть одинаковой длины и надлежащим образом закреплены на транспортном средстве. Цепь должна быть пропущена через дышло таким образом, чтобы оператор мог поворачивать транспортное средство и цепь при этом не касалась земли.
(7) Подсоедините электрические провода и проверьте исправность задних фонарей и указателей поворота.
(8) Измельчитель должен находиться в горизонтальном положении параллельно земле.

3.4 ВКЛЮЧЕНИЕ ДВИГАТЕЛЯ

(1) Установите рычаг управления подающими вальцами в положение «стоп».
(2) Установите все гидравлические клапаны в нейтральное положение.
(3) Включите двигатель, подождите 1 минуту и включите сцепление, переместив рукоятку сцепления по направлению к двигателю на 2-3 секунды, затем отведите рукоятку сцепления от двигателя, отключив сцепление. Подождите, пока двигатель восстановит скорость вращения коленчатого вала, затем повторите включение привода еще 2 раза, пока маховик не начнет вращаться на полных оборотах. Затем полностью включите сцепление. Дайте двигателю прогреться в соответствии с инструкцией по эксплуатации двигателя, пока работа двигателя не стабилизируется.
(4) Дайте двигателю прогреться.

(5) Установите рычаг управления подающими вальцами в положение «подачи». В этом положении материал подается через вальцы к ножам.

3.5 ИЗМЕЛЬЧЕНИЕ ДРЕВЕСИНЫ

Когда вы готовы загрузить ветку в измельчитель, установите рычаг ручной регулировки подачи топлива в положение максимальной скорости вращения коленчатого вала двигателя, а рычаг управления подающими вальцами в положение «подачи».

ПРИМЕЧАНИЕ: На рабочем месте постоянно должны находиться как минимум два обученных оператора. Рабочее место - это место, где операторы могут видеть, слышать и среагировать на чрезвычайную ситуацию в течение нескольких секунд.

Загрузка материала:

(1) Возьмите из кучи древесины ветку, которая будет достаточно легкой для удобного маневрирования. Держите спину прямо и производите подъем опираясь на ноги. Срезанный конец ветки должен быть направлен в сторону загрузочного бункера.

(2) Вставьте ветку в загрузочный бункер, следя за тем, чтобы ваши руки не попадали в область загрузочного бункера. Когда вы почувствуете, что ветка вытягивается из рук, отпустите ее и дайте ей пройти через подающие вальцы.

ПРИМЕЧАНИЕ: для безопасной подачи более коротких заготовок, когда более длинный материал уже находится между подающими вальцами, установите рычаг регулировки скорости вращения вальцов в положение «стоп». Положите более короткий материал поверх более длинного (не заходя в загрузочный бункер!), затем верните рычаг регулировки скорости вращения назад в положение «подачи» и снова начните процесс измельчения.

(3) Быстро повернитесь и отвернитесь от загрузочного бункера. Продолжайте двигаться по заданной траектории.

(4) Во время процесса подачи следите за датчиками, стоя сбоку от измельчителя.

(5) Проверьте разгрузочный желоб и убедитесь, что щепа выгружается под правильным углом. При необходимости отрегулируйте разгрузочный желоб.

ПРИМЕЧАНИЕ: оператор обязан следить за тем, чтобы посторонние лица не приближались к месту проведения работ.

3.6 ОКОНЧАНИЕ РАБОТЫ

(1) Установите рычаг регулировки скорости вращения вальцов в положение «стоп».

(2) Переведите рычаг регулировки подачи топлива в положение низкой скорости вращения коленчатого вала двигателя.

(3) Когда двигатель начнет работать на низкой скорости вращения коленчатого вала, выключите сцепление.

(4) Выключите зажигание, повернув ключ.

(5) После выключения двигателя возможно возгорание, поэтому оператор должен наблюдать и проверять оборудование в течение 15-20 минут после выключения, чтобы убедиться в полном охлаждении измельчителя.

3.7 НАПРАВЛЕНИЕ РАЗГРУЗОЧНОГО ЖЕЛОБА

Разгрузочный желоб может поворачиваться на 360° и фиксироваться в различных положениях с помощью зажимного хомута. Дефлектор разгрузочного желоба определяет высоту и расстояние выгрузки измельченного материала.

(1) Отрегулируйте положение разгрузочного желоба, повернув гайку зажимного хомута. Ослабьте гайку на один оборот и попытайтесь повернуть желоб. Если желоб не вращается свободно, то ослабьте гайку еще на 1/2 оборота до тех пор, пока желоб не начнет вращаться свободно. Поворачивайте разгрузочный желоб до тех пор, пока дефлектор не окажется в нужном положении. Полностью затяните гайку.

(2) Отрегулируйте положение дефлектора, повернув рукоятку, расположенную сбоку. Поверните рукоятку против часовой стрелки, чтобы ослабить фиксацию дефлектора. Установите дефлектор в нужное положение. Поверните рукоятку по часовой стрелке для его фиксации.

3.8 ГИДРАВЛИЧЕСКИЙ НАСОС

Данный измельчитель оснащен гидравлическим насосом, который контролирует частоту вращения маховика и регулирует скорость вращения подающий вальцов.

Когда частота вращения маховика становится слишком низкой, подающие вальцы автоматически останавливаются, позволяя маховику набрать обороты и обработать материал.

Когда маховик вернется на заданную частоту вращения, подающие вальцы автоматически включатся снова.

Функция повторной попытки: если подающие вальцы заблокированы, гидромотор на мгновение изменит направление движения подающих вальцов, чтобы устранить препятствие. Затем гидромотор включит вращение подающих вальцов и снова начнется подача материала.

Если этот цикл продолжится, извлеките или переставьте обрабатываемый материал вручную.

Не забывайте часто затачивать ножи, чтобы обеспечить плавную подачу материала.

ВНИМАНИЕ!

Зазоры датчиков вращения маховика и рычага регулировки скорости вращения вальцов должны быть установлены правильно, иначе измельчитель не будет работать. Установите зазор 3-4 миллиметра. При правильной установке зазора датчик будет мигать при каждом повороте маховика измельчителя.

3.9 ДОМКРАТ БУТЫЛОЧНОГО ТИПА ДЛЯ ПОДЪЕМА ПОДАЮЩЕГО ВАЛЬЦА

Домкрат подающего вальца используется для поднятия этого вальца в случае заклинивания измельчаемого материала между вальцами. Домкрат поднимает подающий валец и снимает натяжение измельчаемого материала.

ВНИМАНИЕ!

Обязательно дождитесь полной остановки всех вращающихся механизмов прежде, чем производить подъем подающего вальца.

ДЛЯ ПОДЪЕМА ПОДАЮЩЕГО ВАЛЬЦА:

(1) Поверните краник по часовой стрелке, чтобы включить подачу масла в домкрат.

(2) Как только домкрат будет включен, с помощью рычага накачайте домкрат так, чтобы поднять подающий валец подъемной пяткой домкрата.

(3) Зафиксируйте положение с помощью предохранительного штифта и шплинта.

(4) Как только подающий валец будет очищен от материалов, снимите предохранительный штифт и шплинт.

(5) Поверните краник против часовой стрелки, чтобы слить масло и опустить подающий валец.

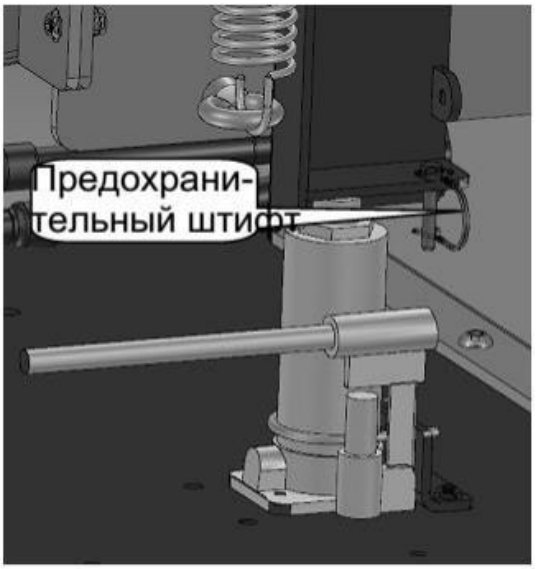

① Ослабьте гайку.
② Поверните черный барашек.
③ Закрутите гайку по окончании регулировки.

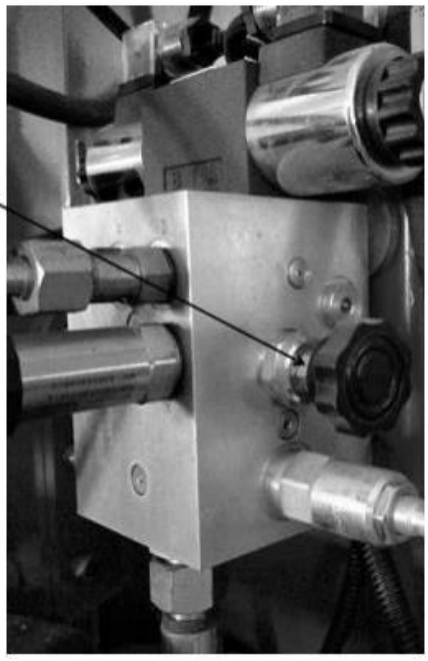

3.10 РУКОЯТКА РЕГУЛИРОВКИ СКОРОСТИ ВРАЩЕНИЯ ПОДАЮЩИХ ВАЛЬЦОВ

(1) Рукоятка регулировки скорости вращения подающих вальцов используется для регулировки скорости вращения подающих вальцов, что позволяет оператору лучше контролировать подачу материала в измельчитель.

(2) Для оптимального измельчения рекомендуется, чтобы подающие вальцы работали с большей скоростью для мелких веток и с меньшей - для крупных.

4. РЕМОНТ И ТЕХНИЧЕСКОЕ ОБСЛУЖИВАНИЕ

4.1 ГРАФИК ПРОВЕДЕНИЯ ТЕХНИЧЕСКОГО ОБСЛУЖИВАНИЯ

Необходимо проверить пункты, перечисленные в данном графике технического обслуживания, и, при необходимости, предпринять действия по их ремонту. Этот график предназначен для измельчителей, эксплуатирующихся в нормальных условиях. Если измельчитель работает в неблагоприятных или тяжелых условиях, то может потребоваться более частая проверка и техническое обслуживание оборудования. Дополнительную информацию по техническому обслуживанию двигателя и устранению неполадок смотрите в руководстве по эксплуатации двигателя.

ГРАФИК ПЕРИОДИЧЕСКОГО ТЕХНИЧЕСКОГО ОБСЛУЖИВАНИЯ						
		ПЕРИОДИЧНОСТЬ				
КОМПОНЕНТ	**ПРОЦЕДУРА**	**ПОСЛЕ КАЖДОЙ ЭКСПЛУАТАЦИИ**	**КАЖДЫЕ 8 Ч РАБОТЫ**	**КАЖДЫЕ 30 Ч РАБОТЫ**	**КАЖДЫЕ 200 Ч РАБОТЫ**	**КАЖДЫЕ 400 Ч РАБОТЫ**
Измельчитель	Визуальный осмотр	X	X			
Измельчитель	Чистка		X			
Крепеж (за исключением болтов крепления ножей)	Проверка момента затяжки ②				X	
Удлинитель лотка	Извлечение и проверка наличия трещин вокруг отверстий крепления болтов. замена при обнаружении.				X	
Давление накачки колес, крепление колес	Проверка		X			
Ступичные подшипники колес	Проверка и переуплотнение смазкой					X
Топливо	Проверка/заправка, см. руководство по двигателю	X				
Моторное масло	Проверка/долив, см. руководство по двигателю	X	X			
Охлаждающая жидкость	Проверка/долив, см. руководство по двигателю	X	X			
Воздухоочиститель	Проверка и чистка①		X			
Воздушный фильтр двигателя	Проверка и чистка①		X			
Решетка радиатора	Снимите решетку и продуйте сжатым воздухом		X			

Сцепление	Регулировка и смазка в соответствии с инструкцией завода-изготовителя					
Ножи маховика	Проверка, заточка или замена при ухудшении качества измельчения②		X			
Болты крепления ножей маховика	Проверка при проверке ножей, замена при износе или повреждении. Затяните с рекомендованным усилием②		X			
Маховик и болты	Проверка при замене ножей, регулировка или замена при износе или повреждении. Затяните с рекомендованным усилием②			X		
Зазор ножа	Регулировка при замене ножей					
Приводной ремень	Проверка состояния, регулировка натяжения, замена при износе②		X	X		
Зубья подающих вальцов	Замена при износе					
Гидравлическая жидкость	Проверка, замена и долив при необходимости③					
Гидравлический фильтр	Замена				X	

① - процедура производится чаще при работе в особенно запыленных условиях.

② - процедура производится чаще при измельчении сухой или загрязненной древесины. Нанесите резьбовой герметик при замене крепежа.

③ - производите замену каждые 2000 ч работы или каждый год.

Как указано в условиях гарантии, невыполнение владельцем периодического технического обслуживания приведет к аннулированию гарантии на измельчитель. Агрессивный и высокоскоростной характер процесса измельчения требует от владельца выполнения вышеуказанного рутинного периодического технического обслуживания. Владелец несет исключительную ответственность за техническое обслуживание и проверку момента затяжки компонентов измельчителя, ножей измельчителя, а также всех внутренних и наружных гаек и болтов. Невыполнение этого требования владельцем является основанием для отказа в гарантии.

4.2 ВОЗДУШНЫЙ ФИЛЬТР

Чистый воздушный фильтр имеет решающее значение для работы измельчителя и срока службы двигателя. Попадание грязи внутрь двигателя может привести к его поломке. За фильтром следует ухаживать и при необходимости заменять его. Как минимум, замена должна производиться каждые 200 часов эксплуатации. Используйте фильтр только соответствующей модели.

Для замены воздушного фильтра:

(1) Проверьте внешнюю поверхность корпуса воздухоочистителя и впускной патрубок на наличие трещин, вмятин или отверстий. Убедитесь, что все места соединения корпуса воздухоочистителя с двигателем плотно прилегают друг к другу. Следы пыли указывают на утечку.

(2) Снимите крышку воздухоочистителя с корпуса. Аккуратно извлеките старый фильтр, чтобы избежать попадания грязи и пыли внутрь чистой стороны корпуса воздухоочистителя и его загрязнения.

(3) Снимите корпус воздухоочистителя и протрите внутреннюю поверхность корпуса и уплотнительную прокладку чистой влажной тканью. Убедитесь, что все скопления затвердевших загрязнений удалены. Протрите все поверхности внутри корпуса.
(4) Осмотрите старый фильтр на наличие признаков проникновения пыли и проблем с уплотнением прокладки. Если вы видите рисунок на чистой стороне фильтра, это свидетельствует о том, что старый фильтр был недостаточно плотно установлен или произошло проникновение пыли. Определите причину и устраните ее, прежде чем устанавливать новый фильтр в корпус.
ПРИМЕЧАНИЕ: прокладка на фильтре является одной из наиболее важных деталей фильтра. Убедитесь, что она обладает высокой сжимаемостью и быстро возвращается на место, когда вы перестаете давить на нее пальцами.
(5) При установке фильтра обратно в корпус воздухоочистителя убедитесь, что он установлен ровно. Если он установлен неровно, то двигатель не будет защищен от грязи и пыли.
(6) Убедитесь, что корпус воздухоочистителя, соединения и воздуховоды (например, хомуты, фланцевые соединения и болты крепления воздухоочистителя) герметичны.

4.3 СМАЗКА

Смазка измельчителя имеет жизненно важное значение для его работы. На измельчителе имеется множество точек смазки. К ним относятся ось колеса, подшипники маховика измельчителя, подшипники подающих вальцов, сцепление, рычаг управления. Смажьте точки смазки, как указано в таблице ниже.
ПРИМЕЧАНИЕ: указанные ниже интервалы технического обслуживания применяются только для нормальных условий эксплуатации. Интервалы - это часы работы, рассчитанные на 8 часов в день, 5 дней в неделю. Если у вас сложные условия эксплуатации, измените указанные интервалы.

ГРАФИК ПРОВЕДЕНИЯ СМАЗКИ				
ОПИСАНИЕ	**КОЛИЧЕСТВО ТОЧЕК СМАЗКИ**	**КАЖДЫЕ 8 Ч РАБОТЫ**	**КАЖДЫЕ 15 Ч РАБОТЫ**	**КАЖДЫЕ 30 Ч РАБОТЫ**
Подшипники маховика измельчителя	2	X		
Подшипники подающих вальцов	2		X	
Рычаг управления	2			X
Сцепление	4	См. руководство по эксплуатации сцепления		

4.4 МАХОВИК С НОЖАМИ

Четыре ножа должны выходить за пределы плоскости маховика измельчителя на 1,5-3 мм. Ножи измельчителя регулируемые и оборотные. Для измельчения можно использовать все заточенные стороны ножей.
Для регулировки:
(1) Поднимите кожух маховика и обнажите его.
(2) Ослабьте три болта крепления ножа к маховику.
(3) Измерьте зазор между режущей кромкой и плоскостью маховика измельчителя.
(4) Отрегулируйте положение внутрь или наружу до желаемого значения, используя прилагаемые регулировочные шайбы.
(5) Затяните болты крепления ножа и возобновите работу.
(6) Если кромка ножа измельчителя повреждена или изношена неравномерно, выверните три болта, удерживающие нож, и используйте одну из трех других кромок. При необходимости замените нож.

4.5 ЗАМЕНА ИЛИ ЗАТОЧКА НОЖЕЙ МАХОВИКА

Ножи измельчителя со временем затупляются, что затрудняет измельчение и создает дополнительную нагрузку на измельчитель. Проверяйте остроту ножей каждые 5-15 часов работы и затачивайте их по мере необходимости. Ножи необходимо затачивать, если:
(1) При подаче материала в измельчитель начинается сильная вибрация.

(2) Стружка выходит неравномерно или имеет волокнистые хвостики, особенно при измельчении зеленых веток.

ВНИМАНИЕ!
Ножи очень острые! Соблюдайте меры предосторожностей для предотвращения получения порезов.

Чтобы снять ножи для заточки, выполните следующую процедуру:
(1) Выверните два крепежных болта крепления кожуха маховика к раме.
(2) Откиньте кожух, чтобы обеспечить доступ к маховику. Измельчитель не будет работать, если кожух открыт. Поверните маховик так, чтобы болты, удерживающие ножи, были максимально доступны. Чтобы снять внутренний нож, откройте кожух, расположенный в верхней части подающего вальца.
(3) Выверните два болта, удерживающие сам нож. Повторите процедуру для всех четырех ножей. Четыре ножа имеют по две режущие кромки, и каждое из них можно использовать по одному разу перед заточкой. Если одна из сторон не использовалась, снимите и переверните нож. Затяните болты с рекомендованным моментом затяжки и закрепите кожух на место.

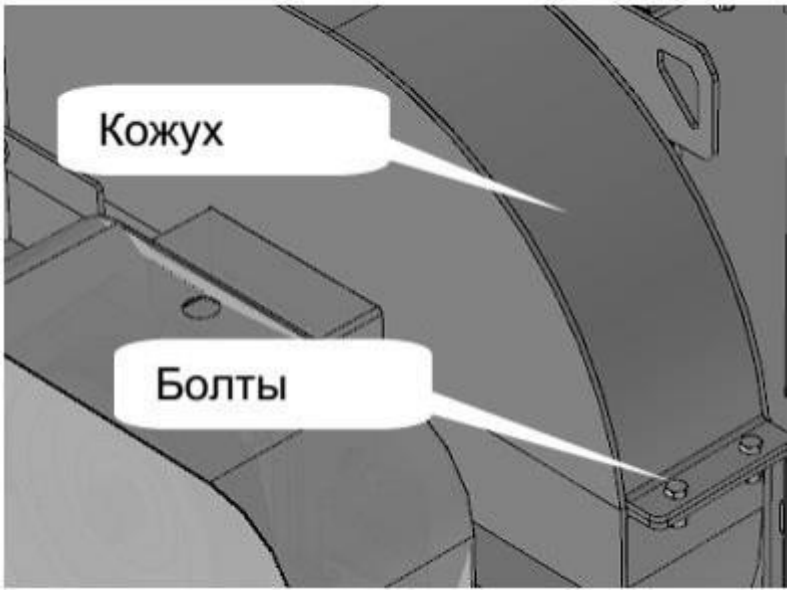

Прежде чем затачивать ножи, проверьте, нет ли серьезных повреждений. Замените нож, если:
(1) Имеются трещины, сколы по углам или зазубрины размером более 3 миллиметров.
(2) Основание режущей кромки изношено или было заточено заново, так что оно больше не выходит за пределы плоскости маховика.
Ножи можно заточить на настольной шлифовальной машине или обратитесь в сервисный центр.
(1) Никогда не затачивайте и не шлифуйте монтажные поверхности ножей. Это приведет к деформации кромки и повреждению ножа, что приведет к снижению качества измельчения.
(2) Производите заточку режущей кромки ножа под углом 45°. Используйте только специальное оборудование для правильной фиксации ножа под нужным углом.
(3) Будьте осторожны при заточке, чтобы нож не перегрелся и не изменил цвет. Иначе это приведет к хрупкости из-за изменения свойств металла.
(4) Производите заточку в течение короткого времени и охлаждайте водой или каким-либо другим видом охлаждающей жидкости.
(5) Удалите равное количество металла с каждого ножа, чтобы сохранить баланс маховика.
(6) Небольшие дефекты, такие как зазубрины и заусенцы на плоской стороне ножа, не повлияют на производительность измельчителя.
(7) Для ножей, которые неоднократно затачивались, убедитесь, что заточенная поверхность выходит за пределы плоскости маховика. Если он не выходит за пределы плоскости маховика, то нож следует заменить.



После завершения заточки установите ножи и затяните болты с соответствующим моментом затяжки. Установите все защитные кожухи и возобновите обработку древесины.

4.6 ЗАМЕНА ПРИВОДНОГО РЕМНЯ

Проверяйте состояние приводного ремня ежегодно или через каждые 25 часов эксплуатации, в зависимости от того, что наступит раньше. Если на ремне имеются трещины, износ или растяжение, замените его. Используйте только оригинальные запасные части.

Для замены приводного ремня:
(1) Снизьте скорость вращения коленчатого вала двигателя и выключите сцепление.
(2) Заглушите двигатель, извлеките ключ из замка зажигания и выполните блокировку измельчителя.
(3) Снимите защитный кожух ременной передачи.
(4) Если требуется замена, то ослабьте гайки двигателя, снимите ремень и замените его на новый.

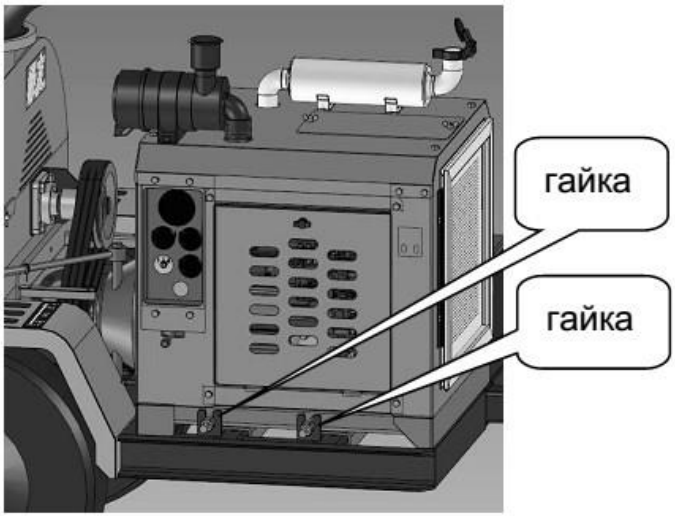

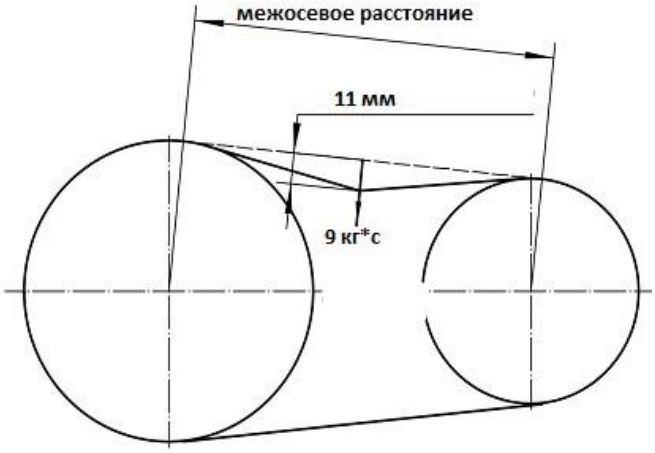

4.7 ГИДРАВЛИЧЕСКАЯ СИСТЕМА

Гидравлическая жидкость приводит в движение подающие вальцы. Ежедневно проверяйте уровень гидравлической жидкости и доливайте по мере необходимости. Гидравлическую жидкость и фильтр следует заменить, а систему промыть, если в жидкость попали посторонние вещества (вода, грязь, жир и т.д.) или если жидкость подвергалась воздействию температур, превышающих максимально рекомендуемые.
Для работы гидравлического насоса требуются гидравлические жидкости премиум-класса, содержащие высококачественные ингибиторы коррозии, окисления и пенообразования. Рекомендуется использовать высококачественное минеральное масло для гидравлических систем ISO VG32-ISO VG68.
В редких случаях полного слива гидравлической жидкости из гидравлической системы необходимо долить ее и удалить из системы все пузырьки воздуха. Для этого:
(1) Очистите все компоненты системы (бак, фитинги и т.д.).
(2) Заполните гидравлический бак.

(3) Включите двигатель и дайте ему поработать на минимальной скорости вращения коленчатого вала двигателя.
(4) По мере удаления воздуха из системы уровень гидравлической жидкости в баке будет снижаться, и в жидкости могут появиться пузырьки. При необходимости долейте жидкость в бак.
(5) Включите вращение подающих вальцов в обоих направлениях в течение нескольких минут, пока не удалится весь оставшийся воздух из системы. При необходимости долейте жидкость в бак.
(6) Заглушите двигатель, проверьте, нет ли утечек гидравлической жидкости, и устраните их, а также проверьте уровень жидкости в баке. При необходимости долейте жидкость. Гидравлический насос готов к работе.

4.8 ГИДРАВЛИЧЕСКИЙ ФИЛЬТР

Производите замену гидравлического фильтра через первые 50 часов работы и каждые 200 часов в дальнейшем.
Чтобы заменить гидравлический фильтр:
(1) Поверните фильтр против часовой стрелки с помощью ключа для снятия фильтра.
(2) Как только крепление фильтра ослабнет, выкрутите его рукой.
(3) Старый фильтр следует утилизировать надлежащим образом.
(4) Смажьте резиновое уплотнение на новом фильтре чистой гидравлической жидкостью.
(5) Установите фильтр на трубку с резьбой. Закручивайте фильтр руками до тех пор, пока он не будет плотно установлен.
(6) С помощью специального ключа для фильтра затяните фильтр еще на ½ оборота.
(7) Проверьте уровень гидравлической жидкости и при необходимости долейте ее.

4.9 СОВЕТЫ ПО ТЕХНИЧЕСКОМУ ОБСЛУЖИВАНИЮ ПРИЦЕПА

(1) Проверяйте момент затяжки колесных болтов каждые 8 часов буксировки.
(2) Проверяйте давление накачки в шинах каждые 8 часов.
(3) Каждые 12 месяцев проверяйте и заправляйте смазкой ступичные подшипники.
(4) При буксировке всегда подсоединяйте предохранительные цепи. Убедитесь, что болты сцепного устройства прицепа затянуты и надежно зафиксированы.

Технические характеристики:

- Мощность: 49 л.с
- Двигатель: дизельный с водяным охлаждением Changchai
- Привод: ременной
- Объем топливного бака: 90 л
- Объем бака для гидравлического масла: 31 л
- Режущие лезвия: 8 двусторонних лезвий
- Режущий диск: Диаметр 780 мм, толщина 30 мм
- Скорость вращения режущего диска: 1600 об/мин
- Гидравлическая система автоматической подачи
- Подающий ролик: Диаметр 385 мм, одинарный горизонтальный
- Подающая горловина: Ширина 870 мм × высота 675 мм
- Подающий стол: Длина 160 см, складной
- Разгрузочный желоб: вращается на 360 градусов
- Конструкция безопасности: кнопка аварийной остановки в верхней части загрузочного бункера.
- Защитные решетки вокруг загрузочного бункера
- Размеры машины: 5070×1730×2360 мм
- Вес: 1450 кг