Модель агрегата: MR 1284H (Трактор садовый 9,19 кВт/12,5 л.с.)
ДВИГАТЕЛЬ LC1P92F-1

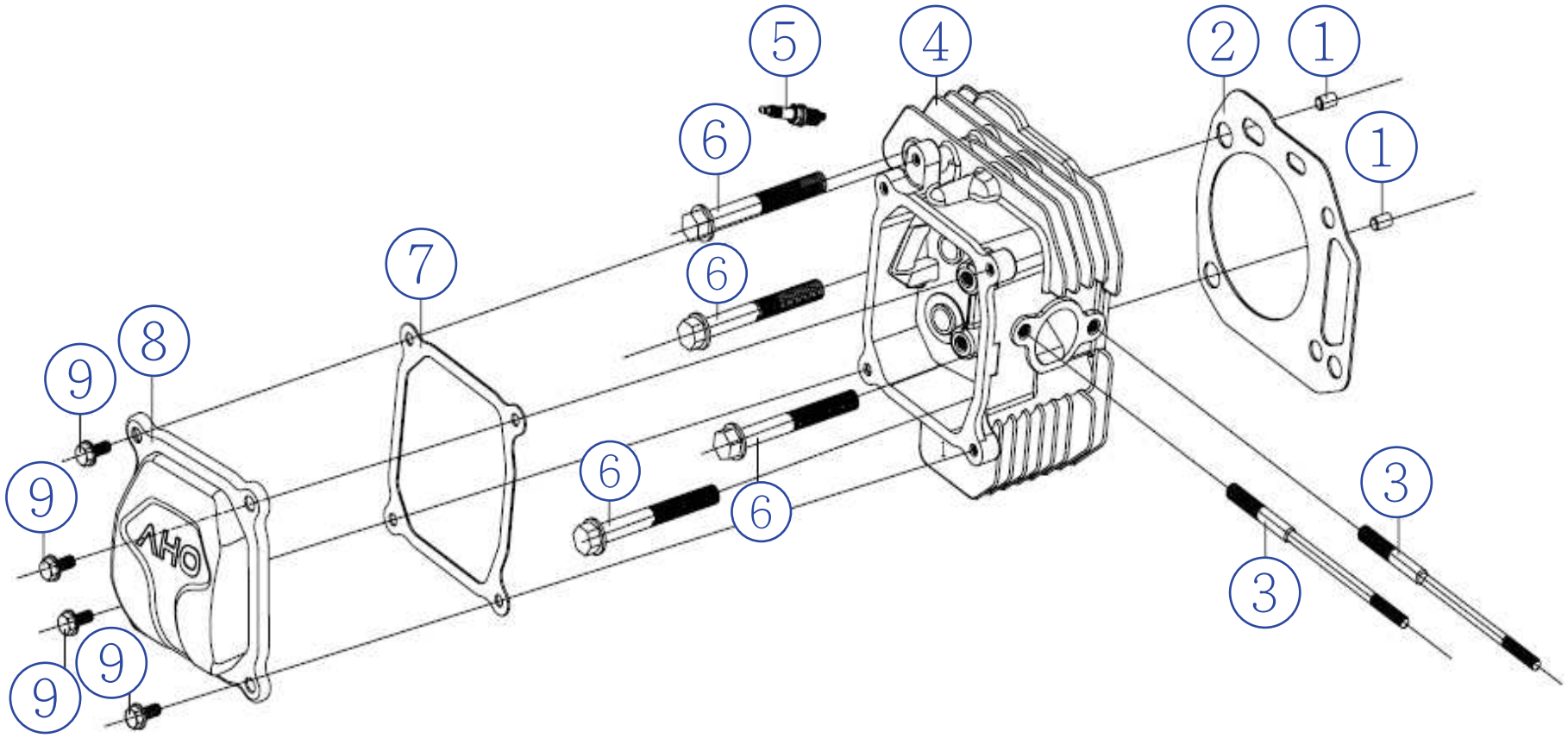

VILLARTEC

Модель агрегата: MR 1284H (Трактор садовый 9,19 кВт/12,5 л.с.)
ДВИГАТЕЛЬ LC1P92F-1

Список запасных частей

№ Поз.	Артикул детали	Наименование	Кол-во
1	380600116-0001	Штифт 12x20	2
2	120150146-0001	Прокладка блока цилиндра	1
3	380180088-0001	Шпилька M6/8x138	2
4	120081128-0001	Головка блока цилиндра	1
5	270960028-0002	Свеча зажигания RC12YC	1
6	380140335-0001	Винт M10x1,25x85	4
7	120250079-0001	Прокладка крышки клапанов	1
8	120230155-0001	Крышка клапанов	1
9	380020070-0001	Винт M6x16,5	4

Модель агрегата: MR 1284H (Трактор садовый 9,19 кВт/12,5 л.с.)
ДВИГАТЕЛЬ LC1P92F-1

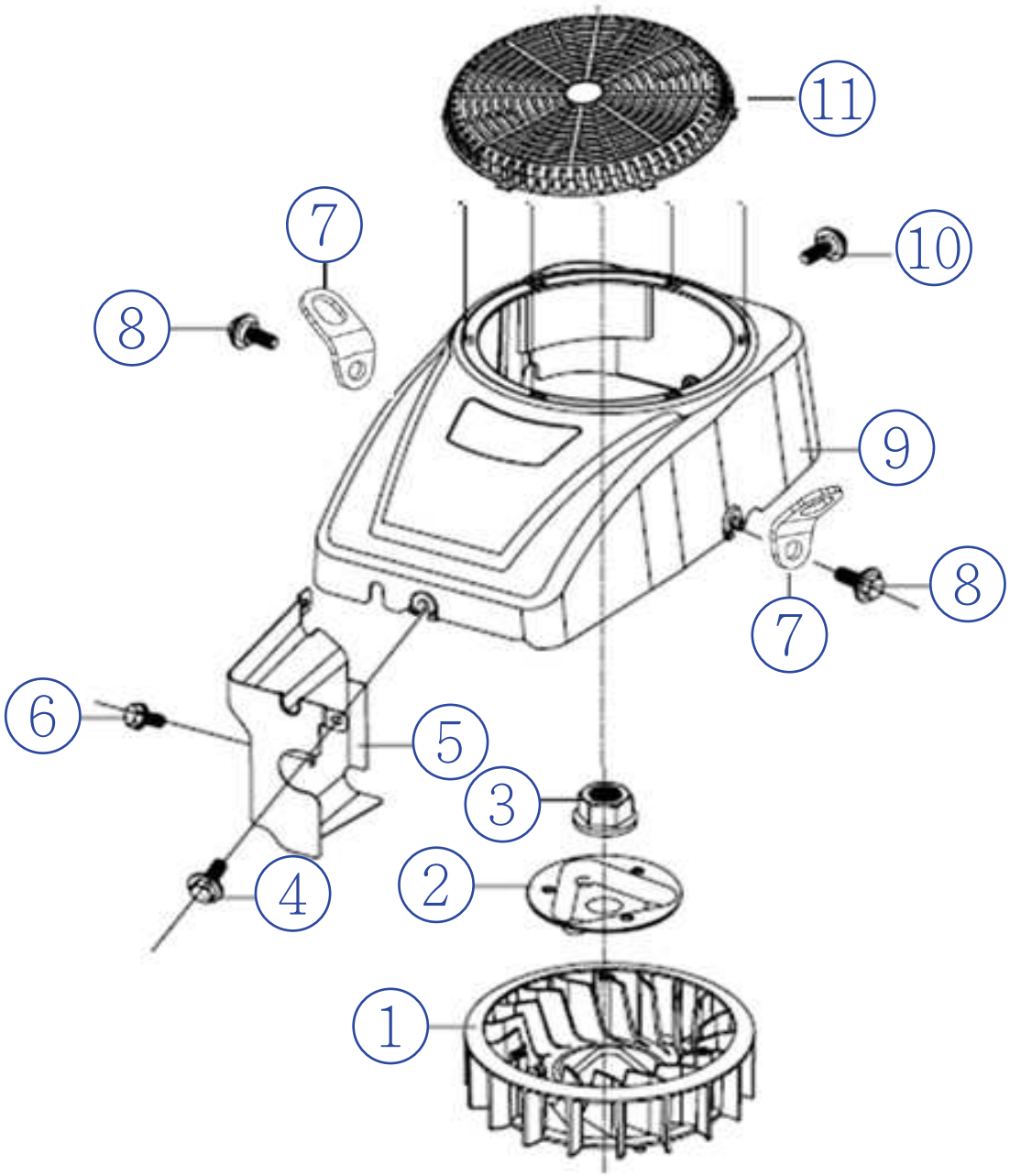

VILLARTEC

Модель агрегата: MR 1284H (Трактор садовый 9,19 кВт/12,5 л.с.)
ДВИГАТЕЛЬ LC1P92F-1

Список запасных частей

№ Поз.	Артикул детали	Наименование	Кол-во
1	160180024-0001	Импеллер	1
2	193590013-0001	Пусковой диск	1
3	380370079-0001	Гайка M16x1,5	1
4	380020087-0001	Винт M6x21.8	1
5	160190050-0001	Дефлектор воздушный	1
6	380140067-0003	Винт M6x12	1
7	120550026-0001	Ушко (LC1P92F-1)	2
8	380020070-0001	Винт M6x16.8	2
9	160210046-0001	Корпус	1
10	380020086-0001	Винт M6x16.5	1
11	195360009-0003	Крышка воздуховод	1

Модель агрегата: MR 1284H (Трактор садовый 9,19 кВт/12,5 л.с.)
ДВИГАТЕЛЬ LC1P92F-1

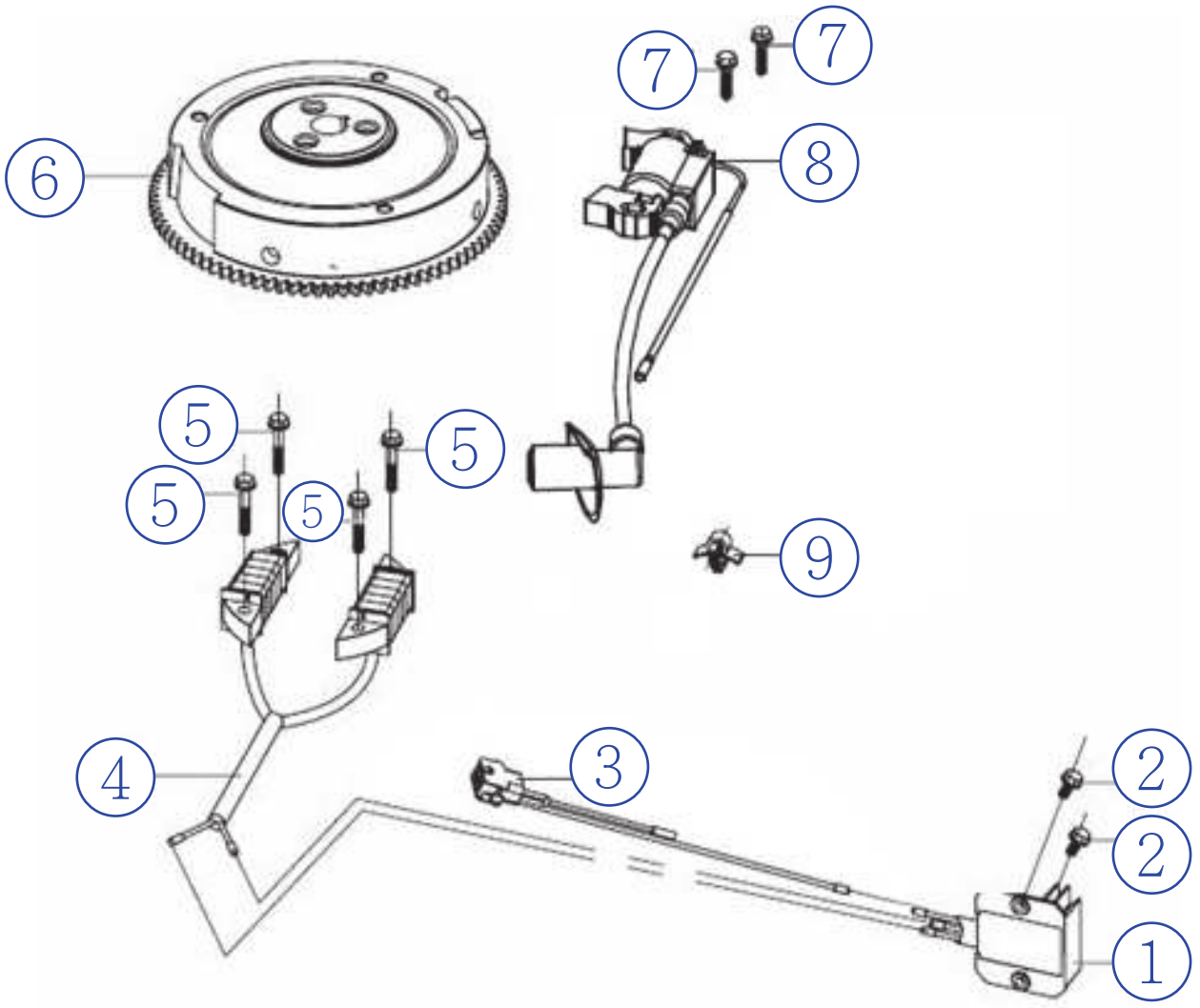

VILLARTEC

Модель агрегата: MR 1284H (Трактор садовый 9,19 кВт/12,5 л.с.)
ДВИГАТЕЛЬ LC1P92F-1

Список запасных частей

№ Поз.	Артикул детали	Наименование	Кол-во
1	270880173-0001	Выпрямитель напряжения 9-12 Ам	1
2	380140067-0003	Винт M6x12	2
3	271280141-0002	Кабель соеденительный	1
4	270190031-0001	Котушка освещения 12Ам	1
5	380140054-0003	Винт M6x30	4
6	270020229-0001	Маховик	1
7	380140103-0004	Винт M6x25	2
8	270920251-0004	Модуль зажигания	1
9	380930113-0001	Зажим	1

Модель агрегата: MR 1284H (Трактор садовый 9,19 кВт/12,5 л.с.)
ДВИГАТЕЛЬ LC1P92F-1

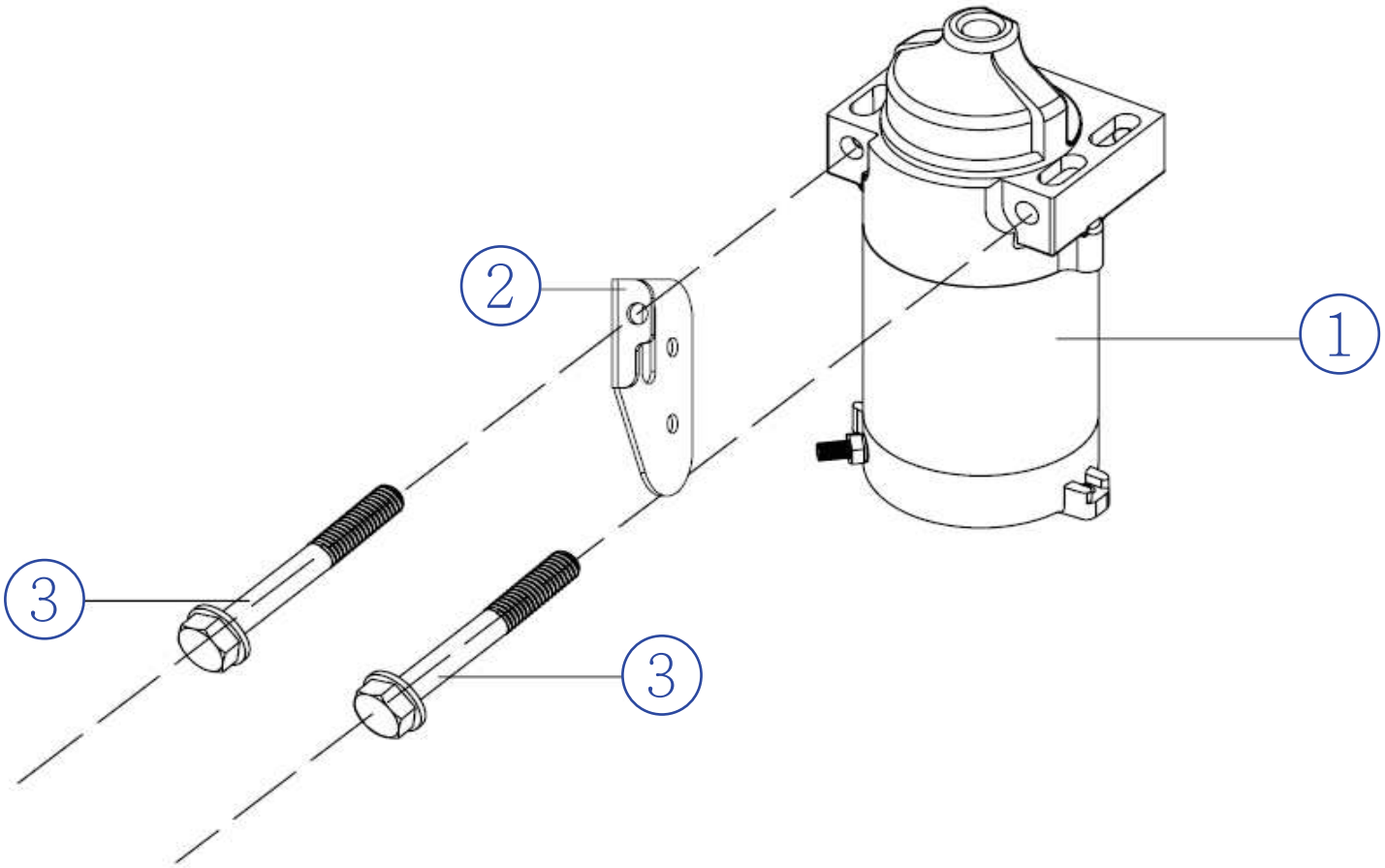

VILLARTEC

Модель агрегата: MR 1284H (Трактор садовый 9,19 кВт/12,5 л.с.)
ДВИГАТЕЛЬ LC1P92F-1

Список запасных частей

№ Поз.	Артикул детали	Наименование	Кол-во
1	270360132-0004	Электростартер	1
2	270910008-0001	Выпрямитель напряжения стартера	1
3	380140453-0001	Винт M8x80	2

Модель агрегата: MR 1284H (Трактор садовый 9,19 кВт/12,5 л.с.)
ДВИГАТЕЛЬ LC1P92F-1

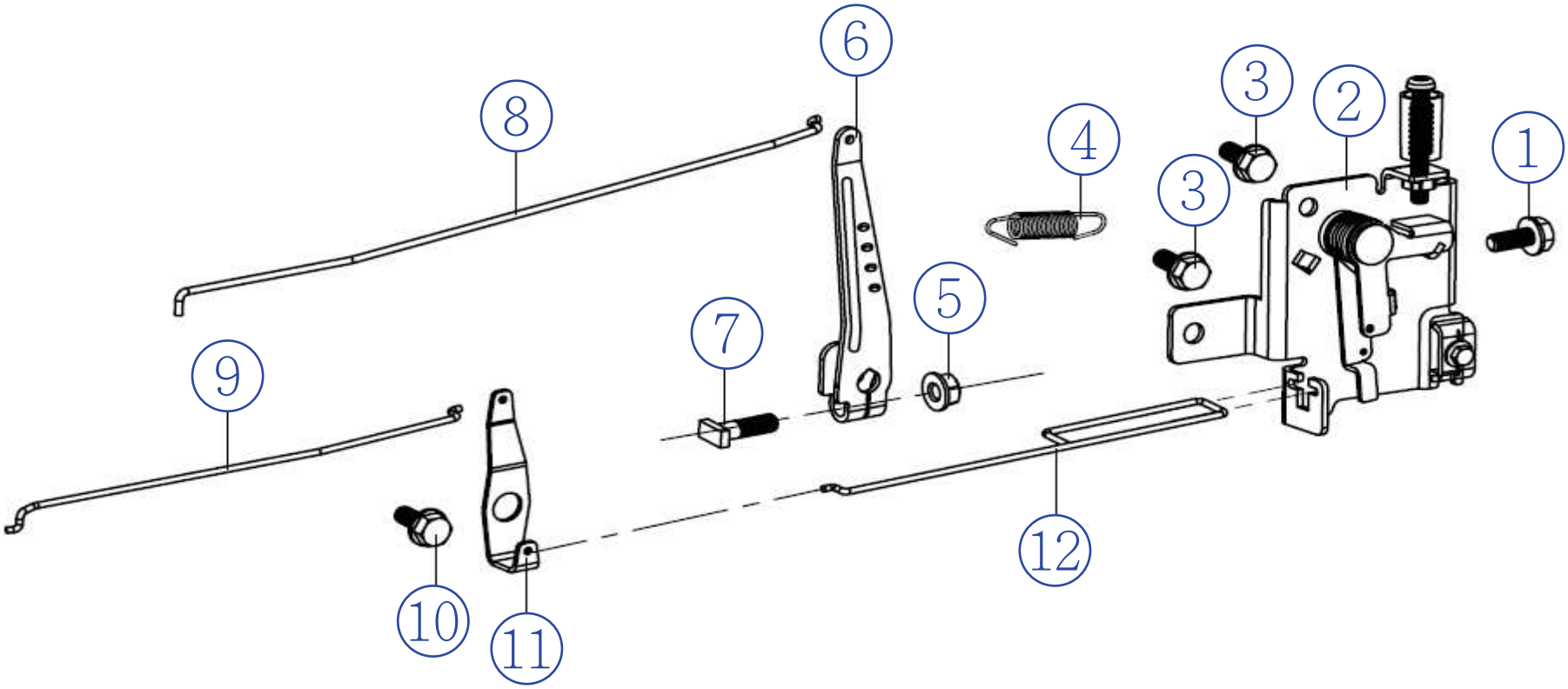

VILLARTEC

Модель агрегата: MR 1284H (Трактор садовый 9,19 кВт/12,5 л.с.)
ДВИГАТЕЛЬ LC1P92F-1

Список запасных частей

№ Поз.	Артикул детали	Наименование	Кол-во
1	380140013-0005	Винт M6x16	1
2	171680158-0001	Механизм управления дроссельной заслонкой	1
3	380140209-0001	Винт M6x14	2
4	171600020-0001	Пружина регулирующая	1
5	380370066-0001	Гайка M6	1
6	171620013-0003	Кронштейн регулировки скорости	1
7	380250002-0001	Болт M6x21(13мм)	1
8	171590013-0001	Тяга дроссельной заслонки	1
9	171490002-0001	Тяга воздушной заслонки	1
10	380020071-0001	Винт M6x15	1
11	171480013-0001	Кронштейн воздушной заслонки	1
12	171650003-0001	Тяга дроссельной заслонки	1

Модель агрегата: MR 1284H (Трактор садовый 9,19 кВт/12,5 л.с.)
ДВИГАТЕЛЬ LC1P92F-1

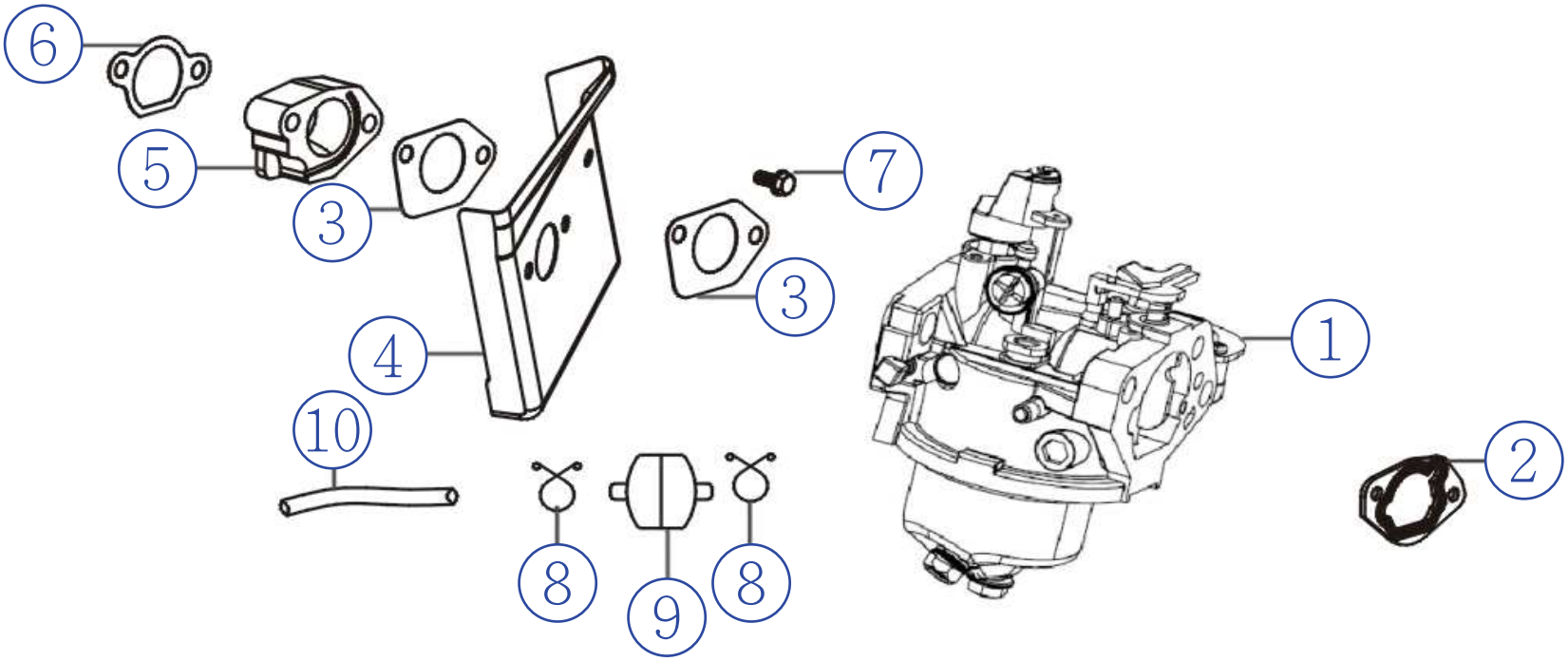

VILLARTEC

Модель агрегата: MR 1284H (Трактор садовый 9,19 кВт/12,5 л.с.)
ДВИГАТЕЛЬ LC1P92F-1

Список запасных частей

№ Поз.	Артикул детали	Наименование	Кол-во
1	170021008-0003	Карбюратор	1
2	170430173-0001	Прокладка карбюратора	1
3	170430099-0001	Прокладка карбюратора	2
4	160190049-0001	Теплозащитный лист	1
5	170440053-0001	Изоляционный фланец	1
6	170430101-0001	Прокладка фланца	1
7	380140067-0003	Винт M6x12	1
8	380960287-0001	Зажим 11.5	2
9	170010045-0001	Фильтр топливный	1
10	380750431-0001	Топливный шланг 6,35x12,7x50	1

Модель агрегата: MR 1284H (Трактор садовый 9,19 кВт/12,5 л.с.)
ДВИГАТЕЛЬ LC1P92F-1

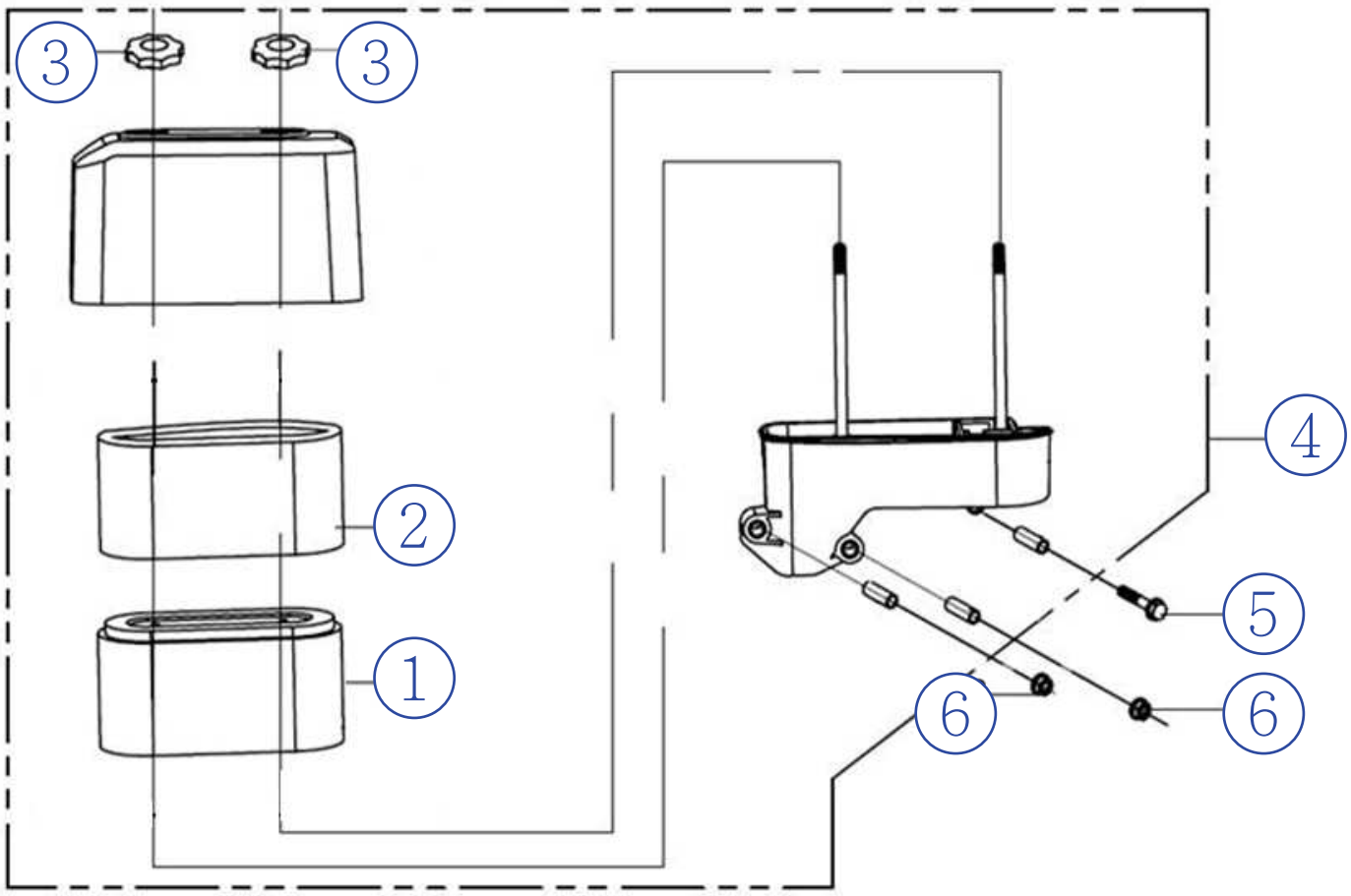

VILLARTEC

Модель агрегата: MR 1284H (Трактор садовый 9,19 кВт/12,5 л.с.)
ДВИГАТЕЛЬ LC1P92F-1

Список запасных частей

№ Поз.	Артикул детали	Наименование	Кол-во
1	180130188-0001	Фильтр воздушный основной	2,18
2	180130187-0001	Фильтр воздушный предварительный	2,18
3	181950006-0001	Гайка барашек	2
4	180020633-0003	Фильтр воздушный в сборе	1
5	380140100-0003	Винт M6x35	1
6	380370066-0001	Гайка M6	2

Модель агрегата: MR 1284H (Трактор садовый 9,19 кВт/12,5 л.с.)
ДВИГАТЕЛЬ LC1P92F-1

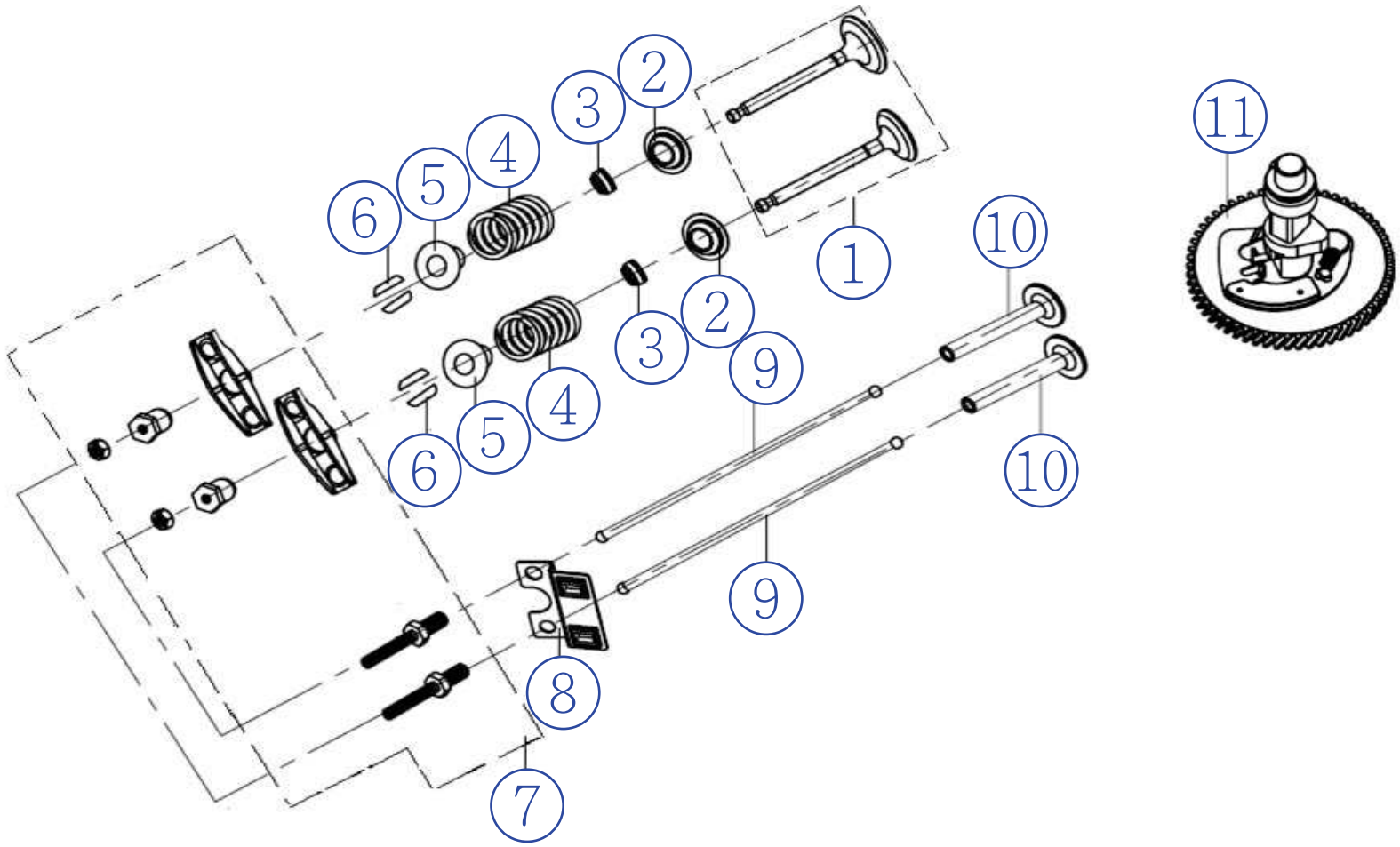

VILLARTEC

Модель агрегата: MR 1284H (Трактор садовый 9,19 кВт/12,5 л.с.)
ДВИГАТЕЛЬ LC1P92F-1

Список запасных частей

№ Поз.	Артикул детали	Наименование	Кол-во
1	500550039-0001	Клапана	1
2	140360010-0001	Седло пружины клапана	1
3	140400012-0001	Колпачок маслосъёмный	2
4	140340025-0001	Пружина клапана	2
5	140380021-0001	Седло пружины клапана	2
6	140390015-0001	Втулка клапана	2
7	140450041-0001	Коромысло в сборе	2
8	140710011-0001	Пластина толкателя	1
9	140670030-0001	Штанга	2
10	140690004-0001	Толкатель	2
11	140020055-0001	Распределительный вал	1

Модель агрегата: MR 1284H (Трактор садовый 9,19 кВт/12,5 л.с.)
ДВИГАТЕЛЬ LC1P92F-1

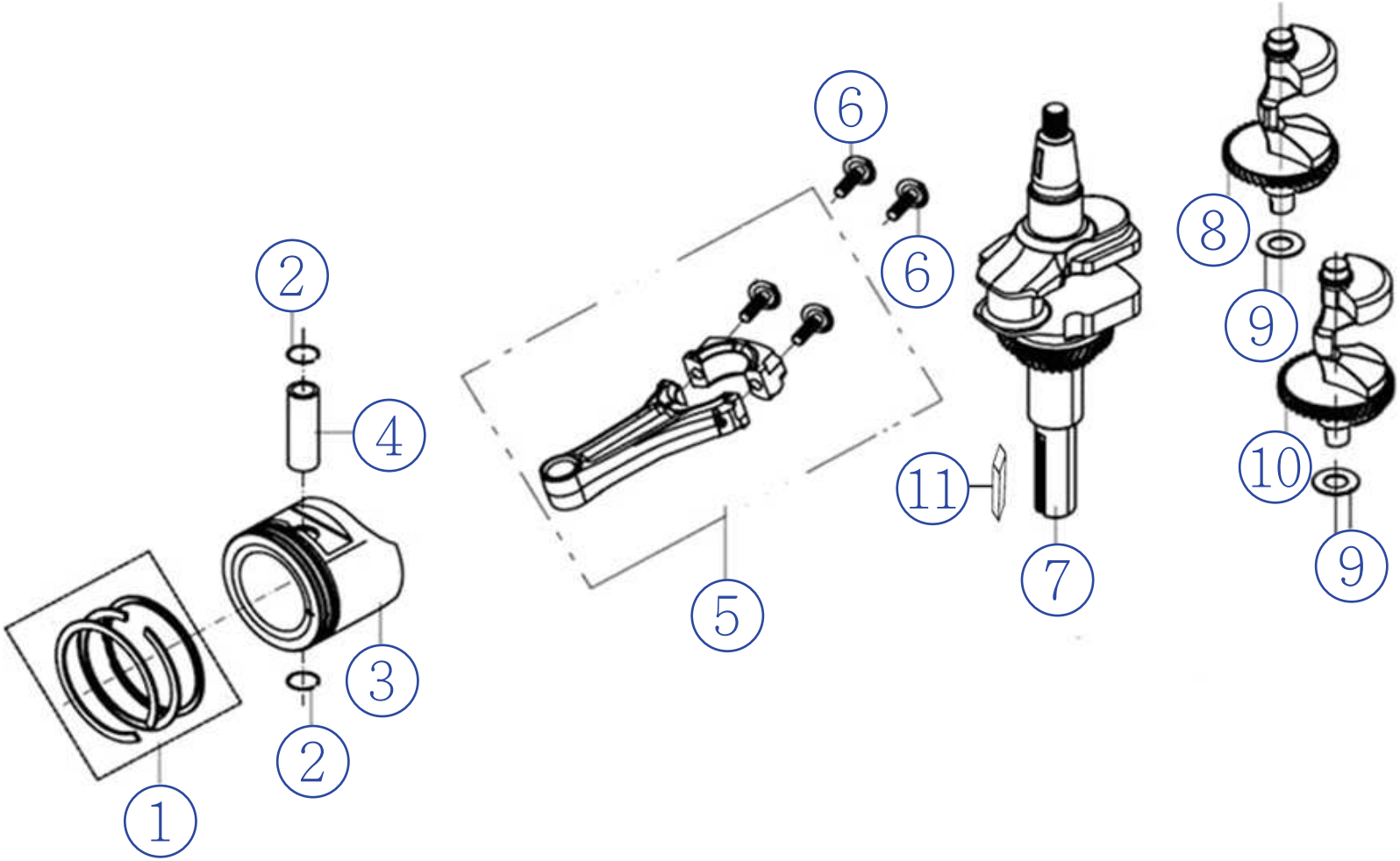

VILLARTEC

Модель агрегата: MR 1284H (Трактор садовый 9,19 кВт/12,5 л.с.)
ДВИГАТЕЛЬ LC1P92F-1

Список запасных частей

№ Поз.	Артикул детали	Наименование	Кол-во
1	130070103-0001	Комплект маслосъёмных колец	1
2	380560057-0001	Стоорное кольцо	2
3	130030311-0001	Поршень	1
4	130060034-0001	Поршневой палец 20x62	1
5	130150185-0001	Шатун в сборе	1
6	130180033-0001	Винт шатуна	2
7	130290102-0001	Коленчатый вал	1
8	130450034-0001	Балансировочный вал I	1
9	380450560-0001	Шайба	2
10	130450033-0001	Балансировочный вал II	1
11	380620034-0001	Шпонка 54x6x6.3	1

Модель агрегата: MR 1284H (Трактор садовый 9,19 кВт/12,5 л.с.)
ДВИГАТЕЛЬ LC1P92F-1

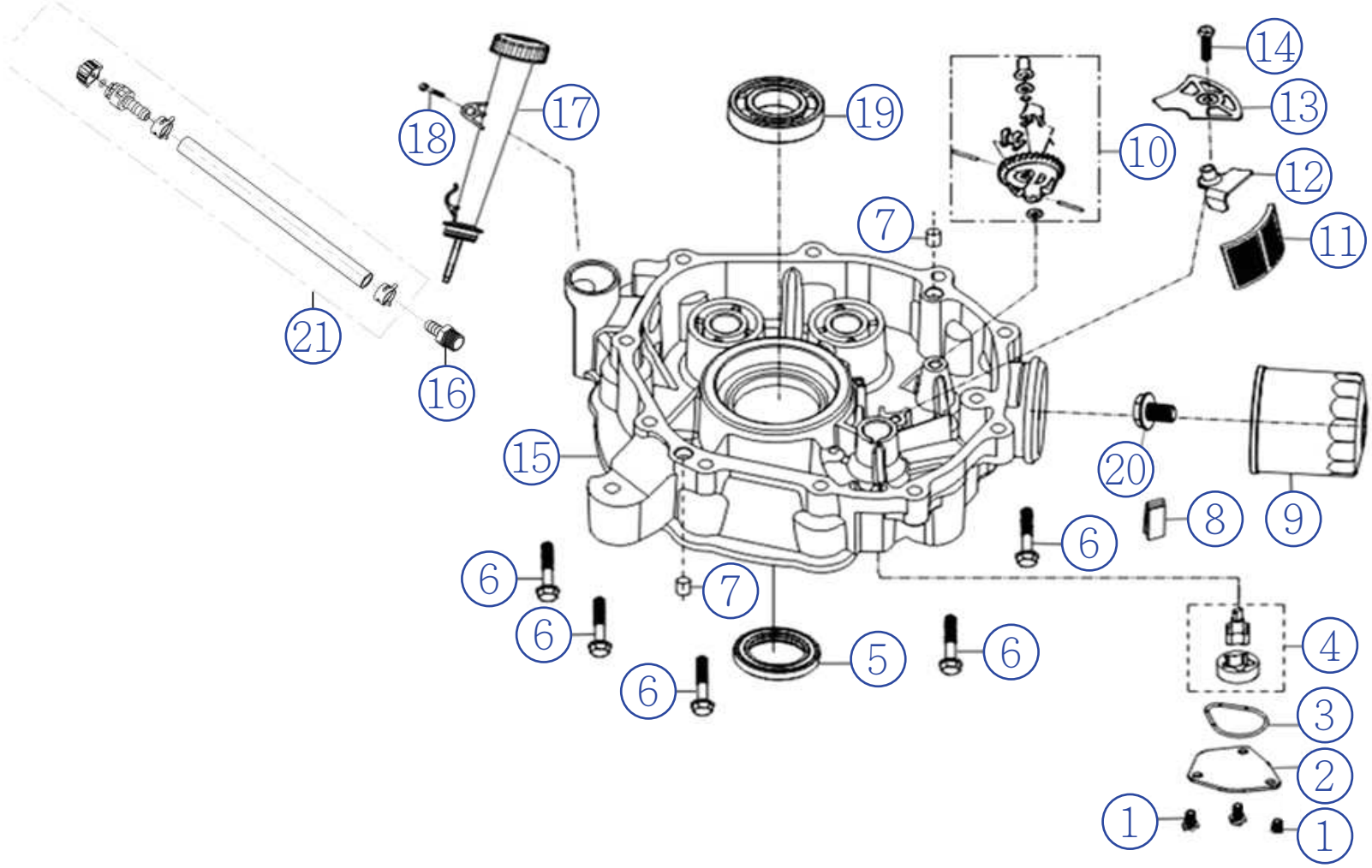

VILLARTEC

Модель агрегата: MR 1284H (Трактор садовый 9,19 кВт/12,5 л.с.)
ДВИГАТЕЛЬ LC1P92F-1

Список запасных частей

№ Поз.	Артикул детали	Наименование	Кол-во
1	380140013-0005	Винт M6x16	3
2	150040019-0001	Крышка маслонасоса	1
3	380840467-0001	Уплотнение	1
4	150010073-0001	Маслонасос	1
5	380650337-0001	Сальник35x52x7	1
6	380140447-0001	Винт M8x40	10
7	380600123-0001	Штифт 10x12	2
8	150570003-0001	Блок масловозвратный	1
9	150350046-0002	Фильтр масляный	1
10	171750044-0001	Компоненты регулирующего механизма	1
11	150290022-0001	Фильтр масляный (сетка)	1
12	120530002-0001	Пластина прижимная	1
13	150340013-0001	Крышка масляной сетки	1
14	380140103-0004	Винт M6x25	1
15	110820222-0001	Крышка картера	1
16	110950004-0001	Шарнир	1
17	110690047-0001	Масленая горловина с щупом	1
18	380140100-0003	Винт M6x35	1
19	380630141-0002	Подшипник 6207	1
20	150840002-0002	Винт крепления масляного фильтра	1
21	292980335-0001	Трубчатый компресс	1

Модель агрегата: MR 1284H (Трактор садовый 9,19 кВт/12,5 л.с.)
ДВИГАТЕЛЬ LC1P92F-1

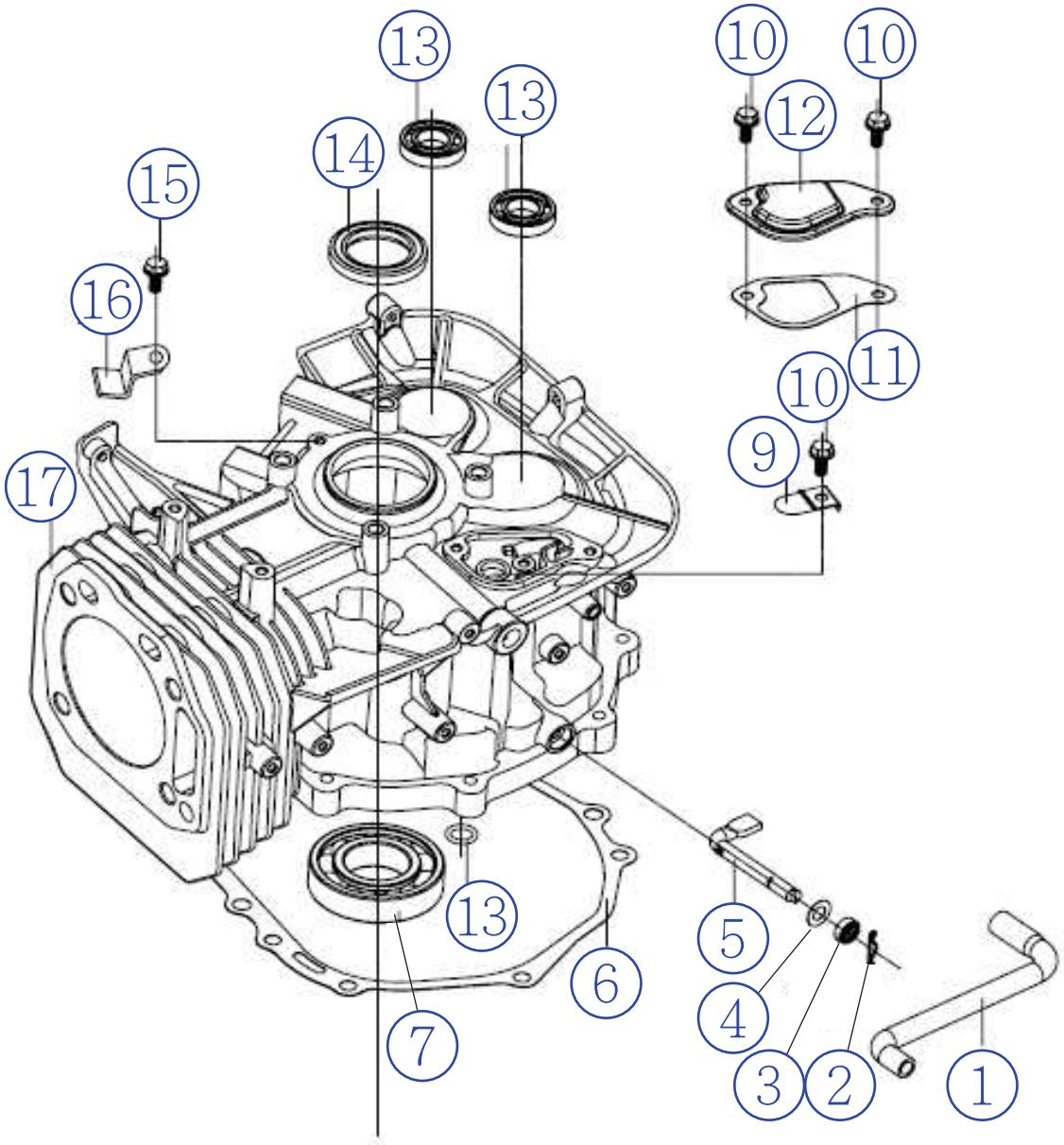

VILLARTEC

Модель агрегата: MR 1284H (Трактор садовый 9,19 кВт/12,5 л.с.)
ДВИГАТЕЛЬ LC1P92F-1

Список запасных частей

№ Поз.	Артикул детали	Наименование	Кол-во
1	380740462-0002	Трубка воздуховод	1
2	381350004-0001	Шплинт	1
3	380650339-0001	Сальник 8x14x4	1
4	380450559-0001	Шайба плоская 8x16x0,5	1
5	171630020-0001	Масляный рычаг	1
6	110830037-0001	Прокладка крышки картера	1
7	380630141-0002	Подшипник 6207	1
8	380840443-0001	Кольцо уплотнительное 11,7x2,5	1
9	140250006-0001	Клапаг обратный	1
10	380140067-0003	Винт M6x12	3
11	110850004-0001	Прокладка воздуховодной камеры	1
12	110840005-0001	Крышка воздуховодной камеры	1
13	380630026-0001	Подшипник 16003	2
14	380650337-0001	Сальник 35x52x7	1
15	380140209-0001	Винт M6x14	1
16	110480024-0001	Пластина прижимная	1
17	110810167-0001	Блок цилиндра	1

Модель агрегата: MR 1284H (Трактор садовый 9,19 кВт/12,5 л.с.)
ДВИГАТЕЛЬ LC1P92F-1

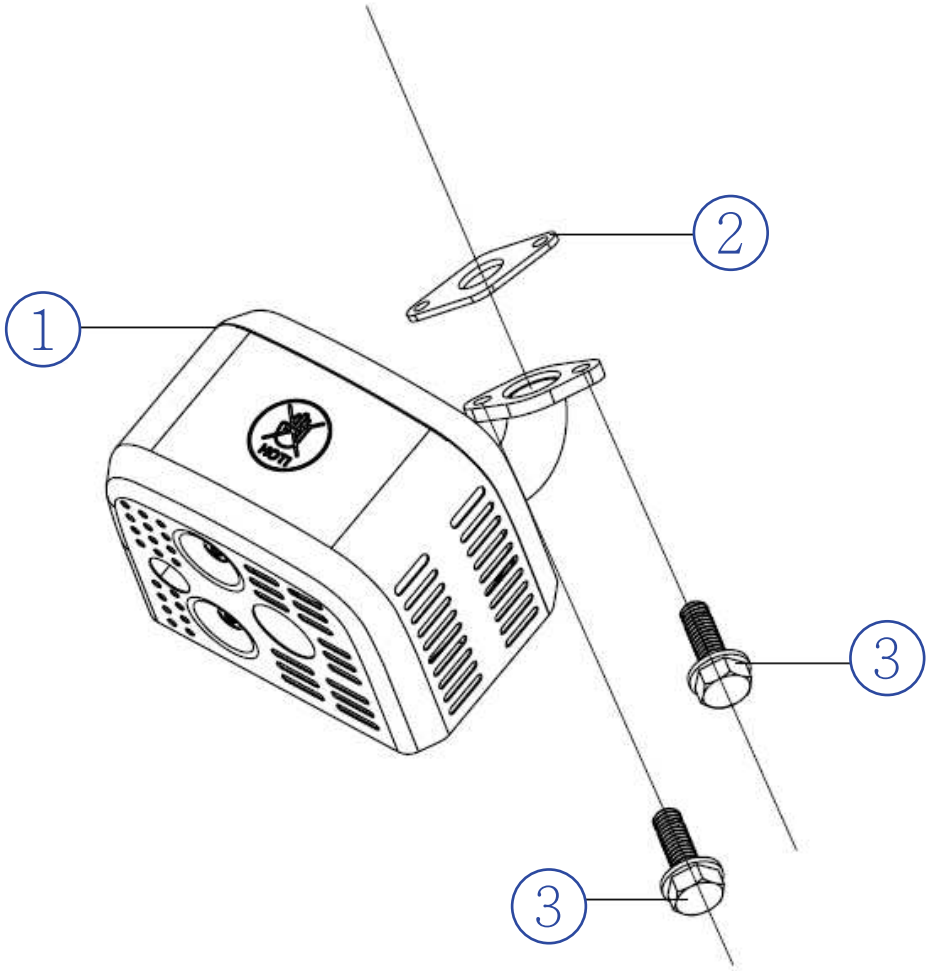

VILLARTEC

Модель агрегата: MR 1284H (Трактор садовый 9,19 кВт/12,5 л.с.)
ДВИГАТЕЛЬ LC1P92F-1

Список запасных частей

№ Поз.	Артикул детали	Наименование	Кол-во
1		Глушитель	1
2	180650074-0001	Прокладка глушитель	1
3	380190168-0001	Винт 5/16-18UNCx22	2

VILLARTEC

Модель агрегата: MR 1284H (Трактор садовый 9,19 кВт/12,5 л.с.)

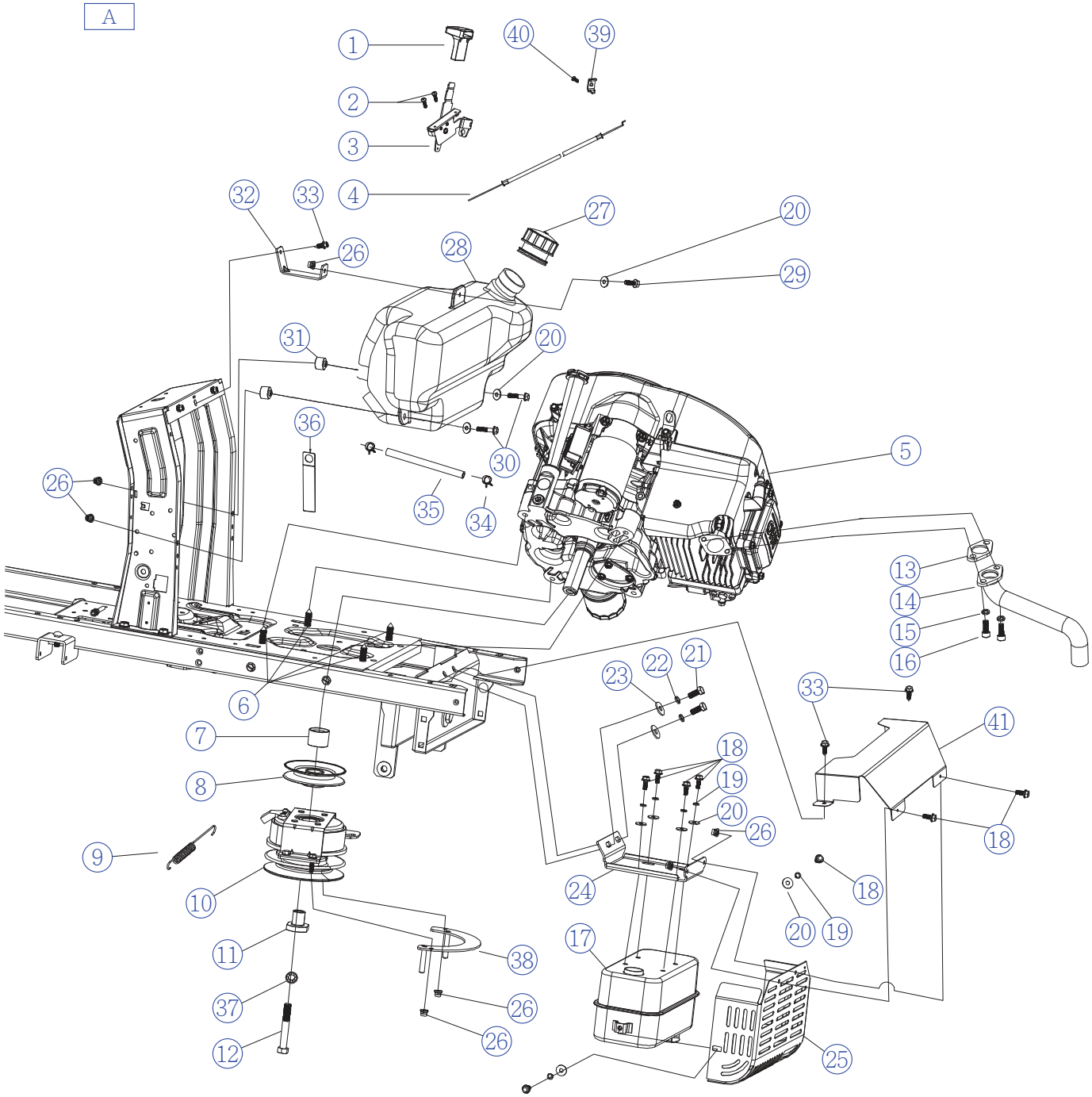

VILLARTEC

Модель агрегата: MR 1284H (Трактор садовый 9,19 кВт/12,5 л.с.)

Список запасных частей

№ Поз.	Артикул детали	Наименование	Кол-во
A-01	GR01X000010	Рукоятка рычага управления скоростью MR1284H	1
A-02	B3067B00000	Винт M5x15T84H-L3 MR1284H	2
A-03	T09204U0000	Узел регулирования скорости MR1284H	1
A-04	T09204V0000	Трос регулировки скорости MR1284H	1
A-05	Y452VLC1100	Двигатель LC1P92F-1 MR1284H	1
A-06	B3001B32000	Винт самонарезной 3/8"-16UNCx1.25" MR1284H	4
A-07	T0920120000	Втулка шкива двигателя MR1284H	1
A-08	T0920110000	Шкив двигателя MR1284H	1
A-09	T09201Y9000	Пружина MR1284H	1
A-10	T0920130000	Сцепление MR1284H	1
A-11	T0920130100	Втулка сцепления MR1284H	1
A-12	B1001B75000	Болт зубчатый 7/16"-20UNFx3" MR1284H	1
A-13	T09204E0000	Шайба MR1284H	1
A-14	T09204F0000	Труба выхлопная MR1284H	1
A-15	B600MB00000	Шайба 8.5x13X0.8 MR1284H	2
A-16	B3001W22000	Винт самонарезной 5/16-18UNC MR1284H	2
A-17	T09204D0000	Глушитель MR1284H	1
A-18	B1060W06016	Болт M6x16 MR1284H	8
A-19	B6005W00000	Шайба пружинная 6' MR1284H	6
A-20	B5004W00000	Шайба 6x18x1.5 MR1284H	9
A-21	B1078W08020	Болт M8x20 MR1284H	2
A-22	B6006W00000	Шайба пружинная 8' MR1284H	2
A-23	B5005W00000	Шайба 8.5x24x2 MR1284H	2
A-24	T0920410000	Пластина глушителя фиксирующая MR1284H	1
A-25	T09204T0000	Кожух глушителя MR1284H	1
A-26	B2016W00000	Гайка M6 MR1284H	7
A-27	T0660422000	Крышка топливного бака MR1284H	1
A-28	T09209V8000	Бак топливный MR1284H	1
A-29	B1063W06022	Винт M6x22 MR1284H	1
A-30	B1067W06035	Винт M6x35 MR1284H	2
A-31	T09202Y1000	Втулка топливного бака MR1284H	2
A-32	T09204W0000	Кронштейн топливного бака MR1284H	1
A-33	B3006W16000	Винт самонарезной M6x16 MR1284H	3
A-34	T0660429000	Зажим ленточный 12 MR1284H	2
A-35	T09204X0000	Трубка 6x12x410 MR1284H	1
A-36	Y28U0000000	Фиксатор трубки MR1284H	1
A-37	B600NB00000	Шайба 12x18x1 MR1284H	1
A-38	T09201V5000	Рама сцепления ограничительная MR1284H	1
A-39	Y2690000507	Пластина прижимная MR1284H	1

A-40	B1053W05016	Болт M5x16 MR1284H	1
A-41	T09204TX000	Экран термозащитный MR1284H	1

Модель агрегата: MR 1284H (Трактор садовый 9,19 кВт/12,5 л.с.)

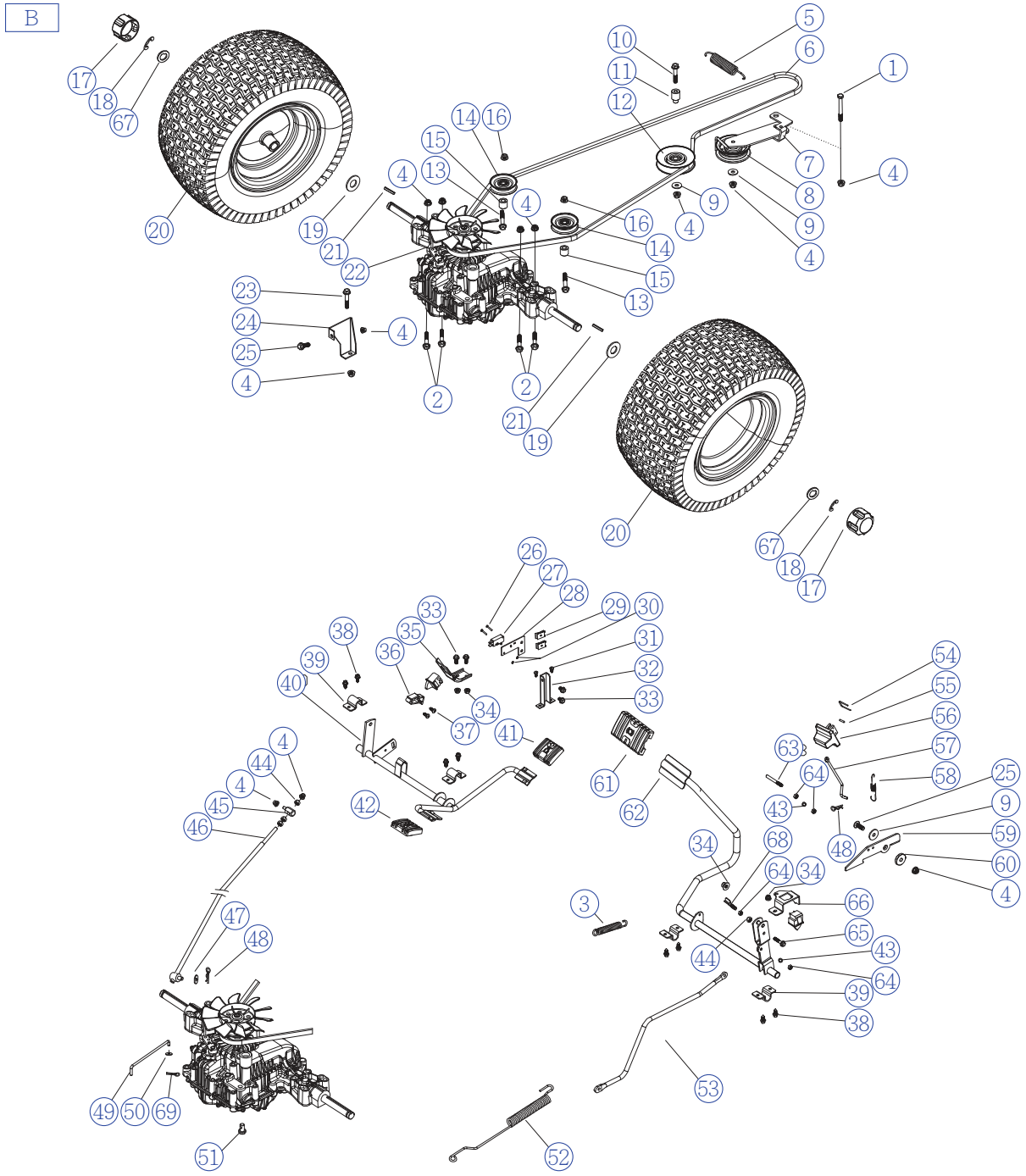

VILLARTEC

Модель агрегата: MR 1284H (Трактор садовый 9,19 кВт/12,5 л.с.)

Список запасных частей

№ Поз.	Артикул детали	Наименование	Кол-во
B-01	B1098B08060	Винт M8x60 MR1284H	1
B-02	B1081W08065	Винт M8x65 MR1284H	4
B-03	T09201V3000	Пружина MR1284H	1
B-04	B2028W00000	Гайка M8 MR1284H	12
B-05	T09201T0000	Пружина MR1284H	1
B-06	BA0212X0000	Ремень A Li2438 (A96) MR1284H	1
B-07	T0920140000	Рычаг поворотный в сборе MR1284H	1
B-08	T0920160000	Натяжитель в сборе MR1284H	1
B-09	B5005W00000	Шайба 8.5x24x2 MR1284H	3
B-10	B1080W08050	Болт M8x50 MR1284H	1
B-11	T0920180000	Втулка MR1284H	1
B-12	T0920390000	Шкив 96 MR1284H	1
B-13	B1094W10050	Болт M10x50 MR1284H	2
B-14	T09201K0000	Шкив малый в сборе 67 MR1284H	2
B-15	T09201L0000	Втулка MR1284H	2
B-16	B2005W00000	Гайка M10 MR1284H	2
B-17	T09201V4010	Колпачок колеса MR1284H	2
B-18	B9034B00000	Кольцо стопорное 15 MR1284H	2
B-19	B5092W00000	Шайба плоская 20.2x43x3 MR1284H	2
B-20	T09201Q0000	Колесо в сборе 18-10 MR1284H	2
B-21	BE001W00000	Шпонка 4.775x5x30 MR1284H	2
B-22	T09201XX000	Трансмиссия MR1284H	1
B-23	B1043W08040	Винт M8x40 MR1284H	1
B-24	T09201U0000	Пластина фиксирующая MR1284H	1
B-25	B1100B08025	Винт M8x25 MR1284H	2
B-26	B30B1W24000	Винт M3x18 MR1284H	2
B-27	T06602Q0000	Переключатель MR1284H	1
B-28	T09201Y6000	Фиксатор переключателя MR1284H	1
B-29	B2016W00000	Гайка M6 MR1284H	2
B-30	B2057W00000	Гайка M3 MR1284H	2
B-31	B30B1W18X00	Винт самонарезной 4.8x12 MR1284H	2
B-32	T09201Y7000	Рамка переключателя опорная MR1284H	1
B-33	B1060W06016	Винт M6x16 MR1284H	4
B-34	B2016W00000	Гайка M6 MR1284H	4
B-35	T09201J0000	Пластина фиксирующая MR1284H	1
B-36	T09201F0000	Пластина нажимная MR1284H	1
B-37	B3036W00000	Саморез ST4.2X13-C MR1284H	2
B-38	B3006W16000	Винт M6x16 MR1284H	8
B-39	T09204GX000	Пластина педали нажимная MR1284H	4

B-40	T09201E0000	Педаль хода в сборе MR1284H	1
B-41	T06602Y4010	Накладка педали хода вперёд MR1284H	1
B-42	T06602Y5010	Накладка педали хода назад MR1284H	1
B-43	B6005W00000	Шайба пружинная 6' MR1284H	2
B-44	B2020W00000	Гайка M8 MR1284H	3
B-45	T09201G0000	Шарнир шестигранный MR1284H	1
B-46	T09201A0000	Тяга в сборе MR1284H	1
B-47	B5019W00000	Шайба плоская x8.5x16x1.5 MR1284H	1
B-48	BB010W00000	Шплинт 1.8x10x35 MR1284H	2
B-49	T09201V2000	Рычаг MR1284H	1
B-50	B5004W00000	Шайба 6x18x1.5 MR1284H	1
B-51	T09201W0000	Штифт MR1284H	1
B-52	T09201V0000	Пружина MR1284H	1
B-53	T0920190000	Рычаг в сборе MR1284H	1
B-54	T09201Y3000	Ограничитель троса MR1284H	1
B-55	T09201Y4000	Штифт MR1284H	1
B-56	T09209V106J	Рычаг парковочный MR1284H	1
B-57	T09201Y1000	Стержень толкающий MR1284H	1
B-58	T09201Y2000	Пружина MR1284H	1
B-59	T09201H0000	Пластина парковочная MR1284H	1
B-60	T09201I0000	Втулка MR1284H	1
B-61	T09201Y5010	Накладка на педаль MR1284H	1
B-62	T0920150000	Педаль тормоза в сборе MR1284H	1
B-63	T09201Y8000	Болт MR1284H	1
B-64	B2001W00000	Гайка M6 MR1284H	4
B-65	B1065W06030	Винт M6x30 MR1284H	1
B-66	T09201S0000	Пластина фиксирующая MR1284H	1
B-67	T0920BH0000	Шайба MR1284H	2
B-68	T09201Y8X00	Пластина нажимная MR1284H	1
B-69	BB011W00000	Шплинт D2.5x30 MR1284H	1

VILLARTEC **Модель агрегата: MR 1284H (Трактор садовый 9,19 кВт/12,5 л.с.)**

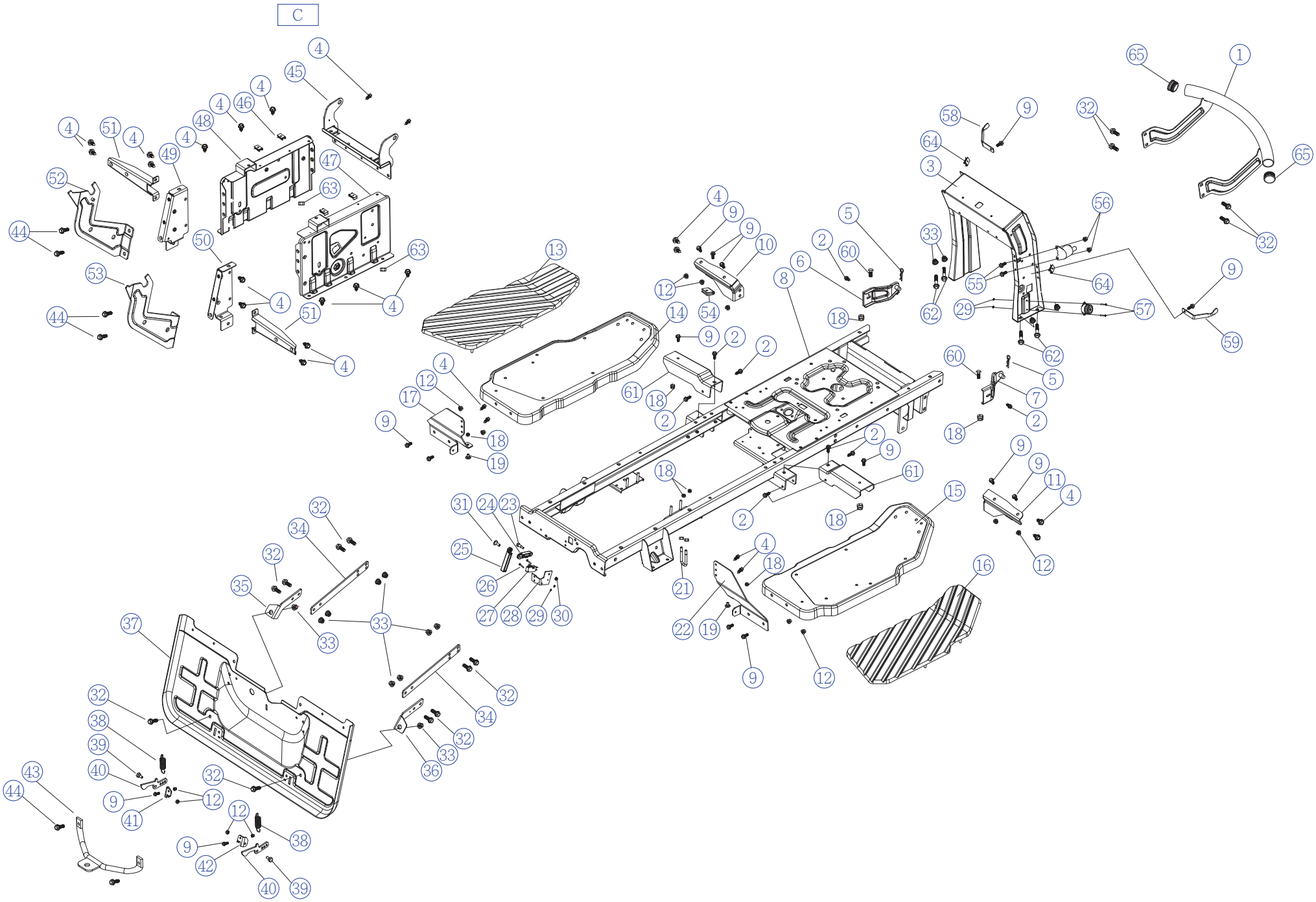

VILLARTEC

Модель агрегата: MR 1284H (Трактор садовый 9,19 кВт/12,5 л.с.)

Список запасных частей

№ Поз.	Артикул детали	Наименование	Кол-во
C-01	T09202N0001	Бампер MR1284H	1
C-02	B3006W16000	Винт самонарезной M6x16 MR1284H	8
C-03	T09202C0000	Рама поддерживающая в сборе MR1284H	1
C-04	B3008B20000	Винт самонарезной M8x20 MR1284H	24
C-05	BB012W00000	Шплинт 2.5x50 MR1284H	2
C-06	T09202Y9000	Кронштейн передний левый MR1284H	1
C-07	T09202X1000	Кронштейн передний правый MR1284H	1
C-08	T0920210057	Рама основная в сборе MR1284H	1
C-09	B1060W06016	Винт M6x16 MR1284H	15
C-10	T09202D0000	Пластина педали крепёжная передняя левая MR1284H	1
C-11	T09202E0000	Пластина педали крепёжная передняя правая MR1284H	1
C-12	B2016W00000	Гайка M6 MR1284H	13
C-13	T09209U1000	Накладка левая MR1284H	1
C-14	T0920280057	Панель левая MR1284H	1
C-15	T0920290057	Панель правая MR1284H	1
C-16	T09209U2000	Накладка правая MR1284H	1
C-17	T09202A0000	Пластина педали крепёжная задняя левая MR1284H	1
C-18	B2008W00000	Гайка M6 MR1284H	8
C-19	B1104W06015	Винт M6x15 MR1284H	2
C-20	B2001W00000	Гайка M6 MR1284H	2
C-21	T09202Y5000	Рамка защитная U-образная MR1284H	1
C-22	T09202B0000	Пластина педали крепёжная задняя правая MR1284H	1
C-23	T09202X2000	Болт MR1284H	1
C-24	T09209V3000	Пластина микропереключателя нажимная короткая MR1284H	1
C-25	T09209V4000	Пластина микропереключателя нажимная длинная MR1284H	1
C-26	B30B1W24000	Винт M3x18 MR1284H	2
C-27	T06602Q0000	Микропереключатель MR1284H	1
C-28	T09202V0000	Фиксатор микропереключателя MR1284H	1
C-29	B2057W00000	Гайка M3 MR1284H	4
C-30	B2007W00000	Гайка M5 MR1284H	1
C-31	T09209VB000	Винт M3x12 MR1284H	1
C-32	B1077W08025	Болт M8x25 MR1284H	14
C-33	B2028W00000	Гайка M8 MR1284H	14
C-34	T09202F0000	Пластина удлинительная MR1284H	2
C-35	T09202G0000	Пластина нижняя левая MR1284H	1
C-36	T09202H0000	Пластина нижняя правая MR1284H	1
C-37	T09202R0057	Щит задний нижний MR1284H	1
C-38	T06607C0000	Пружина MR1284H	2
C-39	T06607B0000	Болт MR1284H	2

C-40	T092079X000	Крюк MR1284H	2
C-41	T06607AL000	Ограничитель крепёжный левый MR1284H	1
C-42	T06607A0000	Ограничитель крепёжный правый MR1284H	1
C-43	T0920B10000	Пластина крепёжная MR1284H	1
C-44	B1093W10025	Винт M10x25 MR1284H	6
C-45	T0920270000	Кронштейн сиденья MR1284H	1
C-46	B2060W00000	Гайка M5 MR1284H	4
C-47	T0920230000	Пластина опорная правая MR1284H	1
C-48	T0920220000	Пластина опорная левая MR1284H	1
C-49	T0920240000	Пластина усилительная левая MR1284H	1
C-50	T0920250000	Пластина усилительная правая MR1284H	1
C-51	T0920260000	Держатель MR1284H	2
C-52	T09202Q0000	Кронштейн левый в сборе MR1284H	1
C-53	T09202S0000	Кронштейн правый в сборе MR1284H	1
C-54	T09209Q0000	Амортизатор MR1284H	1
C-55	B1053W05014	Винт M5x14 MR1284H	2
C-56	B2029W00000	Гайка M5 MR1284H	2
C-57	B30B1W27000	Винт M3x10 MR1284H	2
C-58	T09202Y8000	Пластина позиционная левая MR1284H	1
C-59	T09202Y7000	Пластина позиционная правая MR1284H	1
C-60	B1104W06015	Винт M6x15 MR1284H	2
C-61	T0920B60000	Пластина крепёжная педалей MR1284H	2
C-62	B1081W08065	Болт M8x65 MR1284H	4
C-63	B2004W00000	Гайка M10 MR1284H	2
C-64	B2058W00000	Гайка M6 MR1284H	2
C-65	T09203H0000	Заглушка бампера 35 MR1284H	2

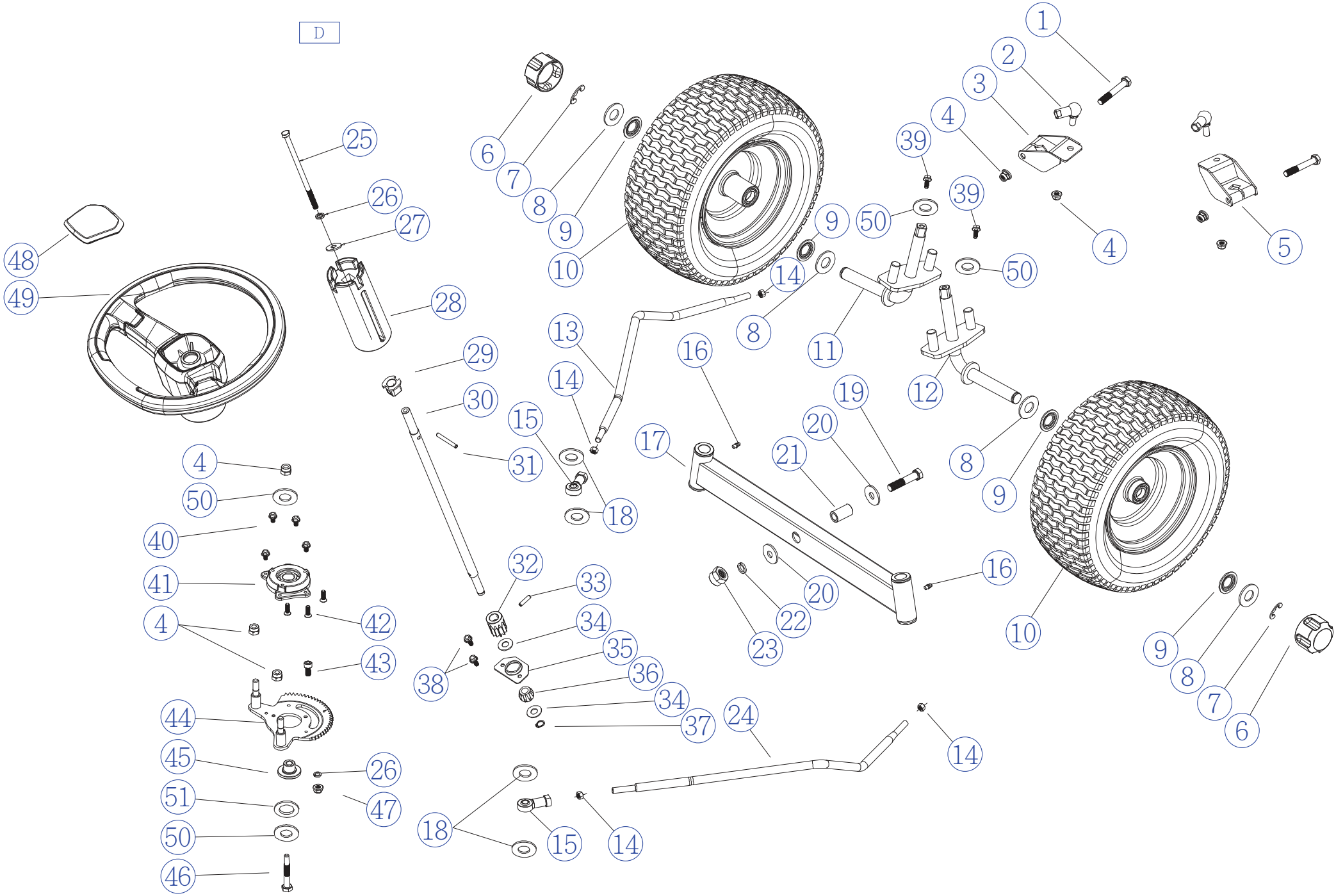
D
1
2
3
4
5
6
7
8
9
10
11
12
13
14
15
16
17
18
19
20
21
22
23
24
25
26
27
28
29
30
31
32
33
34
35
36
37
38
39
40
41
42
43
44
45
46
47
48
49
50
51

VILLARTEC

Модель агрегата: MR 1284H (Трактор садовый 9,19 кВт/12,5 л.с.)

Список запасных частей

№ Поз.	Артикул детали	Наименование	Кол-во
D-1	B1005B10075	Болт M10x75 MR1284H	2
D-2	T09206W0000	Шарнир D-образный M12 M10 MR1284H	2
D-3	T092061L000	Коромысло поворотное левое в сборе MR1284H	1
D-4	B2X06W00000	Гайка M10 MR1284H	6
D-5	T092061R000	Коромысло поворотное правое в сборе MR1284H	1
D-6	T09201V4010	Колпак колеса MR1284H	2
D-7	B9034B00000	Кольцо стопорное 15 MR1284H	2
D-8	B5096W00000	Шайба 20.2x32x3 MR1284H	4
D-9	T09201YX000	Шайба MR1284H	4
D-10	T09201P0000	Колесо в сборе 15-8 MR1284H	2
D-11	T09202K0000	Ось передняя левая в сборе MR1284H	1
D-12	T09202L0000	Ось передняя правая в сборе MR1284H	1
D-13	T092062L000	Тяга рулевая левая MR1284H	1
D-14	B2004W00000	Гайка M10 MR1284H	4
D-15	T09206B0000	Подшипник M10 SI1OT-K MR1284H	2
D-16	GT001000000	Фитинг M6 MR1284H	2
D-17	T09202IS000	Мост передний с втулкой MR1284H	1
D-18	B5044W00000	Шайба 10.5x28x2 MR1284H	4
D-19	B1140W12060	Болт M12x60 MR1284H	1
D-20	B5093W00000	Шайба 12.5x36x3 MR1284H	2
D-21	T09202M0000	Втулка MR1284H	1
D-22	B600JW00000	Шайба пружинная 12' MR1284H	1
D-23	B2047W00000	Гайка M12 MR1284H	1
D-24	T092062R000	Тяга рулевая правая MR1284H	1
D-25	B1113W08160	Винт M8x160 MR1284H	1
D-26	B6006W00000	Шайба пружинная 8' MR1284H	2
D-27	B5037W00000	Шайба 8x30x2.5 MR1284H	1
D-28	T09209T0000	Втулка соединительная рулевого колеса MR1284H	1
D-29	T09206C0000	Переходник рулевой колонки MR1284H	1
D-30	T0920690000	Вал рулевой MR1284H	1
D-31	B800BB00000	Штифт 6x50 MR1284H	1
D-32	T0920650000	Колесо зубчатое рулевого механизма MR1284H	1
D-33	B800DB00000	Штифт эластичный MR1284H	1
D-34	B5033W00000	Шайба 12.2x26x1.5 MR1284H	2
D-35	T0920670000	Пластина прижимная MR1284H	1
D-36	T0920660000	Втулка MR1284H	1
D-37	B9006B00000	Кольцо стопорное 12 MR1284H	1
D-38	B3006W16000	Винт самонарезной M6x16 MR1284H	2
D-39	B1093W08015	Винт M8x15 MR1284H	2

D-40	B1057W06010	Винт M6x10 MR1284H	4
D-41	T0920640000	Крепление подшипника рулевого механизма MR1284H	1
D-42	B30B1B20000	Винт M6x16 MR1284H	3
D-43	B300GB00000	Винт M6x20 MR1284H	1
D-44	T0920630000	Механизм рулевой в сборе MR1284H	1
D-45	T0920680000	Втулка MR1284H	1
D-46	B1094W10050	Болт M10x50 MR1284H	1
D-47	B2028W00000	Гайка M8 MR1284H	2
D-48	T09209S006J	Заглушка рулевого колеса MR1284H	1
D-49	T09209R005X	Колесо рулевое MR1284H	1
D-50	B5072W00000	Шайба 10.5x30x2.5 MR1284H	2
D-51	B5083W00000	Шайба 17x30x2.5 MR1284H	1

VILLARTEC

Модель агрегата: MR 1284H (Трактор садовый 9,19 кВт/12,5 л.с.)

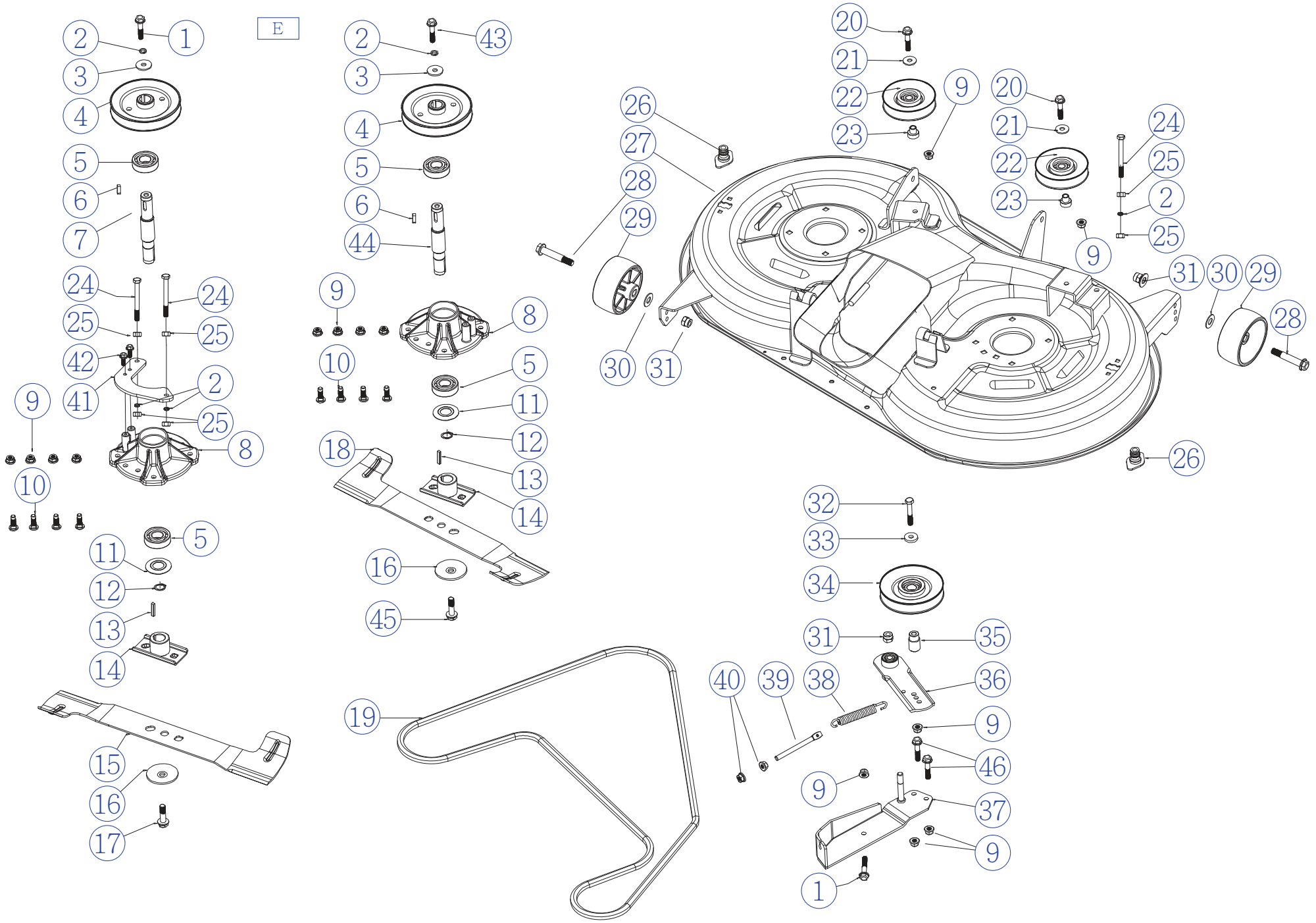

VILLARTEC

Модель агрегата: MR 1284H (Трактор садовый 9,19 кВт/12,5 л.с.)

Список запасных частей

№ Поз.	Артикул детали	Наименование	Кол-во
E-01	B1077W08025	Болт M8x25 MR1284H	2
E-02	B6006W00000	Шайба пружинная 8' MR1284H	5
E-03	B5091B00000	Шайба x8.5x28x2.0 MR1284H	2
E-04	T0920320000	Шкив 127 MR1284H	2
E-05	B0041W00000	Подшипник 6204-2RS MR1284H	4
E-06	BE00LW00000	Шпонка 6x6x20 MR1284H	2
E-07	T066032X000	Вал MR1284H	1
E-08	T066032XX00	Крепление подшипника косильной гарнитуры MR1284H	2
E-09	B2028W00000	Гайка M8 MR1284H	14
E-10	B1010W08025	Винт M8x25 MR1284H	8
E-11	T066032Y000	Прокладка пылезащитная MR1284H	2
E-12	B9020B00000	Кольцо стопорное 19 MR1284H	2
E-13	BE004W00000	Шпонка 4.775x5x20 MR1284H	2
E-14	T0660380000	Держатель лезвия MR1284H	2
E-15	T08403A0000	Лезвие левое MR1284H	1
E-16	G3520000000	Втулка лезвия MR1284H	2
E-17	B1001B00032	Болт лезвия 3/8-24UNFX35 MR1284H	1
E-18	T08403B0000	Лезвие правое MR1284H	1
E-19	BA0218X0000	Ремень AA Li2261 AA89 MR1284H	1
E-20	B1043W08040	Винт M8x40 MR1284H	2
E-21	B5005W00000	Шайба 8.5x24x2 MR1284H	2
E-22	T0920390000	Ролик натяжной 96 MR1284H	2
E-23	T0920370000	Втулка MR1284H	2
E-24	B1098W08070	Болт M8x70 MR1284H	3
E-25	B2020W00000	Гайка M8 MR1284H	6
E-26	T09209V5000	Коннектор очищающий MR1284H	2
E-27	T0840310057	Дека MR1284H	1
E-28	T09203C0000	Болт MR1284H	2
E-29	T09209V6000	Колесо направляющее 4' MR1284H	2
E-30	B5033W00000	Шайба 12.2x26x1.5 MR1284H	2
E-31	B2028W00000	Гайка M8 MR1284H	2
E-32	B1097B08055	Болт M8x55 MR1284H	1
E-33	B5064B00000	Гайка 8.5xФ24x4 MR1284H	1
E-34	T0920340000	Ролик натяжной в сборе 115 MR1284H	1
E-35	T0920380000	Втулка MR1284H	1
E-36	T0920350000	Рычаг поворотный натяжителя MR1284H	1
E-37	T0920360000	Пластина фиксирующая MR1284H	1
E-38	T09203D0000	Пружина MR1284H	1
E-39	T09203G0000	Болт M8 MR1284H	1

E-40	B2059W00000	Гайка M8 MR1284H	2
E-41	T09203E0000	Рамка фиксирующая MR1284H	1
E-42	B1060W06016	Винт M6x16 MR1284H	2
E-43	B1100BL8025	Винт M8x25 MR1284H	1
E-44	T066032XLH0	Вал обратный MR1284H	1
E-45	B1001BLH032	Болт лезвий 3/8-24UNFX35 MR1284H	1
E-46	B1076W08035	Винт M8x35 MR1284H	2

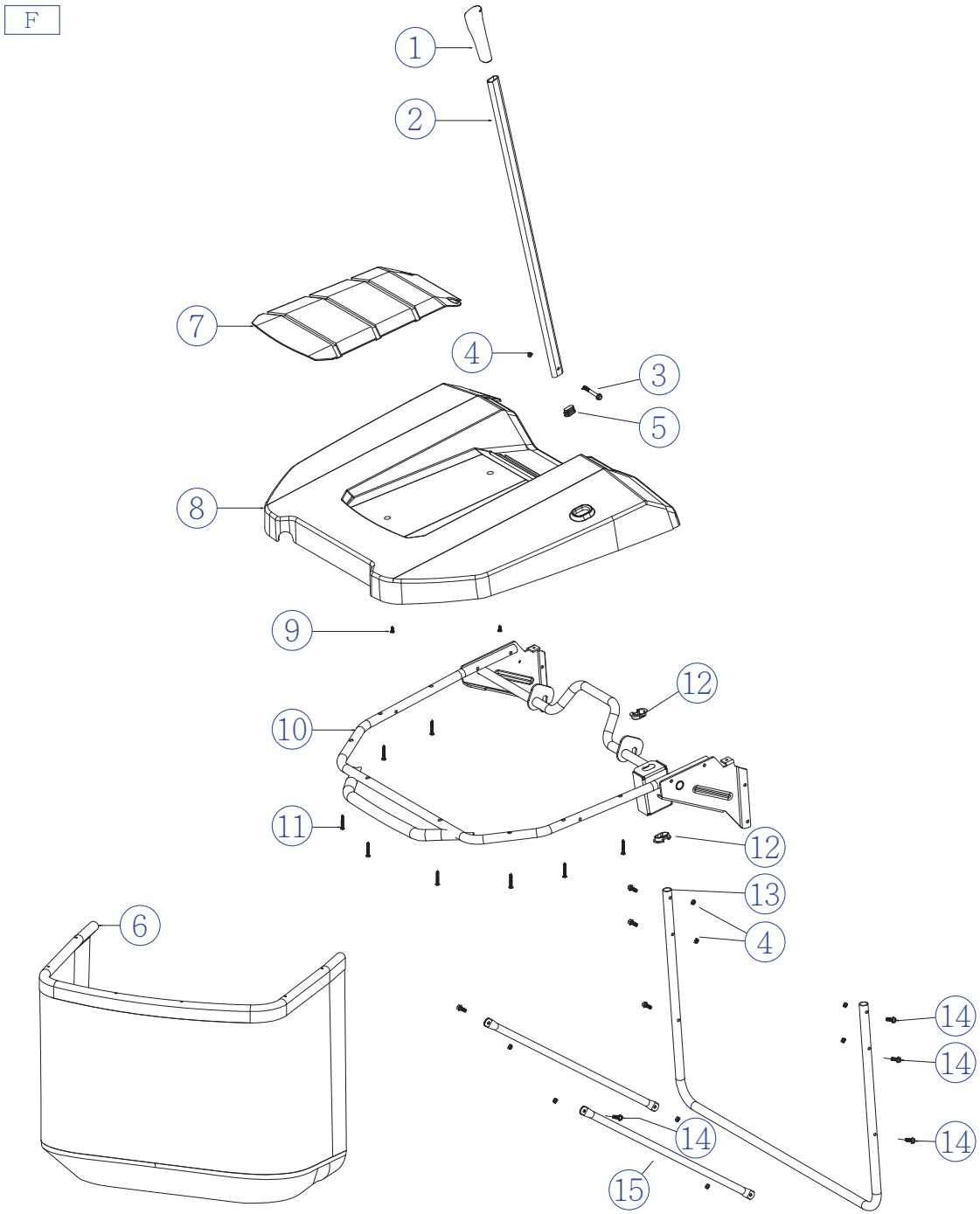
F
1
2
7
4
3
5
8
9
12
10
11
12
13
4
6
14
14
14
14
15

VILLARTEC

Модель агрегата: MR 1284H (Трактор садовый 9,19 кВт/12,5 л.с.)

Список запасных частей

№ Поз.	Артикул детали	Наименование	Кол-во
F-01	T09207G0010	Рукоятка рычага травосборника MR1284H	1
F-02	T09207B0000	Рычаг травосборника MR1284H	1
F-03	B1064W06025	Болт M6X25 MR1284H	1
F-04	B2008W00000	Гайка M6 MR1284H	9
F-05	T09207E0000	Втулка MR1284H	1
F-06	T09207I1810	Травосборник 280л MR1284H	1
F-07	T09207D005X	Крышка ручки травосборника MR1284H	1
F-08	T09207C005X	Крышка травосборника основная MR1284H	1
F-09	B3044W00000	Саморез ST5.0X16-F MR1284H	2
F-10	T0920710000	Кронштейн верхний травосборника MR1284H	1
F-11	B3090B00000	Саморез ST5.0x25-C MR1284H	8
F-12	T09207F0000	Втулка MR1284H	2
F-13	T0920790000	Рама травосборника нижняя MR1284H	1
F-14	B1067W06035	Винт M6x35 MR1284H	8
F-15	T09207A0000	Стержень опорный MR1284H	2

VILLARTEC

Модель агрегата: MR 1284H (Трактор садовый 9,19 кВт/12,5 л.с.)

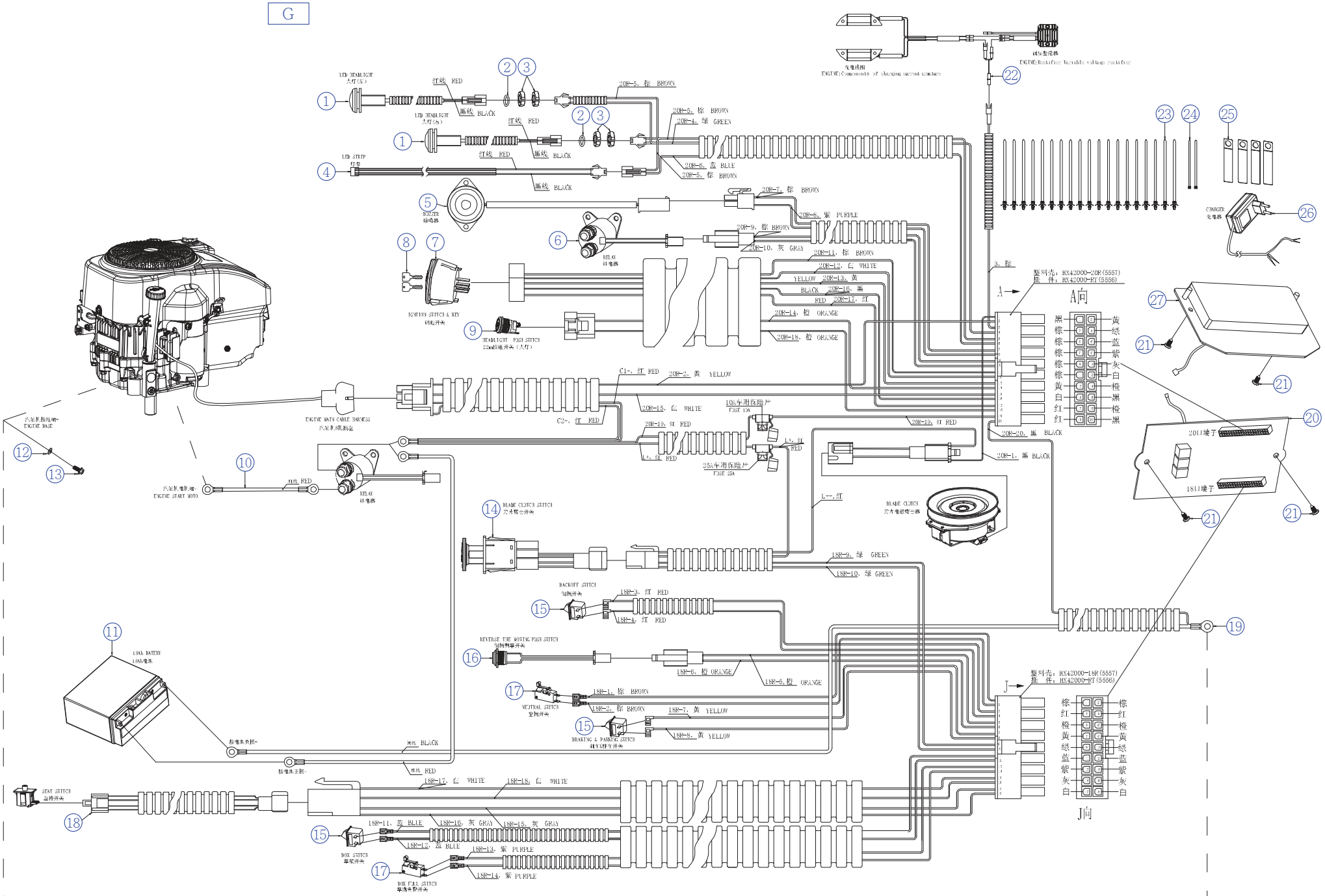

VILLARTEC

Модель агрегата: MR 1284H (Трактор садовый 9,19 кВт/12,5 л.с.)

Список запасных частей

№ Поз.	Артикул детали	Наименование	Кол-во
G-01	T09208B5000	Комплект проводов для фары MR1284H	2
G-02	BD012B00000	Кольцо уплотнительное φ11.2x1.6 MR1284H	2
G-03	B2065W00000	Гайка M10x1 MR1284H	4
G-04	T09208B6000	Комплект проводов для фары 2 MR1284H	1
G-05	T09208B4000	Комплект проводов для зуммера MR1284H	1
G-06	T09208J0000	Реле MR1284H	1
G-07	T0920860000	Переключатель MR1284H	1
G-08	T092086Y000	Ключ запуска MR1284H	2
G-09	T0920830000	Переключатель фар кнопочный MR1284H	1
G-10	T0920880000	Комплект проводов стартера MR1284H	1
G-11	T0920820000	Аккумулятор 12V/18Ah MR1284H	1
G-12	B600MB00000	Шайба 8.5x13x0.8 MR1284H	1
G-13	B1001W13000	Болт 5/16"-18UNCx1/2" MR1284H	1
G-14	T0920850000	Комплект проводов привода лезвий MR1284H	1
G-15	T0660860000	Переключатель MR1284H	3
G-16	T0920840000	Комплект проводов режима обратного кошения MR1284H	1
G-17	T06602Q0000	Переключатель MR1284H	2
G-18	T09208CX000	Комплект проводов сиденья оператора MR1284H	1
G-19	T0920800000	Комплект проводов передачи MR1284H	1
G-20	T0920870000	Плата печатная MR1284H	1
G-21	B3033B00000	Саморез ST4.2x9.5-C MR1284H	4
G-22	T09208K1000	Комплект проводов контроля заряда MR1284H	1
G-23	T0660A9X000	Стяжка MR1284H	19
G-24	G37B0000000	Стяжка 4x200мм MR1284H	2
G-25	Y28U0000000	Зажим MR1284H	4
G-26	T09208H0000	Устройство зарядное 12В/1.8А MR1284H	1
G-27	T0920810181	Крышка MR1284H	1

Модель агрегата: MR 1284H (Трактор садовый 9,19 кВт/12,5 л.с.)

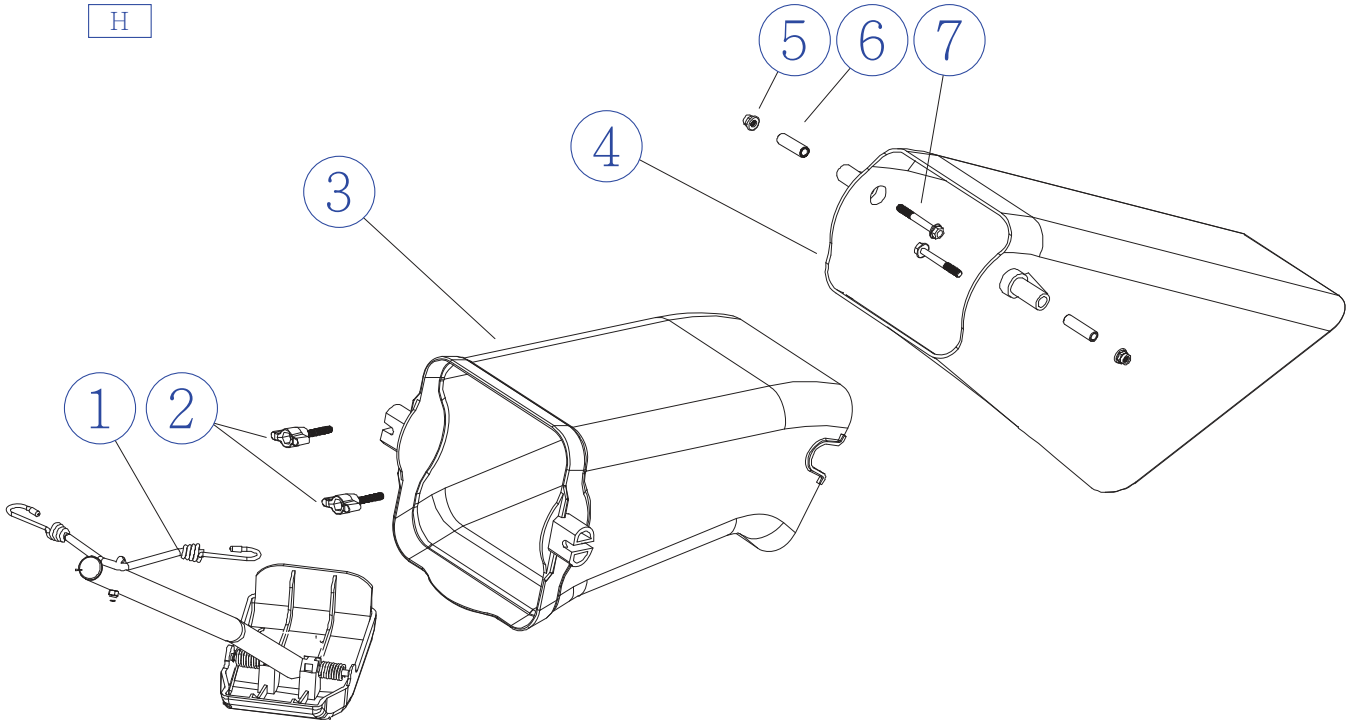

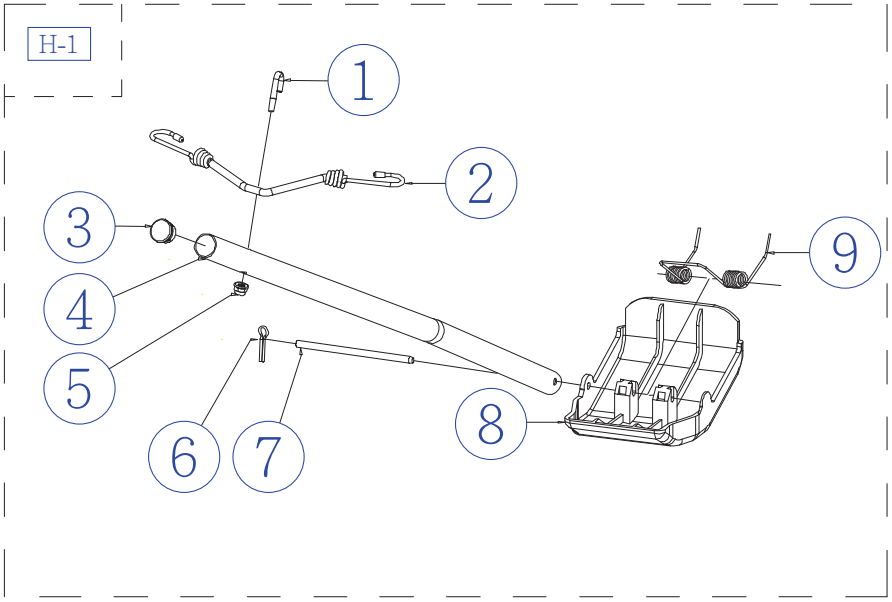

VILLARTEC

Модель агрегата: MR 1284H (Трактор садовый 9,19 кВт/12,5 л.с.)

Список запасных частей

№ Поз.	Артикул детали	Наименование	Кол-во
H-01	T09207J0000	Педаль в сборе MR1284H	1
H-01-01	T06603WH000	Стержень MR1284H	1
H-01-02	T09207J1000	Трос MR1284H	1
H-01-03	G33J0000000	Заглушка MR1284H	1
H-01-04	T09207J2001	Рычаг MR1284H	1
H-01-05	B2040W00000	Гайка M5 MR1284H	1
H-01-06	BB011W00000	Шплинт 2.5x30 MR1284H	1
H-01-07	T09207J3000	Ось MR1284H	1
H-01-08	T09207J4010	Накладка на педаль MR1284H	1
H-01-09	T09207J5000	Пружина MR1284H	1
H-02	GP33C110010	Болт M6x40 MR1284H	2
H-03	T09209V0000	Труба для травы задняя MR1284H	1
H-04	T09209U9000	Труба для травы передняя MR1284H	1
H-05	B2008W00000	Гайка M6 MR1284H	2
H-06	T09202X0000	Втулка MR1284H	2
H-07	B1047W06050	Болт M6x50 MR1284H	2

Модель агрегата: MR 1284H (Трактор садовый 9,19 кВт/12,5 л.с.)

I

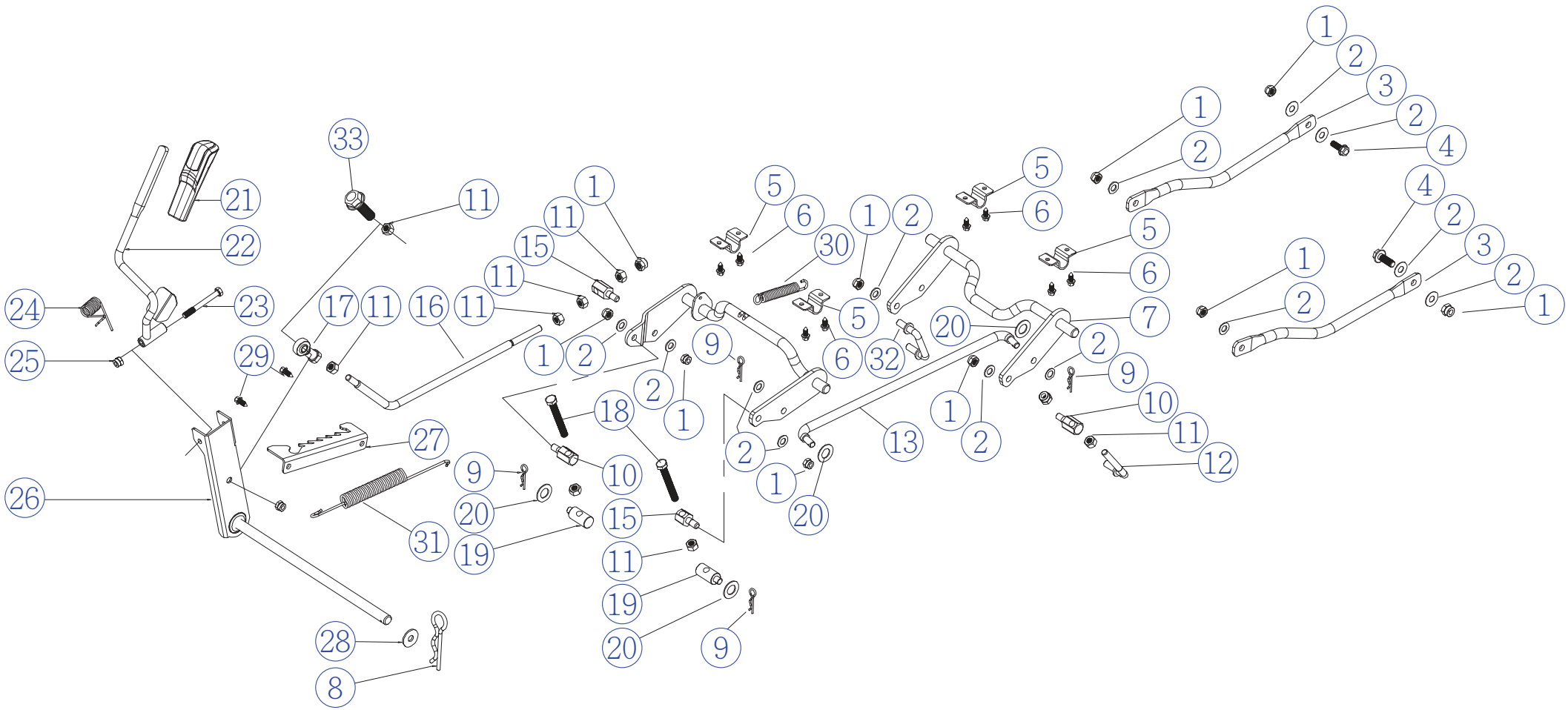

VILLARTEC

Модель агрегата: MR 1284H (Трактор садовый 9,19 кВт/12,5 л.с.)

Список запасных частей

№ Поз.	Артикул детали	Наименование	Кол-во
I-01	B2X06W00000	Гайка M10 MR1284H	12
I-02	B5088B00000	Шайба плоская 10.5x25X0.8 MR1284H	13
I-03	T0920510000	Рычаг MR1284H	2
I-04	B1018W10035	Болт M10x35 MR1284H	2
I-05	T09204GX000	Пластина прижимная MR1284H	4
I-06	B3006W16000	Винт M6x16 MR1284H	8
I-07	T0920540000	Кронштейн в сборе MR1284H	1
I-08	BB012W00000	Шплинт 2.5x50 MR1284H	1
I-09	BB010W00000	Шплинт 1.8x10x35 MR1284H	4
I-10	T09205C0000	Шарнир подъёмный шестигранный MR1284H	2
I-11	B2004W00000	Гайка M10 MR1284H	8
I-12	T09205B0000	Рычаг MR1284H	1
I-13	T0920520000	Стержень соединительный MR1284H	1
I-14	T0920550000	Кронштейн в сборе MR1284H	1
I-15	T09205E0000	Шарнир шестигранный MR1284H	2
I-16	T0920530000	Рычаг MR1284H	1
I-17	T09206B0000	Подшипник M10 SI1OT-K MR1284H	1
I-18	B1005W10100	Болт M10x100 MR1284H	2
I-19	T09205D0000	Регулятор высоты MR1284H	2
I-20	B5072W00000	Шайба 10.5x30x2.5 MR1284H	4
I-21	T09205G007G	Рукоятка MR1284H	1
I-22	T0920570000	Рычаг MR1284H	1
I-23	B1098W08070	Винт M8x70 MR1284H	1
I-24	T0920580000	Пружина MR1284H	1
I-25	B2028W00000	Гайка M8 MR1284H	1
I-26	T0920560000	Кронштейн рычага MR1284H	1
I-27	T0920590000	Пластина регулировки MR1284H	1
I-28	B5080W00000	Шайба 16.5x30x1.5 MR1284H	1
I-29	B3008B20000	Винт самонарезной M8x20 MR1284H	2
I-30	T09205F0000	Пружина MR1284H	1
I-31	T09205FX000	Пружина вспомогательная MR1284H	1
I-32	T09205A0000	Рычаг MR1284H	1
I-33	B1110B10040	Болт M10x40 MR1284H	1

Модель агрегата: MR 1284H (Трактор садовый 9,19 кВт/12,5 л.с.)

J

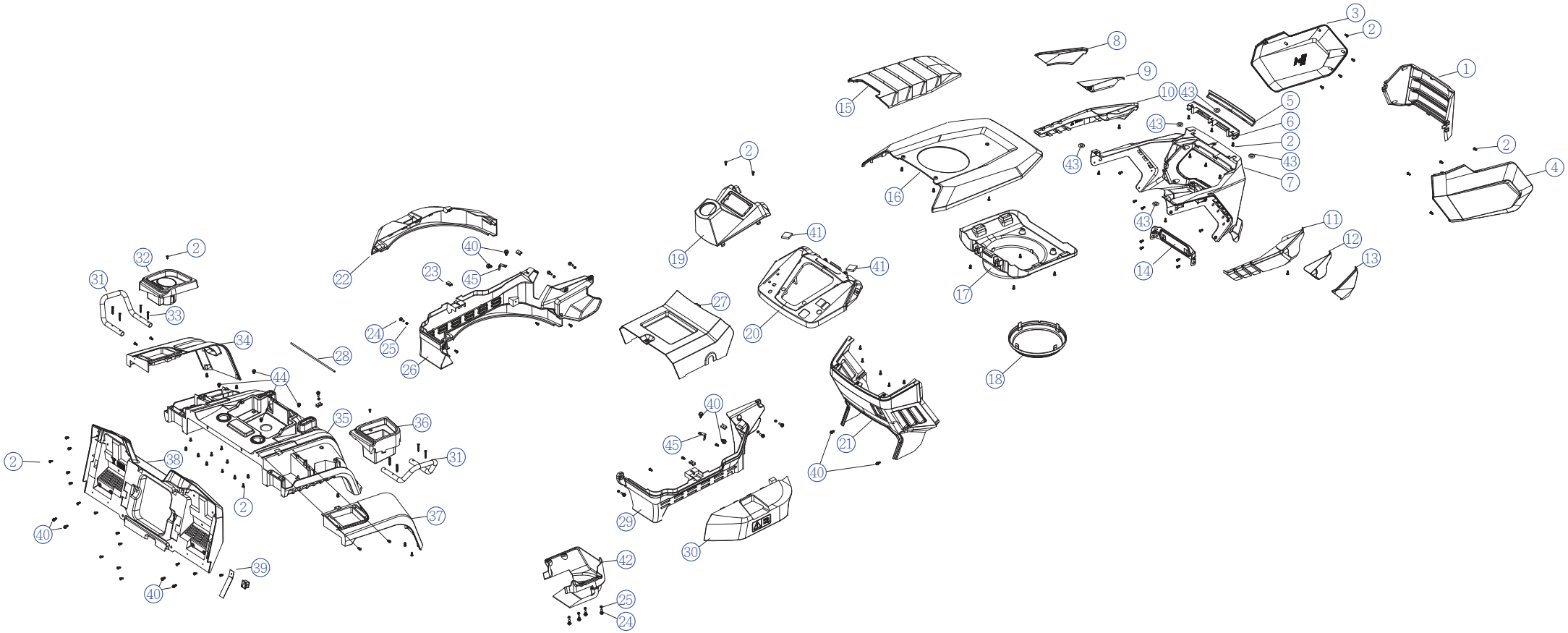

VILLARTEC

Модель агрегата: MR 1284H (Трактор садовый 9,19 кВт/12,5 л.с.)

Список запасных частей

№ Поз.	Артикул детали	Наименование	Кол-во
J-01	T092B99005X	Решетка двигателя MR1284H	1
J-02	B3044W00000	Саморез ST5.0x16-F MR1284H	83
J-03	T09209C005X	Крыло переднее левое MR1284H	1
J-04	T09209D005X	Крыло переднее правое MR1284H	1
J-05	T09209L0001	Рассеиватель MR1284H	1
J-06	T09209K005X	Держатель фары MR1284H	1
J-07	T092098005X	Корпус передний MR1284H	1
J-08	T09209I0000	Колпак защитный фары левый MR1284H	1
J-09	T09209G0000	Отражатель левый MR1284H	1
J-10	T09209E005X	Держатель фары левый MR1284H	1
J-11	T09209F005X	Держатель фары правый MR1284H	1
J-12	T09209H0000	Отражатель правый MR1284H	1
J-13	T09209J0000	Колпак защитный фары правый MR1284H	1
J-14	T09202Y6000	Пластина фиксирующая MR1284H	1
J-15	T09209B005X	Накладка декоративная верхняя MR1284H	1
J-16	T09209A005X	Крышка верхняя MR1284H	1
J-17	T0920960000	Ветроотражатель верхняя часть MR1284H	1
J-18	T0920970000	Ветроотражатель нижняя часть MR1284H	1
J-19	T09209PA05X	Крышка рулевого механизма MR1284H	1
J-20	T09209N005X	Панель управления MR1284H	1
J-21	T09209M005X	Тоннель рулевого механизма MR1284H	1
J-22	T09209U505X	Кожух косильной гарнитуры защитный левый MR1284H	1
J-23	B2058W00000	Гайка M6 MR1284H	5
J-24	T09202X3000	Винт M6 MR1284H	11
J-25	B9038B00000	Кольцо стопорное MR1284H	11
J-26	T09209U305X	Крышка косильной гарнитуры левая MR1284H	1
J-27	T09209V705X	Крышка педального узла MR1284H	1
J-28	T09201V1000	Шток аккумулятора MR1284H	1
J-29	T09209U405X	Крышка косильной гарнитуры правая MR1284H	1
J-30	T09209U605X	Кожух косильной гарнитуры защитный правый MR1284H	1
J-31	T09202Y2057	Подлокотник MR1284H	2
J-32	T092094005X	Подстаканник левый MR1284H	1
J-33	B30B1W19000	Саморез ST5.0x35-F MR1284H	8
J-34	T092092005X	Крыло заднее левое MR1284H	1
J-35	T092091005X	Корпус сиденья оператора MR1284H	1
J-36	T092095005X	Подстаканник правый MR1284H	1
J-37	T092093005X	Крыло заднее правое MR1284H	1
J-38	T09202T005X	Перегородка задняя MR1284H	1
J-39	T09202U0000	Пластина нажимная MR1284H	1

J-40	B3006W16000	Саморез M6x16 MR1284H	10
J-41	T09209QX000	Амортизатор 22x15x8 MR1284H	2
J-42	T09203K0000	Крышка сцепления MR1284H	1
J-43	B5026W00000	Шайба 6.5x12x1 MR1284H	5
J-44	B1055W05025	Винт M5x25 MR1284H	4
J-45	T09201V7000	Пластина фиксирующая MR1284H	2

Модель агрегата: MR 1284H (Трактор садовый 9,19 кВт/12,5 л.с.)

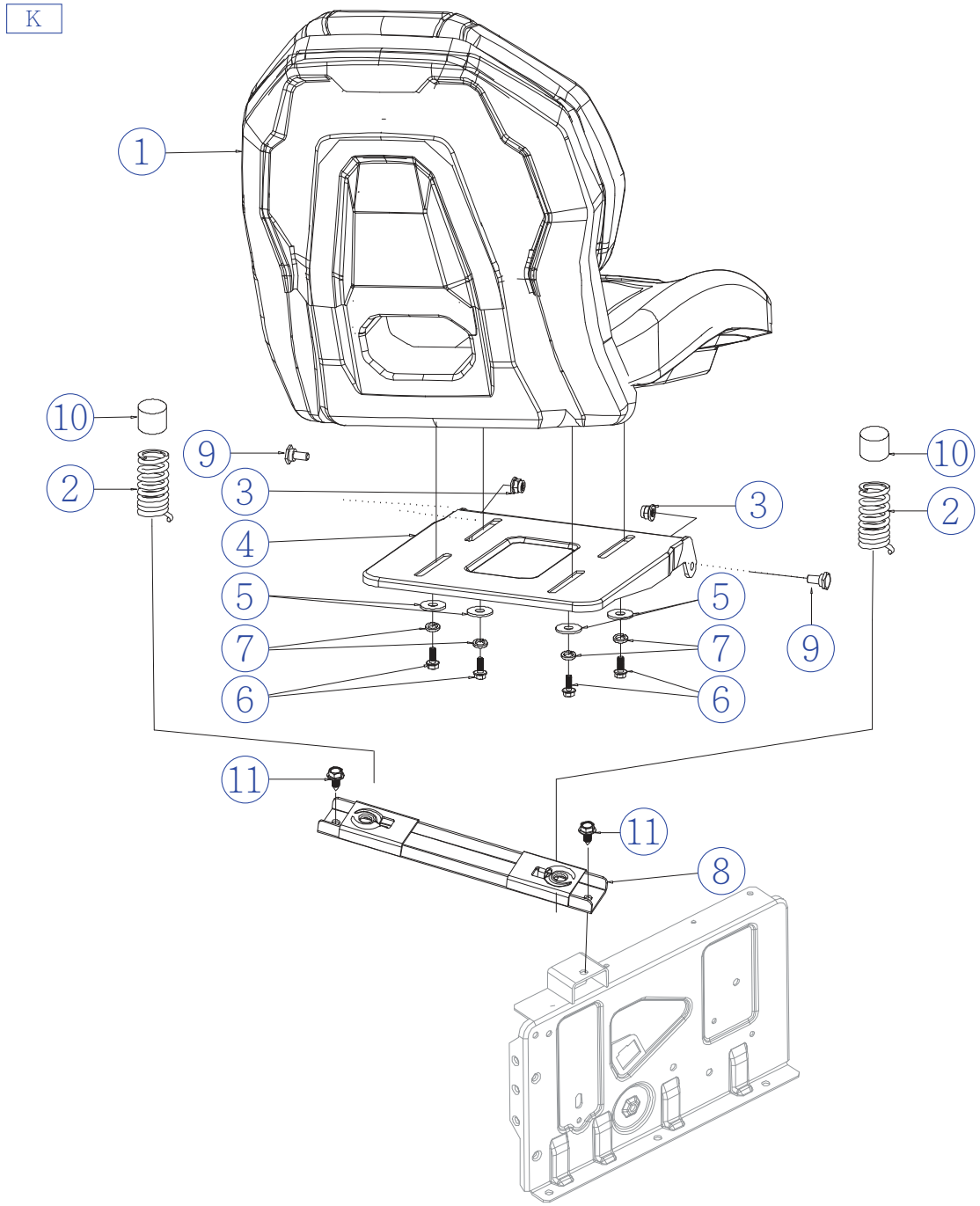

VILLARTEC

Модель агрегата: MR 1284H (Трактор садовый 9,19 кВт/12,5 л.с.)

Список запасных частей

№ Поз.	Артикул детали	Наименование	Кол-во
K-01	T092ZY18100	Сиденье оператора MR1284H	1
K-02	T09202X4000	Пружина MR1284H	2
K-03	B2028B00000	Гайка M8 MR1284H	2
K-04	T0920A10000	Пластина фиксирующая MR1284H	1
K-05	B5037W00000	Шайба 8x30x2.5 MR1284H	4
K-06	B1079W08020	Винт M8x20 MR1284H	4
K-07	B6006W00000	Шайба пружинная 8' MR1284H	4
K-08	T09202P0000	Пластина пружин сиденья крепёжная MR1284H	1
K-09	T06604K0000	Винт M8x18 MR1284H	2
K-10	T09209V9000	Втулка пружины сиденья MR1284H	2
K-11	B3008B20000	Винт самонарезной M8x20 MR1284H	2