STEVIMAN

Руководство пользователя

Трактор садовый

Модель: TH-334, TH-339, TH-342



EAC

СОДЕРЖАНИЕ

РАЗДЕЛ 1 Безопасность оператора 3
РАЗДЕЛ 2 Общая информация 7
РАЗДЕЛ 3 Функции и органы управления 8
РАЗДЕЛ 4 Технические данные 10
РАЗДЕЛ 5 Инструкция по сборке 11
РАЗДЕЛ 6 Инструкция по эксплуатации 22
РАЗДЕЛ 7 Техническое обслуживание 37
РАЗДЕЛ 8 Устранение неисправностей 51
РАЗДЕЛ11 Насадки 54
РАЗДЕЛ12 Утилизация 55
РАЗДЕЛ13 Гарантия 56
РАЗДЕЛ14 Для заметок 57

STEVIMAN

1. Безопасность оператора

Данное руководство содержит информацию по технике безопасности, которая информирует вас об опасностях и рисках, связанных с изделием, и о том, как их избежать. Оно также содержит важные инструкции, которые необходимо соблюдать при первоначальной настройке, эксплуатации и обслуживании изделия.

Данное изделие разработано и предназначено для стрижки ухоженной травы и не предназначено для других целей. Важно прочитать и понять эти инструкции перед запуском или эксплуатацией данного оборудования. Убедитесь, что вы полностью знакомы с органами управления и правильной эксплуатацией изделия. Знайте, как быстро останавливать устройство и отключать органы управления.

1.1 Руководство по определению склонов

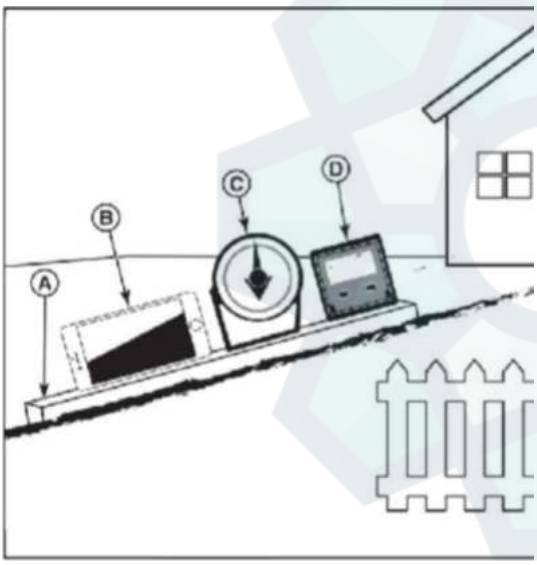

Рис. A

Как измерить уклон газона с помощью смартфона или угломера:

ВНИМАНИЕ: Не работайте на уклонах более 10 градусов.

1. Используйте прямую рейку длиной не менее 60 сантиметров (A, Рис. A). Доска 5x10 см или прямой металлический брусок хорошо подойдут.

2. Угломеры.

а. Используйте смартфон: многие смартфоны (B, Рис. A) оснащены инклинометром (угломером), расположенным в приложении компаса. Или найдите приложение инклинометра в магазине приложений.

б. Используйте угломеры: угломеры (C и D, Рис. A) можно приобрести в местных хозяйственных магазинах или онлайн (также называемые инклинометром, транспортиром, угломером). Подходит циферблатный (C) или цифровой (D) тип, другие могут не подойти. Прочитайте и следуйте инструкциям пользователя, прилагаемым к угломеру.

3. Положите прямую кромку длиной 60 см вдоль самой крутой части склона газона. Перемещайте доску вверх и вниз по склону.

4. Положите смартфон или угломер на прямую кромку и считайте значение угла в

STEVIMAN

градусах. Это уклон вашего газона.

1.2 Символы предупреждения об опасности и сигнальные слова

Символы предупреждения об опасности в данном руководстве обозначают информацию об опасностях, которые могут привести к травме.

Сигнальное слово (ОПАСНО, ПРЕДУПРЕЖДЕНИЕ или ВНИМАНИЕ) используется вместе с символами предупреждения для указания вероятности и потенциальной серьезности травмы. Кроме того, для обозначения типа опасности может использоваться символ опасности.

ОПАСНО: указывает на опасность, которая, если ее не избежать, приведет к смерти или серьезной травме.

ПРЕДУПРЕЖДЕНИЕ: указывает на опасность, которая, если ее не избежать, может привести к смерти или серьезной травме.

ОСТОРОЖНОСТЬ: указывает на опасность, которая, если ее не избежать, может привести к легкой или средней травме.

УВЕДОМЛЕНИЕ: указывает на информацию, которая считается важной, но не относится к опасности.

1.3 Наклейки безопасности

На данном изделии имеются следующие символы безопасности. Перед началом работы с газонокосилкой, пожалуйста, изучите их и усвойте их значение.

ВАЖНО: Если наклейки с предупреждениями износились или повредились и их невозможно прочитать, закажите новые наклейки в авторизованном сервисном центре.

	Предупреждающий символ
	Прочитайте руководство оператора
	Соблюдайте меры безопасности
	Избегайте ампутации конечностей
	Не допускайте посторонних лиц
	Смотрите назад при движении задним ходом
	Никогда не перевозите детей

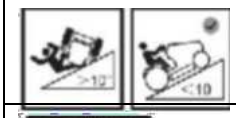	Избегайте крутых склонов более 10°
	Держите руки и ноги на расстоянии
	Избегайте бросания предметов
	Не наступайте
	Не направляйте струю на травосборник
	Гарантированное значение уровня звуковой мощности составляет 100 дБ.

1.4 Инструкции по технике безопасности

ВНИМАНИЕ: Перед началом эксплуатации машины ознакомьтесь со всеми правилами техники безопасности и инструкциями, изложенными в настоящем руководстве. Несоблюдение этих инструкций может привести к травмам.

ВАЖНО: Машина способна отрывать руки и ноги, а также отбрасывать предметы. Несоблюдение следующих инструкций по технике безопасности может привести к серьёзным травмам или смерти.

Общая информация

• Прочитайте, изучите и соблюдайте инструкции и предупреждения, изложенные в настоящем руководстве, а также на машине, двигателе и навесном оборудовании.

• Допускайте к управлению машиной только ответственных, обученных, знакомых с инструкциями и физически дееспособных операторов.

• Не перевозите пассажиров и не допускайте посторонних лиц.

• Не работайте на машине в состоянии алкогольного или наркотического опьянения.

Подготовка к работе

• Очистите рабочую зону от любых предметов, которые могут быть отброшены машиной или помешать её работе.

• Не допускайте посторонних лиц, особенно маленьких детей, в рабочую зону. Остановите машину и навесное оборудование, если кто-либо находится в зоне.

• Не эксплуатируйте машину без установленного и исправного травосборника, желоба для выброса травы и других защитных устройств. Регулярно проверяйте их на наличие признаков износа и при необходимости заменяйте.

• Используйте соответствующие средства индивидуальной защиты, такие как защитные очки, средства защиты органов слуха и обувь.

Эксплуатация

• Эксплуатируйте двигатель только в хорошо проветриваемых помещениях. Выхлопные газы содержат угарный газ – смертельно опасный яд.

• Эксплуатируйте машину только при дневном или хорошем искусственном освещении.

STEYMAN

• Избегайте ям, выбоин, кочек, камней и других скрытых опасностей. Неровная поверхность может привести к опрокидыванию машины или потере равновесия оператора.

• Не приближайтесь руками или ногами к вращающимся частям или под машиной. Всегда держитесь подальше от разгрузочного отверстия.

• Не направляйте выбрасываемый материал на кого-либо. Избегайте попадания материала в стену или препятствие. Материал может рикошетить обратно в сторону оператора. Останавливайте нож(и) при пересечении гравийных поверхностей.

• Не оставляйте работающую машину без присмотра. Всегда паркуйтесь на ровной поверхности, отключите ножи, включите стояночный тормоз и заглушите двигатель. • Не косите задним ходом без крайней необходимости. Всегда смотрите вниз и назад перед и во время движения задним ходом.

Специальные рекомендации для детей

• Трагические несчастные случаи могут произойти, если оператор не обращает внимания на присутствие детей. Детей часто привлекает машина и процесс кошения. Никогда не думайте, что дети останутся там, где вы их видели в последний раз.

• Не допускайте детей в рабочую зону и оставляйте их под присмотром ответственного взрослого, не являющегося оператором.

• Не перевозите детей, даже если нож(и) выключены. Дети могут упасть и получить серьёзные травмы или помешать безопасной работе машины. Дети, которых уже катали раньше, могут внезапно появиться в зоне кошения для повторной поездки и быть сбитыми или отброшенными машиной.

Специальные рекомендации для склонов

ВНИМАНИЕ: Склоны являются одним из основных факторов риска аварий. Работа на склонах требует особой осторожности.

ВНИМАНИЕ: Если трактор стоит на подъёме, не переключайте передачу и не выключайте сцепление. Это может привести к опрокидыванию задней части (передние шины оторвутся от земли, и машина опрокинется назад).

• Двигайтесь по склонам в направлении, рекомендованном производителем. Будьте осторожны при работе вблизи обрывов.

• Избегайте скашивания мокрой травы.

• Не работайте на машине в условиях, когда сцепление с дорогой, управляемость или устойчивость находятся под угрозой. Шины могут скользить даже при остановке колёс.

• Всегда держите машину на передаче при движении под уклон. Не двигайтесь накатом.

• Избегайте трогания с места и остановки на склонах. Избегайте резких изменений скорости или направления движения. Повороты совершайте медленно и плавно.

• Будьте особенно осторожны при работе на машине с травосборником или другим навесным оборудованием. Они могут повлиять на устойчивость машины.

1.5 Меры предосторожности при пожарах и использовании различных видов топлива

• Потушите все сигареты, сигары, трубки и другие источники возгорания.

• Используйте только сертифицированную топливную канистру.

• Не снимайте крышку топливного бака и не доливайте топливо при работающем или горячем двигателе.

• Не заправляйте машину в помещении или в закрытых помещениях.

• Не храните машину или канистру с топливом, а также не заправляйте машину в местах с открытым огнем, искрами или запальной горелкой, например, на водонагревателе или

другом приборе.

• Если топливо пролилось, не пытайтесь запустить двигатель и не создавайте источников возгорания, пока пары топлива не рассеются.

• Для предотвращения возгорания: очищайте машину от травы, листьев и другого мусора; очищайте места разлива масла или топлива и удаляйте мусор, пропитанный топливом; дайте машине остыть перед хранением.

• Будьте особенно осторожны при обращении с бензином и другими видами топлива. Они легковоспламеняющиеся, а их пары взрывоопасны.

Перевозка

• Используйте полноразмерные пандусы для погрузки и разгрузки машины при транспортировке.

Буксировка

• Соблюдайте рекомендации производителя по ограничению веса буксируемого оборудования и буксировке на склонах.

Обслуживание

• Поддерживайте машину в исправном состоянии. Заменяйте изношенные или поврежденные детали.

• Соблюдайте осторожность при обслуживании ножей. Оберните нож(и) или наденьте перчатки. Замените поврежденные ножи. Не ремонтируйте и не изменяйте конструкцию ножа(ей).

• Перед ремонтом отсоедините провод(а) свечей зажигания и отрицательный кабель аккумулятора.

⚠ **ВНИМАНИЕ**: Работающий двигатель выделяет угарный газ – ядовитый газ без запаха и цвета. Вдыхание угарного газа может вызвать головную боль, усталость, головокружение, рвоту, спутанность сознания, судороги, тошноту, обморок или смерть.

• Эксплуатируйте оборудование ТОЛЬКО на открытом воздухе.

• Не допускайте попадания выхлопных газов в замкнутое пространство через окна, двери, вентиляционные отверстия или другие отверстия.

2. Общая информация

Положения «ЛЕВО» и «ПРАВО» указаны с позиции оператора.

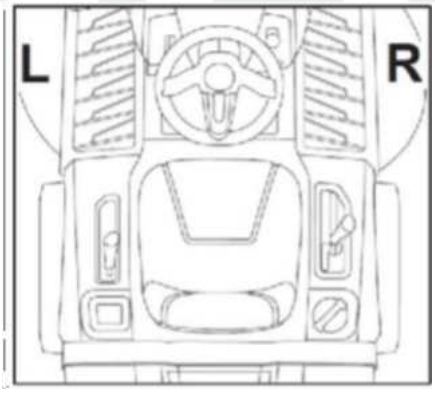

Рис. B

Использование слов «Важно» и «Примечание» в тексте указывает на пояснения, исключения или альтернативы процедурам.

Все переводы данного документа на другие языки основаны на исходном английском файле.
Утилизируйте всю упаковку, отработанное масло и батареи в соответствии с действующими государственными нормами.

3. Функции и органы управления

На данном изделии имеются следующие символы управления. Перед началом эксплуатации газонокосилки, пожалуйста, изучите их и усвойте их значение.

Символ	Пояснение
	Воздушная заслонка
	Положение дроссельной заслонки "БЫСТРО"
	Положение дроссельной заслонки "МЕДЛЕННО"
	Кнопка блокировки для кошения задним ходом
	Положение зажигания "ВЫКЛ."
	Положение зажигания "ФАРЫ"
	Положение зажигания "РАБОТА"
	Положение зажигания "ПУСК"
	Стояночный тормоз
	Стояночный тормоз – Блокировка
	Стояночный тормоз – Разблокировка
	ВОМ ВКЛ. (ножи включены)
	ВОМ ВЫКЛ. (ножи выключены)
	Высота травы "КОРОТКАЯ"
	Высота травы "ДЛИТЕЛЬНАЯ"

STEVIAN

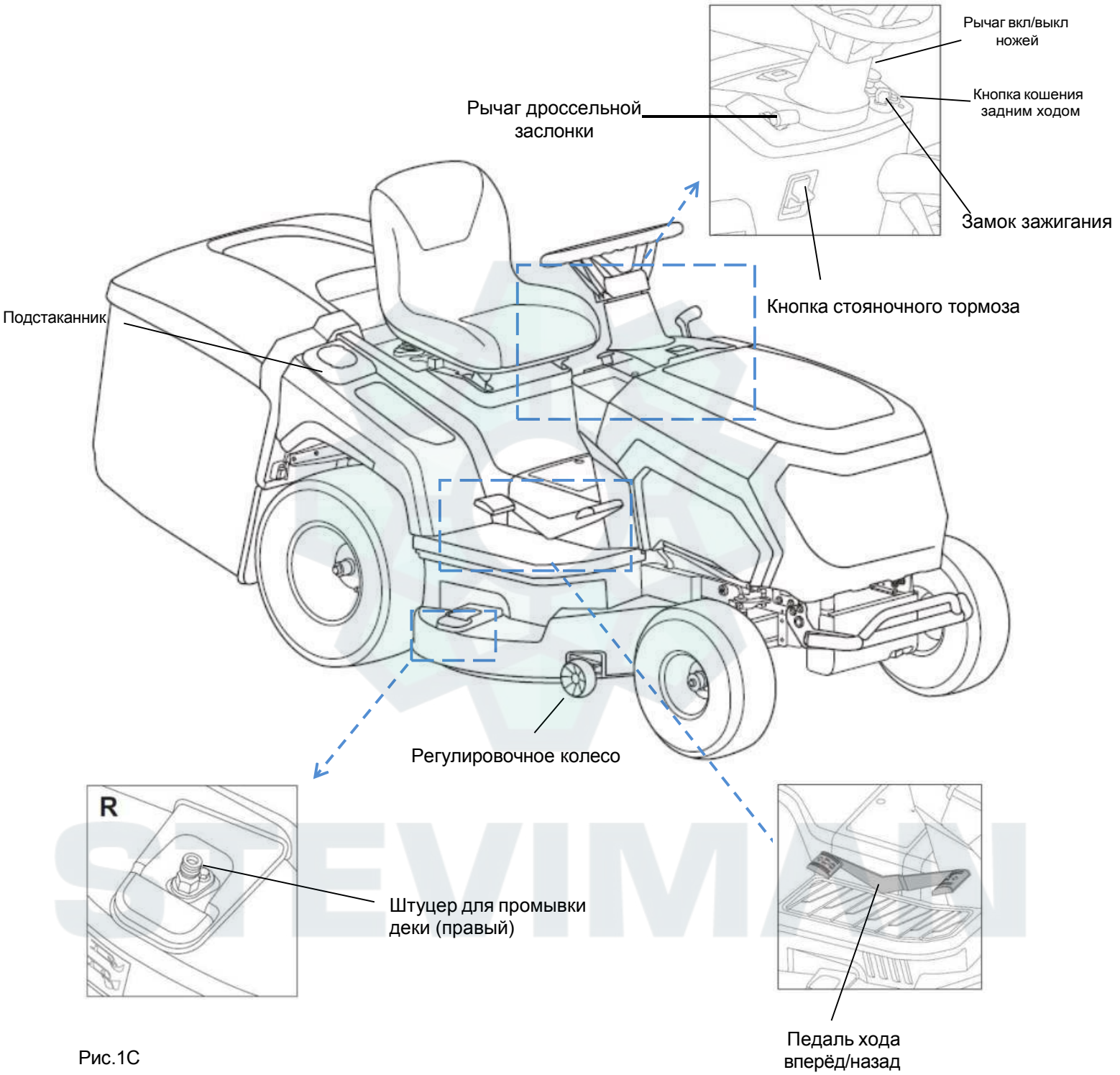
Рычаг вкл/выкл ножей
Кнопка кошения задним ходом
Рычаг дроссельной заслонки
Замок зажигания
Кнопка стояночного тормоза
Подстаканник
Регулировочное колесо
R
Штуцер для промывки деки (правый)
Педаль хода вперёд/назад

Рис.1С

4. Технические данные

Модель трактора	**TH-334**	**TH-339**	**TH-342**
Номинальная скорость	2600/min	2600/min	2600/min
Скорость движения вперёд	0-8.9km/h	0-8.9km/h	0-8.9km/h
Скорость движения назад	0-4km/h	0-4km/h	0-4km/h
Модель двигателя	LC1P90F-1	LC2P73F	LC2P73F
Объём двигателя	432 cc	586cc	586cc
Количество цилиндров	1	2	2
Мощность	15hp	18hp	18hp
Объём картера	1.2L	1.7L	1.7L
Объём топливного бака	6L		
Ширина кошения	860mm	980mm	1070mm
Высота кошения	30mm - 90mm (примерно), 7 позиций		
Количество ножей/подъём	2 / Рычагом		
Размер передних шин	15 in x 6.00 in - 6 in		
Размер задних шин	18 in x 8.50 in - 8 in		
Давление в передних шинах	14 psi		
Давление в задних шинах	22 psi		
Объём травосборника	260L		
Напряжение	12V		
Ёмкость аккумулятора	15Ah	15Ah	15Ah
Вес	188kg	206kg	218kg

STEVIMAN

Модель трактора	TH-334	TH-339	TH-342
Измеренный уровень звукового давления на рабочем месте оператора (согласно EN ISO 5395-1, Приложение F, и EN ISO 5395-3, EN ISO 4871)	84.5dB(A) K=3dB(A)	87.4 dB(A) K=3dB(A)	87.4 dB(A) K=3dB(A)
Измеренный уровень звуковой мощности Гарантированный уровень звуковой мощности (Согласно 2000/14/EC)	97.9dB(A) K=1.92dB(A) 100 dB(A)	98.4 dB(A) K=1.94dB(A) 100 dB(A)	98.4 dB(A) K=1.94dB(A) 100 dB(A)
Вибрация (Согласно EN ISO 5395-1 Приложение G и EN ISO 5395-3)	3.68m/s² K=1.5 m/s²	4.89m/s² K=1.5 m/s²	4.89m/s² K=1.5 m/s²

5. Инструкция по сборке

ВНИМАНИЕ: Этот трактор поставляется без бензина и масла в двигателе. Перед запуском двигателя оператор должен долить моторное масло. См. раздел «Проверка и добавление моторного масла».

ВНИМАНИЕ: Если какие-либо детали повреждены или отсутствуют, не эксплуатируйте этот трактор до их замены. Использование этого изделия с поврежденными или отсутствующими деталями может привести к серьезным травмам.

ВНИМАНИЕ: Не пытайтесь модифицировать это изделие или создавать аксессуары, не рекомендованные для использования с этим изделием. Любое подобное изменение или модификация является ненадлежащим использованием и может привести к опасной ситуации, приводящей к возможным серьезным травмам.

ВНИМАНИЕ: Во избежание случайного запуска, который может привести к серьезным травмам, всегда отсоединяйте контактный наконечник свечи зажигания от свечи зажигания при сборке деталей.

ВНИМАНИЕ: Никогда не работайте на тракторе без установленных и исправных предохранительных устройств, защитных ограждений и желоба. Никогда не работайте на тракторе с поврежденными предохранительными устройствами. Эксплуатация трактора с отсутствующими или поврежденными деталями может привести к серьезным травмам.

1. Некоторые детали вашего нового газонного трактора не были полностью установлены перед транспортировкой. Для обеспечения безопасной и правильной работы все детали и крепежные элементы должны быть собраны в соответствии с инструкциями, с использованием соответствующих инструментов и обеспечением надлежащей герметичности.

2. Осторожно извлеките изделие и все принадлежности из упаковки.

3. Внимательно осмотрите изделие, чтобы убедиться в отсутствии повреждений, полученных при транспортировке.

4. Если какие-либо детали повреждены или отсутствуют, обратитесь в сервисный центр за помощью.

Упаковочный лист	**Количество**
Газонокосилка	1
Сиденье в сборе	1
Руль в сборе	1
Травосборник в сборе	1
Крышка приборной панели	1
Штуцер слива масла	1
Гильза свечи зажигания	1
Руководство по эксплуатации	2
Набор инструментов	1
Консоль переключателя	1
Ключ	2
Бампер в сборе	1
Удлинитель в сборе	1
Крышка рулевого колеса	1
Задняя панель травосборника в сборе	1
Узел кронштейна травосборника	1

5.1 Сборка крышки приборной панели

1. Вставьте сварной удлинитель рулевой тяги (a) в центр фиксирующей втулки (b). Надёжно закрепите двумя шестигранными болтами с фланцем (c, M8*25 и d, M8*25) (рис. 2A).

2. Установите крышку приборной панели (e) на место (рис. 2B).

STEVIMAN

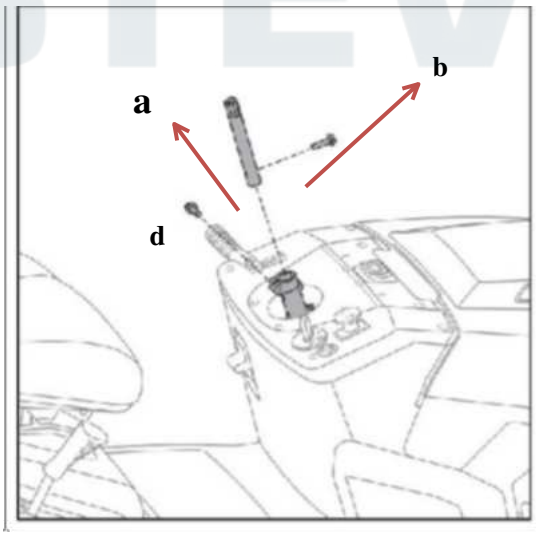

Рис.2A

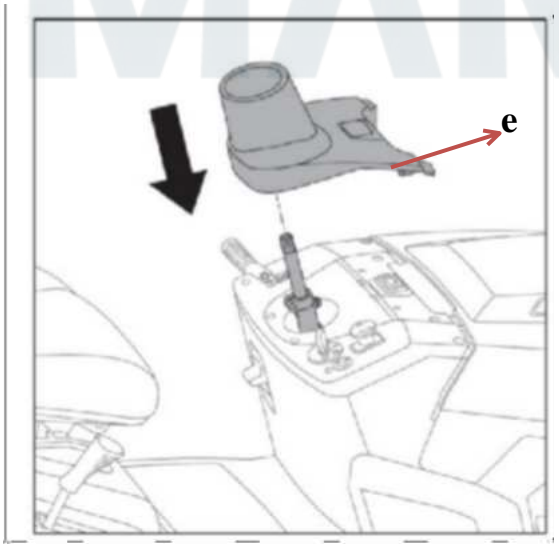

Рис.2B

5.2 Сборка руля

1. Установите машину на ровную поверхность и выровняйте передние колеса.
2. Совместите рулевое колесо (a) с рулевым валом (b), сдвиньте рулевое колесо вниз по валу до упора и закрепите его шестигранным болтом с фланцем (c, M8*25) из комплекта поставки (Рис. 3).
3. Наденьте колпак рулевого колеса (d) на центр рулевого колеса и нажмите вниз до щелчка.

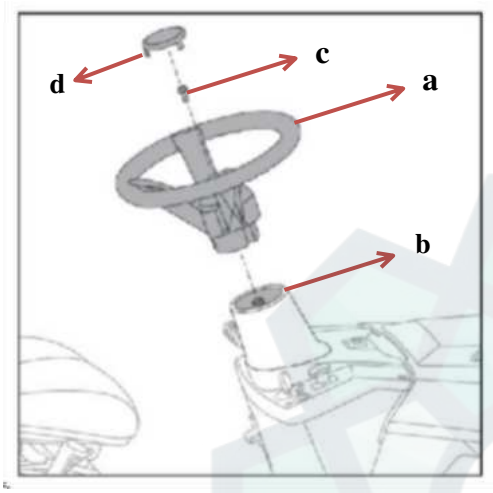

Рис.3

5.3 Сборка сиденья

1. Совместите четыре резьбовых отверстия в нижней части сиденья (a) с четырьмя пазами для планок на чаше сиденья (b).
2. Закрепите сиденье на чаше сиденья четырьмя большими шайбами (c) и шестигранными болтами с фланцем (d, M8 * 16).
3. Подключите переключатель положения сиденья (e).

Чтобы переместить сиденье:

1. Открутите четыре болта с сиденья.
2. Сдвиньте сиденье вперед или назад в нужное положение, в котором вы сможете полностью нажать педаль тормоза перед началом работы с газонокосилкой.
3. Снова установите эти четыре болта и шайбы, чтобы зафиксировать сиденье.

⚠ **ВНИМАНИЕ**: Перед началом работы с трактором убедитесь, что сиденье надежно зафиксировано. Ненадежное крепление сиденья может привести к смещению оператора и потере контроля над газонокосилкой, что может привести к смерти или серьезным травмам.

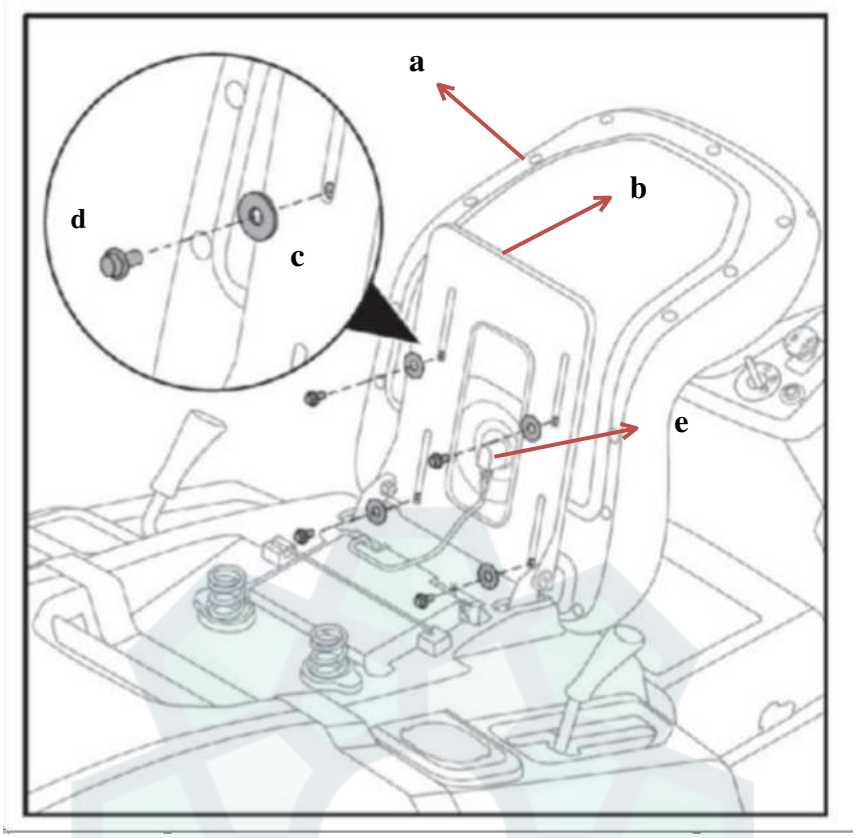

Рис. 4

5.4 Установка защитного бампера

1. Расположите защитный бампер в передней части газонокосилки.
2. Закрепите защитный бампер четырьмя шестигранными болтами с буртиком (M8*16) из комплекта поставки (по два с каждой стороны) с моментом затяжки 20–25 Н·м.

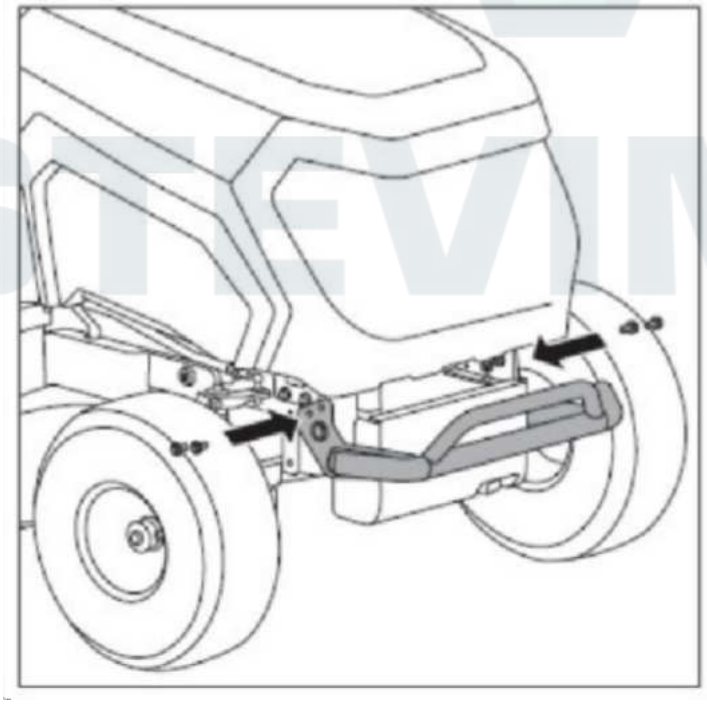

Рис. 5

STEVIMAN

5.5 Сборка травосборника

⚠ **ВНИМАНИЕ**: Никогда не работайте с трактором без установленного травосборника. Это может привести к серьёзным травмам или материальному ущербу.

Шаг 1: Установка задней панели:

1. Отрежьте стяжку и сдвиньте перепускной клапан так, чтобы он прошёл через отверстие в задней панели (Рис. 6A/Рис. 6C)

2. Совместите шесть отверстий на верхней стороне задней панели (a) с отверстиями в комингсе (b) и закрепите их четырьмя винтами и четырьмя болтами (1, 2, 3, Рис. 6B/Рис. 6D)

3. Совместите два отверстия на нижней стороне задней панели с отверстиями двух опорных рычагов (c, Рис. 6B) и закрепите их двумя шестигранными фланцевыми стопорными гайками (4, M8*20) (Рис. 6B/Рис. 6D).

⚠ **УВЕДОМЛЕНИЕ**: Винты и гайки, используемые на первых двух этапах, указаны на Рис. 6E. Убедитесь, что они установлены правильно и надёжно.

4. Вставьте консоль переключателя (d) в гнездо консоли переключателя (e) (Рис. 6F).

5. Установите два кронштейна (f, g) на заднюю часть трактора и закрепите их болтом с шестигранной головкой (h, M10*1,25*30), пружинными и плоскими шайбами. Имейте в виду, что эти два кронштейна разные, и не забывайте различать их, чтобы правильно определить их положение. Установка в обратном порядке НЕВОЗМОЖНА. (Рис. 6G/Рис. 6H)

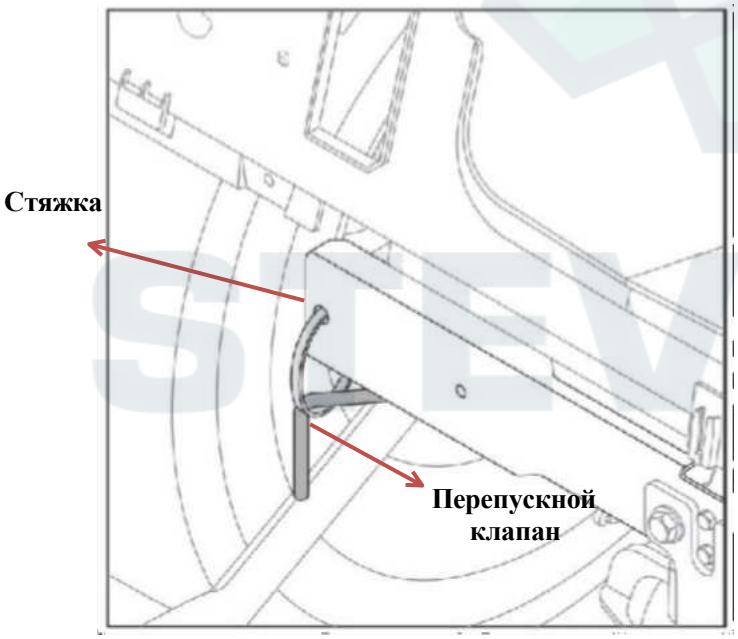

Рис. 6 A

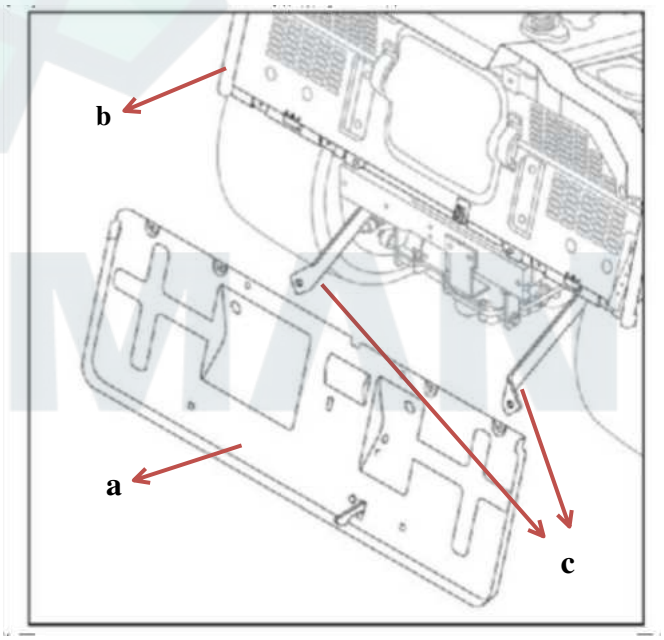

Рис. 6 B

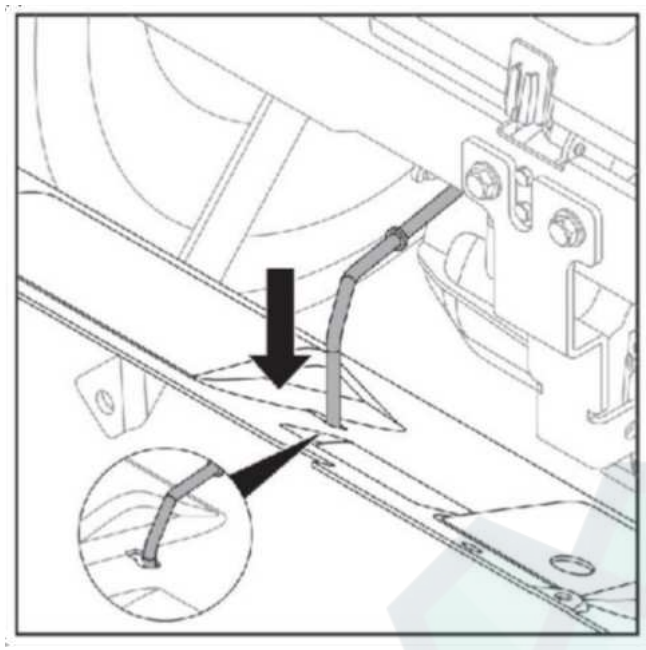

Рис. 6 C

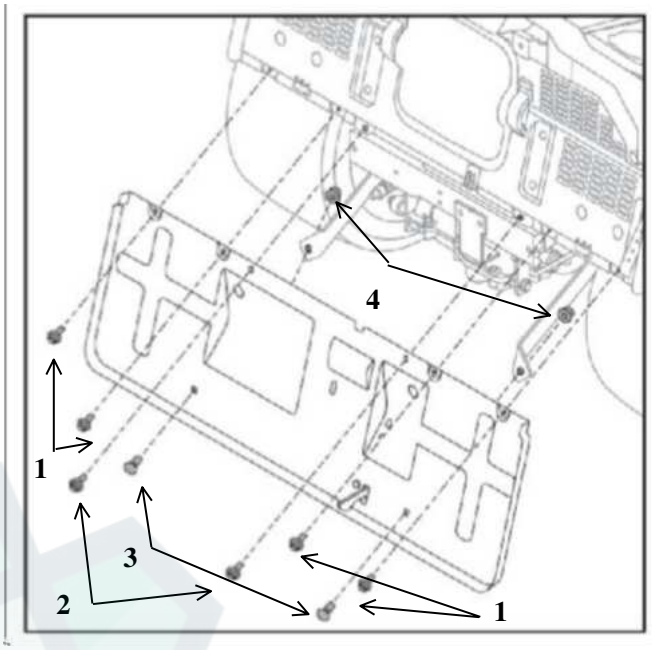

Рис. 6 D

No.	Наименование	Размер	Кол-во
1	Винт самонарезающий с шестигранным фланцем	ST6.3*19	4
2	Болт самонарезающий с шестигранной головкой и треугольным шлицем	M8 * 16	2
3	Болт с полукруглой головкой и квадратным подголовком	M8*20	2
4	Гайка стопорная с шестигранным фланцем	M8	2

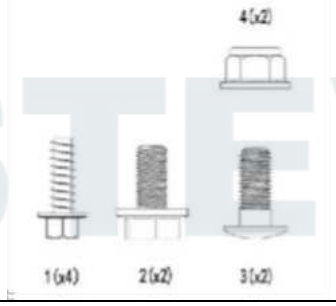

Рис. 6 F

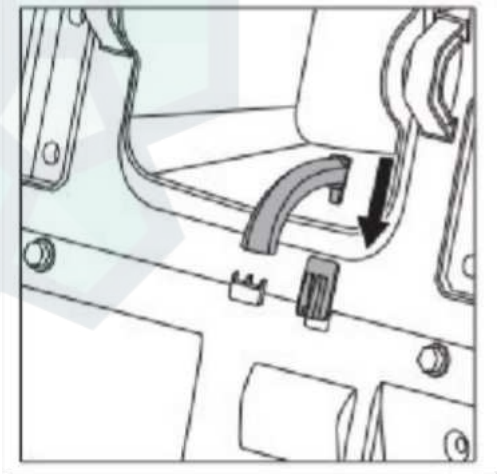

Рис. 6 E

STEVIMAN

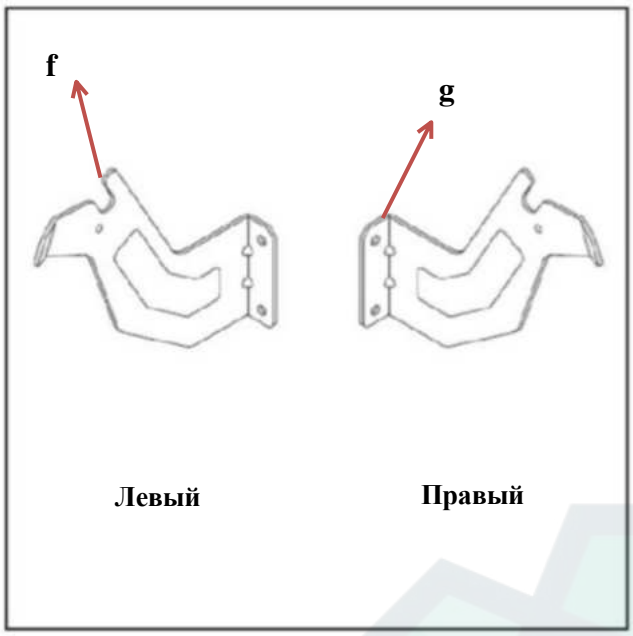

Рис. 6 G

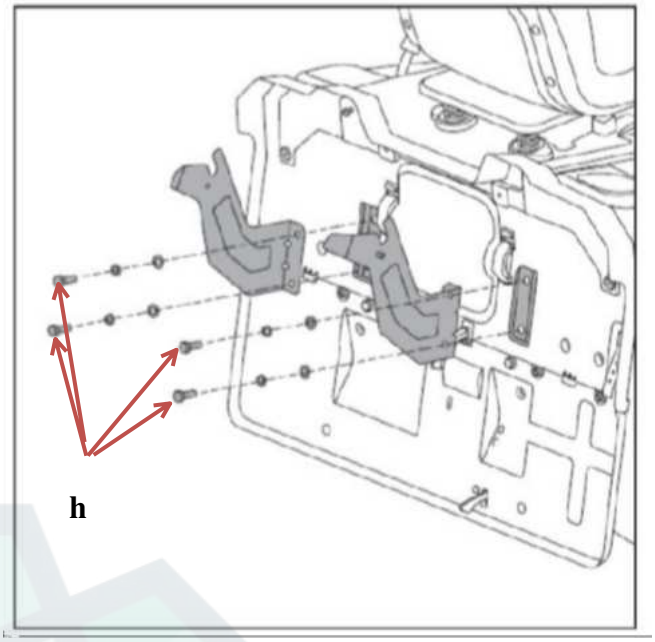

Рис. 6 H

Шаг 2: Сборка травосборника

1. Соберите поворотную раму (a), нижнюю фиксирующую раму (b) и диагональную распорку (c) с помощью винтов с крестообразными головками (1, M5*32) и шестигранной стопорной гайки (2, M5), как показано на рис. 7A.

2. Поместите кронштейн в травосборник, изготовленный из пластика и ткани (рис. 7B).

3. Установите верхнюю крышку на кронштейн и закрепите их шестью саморезами (3, ST4.8*35) (рис. 7C).

4. Установите защитную пластину ручки (d) в верхнюю крышку снизу вверх и закрепите шестью саморезами (4, ST5*12) (рис. 7D).

5. Вставьте рычаг для высыпания травы (e) и зафиксируйте его винтами с плоской головкой и крестообразным шлицем (1, M5*32) и шестигранной стопорной гайкой (2, M5) на конце. Сборка завершена (рис. 7E).

⚠ **УВЕДОМЛЕНИЕ**: Винты и гайки, используемые в описанных выше действиях, указаны на рис. 7F. Убедитесь, что они установлены правильно и надёжно.

STEVIMAN

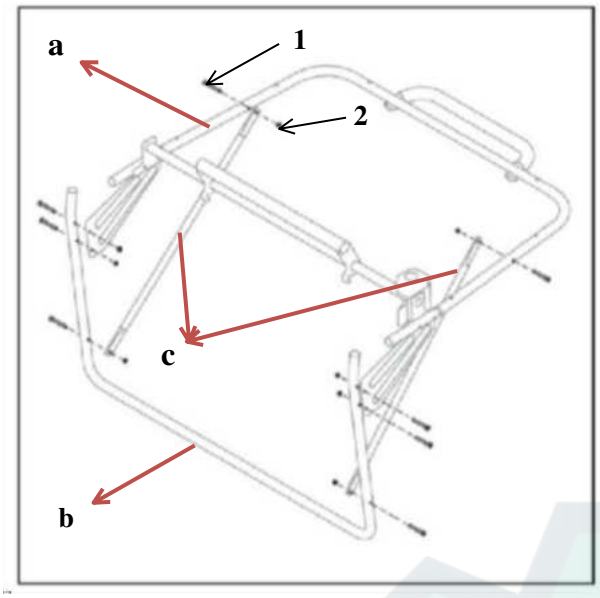

Рис. 7 A

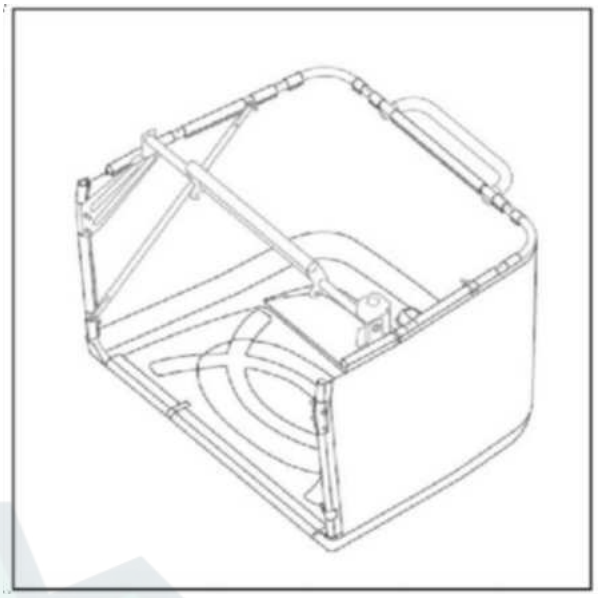

Рис. 7 B

Задняя ручка

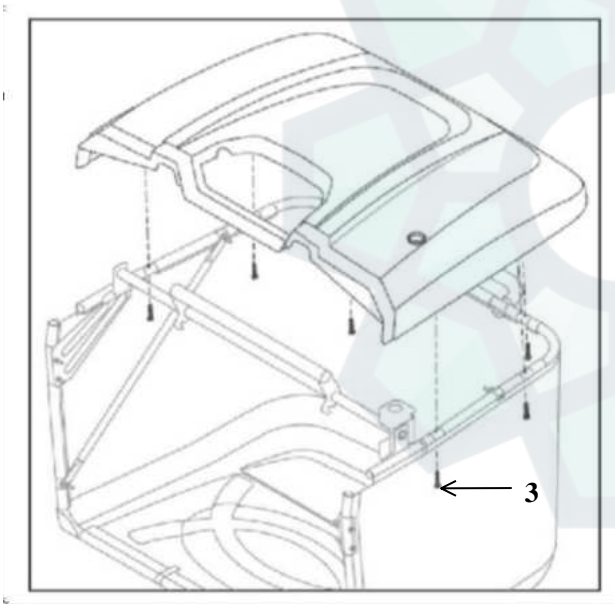

Рис. 7 C

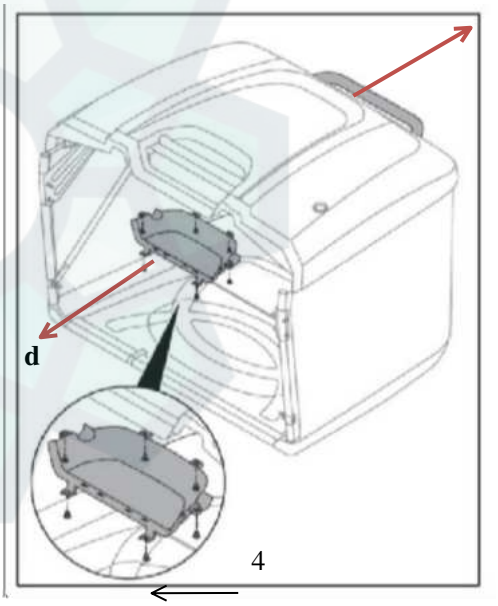

Рис. 7 D

STEVIMAN

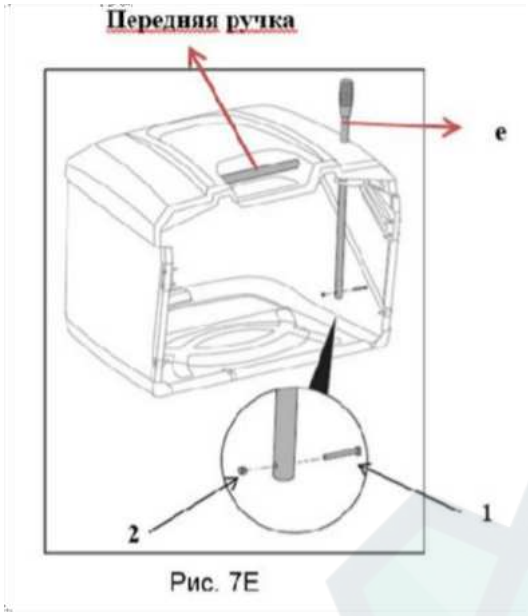

Рис. 7E

No.	Наименование	Размер	Кол-во
1	Винт с крестообразным шлицем и цилиндрической головкой	M5*32	9
2	Шестигранная стопорная гайка	M5	9
3	Саморез	ST4.8*35	6
4	Саморез	ST5*12	6

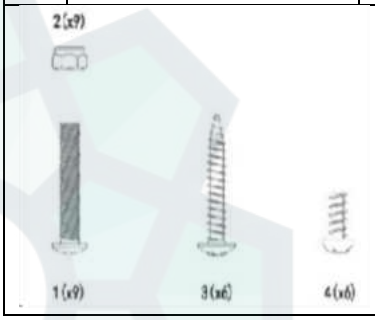

Рис. 7

Шаг 3: Установка травосборника на газонокосилку

1. Возьмитесь левой рукой за переднюю рукоятку (Рис. 7E) на верхней крышке, а правой рукой за заднюю рукоятку (Рис. 7D), расположенную на поворотной раме.
2. Вдоль задней кромки газонокосилки вставьте круглую трубку (a) в опорный U-образный паз (b) сверху вниз (Рис. 7G).
3. Надавите на заднюю рукоятку вниз, чтобы зацепить круглую трубку (c) основания травосборника за стопорную скобу (d). (Рис. 7H).

STEVIMAN

4. Чтобы снять травосборник, поднимите заднюю рукоятку, чтобы отцепить круглую трубку от стопорной скобы, а весь травосборник — от опорного U-образного паза.

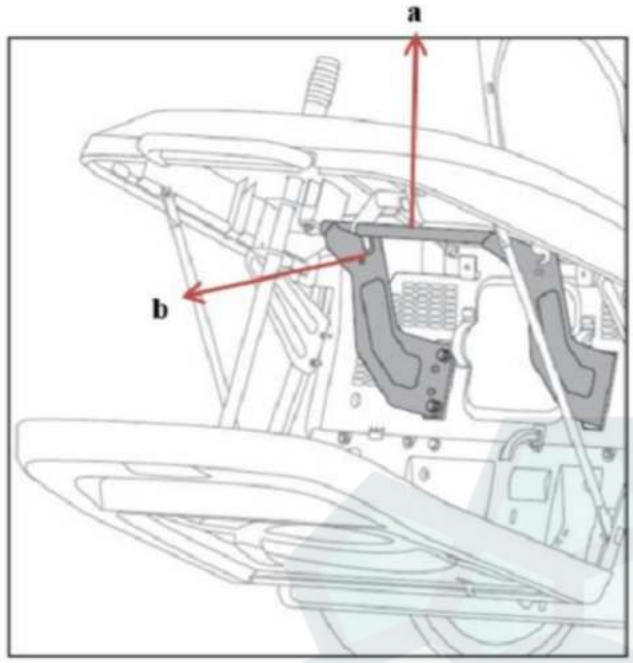

Рис. 7G

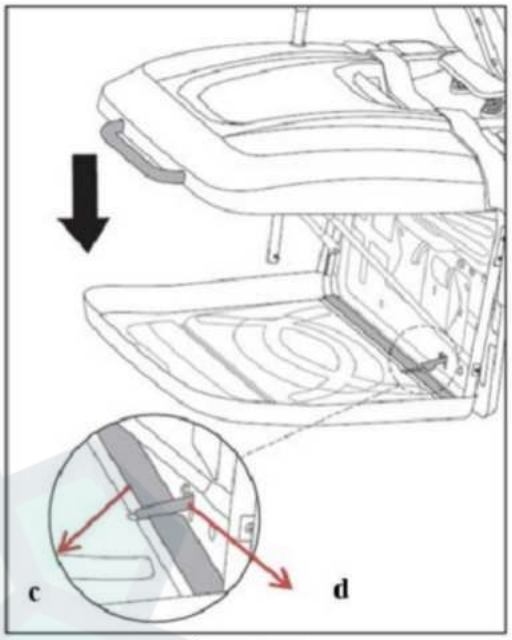

Рис. 7H

5.6 Подключение аккумулятора

Аккумулятор находится под сиденьем оператора. В целях транспортировки на заводе оба кабеля аккумулятора отсоединены от клемм. Для подключения кабелей аккумулятора выполните следующие действия:

1. Подсоедините положительный кабель (красный) к положительной клемме аккумулятора с помощью болта и гайки.
2. Подсоедините отрицательный кабель (черный) к отрицательной клемме аккумулятора с помощью болта и гайки. (Рис. 8)

⚠ **ВНИМАНИЕ**: При подключении кабелей аккумулятора СНАЧАЛА подключайте положительный кабель к его клемме, а затем отрицательный.

⚠ **ВНИМАНИЕ**: Неправильное подключение может привести к серьезным повреждениям.

STEVIMAN

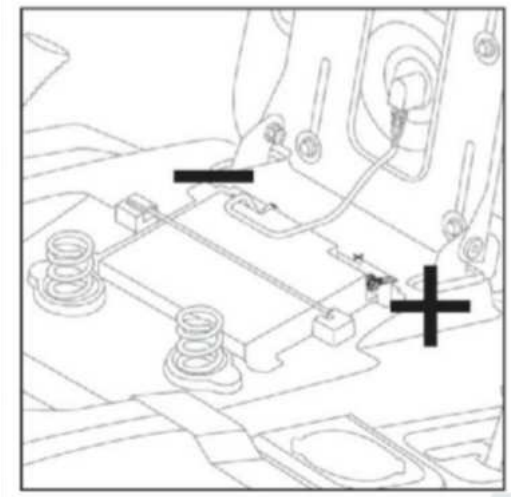

Рис. 8

5.7 Проверка/регулировка давления в шинах

УВЕДОМЛЕНИЕ: Для обеспечения ровного скашивания травы давление в правой и левой передних шинах должно быть одинаковым (левая и правая отсчитываются от положения оператора, см. рис. B). То же самое относится к правой и левой задним шинам.

Рекомендуемое давление в шинах:
Установите давление в передних шинах на 14 psi.
Установите давление в задних шинах на 22 psi.

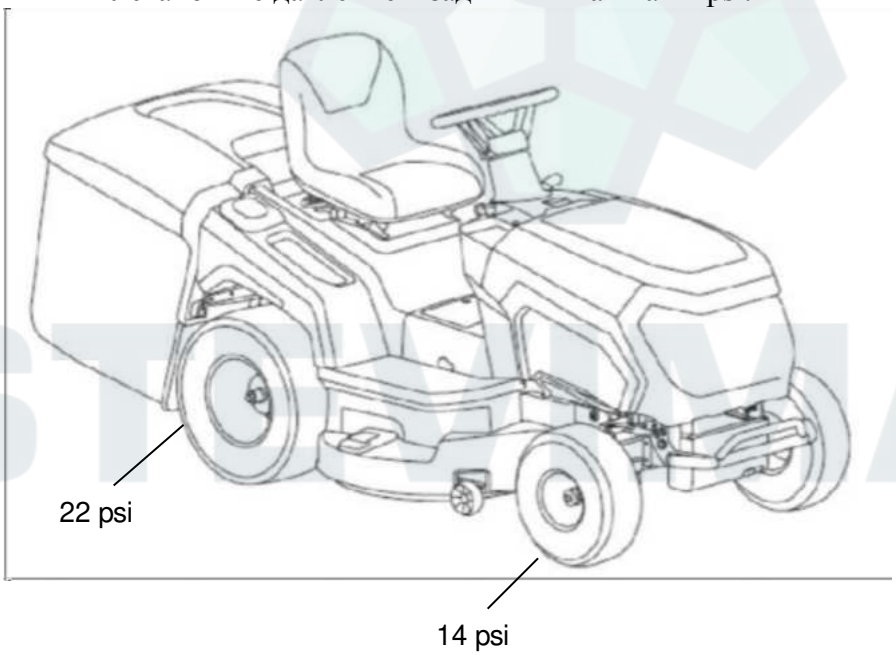

Рис. 9

5.8 Регулировка противоскользящего колеса деки

УВЕДОМЛЕНИЕ: Нижняя часть регулировочного колеса деки должна находиться на высоте примерно 3,5–6,5 см от земли, когда дека находится на нужной высоте кошения.

Это сведет к минимуму вероятность повреждения газона в большинстве ситуаций.

УВЕДОМЛЕНИЕ: Левое и правое колеса должны быть установлены в одинаковых положениях (левое и правое отсчитываются от положения оператора, см. рис. B).

УВЕДОМЛЕНИЕ: Регулировку можно выполнить, продев оба колеса через три разных отверстия.

Проденьте вал колеса через левое регулировочное колесо и закрепите его болтом, шайбой и гайкой. Аналогичная операция применима и к другой стороне (рис. 10).

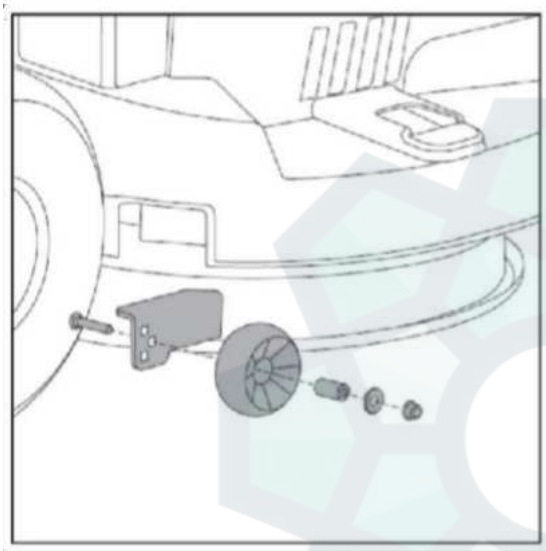

Рис. 10

6. Инструкция по эксплуатации

Перед началом работы с трактором ознакомьтесь с разделом «Безопасность оператора». Убедитесь, что вы знаете органы управления и как остановить трактор.

6.1 Зона эксплуатации

1. Ознакомьтесь с зоной, где вы планируете работать с трактором.
2. Убедитесь, что в зоне нет посторонних предметов, которые могут быть захвачены ножами и отброшены.

ОПАСНО

Этот трактор может отбрасывать предметы, которые могут травмировать окружающих или повредить здания.

• Не работайте на тракторе без установленного и исправного травосборника, желоба для выброса травы или других защитных устройств. Регулярно проверяйте их на наличие признаков износа или повреждений и при необходимости заменяйте.

• Очистите рабочую зону от любых предметов, которые могут быть отброшены или помешать работе трактору.

3. Перед запуском двигателя вывезите трактор на улицу.

ПРЕДУПРЕЖДЕНИЕ

Двигатели выделяют угарный газ — ядовитый газ без запаха и цвета. Вдыхание угарного газа может вызвать тошноту, потерю сознания или смерть.

4. Обратите внимание на все склоны и обрывы.

ОПАСНО

Работа на склонах, вблизи воды или обрывов может привести к потере управления и опрокидыванию.

• Косите траву вверх и вниз по склонам, а не поперёк.

• Снижайте скорость и будьте осторожны на склонах. Не работайте на склонах крутизной более 10 градусов.

• Обеспечьте свободное пространство не менее двух ширин трактора вокруг водоёмов, подпорных стенок и обрывов.

• Избегайте скашивания мокрой травы.

• Не эксплуатируйте трактор в условиях, когда сцепление с дорогой, управляемость или устойчивость находятся под угрозой. Шины могут скользить даже при остановленных колёсах.

• Избегайте трогания с места и остановки на склонах.

• Избегайте резких изменений скорости или направления движения.

• Повороты делайте медленно и плавно.

• Будьте осторожны при работе с травосборником или другим навесным оборудованием. Они могут повлиять на устойчивость трактора.

• Следуйте рекомендациям производителя по ограничению веса буксируемого оборудования и буксировке на склонах.

• См. раздел «Буксировка трактором».

5. Убедитесь, что в рабочей зоне нет посторонних, особенно детей.

ОПАСНО! Этот трактор может привести к ампутации рук и ног.

• Остановите трактор, если рядом находятся дети или другие лица.

• Не допускайте детей в рабочую зону под присмотром ответственного взрослого.

• Не перевозите пассажиров, особенно детей, даже при выключенных ножах. Дети могут упасть и получить серьёзные травмы или помешать безопасной работе машины. Дети, которых уже катали раньше, могут внезапно появиться в рабочей зоне и быть сбитыми или отброшенными назад машиной.

Будьте осторожны при приближении к слепым углам, кустарникам, деревьям или другим объектам, закрывающим обзор.

6.2 Проверка системы защитной блокировки

Данный трактор оснащён системой защитной блокировки. Не пытайтесь обойти или вмешаться в работу переключателей и устройств.

ОПАСНО

Кошение задним ходом может быть опасно для окружающих. Трагические последствия могут произойти, если оператор не будет внимателен к детям. НЕ активируйте функцию «Кошение задним ходом» в присутствии детей. Детей часто привлекает трактор и сам процесс кошения.

ВНИМАНИЕ

Если трактор не прошёл проверку безопасности, не эксплуатируйте его. Обратитесь в авторизованный сервисный центр.

Тест 1 — Двигатель НЕ запустится, если:

- Рычаг вкл/выкл ножей ВКЛЮЧЕН
- Педаль тормоза НЕ полностью нажата (стояночный тормоз ВЫКЛЮЧЕН).

Тест 2 — Двигатель запустится, если:

- Рычаг вкл/выкл ножей ОТКЛЮЧЕН
- Педаль тормоза полностью нажата (стояночный тормоз ВКЛЮЧЕН).

Тест 3 — Двигатель ВЫКЛЮЧИТСЯ, если:

- Оператор встает с сиденья при ВКЛЮЧЕННОМ рычаге вкл/выкл ножей
- Оператор встает с сиденья при НЕ полностью нажатой педали тормоза (стояночный тормоз ВЫКЛЮЧЕН).

Тест 4 — Проверка времени остановки ножей деки

Ножи деки и приводной ремень деки полностью остановятся через пять секунд после ОТКЛЮЧЕНИЯ рычага вкл/выкл ножей. Если приводной ремень деки не останавливается в течение пяти секунд, обратитесь к авторизованному сервисному дилеру.

Тест 5 — Проверка опции «Кошение задним ходом»

- Двигатель ВЫКЛЮЧАЕТСЯ при попытке движения задним ходом с ВКЛЮЧЕННЫМ рычагом вкл/выкл ножей и НЕ нажатой кнопкой «Кошение задним ходом» во время движения задним ходом. См. «Опция «Кошение задним ходом»».

6.3 Двигатель

ПРИМЕЧАНИЕ: Более подробную информацию см. в руководстве по эксплуатации двигателя.

Проверка и доливка масла в двигатель

1. Установите агрегат на ровную поверхность. Заглушите двигатель и выньте ключ зажигания. Убедитесь, что область заливки масла чистая.
2. Выньте щуп (рис. 11). Удалите оставшееся масло с щупа.
3. Установите и затяните щуп.
4. Снова выньте щуп и проверьте уровень масла.
5. Убедитесь, что уровень масла находится на верхней отметке «FULL» на щупе.
6. Если уровень масла «FULL», установите и затяните щуп.
7. Если уровень масла «LOCK», долейте масло в заливную горловину. (рис. 11)
8. Подождите одну минуту и снова проверьте уровень масла.
9. Установите и затяните щуп.

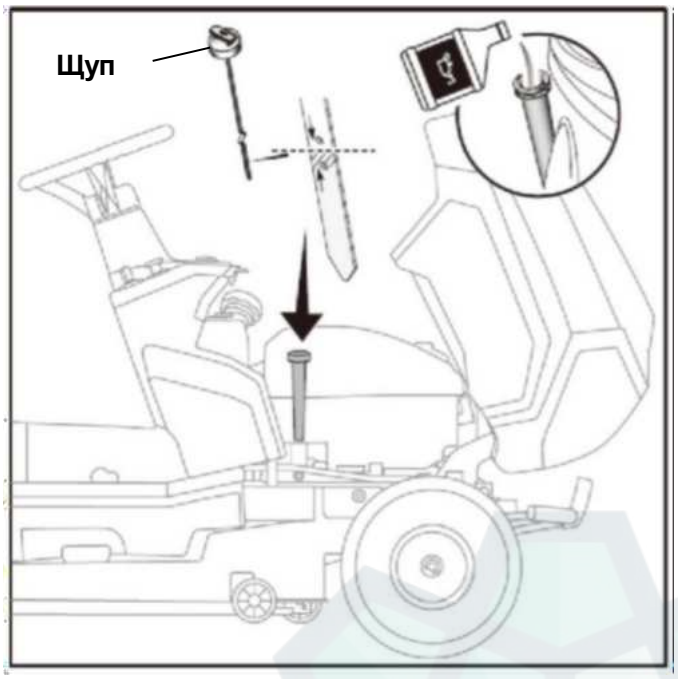

Рис. 11

Рекомендации по топливу

Топливо должно соответствовать следующим требованиям:

- Чистый, свежий, неэтилированный бензин.
- Октановое число не менее 87.
- Допускается использование бензина с содержанием этанола (бензоспирта) до 10%.

ВНИМАНИЕ: Не используйте несертифицированный бензин, например, E15 и E85. Не смешивайте масло с бензином и не модифицируйте двигатель для работы на альтернативных видах топлива. Использование несертифицированного топлива приведет к повреждению компонентов двигателя, что не покрывается гарантией.

Доливка топлива

ВНИМАНИЕ

Топливо и его пары чрезвычайно огнеопасны и взрывоопасны. Всегда обращайтесь с топливом с особой осторожностью. Несоблюдение этих правил техники безопасности может привести к пожару или взрыву, что может привести к серьёзным ожогам или смерти.

При заправке топлива

- Заглушите двигатель и дайте ему остыть не менее 3 минут, прежде чем снимать крышку топливного бака.
- Потушите все сигареты, сигары, трубки и другие источники возгорания.
- Заправляйте топливный бак на открытом воздухе или в хорошо проветриваемом помещении.
- Не переливайте топливо в бак. Во избежание расширения топлива не заливайте его выше нижней кромки горловины.
- Держите топливо вдали от искр, открытого огня, запальников, источников тепла и других источников возгорания.

STEVIMAN

• Регулярно проверяйте топливопроводы, бак, крышку и фитинги на наличие трещин или утечек. При необходимости замените.

• Если топливо пролилось, дождитесь его испарения, прежде чем запускать двигатель, и не допускайте создания источников возгорания.

• Используйте только сертифицированную топливную канистру.

1. Поднимите переднюю крышку для доступа к топливу (1, Рис. 12A).
2. Удалите весь мусор из области крышки топливного бака.
3. Снимите крышку топливного бака (2, Рис. 12B).
4. Залейте топливо в топливный бак. НЕ заливайте выше нижнего края горловины.
5. Закройте крышку топливного бака.

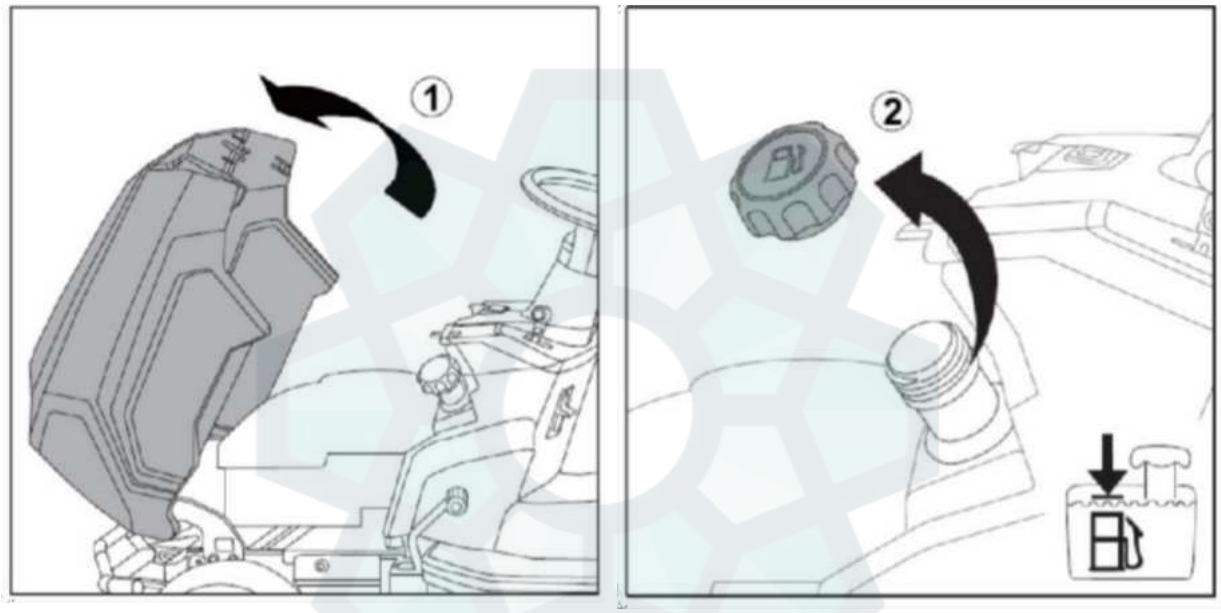

Рис. 12A Рис. 12 B

6.4 Эксплуатация трактора

Запуск двигателя

ВНИМАНИЕ

Топливо и его пары чрезвычайно огнеопасны и взрывоопасны. Пожар или взрыв могут привести к серьёзным ожогам или смерти.

При запуске двигателя:

• Убедитесь, что свеча зажигания, глушитель, крышка топливного бака и воздушный фильтр (при наличии) установлены правильно.

• Не проворачивайте двигатель со снятой свечой зажигания.

• Если двигатель захлебывается, переведите дроссельную заслонку в положение FAST (быстро) и проворачивайте, пока двигатель не запустится.

ПРЕДУПРЕЖДЕНИЕ

Двигатели выделяют угарный газ — ядовитый газ без запаха и цвета. Вдыхание угарного газа может вызвать тошноту, обморок или смерть. Пожар или взрыв могут привести к серьёзным ожогам или смерти.

STEVIMAN

• Запускайте и эксплуатируйте двигатель на открытом воздухе.

• Не запускайте и не эксплуатируйте двигатель в закрытом помещении, даже если открыты двери или окна.

1. Проверьте уровень масла. См. раздел «Проверка и долив моторного масла».
2. Вставьте ключ в замок зажигания.
3. Если ножи включены, выключите их. Убедитесь, что рычаг переключения передач находится в нейтральном положении.
4. Полностью нажмите педаль тормоза.
5. Переведите дроссельную заслонку в положение «CHOKE» (ВОЗДУШНАЯ ЗАСЛОНКА).
6. Поверните ключ в положение ПУСК «START» и удерживайте его, пока двигатель не запустится. После запуска двигателя отпустите ключ. Он вернётся в положение «РАБОТА».

УВЕДОМЛЕНИЕ: В случае чрезвычайной ситуации поверните ключ зажигания в положение «ВЫКЛ». Это приведёт к остановке двигателя. См. Остановите двигатель.

Использование рычага дроссельной заслонки

Рычаг дроссельной заслонки расположен с левой стороны приборной панели трактора (положения «ЛЕВО» и «ПРАВО» указаны с места оператора, см. рис. B).

При запуске холодного двигателя полностью переведите рычаг дроссельной заслонки в положение «CHOKE»  (ДРОССЕЛЬ). (Рис. 13)

Цель дроссельной заслонки — ограничить поток воздуха, чтобы обогащать топливовоздушную смесь (больше топлива, меньше воздуха), что облегчает запуск двигателя. После запуска двигателя переведите рычаг дроссельной заслонки вниз в положение «FAST»  (БЫСТРО).

УВЕДОМЛЕНИЕ: При работе трактора с включённой декой переведите рычаг дроссельной заслонки в положение «FAST» (БЫСТРО).

При запуске двигателя переведите рычаг дроссельной заслонки в положение «FAST»  (БЫСТРО). (Рис. 13B)

УВЕДОМЛЕНИЕ: При работе газонокосилки с включённым режущим ножом переведите рычаг дроссельной заслонки в положение «FAST» (БЫСТРО).



Рис. 13

Остановите двигатель.

ПРЕДУПРЕЖДЕНИЕ
Топливо и его пары чрезвычайно огнеопасны и взрывоопасны. Пожар или взрыв могут привести к серьёзным ожогам или смерти.

Не закрывайте карбюратор, чтобы остановить двигатель.

1. Если дека включена, отключите её.

2. Переключитесь на нейтральную передачу.

3. Переведите дроссельную заслонку в положение SLOW «МЕДЛЕННО».

4. Поверните ключ зажигания в положение OFF «ВЫКЛ». Выньте ключ.

5. Включите стояночный тормоз.

ВНИМАНИЕ: В случае чрезвычайной ситуации поверните ключ зажигания в положение OFF «ВЫКЛ». Это ОСТАНОВИТ двигатель.

Использование фар

УВЕДОМЛЕНИЕ: Фары быстро разряжают аккумулятор, если оставить их включенными при выключенном двигателе.

Двигатель включен

1. Чтобы включить фары, поверните ключ из положения RUN «РАБОТА» в положение HEADLIGHT «ФАРЫ». (Рис. 14)
2. Чтобы выключить фары, поверните ключ из положения HEADLIGHT «ФАРЫ» в положение RUN «РАБОТА».

STEVIMAN

Двигатель выключен

1. Чтобы включить фары, поверните ключ в положение HEADLIGHT «ФАРЫ».
2. Чтобы выключить фары, поверните ключ в положение STOP «СТОП».

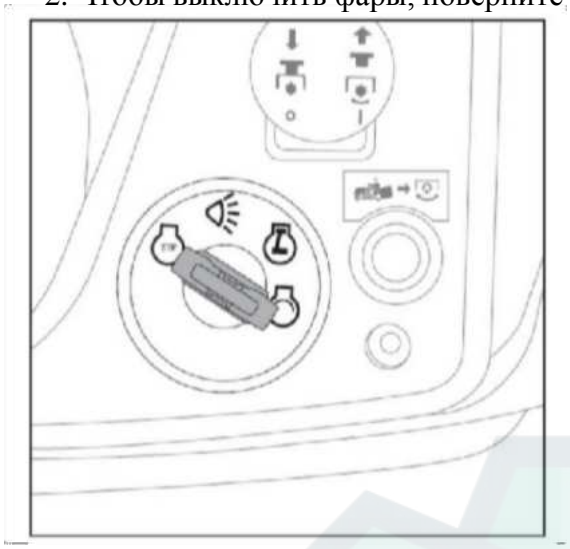

Рис. 14

⚠ **ВНИМАНИЕ**: Резкие повороты могут повлиять на управляемость трактора. ВСЕГДА снижайте скорость трактора перед резкими поворотами.

⚠ **УВЕДОМЛЕНИЕ**: Начинающим операторам следует полностью ознакомиться с работой трактора и её органами управления, прежде чем переходить на более высокие скорости.

⚠ **УВЕДОМЛЕНИЕ**: Этот трактор оснащен педалью привода, которая зацепляется за колеса и управляет скоростью и направлением движения машины.

⚠ **ВНИМАНИЕ**: При запуске трактора не следует нажимать ни переднюю, ни заднюю педали. Педаль автоматически возвращается в нейтральное положение при отпускании.

ВНИМАНИЕ: При использовании педали, как для движения вперёд, так и для движения назад, при затянутом стояночном тормозе двигатель останавливается.

Для движения вперёд:

1. Убедитесь, что педаль тормоза отпущена.

STEVIMAN

2. Нажмите на переднюю педаль носком стопы.

3. Постепенно увеличивая давление на педаль, увеличивайте скорость движения вперед.

Для движения назад:

1. Нажмите на заднюю педаль пяткой, чтобы включить передачу заднего хода.
2. Постепенно увеличивая давление на педаль, увеличивайте скорость движения назад.

⚠ **ВНИМАНИЕ**: Задний ход разрешается включать только после остановки машины.

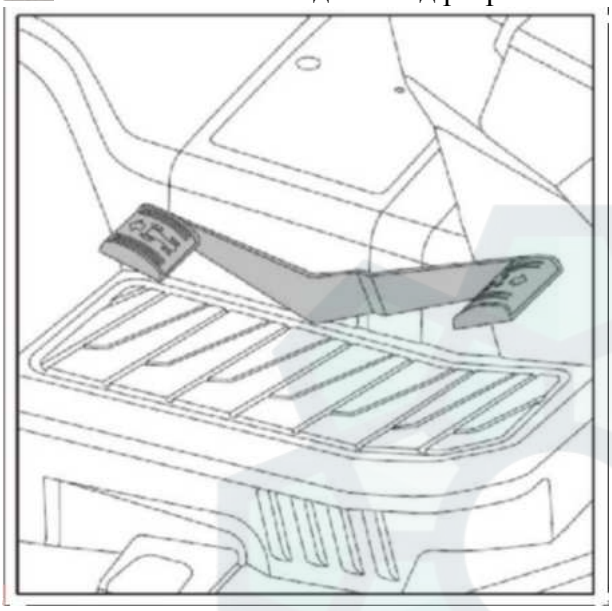

Рис. 15

⚠ **УВЕДОМЛЕНИЕ**: Двигайтесь на тракторе по склонам с низкой скоростью. Движение на высокой скорости по склонам, вызванное резким увеличением давления на педаль привода, может привести к запрокидыванию передней части машины.

⚠ **УВЕДОМЛЕНИЕ**: Не запускайте трактор на склонах. Неправильные действия могут привести к опрокидыванию.

⚠ **УВЕДОМЛЕНИЕ**: Не двигайтесь по склонам с уклоном более 10 градусов. См. рис. 16



Рис. 16

STEVIMAN

Использование педали тормоза/сцепления

УВЕДОМЛЕНИЕ: Всегда используйте педаль тормоза для полной остановки трактора перед изменением направления движения.

УВЕДОМЛЕНИЕ: Не используйте педаль тормоза для управления скоростью движения трактора. Это приведет к преждевременному износу приводного ремня.

Нажмите педаль тормоза, чтобы замедлить движение трактора и полностью его остановить (рис. 17).

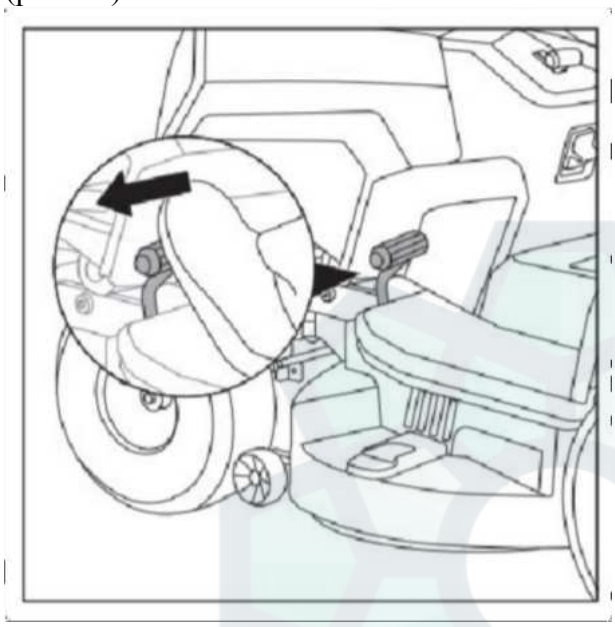

Рис, 17

Использование стояночного тормоза

УВЕДОМЛЕНИЕ: Для запуска двигателя необходимо нажать кнопку стояночного тормоза.

УВЕДОМЛЕНИЕ: Если оператор покидает сиденье при работающем двигателе, необходимо включить стояночный тормоз, иначе двигатель автоматически отключится.

Включение стояночного тормоза:

1. Полностью нажмите педаль тормоза.
2. Переведите кнопку стояночного тормоза вверх в положение блокировки и удерживайте (Рис. 18).
3. Отпустите кнопку стояночного тормоза после того, как отпустите педаль тормоза, чтобы включить стояночный тормоз.

SHIBVIMAN

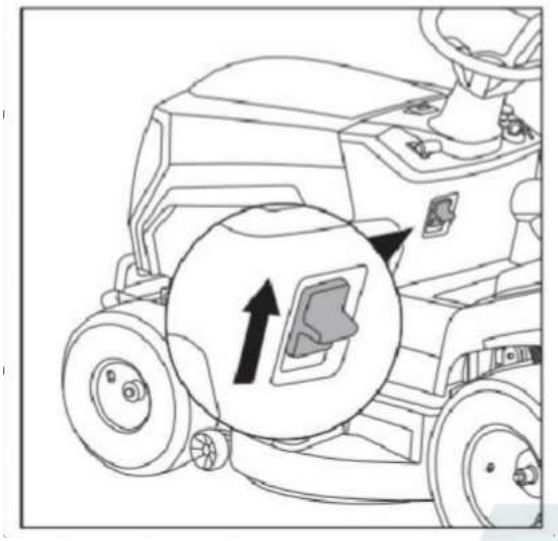

Рис.18

Отключение стояночного тормоза:
После нажатия на педаль тормоза кнопка стояночного тормоза автоматически опускается вниз, и трактор выходит из режима парковки.

Регулировка высоты скашивания травы
Рычаг регулировки высоты скашивания расположен на правом крыле трактора (левый и правый — отсчитываются от положения оператора, см. рис. В). Он используется для изменения высоты режущей деки. Высота (от ножа до земли) регулируется в диапазоне от 30 до 90 мм (7 положений).

Чтобы изменить высоту скашивания, выведите рычаг из паза, затем поднимите или опустите его в положение, наиболее подходящее для вашей задачи, и установите рычаг в нужное положение (рис. 19).

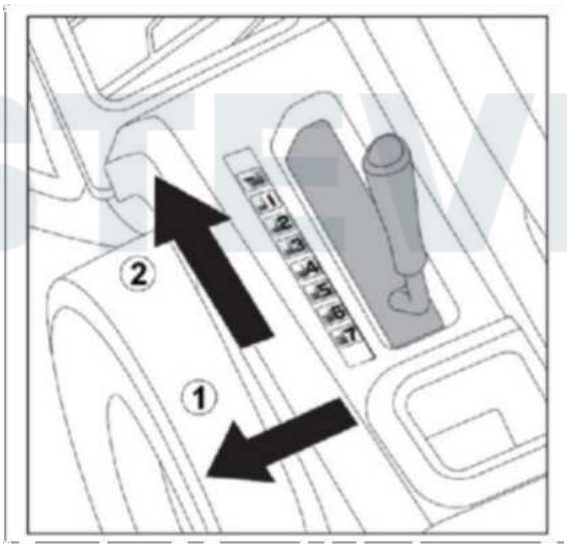

Рис. 19

Регулировка колёс деки, защищающих от скашивания травы

УВЕДОМЛЕНИЕ: Нижняя часть колёс деки, защищающих от скашивания травы, должна находиться на высоте примерно 3,5–6,5 см от земли, когда дека находится на нужной высоте скашивания. Это сведёт к минимуму вероятность скашивания травы в большинстве ситуаций.

УВЕДОМЛЕНИЕ: Левое и правое колёса должны быть установлены в одинаковых положениях (левое и правое отсчитываются от положения оператора, см. рис. B).

Чтобы отрегулировать колёса:

1. Установите трактор на ровной поверхности и включите стояночный тормоз.
2. Заглушите двигатель и выньте ключ зажигания. Дождитесь полной остановки ножей.
3. Установите деку на нужную высоту.
4. Открутите болт и гайку, удерживающие колесо.
5. Установите колесо в положение примерно 3,5–6,5 см от земли.
6. Установите болт и гайку на место и надежно затяните.
7. Повторите то же самое с другим боковым регулировочным колесом, убедившись, что оба боковых колеса установлены в одинаковом положении.

Кошение

ОПАСНО

Этот трактор может привести к ампутации рук и ног, а также отбрасыванию предметов. Несоблюдение правил техники безопасности может привести к серьёзным травмам или смерти.

- Эксплуатируйте трактор только в дневное время или при хорошем искусственном освещении.
- Избегайте ям, выбоин, кочек, камней и других скрытых опасностей. Неровная местность может привести к опрокидыванию трактора или потере равновесия оператора.
- Не направляйте выброс материала на кого-либо. Избегайте выброса материала в стену или препятствие, так как материал может отрикошетить обратно в сторону оператора.
- Останавливайте ножи деки при пересечении гравийной поверхности.
- Не оставляйте работающий трактор без присмотра. Всегда паркуйтесь на ровной поверхности, отсоедините навесное оборудование, поставьте на стояночный тормоз, заглушите двигатель и выньте ключ зажигания.

Рычаг вкл/выкл ножей расположен на правой панели управления трактора (левый и правый указаны с места оператора, см. рис. B). Рычаг управляет электрической муфтой, установленной в нижней части коленчатого вала двигателя. Включение муфты передает мощность на режущую деку для перехода в режим кошения.

Чтобы включить/выключить ножи:

1. Переведите рычаг дроссельной заслонки в положение FAST «БЫСТРО».
2. Потяните рычаг вкл/выкл ножей вверх в положение ON «ВКЛ.».
3. Чтобы отключить ножи, опустите рычаг вкл/выкл ножей вниз в положение OFF «ВЫКЛ.» (Рис. 20).

ВНИМАНИЕ: Двигатель ОСТАНОВИТСЯ при попытке движения задним ходом с ВКЛЮЧЕННЫМ рычагом ВОМ и НЕ нажатой кнопкой MIR во время движения задним

ходом. См. опцию «Кошение задним ходом» (MIR).

УВЕДОМЛЕНИЕ: Рычаг вкл/выкл ножей должен быть ОТКЛЮЧЕН при запуске двигателя.

УВЕДОМЛЕНИЕ: При работе с трактором убедитесь, что рычаг дроссельной заслонки всегда находится в положении FAST «БЫСТРО». Работа с не полностью открытым дросселем может привести к преждевременному износу аккумулятора и низкому качеству скашивания.

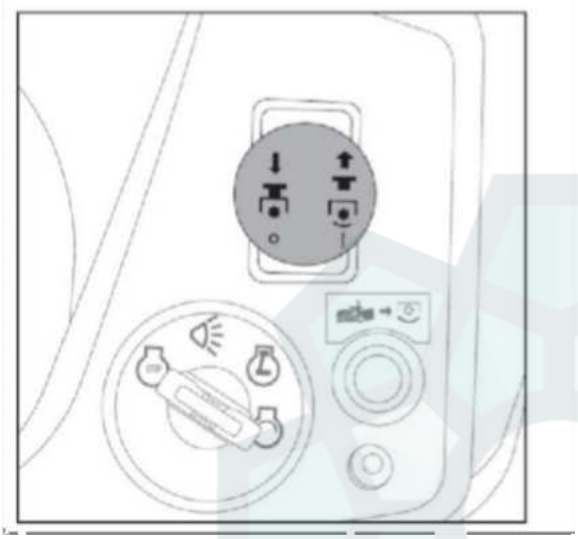

Рис. 20

Опция «Кошение задним ходом»

ОПАСНО

Кошение задним ходом может быть опасно для окружающих. Трагические несчастные случаи могут произойти, если оператор не обращает внимания на присутствие детей. Детей часто привлекает трактор и процесс кошения. Никогда не думайте, что дети останутся там, где вы их видели в последний раз.

• Не допускайте детей в рабочую зону и оставляйте их под присмотром ответственного взрослого.

• Не перевозите пассажиров, особенно детей, даже с выключенной декой. Дети могут упасть и получить серьёзные травмы или помешать безопасной работе трактора. Дети, которых уже катали раньше, могут внезапно появиться в зоне кошения и быть сбитыми или отброшенными трактором.

• Не косите задним ходом без крайней необходимости. Всегда смотрите вниз и назад перед и во время движения задним ходом.

• Если машина косит задним ходом без активированной опции «Кошение задним ходом », немедленно обратитесь к авторизованному дилеру.

После включения ножей:

1. Нажмите и удерживайте педаль тормоза/сцепления, чтобы остановить движение вперёд.
2. Нажмите кнопку «Кошение задним ходом» (рис. 21).

3. Включите передачу заднего хода.
4. Медленно отпустите педаль тормоза/сцепления.

⚠ **УВЕДОМЛЕНИЕ**: Извлеките ключ, чтобы ограничить доступ к функции «Кошение задним ходом».

⚠ **УВЕДОМЛЕНИЕ**: Чтобы сохранить режим реверса после перехода в режим «Кошение задним ходом», оператору необходимо постоянно удерживать кнопку «Кошение задним ходом». После отпускания кнопки «Кошение задним ходом» газонокосилка заглохнет и полностью остановится.

⚠ **УВЕДОМЛЕНИЕ**: Чтобы включить режим реверса, оператору необходимо нажать кнопку «Кошение задним ходом».

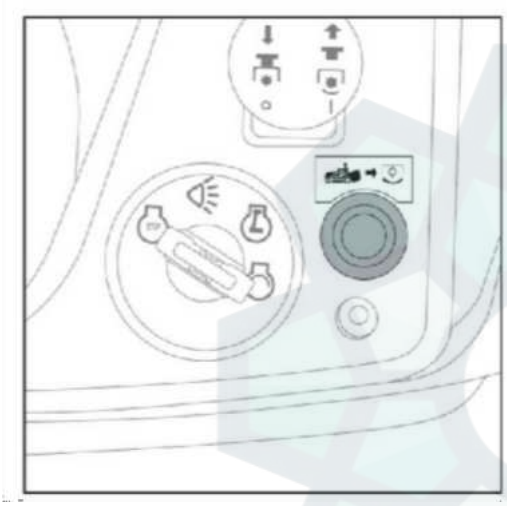

Рис. 21

Очистка травосборника

⚠ **ВНИМАНИЕ!** Убирайте скопившуюся траву инструментом (не входит в комплект), а не рукой, пока канал выброса заблокирован. Это может привести к порезам рук.

⚠ **ВНИМАНИЕ!** Никогда не открывайте травосборник при работающих ножах, иначе из него могут вылететь остатки травы, что может привести к скашиванию газона и даже травмам.

⚠ **УВЕДОМЛЕНИЕ**: Опорожнение травосборника допускается только при отключенном режущем механизме, в противном случае двигатель остановится.

⚠ **УВЕДОМЛЕНИЕ**: Не допускайте переполнения травосборника, так как это может заблокировать канал сбора.

Машина оснащена зуммером. При заполнении травосборника раздастся предупреждающий сигнал:

1. Отключите режущий механизм, переведя вал отбора мощности вниз в положение OFF «ВЫКЛ».
2. Выведите трактор с газона или в подходящее место.
3. Потяните рычаг высыпания травы (a) или возьмитесь за заднюю ручку (b) и наклоните травосборник, чтобы опорожнить его (Рис. 22).
4. Закройте травосборник так, чтобы он зацепился за фиксирующую стяжку. Неправильная установка приведет к тому, что ножи не будут включены.



Рис. 22

Советы по кошению

ВНИМАНИЕ: Во избежание контакта с ножами или травмирования отбрасываемыми предметами не допускайте посторонних, помощников, детей и домашних животных к работающему трактору. Остановите трактор, если кто-либо приближается к нему.

• Для достижения наилучшего результата при кошении всегда устанавливайте дроссельную заслонку в положение FAST «БЫСТРО».

• Следите за остротой ножей. Неровные срезы увеличивают вероятность потемнения кончика травинки или развития заболеваний. • После завершения прохода по газону перекрывайте предыдущий проход примерно на 5-7 см.

• Каждый раз меняйте направление кошения, чтобы предотвратить образование колей.

• Установите высоту среза травы на значение, рекомендуемое для типа травы на вашем газоне. Слишком короткая стрижка газона не позволит углубить корневую систему, поскольку трава будет тратить энергию на отрастание травинок, а не на корневую систему. Глубокая корневая система позволит траве находить питательные вещества и воду в почве, особенно в засушливые периоды.

• Увеличивайте высоту среза травы летом или в засушливые периоды.

• Не косите в самое жаркое время дня. Это создает стресс для травы.

• Следуйте «правилу 1/3». Срезайте не более 1/3 длины травинки за один раз.

• При стрижке длинной, густой травы может потребоваться перейти на пониженную передачу. Также может потребоваться повторно пройтись по скошенной зоне.

• Не косите мокрую траву. Трава будет меньше подвержена слипаться и, скорее всего, стоять вертикально, что обеспечит чистый, ровный срез.

7. Техническое обслуживание

Правильное техническое обслуживание крайне важно для безопасной, экономичной и безотказной работы. Следуйте рекомендациям и графикам по осмотру и техническому обслуживанию, приведенным в настоящем руководстве.

ВНИМАНИЕ: Неправильное техническое обслуживание, несвоевременное устранение проблемы перед началом работы или использование несоответствующих запасных частей может привести к неисправности и серьезным травмам.

УВЕДОМЛЕНИЕ: Перед выполнением любого вида технического обслуживания/ремонта отсоедините ножи, заглушите двигатель и дождитесь полной остановки всех движущихся частей. Отсоедините провод свечи зажигания и держите его подальше от свечи зажигания. Всегда надевайте защитные очки при выполнении любых регулировок или ремонта.

УВЕДОМЛЕНИЕ: Подробную информацию об обслуживании двигателя см. в руководстве по эксплуатации двигателя.

УВЕДОМЛЕНИЕ: Если вы не уверены, как выполнить какой-либо из перечисленных ниже пунктов технического обслуживания, обратитесь за помощью в службу поддержки клиентов или в квалифицированный сервисный центр.

УВЕДОМЛЕНИЕ: Дополнительную информацию об обслуживании двигателя см. в руководстве по эксплуатации двигателя.

Перед регулировкой и ремонтом:

• Используйте ТОЛЬКО соответствующие инструменты. • НЕ вмешивайтесь в работу пружины регулятора, тяг и других деталей для увеличения оборотов двигателя.

• Заменяемые детали должны иметь ту же конструкцию и устанавливаться в то же положение, что и оригинальные. Другие детали могут работать не так хорошо, повредить агрегат и стать причиной травм.

График технического обслуживания

Трактор и Райдер
Каждые 8 часов или ежедневно
Проверьте систему блокировки безопасности.
Удалите мусор с трактора, деки трактора и моторного отсека.
Каждые 25 часов или ежегодно*
Проверьте давление в шинах.
Проверьте время остановки ножей трактора.
Проверьте наличие ослабленных деталей на тракторе.
Каждые 50 часов или ежегодно*

STEYMAN

Очистите аккумулятор и кабели.
Проверьте тормоза трактора Проверьте тормоза трактора.
Ежегодно обратитесь к авторизованному сервисному дилеру.
Смажьте трактор.
Проверка ножей деки**

*В зависимости от того, что наступит раньше.
**Проверяйте ножи трактора чаще в регионах с песчаными почвами или высокой запыленностью.

ДВИГАТЕЛЬ
Первые 5 часов
Замена моторного масла.
Каждые 8 часов или ежедневно.
Проверка уровня моторного масла.
Каждые 25 часов или ежегодно*
Очистка воздушного фильтра.
Каждые 50 часов или ежегодно*
Замена моторного масла.
Ежегодно
Замена воздушного фильтра.
Ежегодно обратитесь к авторизованному сервисному дилеру.
Осмотр глушителя.
Замена свечей зажигания.
Замена топливного фильтра.
Очистка системы воздушного охлаждения.

*В зависимости от того, что наступит раньше.

7.1 Очистка трактора

ВНИМАНИЕ: Дайте трактору остыть не менее пяти минут перед чисткой. Соблюдайте осторожность, чтобы избежать ожогов.

ОСТОРОЖНО: Не используйте мойку высокого давления или садовый шланг для очистки трактора, за исключением очистки нижней части корпуса. Это может привести к повреждению электрических компонентов, шпинделей, шкивов, подшипников или двигателя.

УВЕДОМЛЕНИЕ: Мусор может скапливаться в любом месте трактора, особенно на горизонтальных поверхностях. Дополнительная очистка может потребоваться при кошении в сухих условиях или при мульчировании.

УВЕДОМЛЕНИЕ: Утечки/разливы топлива, масла и избыток смазки также могут стать местами скопления мусора.
Немедленный ремонт и очистка разливов масла или топлива может помочь снизить риск возгорания.

УВЕДОМЛЕНИЕ: Избегайте использования растворителей при очистке пластиковых деталей. Большинство пластиковых деталей подвержены воздействию различных типов коммерческих растворителей и могут быть повреждены в результате их использования. Используйте чистую ткань для удаления грязи, пыли, масла, смазки и т. д.

1. Очистите пространство под капотом и вокруг двигателя, включая впускной сетчатый фильтр, выпускной коллектор, глушитель и защитный кожух глушителя.
2. Очистите верхнюю часть деки, а также вокруг ремней и шкивов.
3. Очистите пространство вокруг трансмиссии и рядом с ней.

7.2 Очистка деки косилки

УВЕДОМЛЕНИЕ: Трактор поставляется ТОЛЬКО с промывочным отверстием (на деке). Быстроразъёмное соединение садового шланга НЕ входит в комплект и приобретается отдельно.

1. Установите трактор на ровную ровную поверхность.
2. Присоедините быстроразъёмное соединение к садовому шлангу, а затем подсоедините его к промывочному отверстию на деке трактора.
3. Включите подачу воды.
4. Запустите двигатель.
5. Установите регулятор высоты скашивания в минимальное положение.
6. Включите рычаг вкл/выкл ножей, чтобы привести в действие ножи деки. Вращение ножей и вода очистят нижнюю часть деки трактора (рис. 23).
7. Отключите рычаг вкл/выкл ножей.
8. Заглушите двигатель.
9. Перекройте подачу воды.
10. Отсоедините садовый шланг и быстроразъемное соединение от промывочного отверстия.

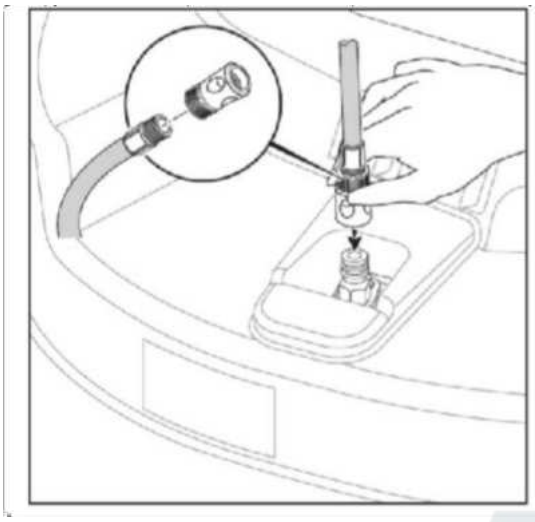

Рис. 23

7.3 Выравнивание режущей деки

Если после работы на тракторе газон выглядит неровно подстриженным, возможно, требуется регулировка режущей деки. Прежде чем решить, нужна ли регулировка режущей деки, убедитесь, что давление в шинах соответствует рекомендуемому значению.

Перед началом работы:

1. Убедитесь, что трактор находится в нейтральном положении.
2. Заглушите двигатель, включите стояночный тормоз и выньте ключ зажигания.
3. Поднимите режущую деку в крайнее нижнее положение, перемещая рычаг подъема деки (a) (Рис. 24A).
4. Снимите педаль (b) для опоры ноги с помощью инструмента (Рис. 24A).
5. Открутите два винта (c) с поверхности под педалью и два болта (d) на защитном кожухе, используемом для предотвращения контакта с режущими инструментами (Рис. 24B).
6. Снимите защитный кожух (Рис. 24C).
7. Повторите эту процедуру с другой стороны.

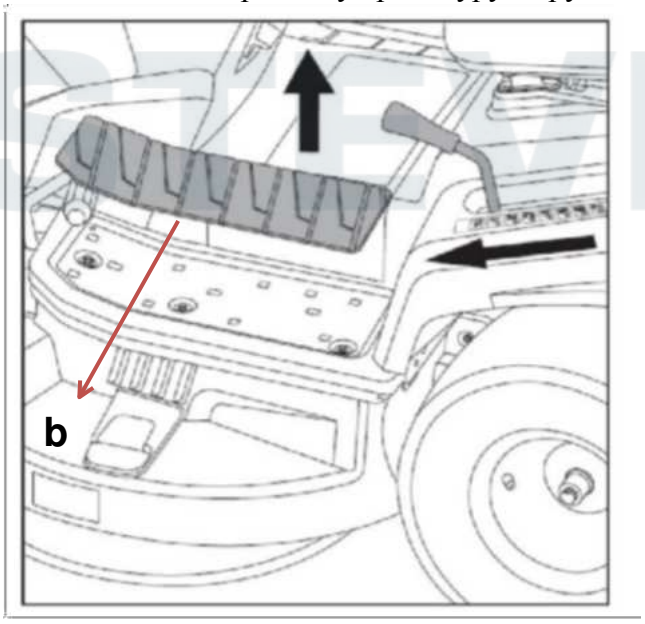

Рис. 24 A

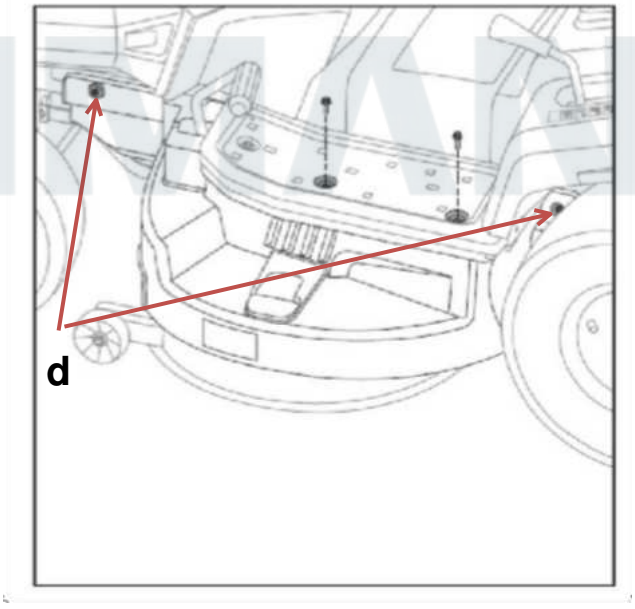

Рис. 24 B

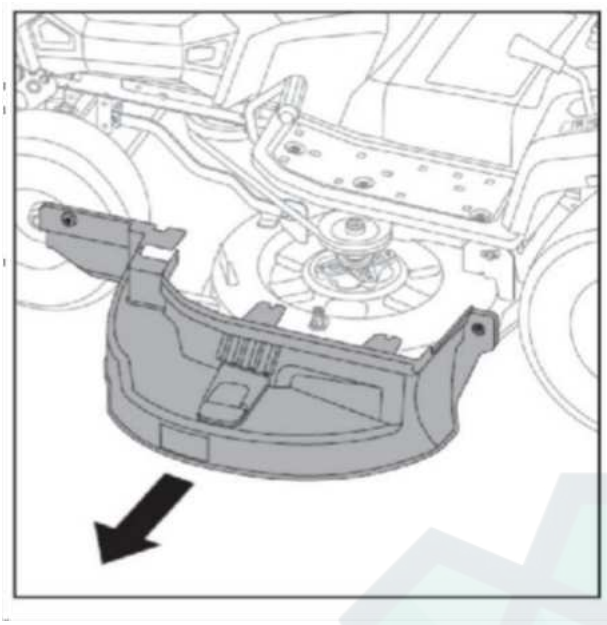

Рис. 24 C

Для регулировки в поперечном направлении:

1. Расположите ножи так, чтобы концы были направлены к бокам трактора.
2. Измерьте расстояние от нижнего внешнего кончика (режущей кромки) ножа до земли. Измерьте расстояние от режущей кромки левого ножа до земли и от режущей кромки правого ножа до земли (положения «ЛЕВЫЙ» и «ПРАВЫЙ» отсчитываются от положения оператора, см. рис. B). Если измерения отличаются более чем на 3/16 дюйма (1,8 мм), перейдите к следующему шагу.
3. Отрегулируйте положение блоков (a_1, b_1 и c_1), одновременно поворачивая регулировочные гайки (a, b, c) вверх для поднятия или вниз для опускания правой стороны режущей деки. (Рис. 24D)
4. После регулировки затяните верхнюю и нижнюю гайки вместе.
5. Повторите последние два шага с другой стороны.

⚠ **УВЕДОМЛЕНИЕ**: При подъеме стороны сначала необходимо повернуть верхнюю регулировочную гайку. При опускании поверните с начала нижнюю гайку.

6. Измерьте ещё раз. Дека считается правильно сбалансированной, если оба предыдущих измерения кромок ножей одинаковы.

⚠**ВНИМАНИЕ**: Ножи трактора острые. Оберните нож или наденьте перчатки и соблюдайте особую осторожность при их обслуживании.

STEVIMAN

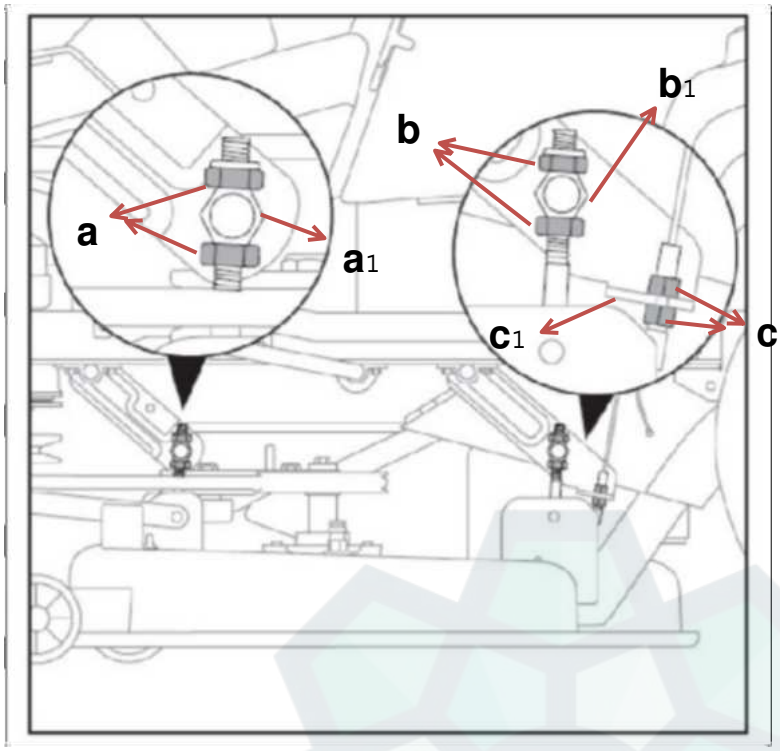

Рис. 24 D

7.4 Снятие режущей деки

ОПАСНО: Ножи трактора острые. Оберните нож или наденьте перчатки и соблюдайте особую осторожность при обслуживании.
Снятие деки облегчит замену ремней, шкивов и ножей.

1. Убедитесь, что трактор находится в нейтральном положении.
2. Заглушите двигатель, включите стояночный тормоз и выньте ключ.
3. Опустите деку в крайнее нижнее положение.
4. Снимите защитный кожух. См. раздел «7.3 Выравнивание режущей деки».
5. Потяните натяжной ролик (a) вперёд (со стороны оператора, см. рис. B), чтобы снять ремень газонокосилки (Рис. 25A).
5. Снимите 2 защёлки, крепящие правую деку к машине (ЛЕВАЯ и ПРАВАЯ в шагах 5 и 6 – со стороны оператора, см. рис. B). (Рис. 25B).
6. Снимите 2 защёлки, крепящие левую деку к машине (Рис. 25C).
7. Выдвиньте деку из-под трактора.
8. Повторите описанные выше действия в обратном порядке, чтобы прикрепить деку.

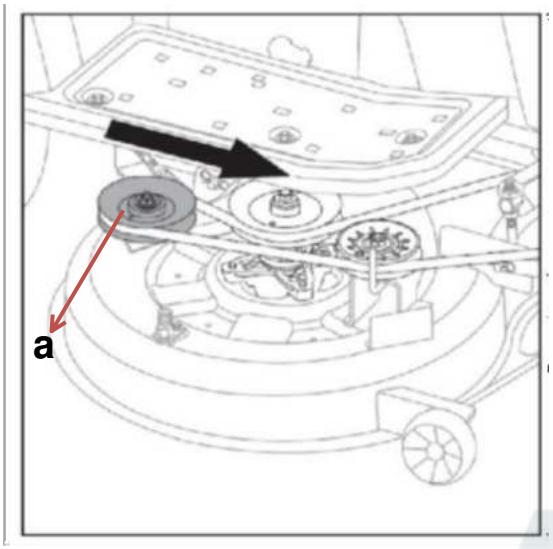

Рис. 25 A

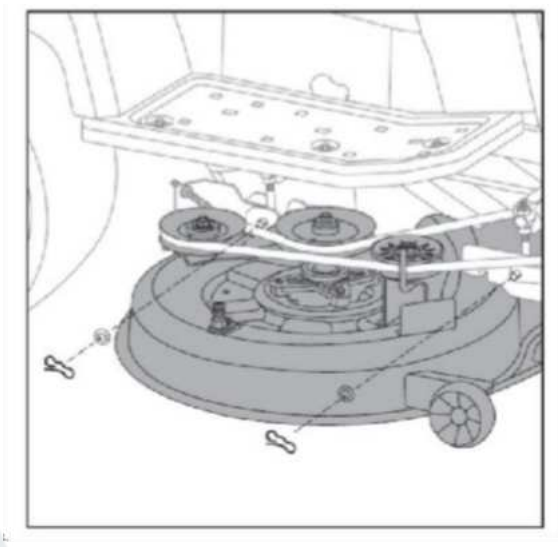

Рис. 25 B

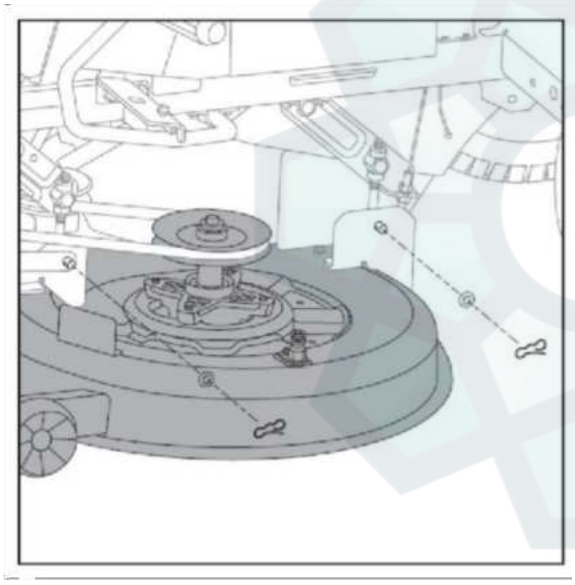

Рис. 25 C

7.5 Регулировка натяжения ремня привода деки

Если вы заметили ухудшение качества резки, может потребоваться отрегулировать натяжение троса привода деки.

ВНИМАНИЕ: Остановите двигатель, включите стояночный тормоз и выньте ключ зажигания.

1. Трос привода деки устанавливается на заводе без выступающей резьбы за контргайкой (b) (Рис. 26).
2. Чтобы увеличить натяжение троса, закрутите удлинительную гайку (a) на 1/8 дюйма (3 мм).
3. Снова затяните контргайку, прижав ее к удлинительной гайке. Теперь выступающая резьба должна выступать за контргайку на 1/8 дюйма (3 мм).
4. Если этого оказалось недостаточно, повторите описанную выше процедуру, пока не будет достигнуто достаточное натяжение ремня привода деки.
5. Убедитесь, что натяжение правильное: не слишком сильное и не слишком слабое.

STEVIMAN

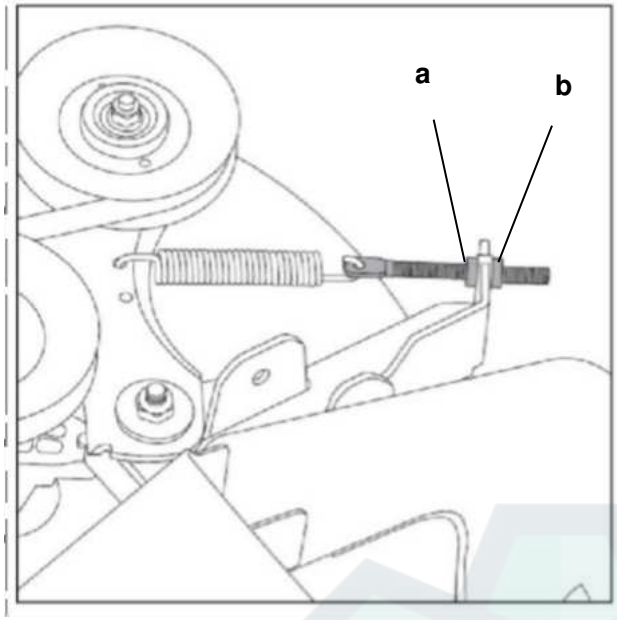

Рис. 26

7.6 Замена ремня привода деки

ВНИМАНИЕ: Заглушите двигатель, включите стояночный тормоз и выньте ключ зажигания.

ВНИМАНИЕ: Ремни на вашем тракторе подвержены износу и подлежат замене при наличии любых признаков износа.

1. Снимите деку. См. раздел «Снятие режущей деки».
2. Снимите V-образный шкив (a), чтобы ослабить ремень деки.
4. Осторожно снимите ремень деки с других шкивов.
5. Повторите процедуру в обратном порядке, чтобы установить новый ремень деки на деку.

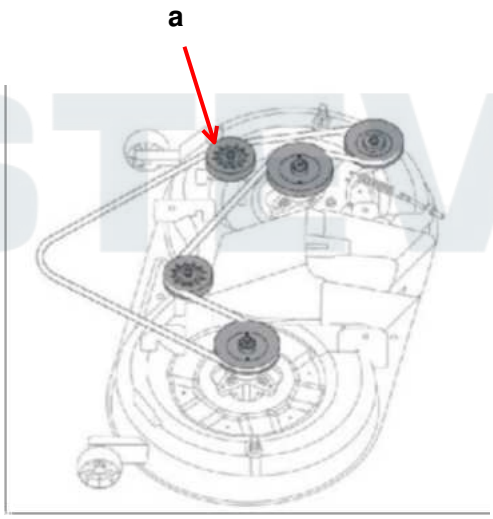

Рис. 27

7.7 Замена приводного ремня

STAVIMAN

ВНИМАНИЕ: Заглушите двигатель, включите стояночный тормоз и выньте ключ.

ВНИМАНИЕ: При необходимости поднимите трактор, установив его на подъемник или используя домкрат и подставки. Перед началом работы убедитесь, что трактор надежно закреплен, а стояночный тормоз включен. Недостаточное закрепление трактора может привести к его падению, что может привести к смерти или серьезным травмам.

1. Снимите деку. См. раздел «Снятие режущей деки».
2. Снимите приводной шкив (a), открутив болт, который крепит его к выходному валу двигателя.
3. Снимите натяжной ролик (b) и ременной шкив (c), открутив гайки их крепления к монтажному кронштейну.
4. Снимите два холостых шкива (d), которые направляют и натягивают ремень.
5. Снимите ремень со шкива трансмиссии. (e)
6. Повторите процедуру в обратном порядке, чтобы установить новый приводной ремень на трактор.

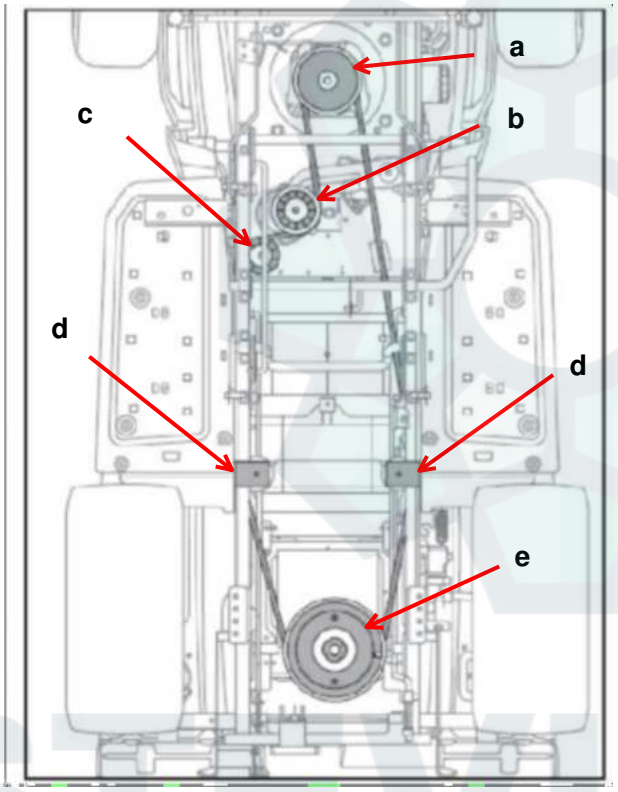

Рис. 28

7.8 Замена режущих ножей

ОСТОРОЖНО: Используйте только сменные ножи, одобренные производителем вашего трактора. Использование неавторизованных ножей опасно и может повредить вашу газонокосилку.

ВНИМАНИЕ: Ножи трактора острые. Надевайте перчатки или заворачивайте ножи в защитные чехлы и будьте особенно осторожны при их обслуживании.

Для достижения наилучших результатов используйте комплект сменных ножей, подходящий для данного трактора.

STEVIMAN

(LEFT «ЛЕВО» и RIGHT «ПРАВО» указаны с позиции оператора, см. рис. B)





1. Заглушите двигатель, выньте ключ и включите стояночный тормоз.
2. Поднимите режущую деку в крайнее верхнее положение, чтобы обеспечить доступ к ножам.

⚠ **ОСТОРОЖНО**: При необходимости поднимите трактор, установив его на подъемник или используя домкрат и опорные стойки, или снимите деку, чтобы обеспечить доступ к ножам для замены. См. раздел «7.4 Снятие режущей деки».

⚠ **ОСТОРОЖНО**: При подъеме трактора для доступа к ножам убедитесь, что он надежно закреплен, а стояночный тормоз включен. Неправильное закрепление трактора может привести к его падению, что может привести к смерти или серьезным травмам.

3. Используйте инструмент для снятия ножей (не входит в комплект), чтобы предотвратить проворачивание ножа.
4. Ослабьте гайку левого ножа, повернув ее против часовой стрелки, а гайку правого ножа — по часовой стрелке, используя гаечный ключ на 24 мм или торцевой ключ (не входит в комплект).
5. Снимите гайку ножа и сам нож (Рис. 29A/Рис. 29B).
6. При замене или переустановке ножа обязательно устанавливайте его стороной с выбитым номером детали, обращенной к земле.

⚠ **ОСТОРОЖНО**: Левый нож отличается от правого, и неправильная установка может привести к сбоям в работе травосборника.

⚠ **ОСТОРОЖНО**: Обратите внимание на маркировку «L» на левом ноже и «R» на правом ноже при установке на деку. Сопоставьте соответствующие секции в соответствии с маркировкой, чтобы избежать перепутывания.

7. Навинтите гайку левого ножа на вал и затяните её от руки по часовой стрелке, а гайку правого ножа — против часовой стрелки.

ВНИМАНИЕ: Неправильная установка может привести к тому, что ножи отсоединятся от адаптера, что может привести к серьёзным травмам.

8. Затяните гайку ножа динамометрическим ключом (не входит в комплект) до надёжной затяжки болта. Рекомендуемый момент затяжки гайки ножа составляет 70–85 фут-фунтов (70–85 Н·м).

ВНИМАНИЕ: Убедитесь, что нож правильно установлен, а гайка затянута с указанным выше моментом затяжки. Неправильное крепление ножа может привести к его ослаблению и, как следствие, к серьёзным травмам.

7.9 Заточка ножа

1. Для правильной заточки режущих ножей снимите одинаковое количество металла с обоих концов лезвий вдоль режущих кромок. Всегда затачивайте каждую режущую кромку одинаково, чтобы поддерживать надлежащую балансировку ножа.
2. Проверьте балансировку ножа с помощью балансировочного станка (не входит в комплект). Затачивайте металл с более тяжёлой стороны до достижения равномерной балансировки.

ВНИМАНИЕ: Плохо сбалансированный нож вызывает чрезмерную вибрацию, может повредить трактор и стать причиной травм.

7.10 Проверка давления в шинах

Для обеспечения надлежащего сцепления с дорогой и оптимальной производительности кошения убедитесь, что давление в передних шинах составляет 14 psi, а в задних — 22 psi. См. также раздел «Давление в шинах» в разделе «Характеристики».

УВЕДОМЛЕНИЕ: Давление в шинах может отличаться от «максимального давления», указанного на боковой стороне шины.

7.11 Обслуживание аккумуляторной батареи

Замена аккумуляторной батареи и очистка аккумуляторной батареи и ее кабелей

ВНИМАНИЕ: При снятии или установке кабелей аккумуляторной батареи всегда отсоединяйте ОТРИЦАТЕЛЬНЫЙ (черный) кабель В ПЕРВУЮ ОЧЕРЕДЬ и подсоединяйте его ПОСЛЕДНИМ. В противном случае положительный вывод может быть замкнут на раму инструментом.

УВЕДОМЛЕНИЕ: НЕ отсоединяйте и не подсоединяйте кабель аккумуляторной батареи при работающем двигателе.

1. ОСТАНОВИТЕ двигатель. Выньте ключ и фиксатор аккумуляторной батареи (а).
2. Сначала отсоедините ОТРИЦАТЕЛЬНЫЕ (-) кабели от аккумуляторной батареи. (Рис . 30)
3. В последнюю очередь отсоедините ПОЛОЖИТЕЛЬНЫЕ (+) кабели от аккумуляторной батареи.
4. Очистите поверхность аккумуляторной батареи пищевой содой и водой.

5. Используйте металлическую щетку и очиститель клемм для очистки клемм.
6. Смажьте клеммы аккумуляторной батареи вазелином или токопроводящей смазкой.
7. Установите аккумуляторную батарею.
8. Сначала подключите ПОЛОЖИТЕЛЬНЫЕ (+) кабели к аккумулятору.
9. В последнюю очередь подключите ОТРИЦАТЕЛЬНЫЕ (-) кабели к аккумулятору.
10. Установите фиксирующий стержень аккумулятора.

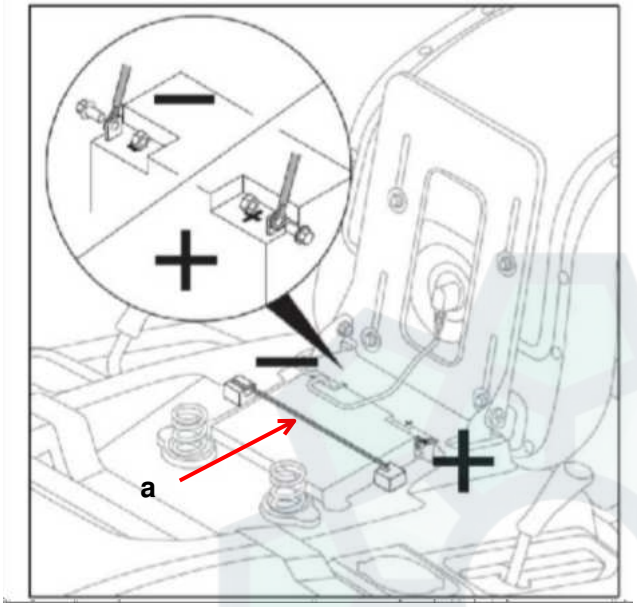

Рис. 30

Зарядка аккумулятора

⚠ **ВНИМАНИЕ**: Не допускайте близкого расположения открытого огня и искр. Газы, выделяемые аккумулятором, очень взрывоопасны.

Разряженный аккумулятор или слабо заряженный, не обладает достаточной мощностью для запуска двигателя, что может быть результатом неисправности системы зарядки или других электрических компонентов. Если у вас есть сомнения относительно причины проблемы, обратитесь в авторизованный сервисный центр.

7.12 Регулировка тормоза трансмиссии

Трансмиссия оснащена тормозным диском и тормозными колодками. Со временем тормозные колодки изнашиваются, и для обеспечения правильной работы тормоза/стояночного тормоза потребуется регулировка тормоза. Если вы заметили, что трактор останавливается не так быстро, как раньше, или трактор не фиксируется при включении стояночного тормоза, возможно, требуется регулировка тормоза трансмиссии.

⚠ **ВНИМАНИЕ**: Заглушите двигатель, припаркуйте трактор на ровной поверхности, отключите стояночный тормоз и выньте ключ. Перед регулировкой убедитесь, что тормозной диск остыл.

1. Снимите левое заднее колесо, чтобы обеспечить легкий доступ к тормозу (левое и правое обозначены с места оператора, см. рис. B).
2. Покачивая тормозной диск (a) вперед и назад, медленно затяните гайку (b) до тех пор, пока он не станет неподвижным. (Рис. 31)

3. Затяните гайку (b) на 2/3 оборота и оставьте положение окончательным.

4. В качестве альтернативы 2/3 оборота используйте щуп толщиной 0,5 мм, чтобы установить тормозную колодку на расстоянии 0,5 мм от ротора.

5. Сначала ослабьте гайку (b).

6. Вставьте щуп толщиной 0,5 мм (c) сбоку в зазор между ротором (a) и тормозной колодкой.

7. Затягивайте гайку до тех пор, пока щуп толщиной 0,5 мм не встанет плотно между ротором и тормозной колодкой, но его всё ещё можно будет извлечь.

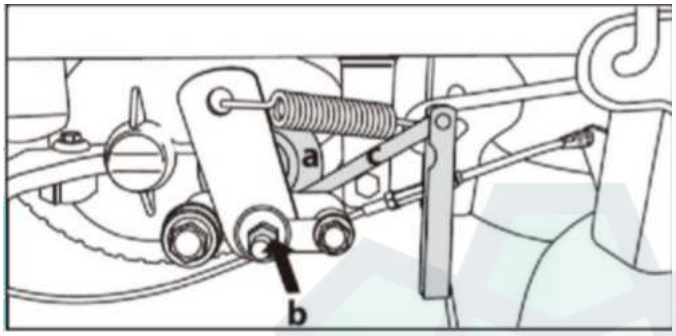

Рис. 31

7.13 Проверка времени остановки лезвия газонокосилки

ВНИМАНИЕ: Если нож трактора не останавливается менее чем за 5 секунд, необходимо отрегулировать сцепление. НЕ эксплуатируйте трактор до тех пор, пока регулировка не будет выполнена в авторизованном сервисном центре.

7.14 Замена масла в двигателе

1. Установите трактор на ровную поверхность.
2. Заглушите двигатель и выньте ключ зажигания.
3. Поместите маслосливной патрубок (входит в комплект поставки трактора) под сливную пробку (Рис. 32B).
4. Подставьте под маслосливной патрубок емкость для сбора масла.
5. Снимите сливную пробку (Рис. 32A).
6. После слива масла плотно закрутите маслосливную пробку.
7. Залейте в двигатель новое масло.

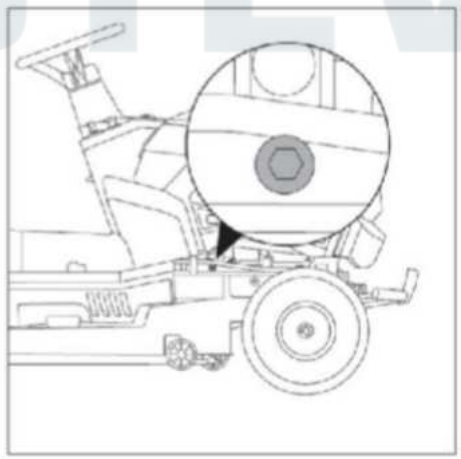

Рис. 32 A

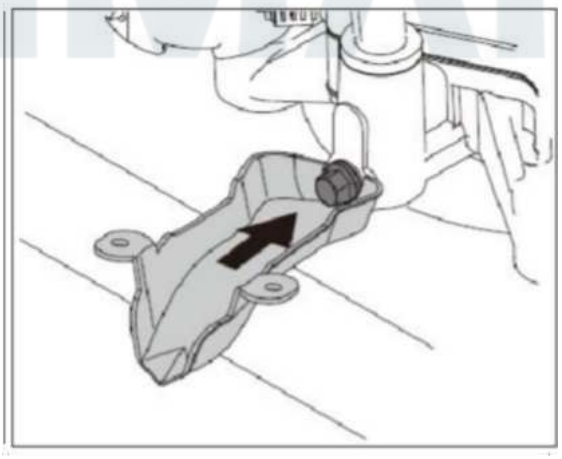

Рис. 32 B

STEYMAN

Проверка уровня масла в двигателе:

1. Выньте щуп. Вытрите остатки масла с щупа.
2. Установите и затяните щуп.
3. Снова выньте щуп и проверьте уровень масла.
4. Убедитесь, что уровень масла находится на отметке «FULL» на щупе.
5. Если уровень масла «FULL», установите и затяните щуп.
6. Если уровень масла «LOW», долейте масло в заливную горловину.
7. Подождите одну минуту и снова проверьте уровень масла.
8. Установите и затяните щуп.

7.15 Толкание трактора вручную

Толкание трактора может потребоваться для его перемещения в гараж или сарай и из него. Это также может потребоваться для погрузки в прицеп и из него.

1. Отключите рычаг вкл/выкл ножей
2. Остановите двигатель. См. раздел «Остановка двигателя».
3. Отключите стояночный тормоз.
4. Переключите коробку передач в нейтральное положение.
5. Нажмите на перепускной клапан вперёд, а затем влево, чтобы заблокировать его. В противном случае двигатель не запустится. (Рис. 33A/Рис. 33B)
6. Трактор можно толкать вручную.

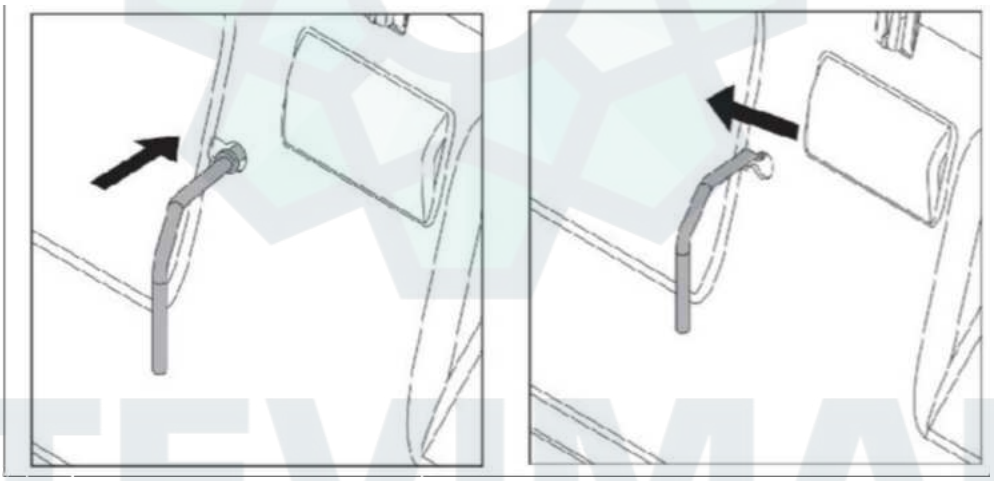

Рис. 33 A Рис. 33 B

7.16 Буксировка трактором

• Крепите оборудование ТОЛЬКО к точке сцепки.

• Общая масса буксируемого прицепа (прицепа и груза) не должна превышать 400 фунтов (180 кг), а нагрузка на дышло (вверх или вниз) не должна превышать 20 фунтов (9 кг).

• При буксировке не работайте на склонах более 5 градусов. Вес буксируемого оборудования на склонах может привести к потере тяги и потере управления.

• НЕ допускайте детей или других лиц в буксируемое оборудование или на него.

• НЕ переключайтесь на нейтральную передачу и не двигайтесь накатом под уклон.

STEVIMAN

Транспортировка

Перед транспортировкой трактора слейте топливо из бака (например с помощью шприца для откачки топлива). Запустите двигатель и дайте ему поработать, пока не израсходуется весь оставшийся бензин.

• Плотно закройте крышку топливного бака.

• Перед транспортировкой дайте двигателю остыть.

• Используйте полноразмерные пандусы для погрузки и разгрузки машины при транспортировке.

• Будьте особенно осторожны при погрузке и выгрузке трактора в прицеп или грузовик. Запрещается подниматься или спускаться на тракторе по пандусу(ам), так как он может опрокинуться и причинить серьёзную травму. Для правильной загрузки или разгрузки трактора необходимо вручную заталкивать на пандус(ы).

Хранение

ВНИМАНИЕ: Никогда не храните трактор с топливом в закрытом, непроветриваемом помещении. Пары топлива могут попасть в источник возгорания (например, печь, водонагреватель и т. д.) и стать причиной взрыва.

Храните трактор вдали от печей, плит, водонагревателей и других приборов с запальниками или другими источниками возгорания, поскольку они могут воспламенить пары топлива.

Трактор

Выключите рычаг вкл/выкл ножей, включите стояночный тормоз, выньте ключ и дайте агрегату остыть.

Снятие аккумулятора продлит срок его службы. Убедитесь, что аккумулятор находится в прохладном и сухом месте и полностью заряжен. Если аккумулятор остается в агрегате, отсоедините отрицательный провод.

Перед запуском агрегата после хранения:

• Проверьте уровни всех жидкостей. Проверьте все пункты технического обслуживания.

• Выполните все рекомендуемые проверки и процедуры, указанные в данном руководстве.

• Полностью зарядите аккумулятор.

• Проедьте на тракторе без нагрузки, чтобы убедиться в исправности всех систем трактора.

STEVIMAN

8. Устранение неисправностей

ВНИМАНИЕ: Перед выполнением любого технического обслуживания отключите все органы управления и заглушите двигатель. Дождитесь полной остановки всех движущихся частей. Отсоедините провод свечи зажигания и заземлите его на двигатель, чтобы предотвратить непреднамеренный запуск. Всегда надевайте защитные очки во время работы, а также при выполнении любых регулировок или ремонта.

ПРИМЕЧАНИЕ: Если вы не можете решить проблему с машиной, обратитесь в авторизованный сервисный центр за помощью.

ПРОБЛЕМА	ПОИСК НЕИСПРАВНОСТИ	РЕШЕНИЕ
Двигатель не заводится.	Педаль тормоза не нажата.	Полностью нажмите на педаль тормоза.
	Топливный бак пуст.	Если двигатель горячий, дайте ему остыть, а затем снова заправьте бак топливом.
	Рычаг вкл/выкл ножей находится в положении «ВКЛ».	Переведите рычаг вкл/выкл ножей в положение «ВЫКЛ».
	Двигатель залит.	Отключите воздушную заслонку.
	Клеммы аккумулятора загрязнены.	См. раздел «Замена аккумулятора» и «Очистка» в разделе «Аккумулятор и кабели аккумулятора».
	Аккумулятор разряжен или слабо заряжен.	Зарядите или замените аккумулятор.
	Ослабленная или оборванная проводка.	Визуально проверьте проводку. Если провода изношены или оборваны, обратитесь к авторизованному сервисному дилеру.
	Рычаг переключения передач находится в положении заднего хода.	Переведите рычаг переключения передач в нейтральное положение.
Двигатель заводится с трудом или работает неровно.	Слишком богатая топливная смесь.	Очистите воздушный фильтр.
Двигатель стучит.	Низкий уровень масла.	Проверьте и при необходимости долейте масло.
	Неподходящий сорт масла.	См. раздел «Замена моторного масла».
Повышенный расход масла.	Двигатель перегрет.	Проверьте рёбра двигателя, сетку вентилятора и воздушный фильтр.
	Неподходящий сорт масла.	См. раздел «Замена моторного масла».
	Слишком много масла в картере.	Слейте лишнее масло.
Выхлоп двигателя чёрный.	Воздушный фильтр загрязнён.	Очистите воздушный фильтр.
	Заслонка закрыта.	Откройте воздушную заслонку.
Двигатель работает, но водитель не едет.	Коробка передач находится в нейтральном положении. Стояночный тормоз включен.	Нажмите на тормоз и переведите рычаг переключения передач в положение переднего хода.
	Коробка передач находится в нейтральном положении. Стояночный тормоз включен.	Отпустите стояночный тормоз.

STEVIMAN

Водитель туго или плохо поворачивает руль.	Неправильное давление в шинах.	См. раздел «Проверка давления в шинах».
Срез травы неровный.	Шины накачаны неправильно.	См. раздел «Проверка давления в шинах».
Срез травы выглядит грубым.	Слишком низкая скорость двигателя.	Установите газ в режим FAST.
	Слишком высокая скорость движения.	Сбавьте скорость.
Двигатель легко глохнет при включенной деке.	Слишком низкая скорость двигателя.	Установите дроссель в положение FAST (быстро).
	Слишком высокая скорость движения.	Снизьте скорость.
	Загрязнен или засорён воздушный фильтр.	См. руководство по эксплуатации двигателя.
	Слишком низкая высота скашивания.	Скашивайте высокую траву на максимальной высоте среза во время первого прохода.
	Двигатель не прогрет до рабочей температуры.	ЗАПУСТИТЕ двигатель и дайте ему прогреться несколько минут.
Двигатель запускается, и водитель едет, но трактор не косит.	Рычаг вкл/выкл ножей отключён.	Включите рычаг вкл/выкл ножей.
	Травосборник собран неправильно.	Правильно соберите травосборник.

Примечание: по всем остальным проблемам обращайтесь к авторизованному сервисному дилеру.

STEVIMAN

9.Насадки

Эти насадки можно выбирать в зависимости от различных ситуаций и потребностей.

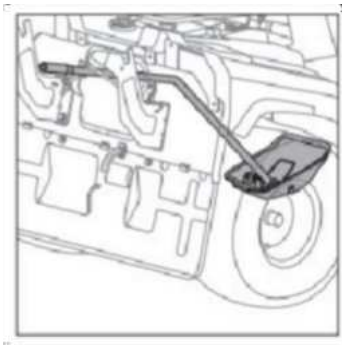	**МУЛЬЧИРУЮЩИЙ КОМПЛЕКТ** артикул TH-M3340-2509 для TH-334 артикул TH-M3390-2509 для TH-339 артикул TH-M3420-2509 для TH-342	При трава срезается за один рабочий проход, затем мелко измельчается и возвращается на травяную полосу в качестве натурального удобрения.
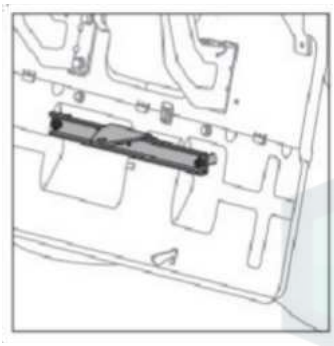	**КОМПЛЕКТ ДЛЯ БУКСИРОВКИ** артикул TH-0TA01-2509	Для буксировки небольшого прицепа.
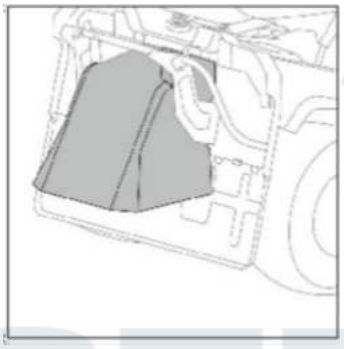	**КОМПЛЕКТ ЗАДНЕЙ ВЫБРОСНОЙ ЗАЩИТЫ** артикул TH-0RK01-2509	Измельченная трава будет выбрасываться на газон сзади и использоваться вместо травосборника, когда срезанная трава не собирается.
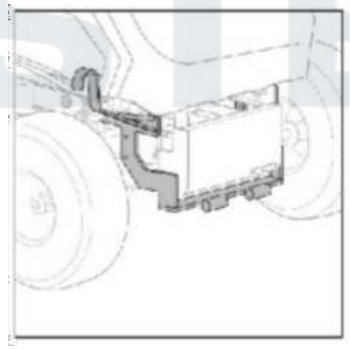	**ОПОРА ДЛЯ СНЕГОУБОРОЧНОГО ОТВАЛА**	Место установки снегоочистителя облегчает уборку снега зимой.

STEVIMAN

10. Утилизация

• Бензин и масло являются опасными отходами. Утилизируйте эти материалы надлежащим образом.

• Не выливайте бензин или масло в землю или в бытовой мусор. Обратитесь в местный орган по переработке отходов.

• Некоторые центры переработки принимают бензин и масло и восстанавливают их или безопасно перерабатывают. Сотрудник администрации вашего города сможет направить вас в нужный пункт переработки. Затем заранее позвоните в пункт переработки, чтобы узнать, есть ли у них какие-либо инструкции, которым вам необходимо следовать.

• Если вы утилизируете весь трактор, обратитесь в местный пункт приема металлолома..

STEVIMAN

11. Гарантия

В соответствии с настоящей ограниченной гарантией Производитель отремонтирует или заменит, по своему усмотрению, любую покрываемую деталь, которая окажется дефектной по материалу или качеству изготовления. Гарантийный срок составляет 2 года. Гарантийное обслуживание должно осуществляться сервисным центром, авторизованным Производителем для обслуживания соответствующего типа оборудования, который будет использовать только новые или восстановленные детали или компоненты, предоставленные Производителем. Гарантийное обслуживание будет осуществляться бесплатно для покупателя за детали или работу. Однако покупатель несет ответственность за транспортировку трактора до места работы сервисного центра и обратно, за любые надбавки за сверхурочную работу, запрошенные покупателем трактора, а также за любое обслуживание и/или ремонт, не связанные напрямую с дефектом, покрываемым гарантиями, указанными ниже. Если трактор будет перепродан другому лицу в течение гарантийного срока, ограниченная гарантия может быть передана новому владельцу. После регистрации распечатайте или сохраните копию номера гарантии и другой соответствующей информации для своих записей. Номер гарантии и другая соответствующая информация должны быть переданы новому владельцу.

ГАРАНТИЯ: На все детали Оборудования, за исключением шин и аккумуляторных батарей, предоставляется гарантия сроком на указанное ниже количество лет. Гарантийные обязательства, предусмотренные законодательством и распространяющиеся на детали и компоненты, связанные с выбросами двигателя, срок которых не должен быть меньше срока гарантии на двигатель, содержатся в Руководстве оператора, поставляемом вместе с трактором.

НА ЧТО НЕ РАСПРОСТРАНЯЕТСЯ ГАРАНТИЯ – ПРОИЗВОДИТЕЛЬ НЕ НЕСЕТ ОТВЕТСТВЕННОСТИ ЗА СЛЕДУЮЩЕЕ:

1) Любое Оборудование, измененное или модифицированное способами, не одобренными Производителем;
2) Износ или повреждение, вызванные естественным износом, отсутствием разумного и надлежащего обслуживания, несоблюдением инструкций по эксплуатации, неправильным использованием, небрежностью, халатностью, отсутствием надлежащей защиты во время хранения или аварией;
3) Стандартные запасные части и обслуживание;
4) Использование в гонках или других соревнованиях.

ОБЕСПЕЧЕНИЕ ГАРАНТИЙНОГО ОБСЛУЖИВАНИЯ: Для получения гарантийного обслуживания покупатель должен запросить ремонт в течение применимого гарантийного срока, (2) Предоставить подтверждение даты начала гарантии и (3) Предоставить трактор авторизованному сервисному центру в течение разумного периода времени.

ДЛЯ ЗАМЕТОК

STEVIMAN