
Бренд,
покоривший запад
Теперь официально в России!

**Мы рады представить продукцию производства Loncin в России**

- Премиум-качество двигателей
- Использование экологичных материалов с высоким запасом прочности
- Пониженный уровень вибраций и шума во время работы
- Гарантия – 2 года
- Сервисная поддержка на любом этапе эксплуатации





Производственная компания Loncin основана в 1993 году, спустя 10 лет исследований и поиска своего пути в бизнесе Mr. Tu Jianhua, основателем корпорации, в городе Чунцин – крупном промышленном центре Китая.

Основным направлением деятельности завода становится производство двигателей для мотоциклов, а позднее и готовых мотоциклов. В течение следующих 10 лет Loncin активно развивает производство и входит в число пяти самых крупных производителей мототехники в Китае.

Сегодня Loncin – не только крупнейшая производственная корпорация в Китае, но и один из ведущих в своей отрасли производителей в мире. Объем производства двигателей достигает 3 млн. штук в год, включая более 100 моделей объемом до 1000 см3

Партнерство с мировым лидером отрасли – заводом BMW, выбравшим своим стратегическим партнером Loncin, является гарантией качества и надежности производимой китайским гигантом продукции.

Именно заводу Loncin концерн BMW доверил производство двигателей для целой линейки своих мотоциклов.

loncin-moto.ru

8 (800) 222-18-03

# Оглавление

## ДВИГАТЕЛИ БЕНЗИНОВЫЕ С ГОРИЗОНТАЛЬНЫМ ВАЛОМ


**СЕРИЯ G**

Loncin G120F стр. 6-7
Loncin G160F стр. 8-9
Loncin G200F/FD стр. 10-11
Loncin G240F/FD стр. 12-13
Loncin G270F/FD стр. 14-15
Loncin G270F-B стр. 16-17
Loncin G340F/FD стр. 18-19
Loncin G390F/FD стр. 20-21
Loncin G420F/FD стр. 22-23

**СЕРИЯ FA**

Loncin G200FA,G210FA, G300FA, G390A, G420FA стр. 24-25

**СЕРИЯ LC**

Loncin LC152F стр. 26-27
Loncin LC154F стр. 28-29
Loncin LC165F/FD стр. 30-31
Loncin LC170 F/FD стр. 32-33
Loncin LC175F-2 стр. 34-35
Loncin LC180 F/FD стр. 36-37
Loncin LC185 F/FD стр. 38-39
Loncin LC190 F/FD стр. 40-41
Loncin LC192 F/FD стр. 42-43
Loncin LC196 F/FD стр. 44-45
Loncin 168F-2H стр. 46-47
Loncin 165F-3H стр. 48-49

**ЛОДОЧНАЯ СЕРИЯ**

LC170FA/FDA стр. 50-51
LC185FA/FDA стр. 52-53
LC 190FA/FDA стр. 54-55

**СЕРИЯ «ЗИМА»**

LC165F/FD(S), LC175F/FD(S), стр. 56-57
LC165F/FD(S), LC180F/FD(S), стр. 56-57
LC185F/FD(S) стр. 56-57
LC190F/FD(S), LC154F/FD(S), стр. 58-59
LC156F/FD(S), G200F/FD(S), стр. 58-59
G210F/FD(S), G250F/FD(S) стр. 58-59

**ДВУХЦИЛИНДРОВЫЕ ДВИГАТЕЛИ**

LC2V78FD-2 стр. 60-61
LC2V80FD стр. 62-63
LC2V90FD стр. 64-65


## ДВИГАТЕЛИ С ВЕРТИКАЛЬНЫМ ВАЛОМ


**СЕРИЯ FA**

Loncin LC1P61 FA стр. 66-67
Loncin LC1P65FA стр. 68-69
Loncin LC1P70F стр. 70-71
Loncin LC1P70FA стр. 72-73

**СЕРИЯ FC**

Loncin LC1P61FC стр. 74-75
Loncin LC1P65FC стр. 76-77
Loncin LC1P70FC стр. 78-79
Loncin LC1P75FC стр. 80-81

**СЕРИЯ FE**

Loncin LC1P61FE стр. 82-83
Loncin LC1P65FE стр. 84-85

**ОДНОЦИЛИНДРОВЫЕ ДВИГАТЕЛИ**

Loncin LC1P85FA стр. 86-87
Loncin LC1P88F-1 стр. 88-89
Loncin LC1P90F-1 стр. 90-91
Loncin LC1P92F-1 стр. 92-93
Loncin LC1P91F стр. 94-95
Loncin LC1P96F стр. 96-97

**ДВУХЦИЛИНДРОВЫЕ ДВИГАТЕЛИ**

Loncin LC2P77FD стр. 98-99
Loncin LC2P80FD стр. 100-101
Loncin LC2P82F стр. 102-103


## ИНЖЕКТОРНЫЕ ДВИГАТЕЛИ


Loncin LC2V80FD EFI стр. 104-105
Loncin LC192F\FD EFI стр. 106-107


## ДИЗЕЛЬНЫЕ ДВИГАТЕЛИ


Loncin D230FD стр. 108-109
Loncin D350FD стр. 110-111
Loncin D440FD стр. 112-113
Loncin D460FD стр. 114-115

# ДВИГАТЕЛЬ БЕНЗИНОВЫЙ
## G120F

## Двигатели с горизонтальным валом
## Серия G




| | |
|---|---|
| **Мощность** | Номинальная: 2,6 кВт (Максимальная: 3,5 л. с.) |
| **Максимальное количество оборотов** | 3600 об. в минуту |
| **Выходной вал** | Горизонтального типа |
| **Тип двигателя** | Четырехтактный |
| **Объём масла в картере** | 0,6 литра |
| **Рабочий объём двигателя** | 118 см³ |
| **Рекомендованное масло** | 10W30, 10W40 |
| **Запуск** | Ручной |
| **Крутящий момент** | Максимальный: 7,3 Н·м при 2 500 об. в минуту |
| **Диаметр поршня** | 60 мм |
| **Ход поршня** | 42 мм |
| **Ёмкость топливного бака** | 2,5 литра |
| **Масса двигателя** | 13 кг |
| **Габариты** | 297 мм x 410 мм x 329 мм |

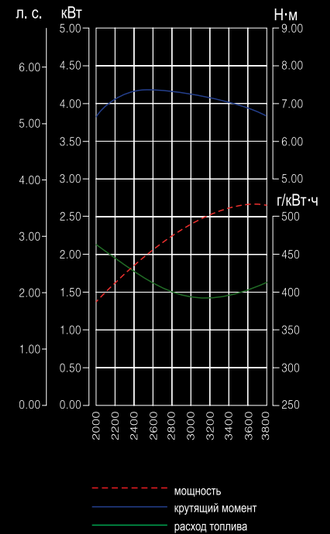


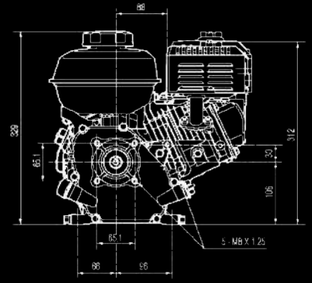


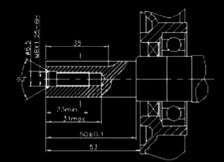

Вал А

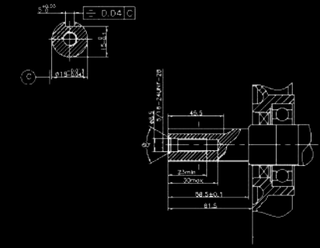

Вал В

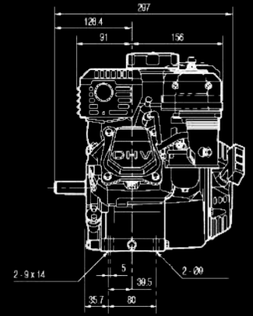


Бензиновый двигатель серии G.
Используется на строительной технике (виброплиты, шворезчики).
Компактный и при этом мощный, металлические детали двигателя
выполнены из сплава повышенной прочности
что увеличивает его надежность и срок службы.



loncin-moto.ru 8 (800) 222-18-03

# ДВИГАТЕЛЬ БЕНЗИНОВЫЙ
## G160F

## Двигатели с горизонтальным валом
## Серия G



| | |
|---|---|
| **Мощность** | Номинальная: 3,6 кВт (Максимальная: 5 л. с.)* |
| **Максимальное количество оборотов** | 3600 об. в минуту |
| **Выходной вал** | Горизонтального типа |
| **Тип двигателя** | Четырехтактный |
| **Объём масла в картере** | 0,6 литра |
| **Рабочий объём двигателя** | 163 см³ |
| **Рекомендованное масло** | 10W30, 10W40 |
| **Запуск** | Ручной |
| **Крутящий момент** | Максимальный: 10,3 Н·м при 2 500 об. в минуту |
| **Диаметр поршня** | 68 мм |
| **Ход поршня** | 45 мм |
| **Ёмкость топливного бака** | 3,6 литра |
| **Масса двигателя** | 15 кг |
| **Габариты** | 312 мм x 362 мм x 335 мм |

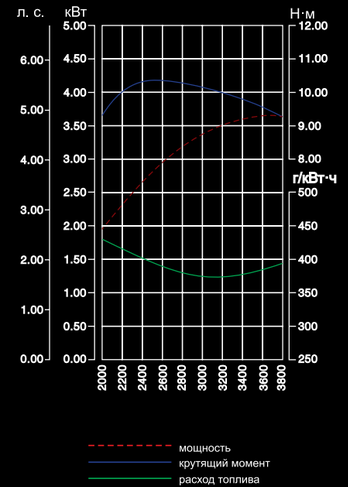


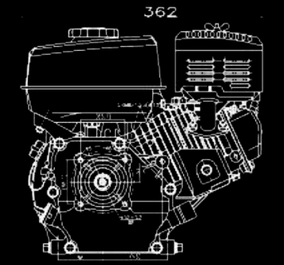


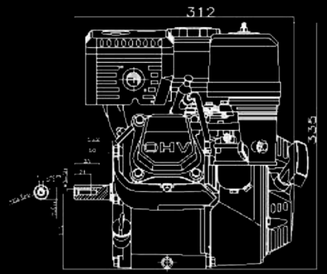


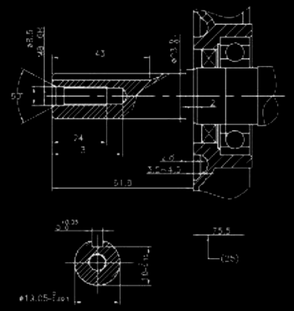

Вал A10

Бензиновый двигатель серии G.
Используется на строительной технике (виброплиты, шворезчики).
Компактный и при этом мощный, металлические детали двигателя выполнены из сплава повышенной прочности
что увеличивает его надежность и срок службы.

* Данная мощность является максимальной расчетной мощностью. Реальная полная мощность может быть меньше и зависит от окружающих условий эксплуатации и конкретной модификации двигателя.

# ДВИГАТЕЛЬ БЕНЗИНОВЫЙ
## G200F/FD

## Двигатели с горизонтальным валом
## Серия G




| | |
|---|---|
| **Мощность** | Номинальная: 4,1 кВт (Максимальная: 6,5 л. с.)* |
| **Максимальное количество оборотов** | 3600 об. в минуту |
| **Выходной вал** | Горизонтального типа |
| **Тип двигателя** | Четырехтактный |
| **Объём масла в картере** | 0,6 литра |
| **Рабочий объём двигателя** | 196 см³ |
| **Рекомендованное масло** | 10W30, 10W40 |
| **Запуск** | Ручной/Электрический |
| **Крутящий момент** | Максимальный: 12,4 Н·м при 2 500 об. в минуту |
| **Диаметр поршня** | 68 мм |
| **Ход поршня** | 54 мм |
| **Ёмкость топливного бака** | 3,6 литра |
| **Масса двигателя** | 16 кг |
| **Габариты** | 312 мм x 362 мм x 335 мм |

Бензиновый двигатель G200F - один из самых популярных двигателей в линейке Loncin, широко применяется в производстве малой дорожно-строительной техники
Используется на строительной технике (виброплиты, мотопомпы шворезчики), а так же применим на генераторах и мотоблоках.

* Данная мощность является максимальной расчетной мощностью. Реальная полная мощность может быть меньше и зависит от окружающих условий эксплуатации и конкретной модификации двигателя.

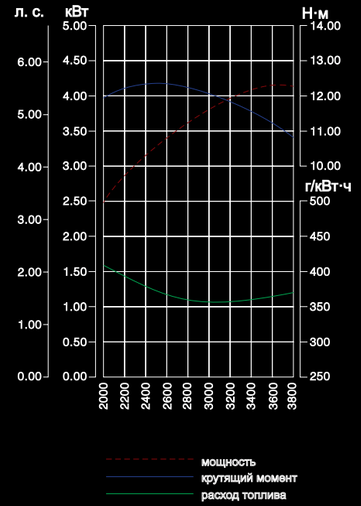


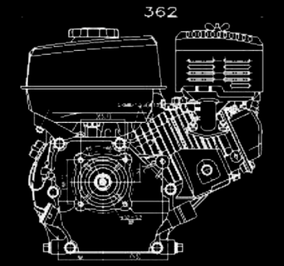


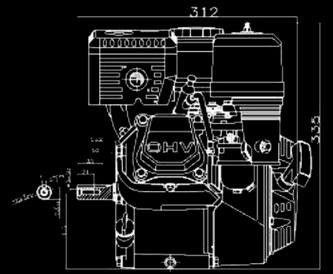


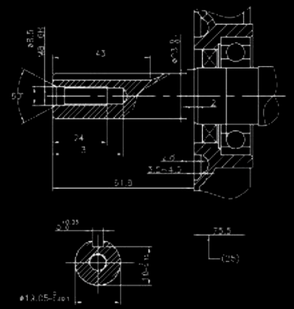

Вал A10

# ДВИГАТЕЛЬ БЕНЗИНОВЫЙ
## G240F/FD

## Двигатели с горизонтальным валом
## Серия G



| | |
|---|---|
| **Мощность** | Номинальная: 5,1 кВт (Максимальная: 8 л. с.)* |
| **Максимальное количество оборотов** | 3600 об. в минуту |
| **Выходной вал** | Горизонтального типа |
| **Тип двигателя** | Четырехтактный |
| **Объём масла в картере** | 0,95 литра |
| **Рабочий объём двигателя** | 242 см³ |
| **Рекомендованное масло** | 10W30, 10W40 |
| **Запуск** | Ручной/Электрический |
| **Крутящий момент** | Максимальный: 15 Н·м при 2 500 об. в минуту |
| **Диаметр поршня** | 73 мм |
| **Ход поршня** | 58 мм |
| **Ёмкость топливного бака** | 6 литров |
| **Масса двигателя** | 24,5 кг |
| **Габариты** | 380 мм x 430 мм x 410 мм |

Бензиновый четырёхтактный двигатель серии G.
Используется в строительной технике (виброплиты, шворезчики, мотопомпы),
а также применим на генераторах и мотоблоках.
Металлические детали двигателя выполнены из сплава повышенной прочности,
что увеличивает срок службы двигателя.

* Данная мощность является максимальной расчетной мощностью.
Реальная полная мощность может быть меньше и зависит от окружающих условий эксплуатации и конкретной модификации двигателя.

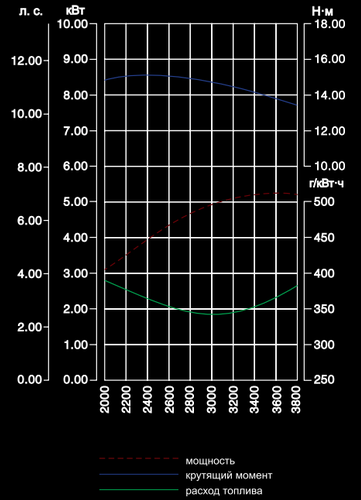


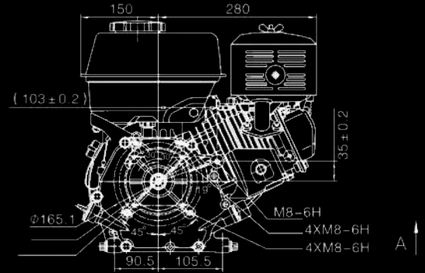


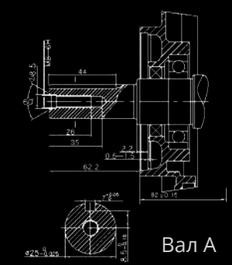


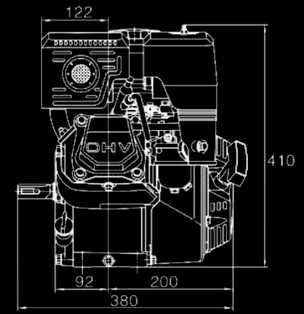


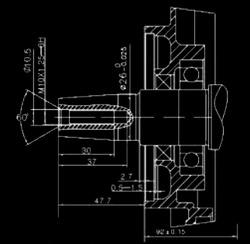

# ДВИГАТЕЛЬ БЕНЗИНОВЫЙ
## G270F/FD

## Двигатели с горизонтальным валом
## Серия G




| | |
|---|---|
| **Мощность** | Номинальная: 6 кВт (Максимальная: 9 л. с.)* |
| **Максимальное количество оборотов** | 3600 об. в минуту |
| **Выходной вал** | Горизонтального типа |
| **Тип двигателя** | Четырехтактный |
| **Объём масла в картере** | 0,95 литра |
| **Рабочий объём двигателя** | 270 см³ |
| **Рекомендованное масло** | 10W30, 10W40 |
| **Запуск** | Ручной/Электрический |
| **Крутящий момент** | Максимальный: 17,7 Н·м при 2 500 об. в минуту |
| **Диаметр поршня** | 77 мм |
| **Ход поршня** | 58 мм |
| **Ёмкость топливного бака** | 6 литров |
| **Масса двигателя** | 25 кг |
| **Габариты** | 380 мм x 430 мм x 410 мм |

Бензиновый четырёхтактный двигатель серии G.
Используется в строительной технике (виброплиты, шворезчики, мотопомпы),
а также применим на генераторах и мотоблоках.
Металлические детали двигателя выполнены из сплава повышенной прочности,
что увеличивает срок службы двигателя.

* Данная мощность является максимальной расчетной мощностью.
Реальная полная мощность может быть меньше и зависит от окружающих условий эксплуатации и конкретной модификации двигателя.

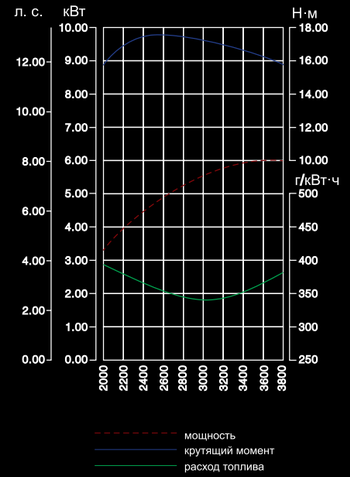


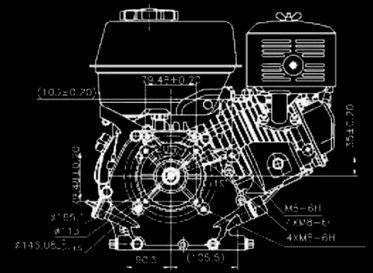


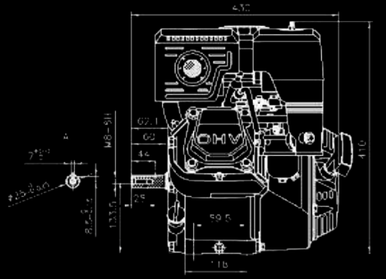


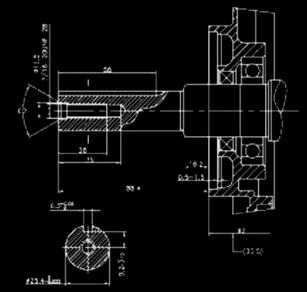

Вал С

loncin-moto.ru 8 (800) 222-18-03

# ДВИГАТЕЛЬ БЕНЗИНОВЫЙ
## G270F-B






| | |
|---|---|
| **Мощность** | Номинальная: 6 кВт (Максимальная: 9 л. с.)* |
| **Максимальное количество оборотов** | 1800 об. в минуту |
| **Выходной вал** | Горизонтального типа |
| **Тип двигателя** | Четырехтактный |
| **Объём масла в картере** | 0,95 литра |
| **Рабочий объём двигателя** | 270 см³ |
| **Рекомендованное масло** | 10W30, 10W40 |
| **Запуск** | Ручной/Электрический |
| **Крутящий момент** | Максимальный: 17,7 Н·м при 2 500 об. в минуту |
| **Диаметр поршня** | 77 мм |
| **Ход поршня** | 58 мм |
| **Ёмкость топливного бака** | 6 литров |
| **Масса двигателя** | 25 кг |
| **Габариты** | 380 мм x 430 мм x 410 мм |

Бензиновый четырёхтактный двигатель серии G.
Двигатель дополнительно оснащен понижающим редуктором с автоматическим сцеплением, что позволяет использовать его на различной мототехнике (мотособаки, минивездеходы, мотоблоки).

* Данная мощность является максимальной расчетной мощностью. Реальная полная мощность может быть меньше и зависит от окружающих условий эксплуатации и конкретной модификации двигателя.

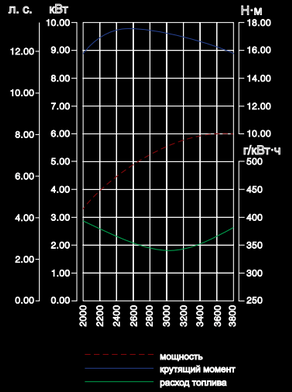


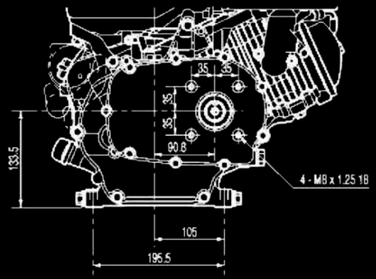


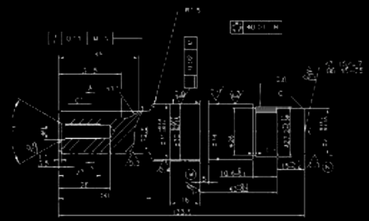

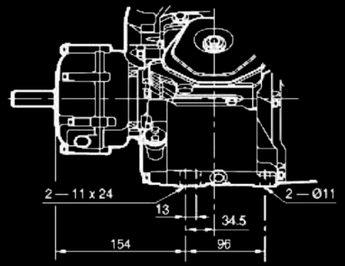




Выходной вал редуктора

# ДВИГАТЕЛЬ БЕНЗИНОВЫЙ
## Loncin G340F/FD

## Двигатели с горизонтальным валом
## Серия G




| | |
|---|---|
| **Мощность** | Номинальная: 7,1 кВт (Максимальная: 10 л. с.)* |
| **Максимальное количество оборотов** | 3600 об. в минуту |
| **Выходной вал** | Горизонтального типа |
| **Тип двигателя** | Четырехтактный |
| **Объём масла в картере** | 1,1 литра |
| **Рабочий объём двигателя** | 337 см³ |
| **Рекомендованное масло** | 10W30, 10W40 |
| **Запуск** | Ручной/Электрический |
| **Крутящий момент** | Максимальный: 22,1 Н·м при 2 500 об. в минуту |
| **Диаметр поршня** | 82 мм |
| **Ход поршня** | 64 мм |
| **Ёмкость топливного бака** | 6,5 литра |
| **Масса двигателя** | 31 кг |
| **Габариты** | 405 мм x 450 мм x 443 мм |

Бензиновый двигатель серии G.
Используется на строительной технике (виброплиты, шворезчики).
Компактный и при этом мощный, металлические детали двигателя
выполнены из сплава повышенной прочности
что увеличивает его надежность и срок службы.

* Данная мощность является максимальной расчетной мощностью.
Реальная полная мощность может быть меньше и зависит от окружающих условий эксплуатации и конкретной модификации двигателя.

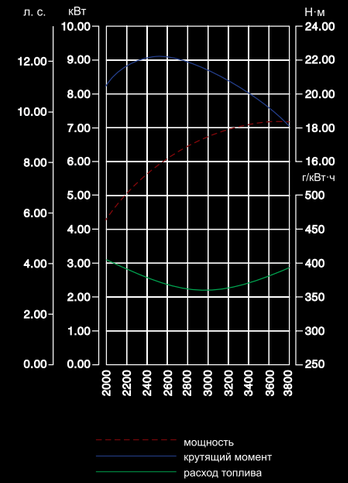


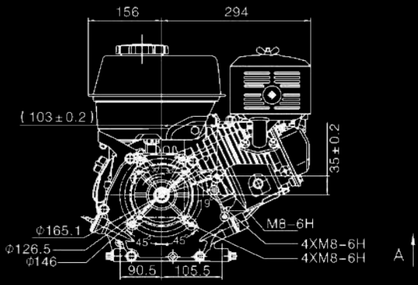


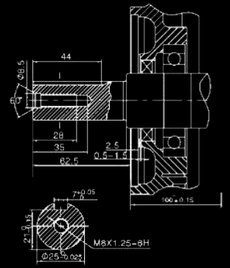


Вал А

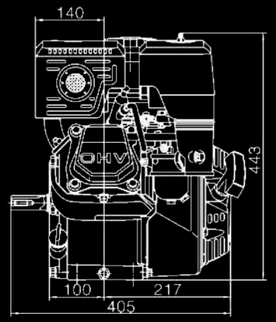


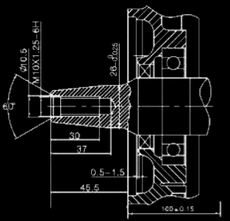


Вал В

# ДВИГАТЕЛЬ БЕНЗИНОВЫЙ
## G390F/FD

## Двигатели с горизонтальным валом
## Серия G



| | |
|---|---|
| **Мощность** | Номинальная: 8,2 кВт (Максимальная: 13 л. с.)* |
| **Максимальное количество оборотов** | 3600 об. в минуту |
| **Выходной вал** | Горизонтального типа |
| **Тип двигателя** | Четырехтактный |
| **Объём масла в картере** | 1,1 литра |
| **Рабочий объём двигателя** | 389 см³ |
| **Рекомендованное масло** | 10W30, 10W40 |
| **Запуск** | Ручной/Электрический |
| **Крутящий момент** | Максимальный: 25,8 Н·м при 2 500 об. в минуту |
| **Диаметр поршня** | 88 мм |
| **Ход поршня** | 64 мм |
| **Ёмкость топливного бака** | 6,5 литра |
| **Масса двигателя** | 31 кг |
| **Габариты** | 405 мм x 450 мм x 443 мм |

Бензиновый четырёхтактный двигатель серии G.
Используется в строительной технике (виброплиты, шворезчики, мотопомпы),
а также применим на генераторах и различной мототехнике (мотособаки, минивездеходы и т.д.).
Металлические детали двигателя выполнены из сплава повышенной прочности,
что увеличивает срок службы двигателя.

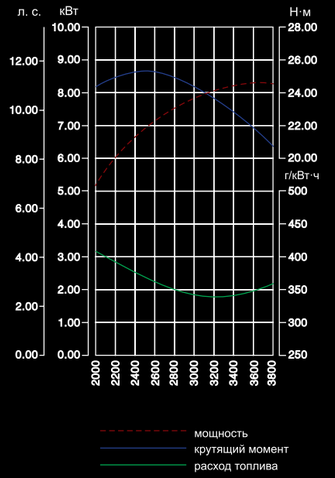


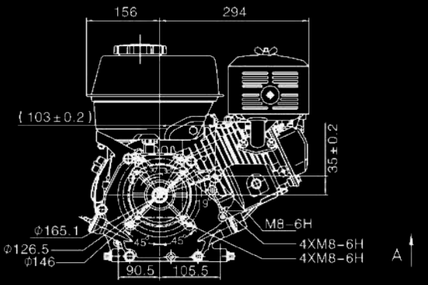


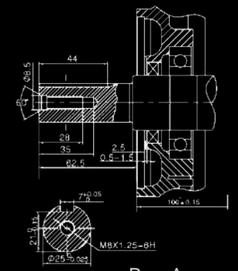


Вал А

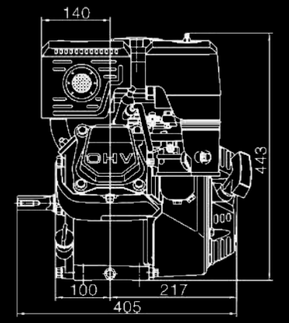


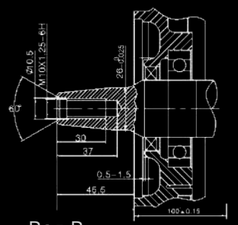


Вал В

* Данная мощность является максимальной расчетной мощностью.
Реальная полная мощность может быть меньше и зависит от окружающих условий эксплуатации и конкретной модификации двигателя.

# ДВИГАТЕЛЬ БЕНЗИНОВЫЙ
## G420F/FD

## Двигатели с горизонтальным валом
## Серия G




| | |
|---|---|
| **Мощность** | Номинальная: 9 кВт (Максимальная: 15 л. с.)* |
| **Максимальное количество оборотов** | 3600 об. в минуту |
| **Выходной вал** | Горизонтального типа |
| **Тип двигателя** | Четырехтактный |
| **Объём масла в картере** | 1,1 литра |
| **Рабочий объём двигателя** | 420 см³ |
| **Рекомендованное масло** | 10W30, 10W40 |
| **Запуск** | Ручной/Электрический |
| **Крутящий момент** | Максимальный: 26,5 Н·м при 2 500 об. в минуту |
| **Диаметр поршня** | 90 мм |
| **Ход поршня** | 66 мм |
| **Ёмкость топливного бака** | 6,5 литра |
| **Масса двигателя** | 31 кг |
| **Габариты** | 450 мм x 405 мм x 443 мм |

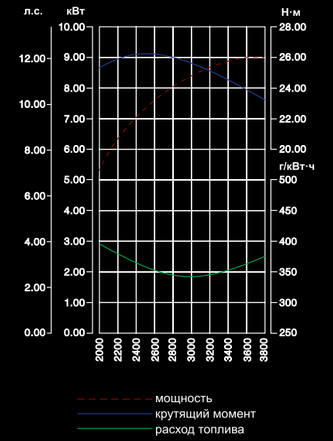


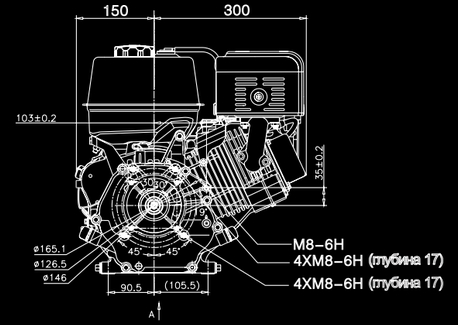


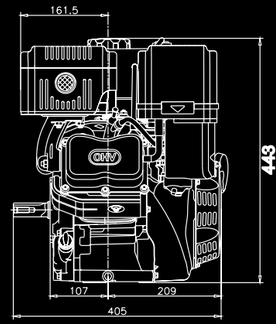


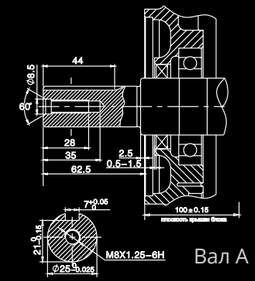


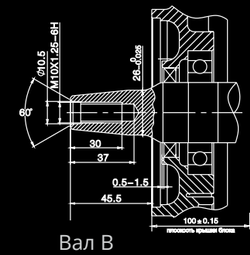


Бензиновый четырехтактный двигатель серии G.
Используется на строительной технике (виброплиты, шворезчики, мотопомпы),
а также применим на генераторах и различной мототехнике (мотособаки, минивездеходы и т.д.).
Металлические детали двигателя выполнены из сплава повышенной прочности,
что увеличивает его надежность и срок службы.

* Данная мощность является максимальной расчетной мощностью.
Реальная полная мощность может быть меньше и зависит от окружающих условий эксплуатации и конкретной модификации двигателя.

# Двигатели с горизонтальным валом
## Серия FA

Бензиновые четырёхтактные двигатели серии FA имеют экологический стандарт EURO V. Используются в строительной технике (виброплиты, шворезчики, мотопомпы), а также применимы на генераторах и мотоблоках, производимых для европейского и американского рынков.

| | G200FA | G210FA |
|---|---|---|
| **Мощность** | Номинальная: 4,1 кВт (Максимальная: 6,5 л. с.)* | Номинальная: 4,4 кВт (Максимальная: 7 л. с.)* |
| **Максимальное количество оборотов** | 3600 об. в минуту | 3600 об. в минуту |
| **Выходной вал** | Горизонтального типа | Горизонтального типа |
| **Тип двигателя** | Четырехтактный | Четырехтактный |
| **Объём масла в картере** | 0,6 литра | 0,6 литра |
| **Рабочий объём двигателя** | 196 см³ | 212 см³ |
| **Рекомендованное масло** | 10W30, 10W40 | 10W30, 10W40 |
| **Запуск** | Ручной | Ручной/Электрический |
| **Крутящий момент** | Максимальный: 12,4 Н·м при 2 500 об. в минуту | Максимальный: 12,5 Н·м при 2 500 об. в минуту |
| **Диаметр поршня** | 68 мм | 70 мм |
| **Ход поршня** | 54 мм | 55 мм |
| **Ёмкость топливного бака** | 3 литра | 3 литра |



G200FA



G210FA







| | G300FA | G390FA | G420FA |
|---|---|---|---|
| **Мощность** | Номинальная: 6,8 кВт (Максимальная: 9,5 л. с.)* | Номинальная: 8,2 кВт (Максимальная: 13 л. с.)* | Номинальная: 9 кВт (Максимальная: 15 л. с.)* |
| **Максимальное количество оборотов** | 3600 об. в минуту | 3600 об. в минуту | 3600 об. в минуту |
| **Выходной вал** | Горизонтального типа | Горизонтального типа | Горизонтального типа |
| **Тип двигателя** | Четырехтактный | Четырехтактный | Четырехтактный |
| **Объём масла в картере** | 0,95 литра | 1,1 литра | 1,1 литра |
| **Рабочий объём двигателя** | 302 см³ | 389 см³ | 420 см³ |
| **Рекомендованное масло** | 10W30, 10W40 | 10W30, 10W40 | 10W30, 10W40 |
| **Запуск** | Ручной/Электрический | Ручной/Электрический | Ручной/Электрический |
| **Крутящий момент** | Максимальный: 20,3 Н·м при 2 500 об. в минуту | Максимальный: 25,8 Н·м при 2 500 об. в минуту | Максимальный: 26,5 Н·м при 2 500 об. в минуту |
| **Диаметр поршня** | 80 мм | 88 мм | 90 мм |
| **Ход поршня** | 60 мм | 64 мм | 66 мм |
| **Ёмкость топливного бака** | 5,5 литра | 6,5 литра | 6,5 литра |

loncin-moto.ru 8 (800) 222-18-03

* Данная мощность является максимальной расчетной мощностью.Реальная полная мощность может быть меньше и зависит от окружающих условий эксплуатации и конкретной модификации двигателя.

# ДВИГАТЕЛЬ БЕНЗИНОВЫЙ
# LC152F

## Двигатели с горизонтальным валом
## Серия LC



| | |
|---|---|
| **Мощность** | Номинальная: 1,2 кВт (Максимальная: 2 л. с.)* |
| **Максимальное количество оборотов** | 3600 об. в минуту |
| **Выходной вал** | Горизонтального типа |
| **Тип двигателя** | Четырехтактный |
| **Объём масла в картере** | 0,45 литра |
| **Рабочий объём двигателя** | 97 см³ |
| **Рекомендованное масло** | 10W30, 10W40 |
| **Запуск** | Ручной |
| **Крутящий момент** | Максимальный: 3,2 Н·м при 3 600 об. в минуту |
| **Диаметр поршня** | 52 мм |
| **Ход поршня** | 46 мм |
| **Ёмкость топливного бака** | 1,4 литра |
| **Масса двигателя** | 9 кг |
| **Габариты** | 280 мм x 270 мм x 345 мм |

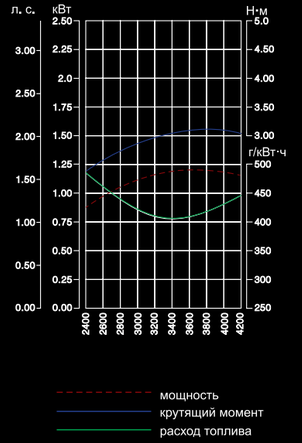


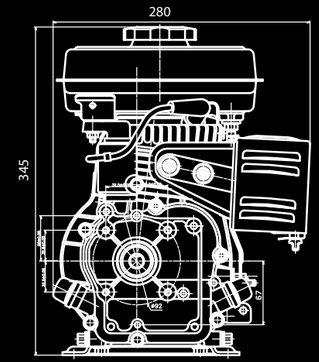


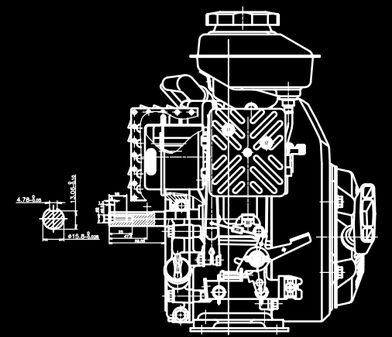

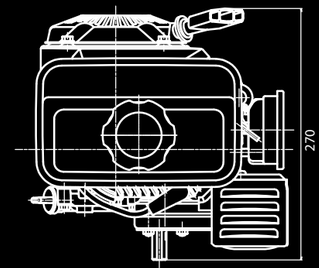


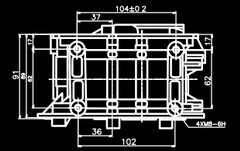


Бензиновый четырёхтактный двигатель широко применяется в производстве малой дорожно-строительной техники (виброплиты, мотопомпы, шворезчики).

* Данная мощность является максимальной расчетной мощностью. Реальная полная мощность может быть меньше и зависит от окружающих условий эксплуатации и конкретной модификации двигателя.

# ДВИГАТЕЛЬ БЕНЗИНОВЫЙ
# LC154F

## Двигатели с горизонтальным валом
## Серия LC




| | |
|---|---|
| **Мощность** | Номинальная: 2 кВт (Максимальная: 2,8 л. с.) * |
| **Максимальное количество оборотов** | 3600 об. в минуту |
| **Выходной вал** | Горизонтального типа |
| **Тип двигателя** | Четырехтактный |
| **Объём масла в картере** | 0,35 литра |
| **Рабочий объём двигателя** | 87 см³ |
| **Рекомендованное масло** | 10W30, 10W40 |
| **Запуск** | Ручной |
| **Крутящий момент** | Максимальный: 4,5 Н·м при 3 800 об. в минуту |
| **Диаметр поршня** | 54 мм |
| **Ход поршня** | 38 мм |
| **Ёмкость топливного бака** | 1,6 литра |
| **Масса двигателя** | 10,5 кг |
| **Габариты** | 310 мм x 318 мм x 278 мм |

Бензиновый четырёхтактный двигатель широко применяется в производстве малой дорожно-строительной техники (виброплиты, мотопомпы, шворезчики).

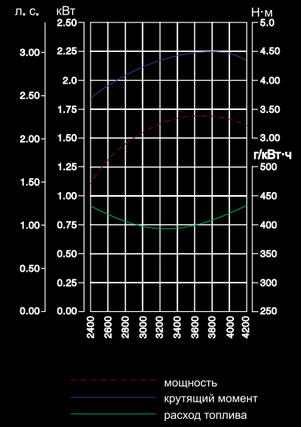


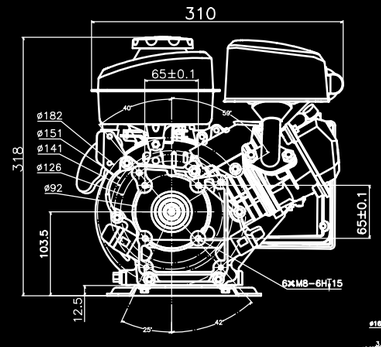


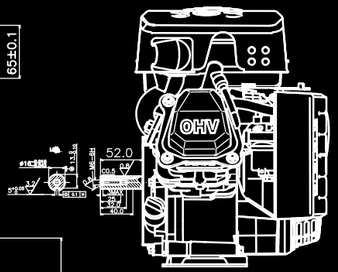


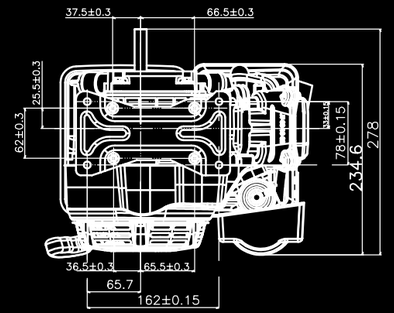


* Данная мощность является максимальной расчетной мощностью. Реальная полная мощность может быть меньше и зависит от окружающих условий эксплуатации и конкретной модификации двигателя.

# ДВИГАТЕЛЬ БЕНЗИНОВЫЙ
## LC165F/FD

## Двигатели с горизонтальным валом
## Серия LC




| | |
|---|---|
| **Мощность** | Номинальная: 4 кВт (Максимальная: 6 л. с.)* |
| **Максимальное количество оборотов** | 3600 об. в минуту |
| **Выходной вал** | Горизонтального типа |
| **Тип двигателя** | Четырехтактный |
| **Объём масла в картере** | 0,6 литра |
| **Рабочий объём двигателя** | 182 см³ |
| **Рекомендованное масло** | 10W30, 10W40 |
| **Запуск** | Ручной/Электрический |
| **Крутящий момент** | Максимальный: 10, 8 Н·м при 2 500 об. в минуту |
| **Диаметр поршня** | 65 мм |
| **Ход поршня** | 55 мм |
| **Ёмкость топливного бака** | 3 литра |
| **Масса двигателя** | 16 кг |
| **Габариты** | 381 мм x 337 мм x 325 мм |

Бензиновый четырёхтактный двигатель.
Используется в строительной технике (виброплиты, шворезчики, мотопомпы), а также применим на генераторах и мотоблоках.

* Данная мощность является максимальной расчетной мощностью. Реальная полная мощность может быть меньше и зависит от окружающих условий эксплуатации и конкретной модификации двигателя.

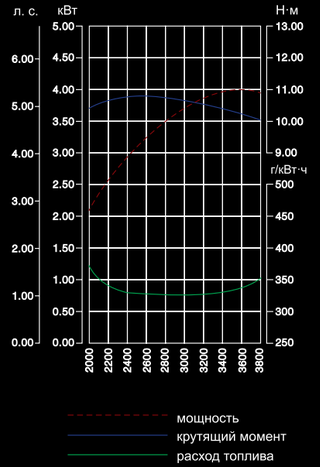


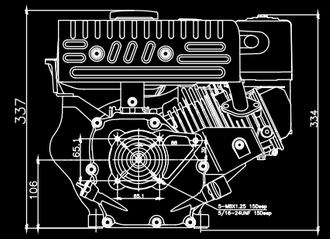


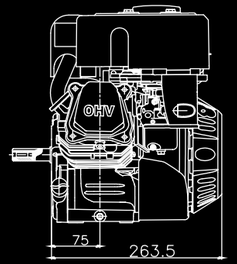


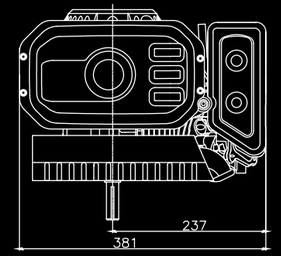


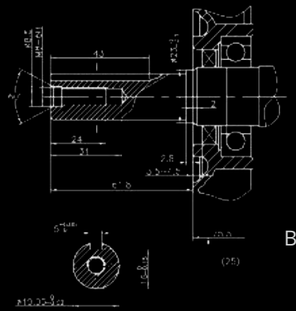

Вал A10

loncin-moto.ru 8 (800) 222-18-03

# ДВИГАТЕЛЬ БЕНЗИНОВЫЙ
## LC170F-2/FD




## Двигатели с горизонтальным валом
## Серия LC

| | |
|---|---|
| **Мощность** | Номинальная: 4,4 кВт (Максимальная: 7 л. с.)* |
| **Максимальное количество оборотов** | 3600 об. в минуту |
| **Выходной вал** | Горизонтального типа |
| **Тип двигателя** | Четырехтактный |
| **Объём масла в картере** | 0,6 литра |
| **Рабочий объём двигателя** | 212 см³ |
| **Рекомендованное масло** | 10W30, 10W40 |
| **Запуск** | Ручной/Электрический |
| **Крутящий момент** | Максимальный: 12,5 Н·м при 2 500 об. в минуту |
| **Диаметр поршня** | 70 мм |
| **Ход поршня** | 55 мм |
| **Ёмкость топливного бака** | 3 литра |
| **Масса двигателя** | 16 кг |
| **Габариты** | 312 мм x 362 мм x 335 мм |

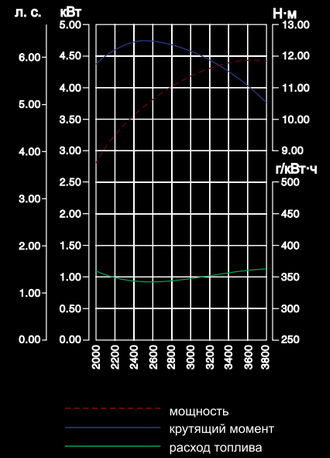


Бензиновый двигатель LC170F-2 – один из самых популярных двигателей в линейке Loncin, широко применяется в производстве малой дорожно-строительной техники (виброплиты, мотопомпы, шворезчики), а так же применим на генераторах и мотоблоках.

* Данная мощность является максимальной расчетной мощностью. Реальная полная мощность может быть меньше и зависит от окружающих условий эксплуатации и конкретной модификации двигателя.

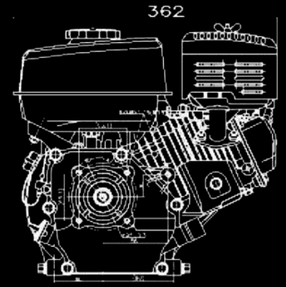


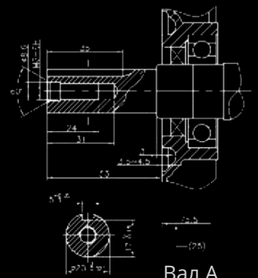

Вал А

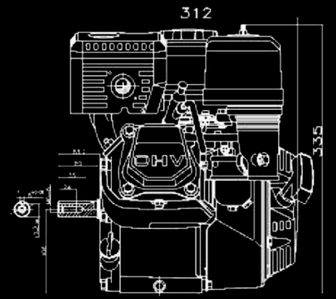


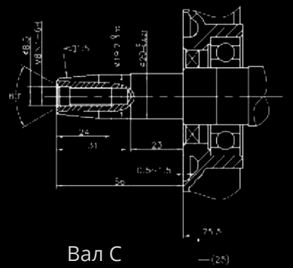

Вал С

# ДВИГАТЕЛЬ БЕНЗИНОВЫЙ
## LC175F/FD

## Двигатели с горизонтальным валом
## Серия LC




| | |
|---|---|
| **Мощность** | Номинальная: 5,3 кВт (Максимальная: 8,5 л. с.)* |
| **Максимальное количество оборотов** | 3600 об. в минуту |
| **Выходной вал** | Горизонтального типа |
| **Тип двигателя** | Четырехтактный |
| **Объём масла в картере** | 0,95 литра |
| **Рабочий объём двигателя** | 265 см³ |
| **Рекомендованное масло** | 10W30, 10W40 |
| **Запуск** | Ручной/Электрический |
| **Крутящий момент** | Максимальный: 15,5 Н·м при 2 500 об. в минуту |
| **Диаметр поршня** | 75 мм |
| **Ход поршня** | 60 мм |
| **Ёмкость топливного бака** | 4, 6 литра |
| **Масса двигателя** | 26 кг |
| **Габариты** | 422 мм x 380 мм x 415 мм |

Бензиновый четырёхтактный двигатель.
Используется в строительной технике (виброплиты, шворезчики, мотопомпы),
а также применим на генераторах и различной мототехнике (мотособаки, минивездеходы и т.д.).

* Данная мощность является максимальной расчетной мощностью. Реальная полная мощность может быть меньше и зависит от окружающих условий эксплуатации и конкретной модификации двигателя.

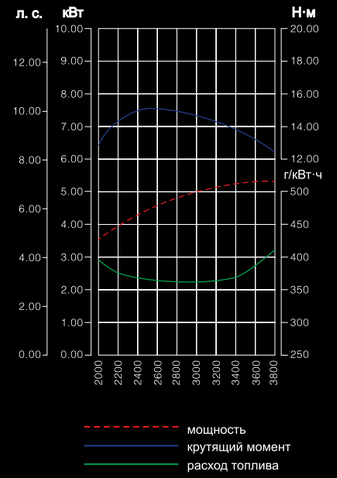


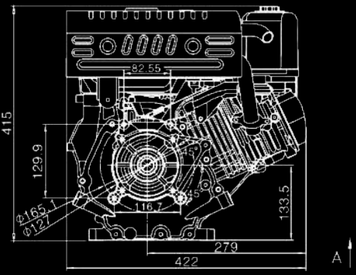


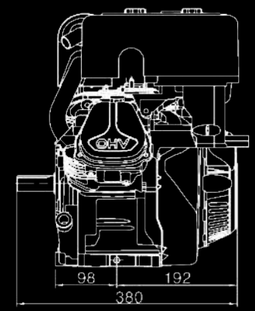


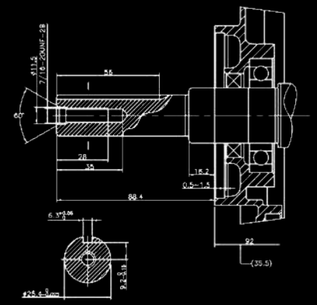

Вал C

LONCIN

loncin-moto.ru 8 (800) 222-18-03

# ДВИГАТЕЛЬ БЕНЗИНОВЫЙ
## LC180F/FD

## Двигатели с горизонтальным валом
## Серия LC




| | |
|---|---|
| **Мощность** | Номинальная: 6,2 кВт (Максимальная: 9,5 л. с.)* |
| **Максимальное количество оборотов** | 3600 об. в минуту |
| **Выходной вал** | Горизонтального типа |
| **Тип двигателя** | Четырехтактный |
| **Объём масла в картере** | 0,95 литра |
| **Рабочий объём двигателя** | 302 см³ |
| **Рекомендованное масло** | 10W30, 10W40 |
| **Запуск** | Ручной/Электрический |
| **Крутящий момент** | Максимальный: 18,5 Н·м при 2 500 об. в минуту |
| **Диаметр поршня** | 80 мм |
| **Ход поршня** | 60 мм |
| **Ёмкость топливного бака** | 4,6 литра |
| **Масса двигателя** | 26 кг |
| **Габариты** | 422 мм x 380 мм x 416 мм |

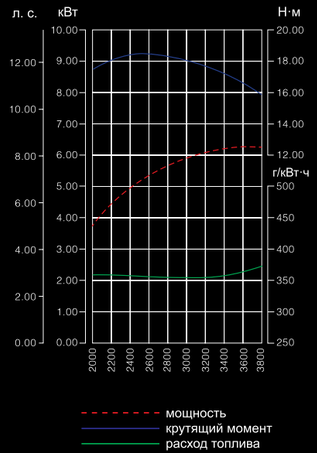


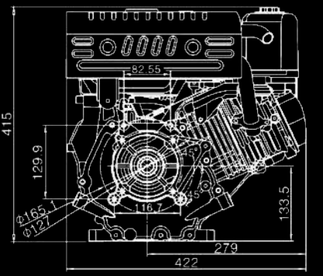


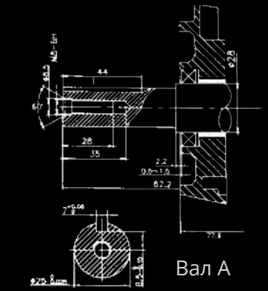


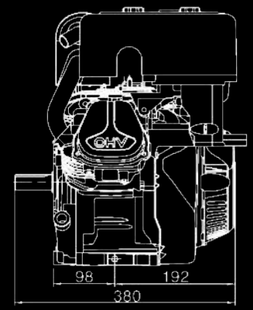


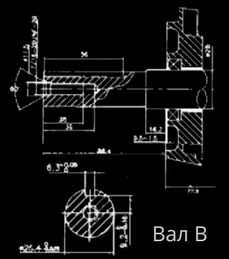


Бензиновый четырёхтактный двигатель.
Используется в строительной технике (виброплиты, шворезчики, мотопомпы),
а также применим на генераторах и различной мототехнике (мотособаки, минивездеходы и т.д.).

* Данная мощность является максимальной расчетной мощностью. Реальная полная мощность может быть меньше и зависит от окружающих условий эксплуатации и конкретной модификации двигателя.

# ДВИГАТЕЛЬ БЕНЗИНОВЫЙ
## LC185F/FD

## Двигатели с горизонтальным валом
## Серия LC




| | |
|---|---|
| **Мощность** | Номинальная: 7,8 кВт (Максимальная: 11 л. с.)* |
| **Максимальное количество оборотов** | 3600 об. в минуту |
| **Выходной вал** | Горизонтального типа |
| **Тип двигателя** | Четырехтактный |
| **Объём масла в картере** | 1,1 литра |
| **Рабочий объём двигателя** | 375 см³ |
| **Рекомендованное масло** | 10W30, 10W40 |
| **Запуск** | Ручной/Электрический |
| **Крутящий момент** | Максимальный: 23,2 Н·м при 2 500 об. в минуту |
| **Диаметр поршня** | 85 мм |
| **Ход поршня** | 66 мм |
| **Ёмкость топливного бака** | 6 литров |
| **Масса двигателя** | 31 кг |
| **Габариты** | 440 мм x 405 мм x 435 мм |

Бензиновый четырёхтактный двигатель.
Используется в строительной технике (виброплиты, шворезчики, мотопомпы),
а также применим на генераторах и различной мототехнике (мотособаки, минивездеходы и т.д.).

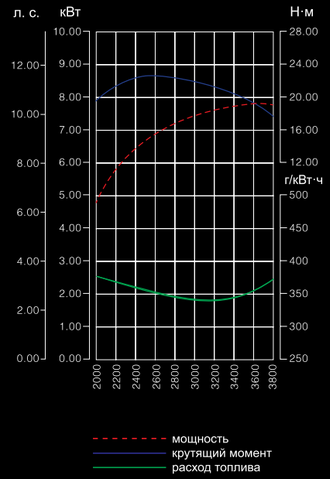


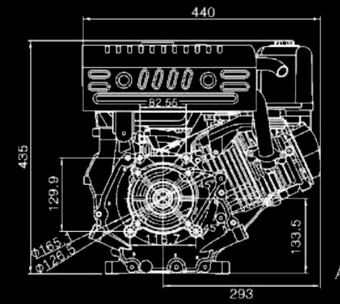


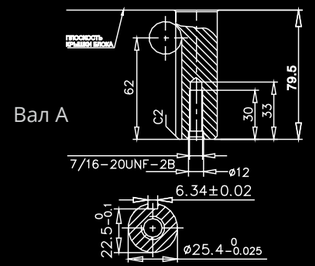


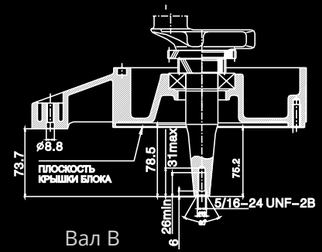


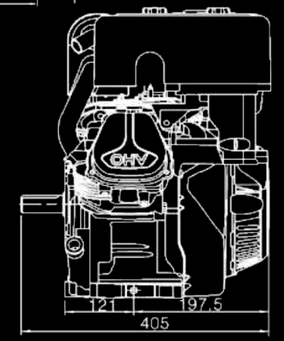


* Данная мощность является максимальной расчетной мощностью. Реальная полная мощность может быть меньше и зависит от окружающих условий эксплуатации и конкретной модификации двигателя.

# ДВИГАТЕЛЬ БЕНЗИНОВЫЙ
## LC190F/FD

## Двигатели с горизонтальным валом
## Серия LC




| | |
|---|---|
| **Мощность** | Номинальная: 9,1 кВт (Максимальная: 15 л. с.)* |
| **Максимальное количество оборотов** | 3600 об. в минуту |
| **Выходной вал** | Горизонтального типа |
| **Тип двигателя** | Четырехтактный |
| **Объём масла в картере** | 1,1 литра |
| **Рабочий объём двигателя** | 420 см³ |
| **Рекомендованное масло** | 10W30, 10W40 |
| **Запуск** | Ручной/Электрический |
| **Крутящий момент** | Максимальный: 26,5 Н·м при 2 500 об. в минуту |
| **Диаметр поршня** | 90 мм |
| **Ход поршня** | 66 мм |
| **Ёмкость топливного бака** | 6 литров |
| **Масса двигателя** | 31 кг |
| **Габариты** | 440 мм x 405 мм x 435 мм |

Бензиновый четырёхтактный двигатель.
Используется в строительной технике (виброплиты, шворезчики, мотопомпы),
а также применим на генераторах и различной мототехнике (мотособаки, минивездеходы и т.д.).

* Данная мощность является максимальной расчетной мощностью. Реальная полная мощность может быть меньше и зависит от окружающих условий эксплуатации и конкретной модификации двигателя.

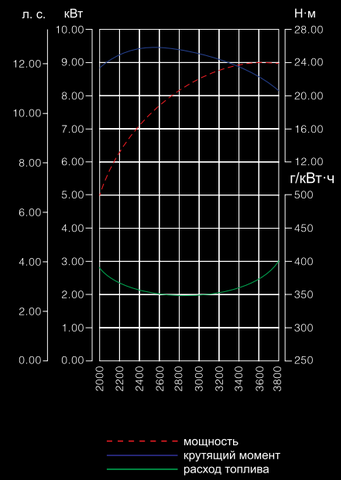


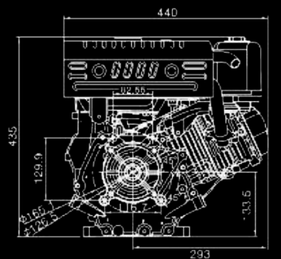


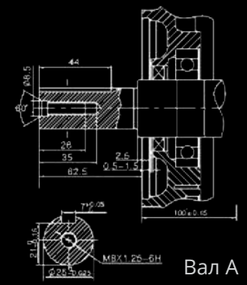


Вал А

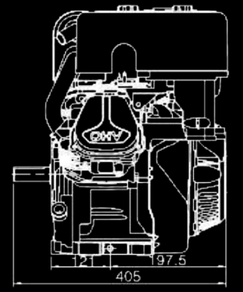


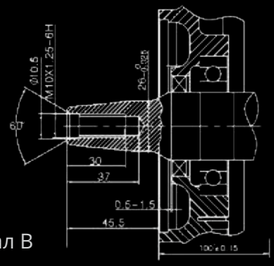


Вал В

# ДВИГАТЕЛЬ БЕНЗИНОВЫЙ
## LC192F/FD

## Двигатели с горизонтальным валом
## Серия LC



| | |
|---|---|
| **Мощность** | Номинальная: 10,5 кВт (Максимальная: 20 л. с.)* |
| **Максимальное количество оборотов** | 3600 об. в минуту |
| **Выходной вал** | Горизонтального типа |
| **Тип двигателя** | Четырехтактный |
| **Объём масла в картере** | 1,1 литра |
| **Рабочий объём двигателя** | 459 см³ |
| **Рекомендованное масло** | 10W30, 10W40 |
| **Запуск** | Ручной/Электрический |
| **Крутящий момент** | Максимальный: 30 Н·м при 2 800 об. в минуту |
| **Диаметр поршня** | 92 мм |
| **Ход поршня** | 69 мм |
| **Ёмкость топливного бака** | 6 литров |
| **Масса двигателя** | 33 кг |
| **Габариты** | 472 мм x 383 мм x 440 мм |

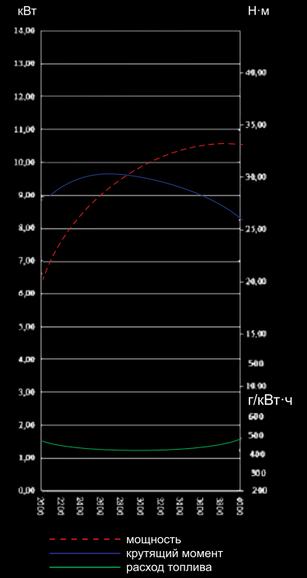


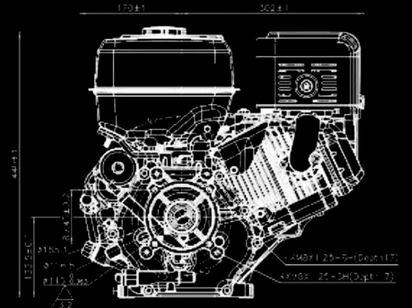

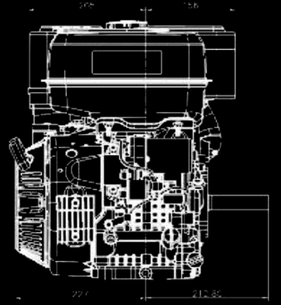

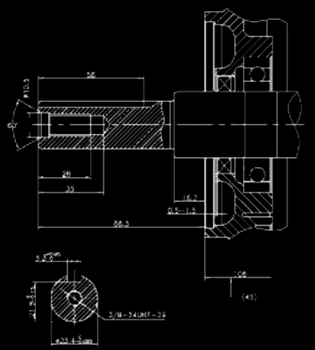

Вал I

Бензиновый четырёхтактный двигатель.
Используется в строительной технике (виброплиты, шворезчики, мотопомпы),
а также применим на генераторах и различной мототехнике (мотособаки, минивездеходы и т.д.).

* Данная мощность является максимальной расчетной мощностью.
Реальная полная мощность может быть меньше и зависит от окружающих условий эксплуатации и конкретной модификации двигателя.

# ДВИГАТЕЛЬ БЕНЗИНОВЫЙ
## LC196F/FD






| | |
|---|---|
| **Мощность** | Номинальная: 13,2 кВт (Максимальная: 23 л. с.)* |
| **Максимальное количество оборотов** | 3600 об. в минуту |
| **Выходной вал** | Горизонтального типа |
| **Тип двигателя** | Четырехтактный |
| **Объём масла в картере** | 1,6 литра |
| **Рабочий объём двигателя** | 622 см³ |
| **Рекомендованное масло** | 10W30, 10W40 |
| **Запуск** | Ручной/Электрический |
| **Крутящий момент** | Максимальный: 41 Н·м при 2 600 об. в минуту |
| **Диаметр поршня** | 96 мм |
| **Ход поршня** | 86 мм |
| **Ёмкость топливного бака** | 7 литров |
| **Масса двигателя** | 38 кг |
| **Габариты** | 546 мм x 435 мм x 482 мм |

Бензиновый четырёхтактный двигатель.
Используется в строительной технике (виброплиты, шворезчики, мотопомпы),
а также применим на генераторах и различной мототехнике (мотособаки, минивездеходы и т.д.).

* Данная мощность является максимальной расчетной мощностью. Реальная полная мощность может быть меньше и зависит от окружающих условий эксплуатации и конкретной модификации двигателя.

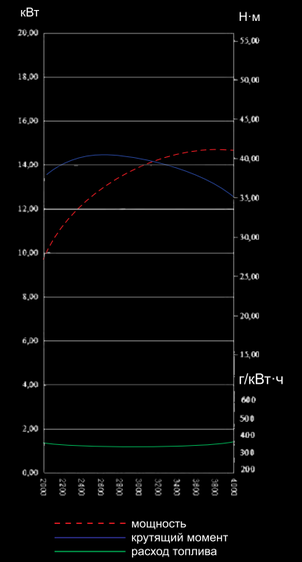


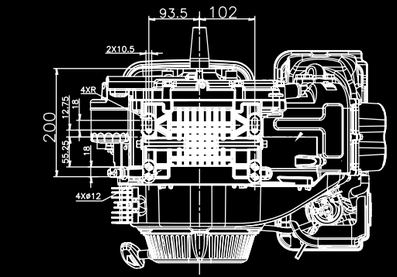


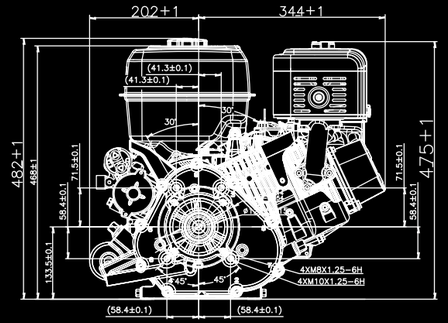


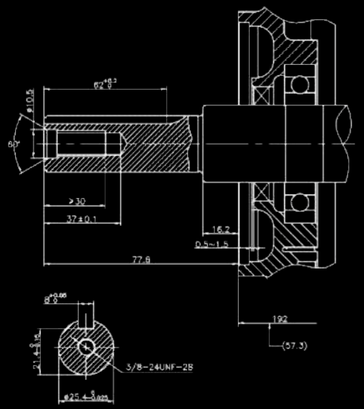


Вал С

# ДВИГАТЕЛЬ БЕНЗИНОВЫЙ
## LC168F-2H

## Двигатели с горизонтальным валом
## Серия LC




| | |
|---|---|
| **Мощность** | Номинальная: 4,1 кВт (Максимальная: 6,5 л. с.)* |
| **Максимальное количество оборотов** | 3600 об. в минуту |
| **Выходной вал** | Горизонтального типа |
| **Тип двигателя** | Четырехтактный |
| **Объём масла в картере** | 0,6 литра |
| **Рабочий объём двигателя** | 196 см³ |
| **Рекомендованное масло** | 10W30, 10W40 |
| **Запуск** | Ручной |
| **Крутящий момент** | Максимальный: 12,4 Н·м при 2 500 об. в минуту |
| **Диаметр поршня** | 68 мм |
| **Ход поршня** | 54 мм |
| **Ёмкость топливного бака** | Поставляется без бака |
| **Масса двигателя** | 16 кг |
| **Габариты** | 350 мм x 312 мм x 350 мм |

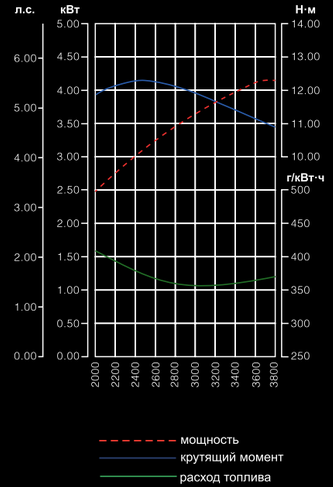


Бензиновый четырёхтактный двигатель.
Используется в строительной технике (виброплиты, шворезчики, мотопомпы).
Основное его достоинство – повышенная прочность
и устойчивость к вибрациям и колебаниям.

* Данная мощность является максимальной расчетной мощностью.
Реальная полная мощность может быть меньше и зависит от окружающих условий эксплуатации и конкретной модификации двигателя.

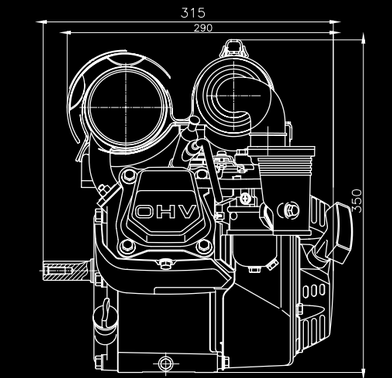


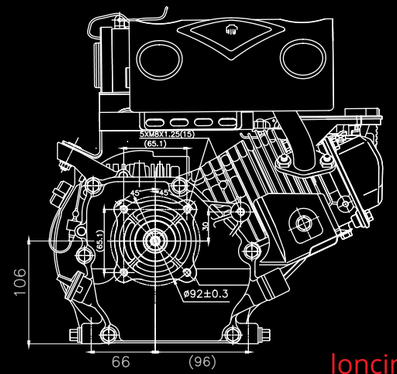


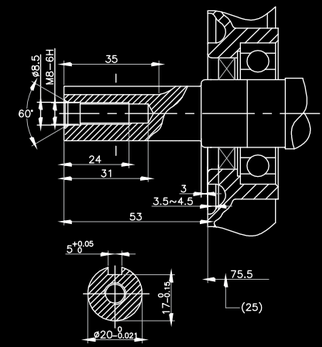

# ДВИГАТЕЛЬ БЕНЗИНОВЫЙ
# LC165F-3H

## Двигатели с горизонтальным валом
## Серия LC




| | |
|---|---|
| **Мощность** | Номинальная: 3,2 кВт (Максимальная: 5 л. с.)* |
| **Максимальное количество оборотов** | 3600 об. в минуту |
| **Выходной вал** | Горизонтального типа |
| **Тип двигателя** | Четырехтактный |
| **Объём масла в картере** | 0,5 литра |
| **Рабочий объём двигателя** | 149 см³ |
| **Рекомендованное масло** | 10W30, 10W40 |
| **Запуск** | Ручной |
| **Крутящий момент** | Максимальный: 8,8 Н·м при 2 800 об. в минуту |
| **Диаметр поршня** | 65 мм |
| **Ход поршня** | 45 мм |
| **Ёмкость топливного бака** | Поставляется без бака |
| **Масса двигателя** | 15 кг |
| **Габариты** | 336 мм x 290 мм x 348 мм |

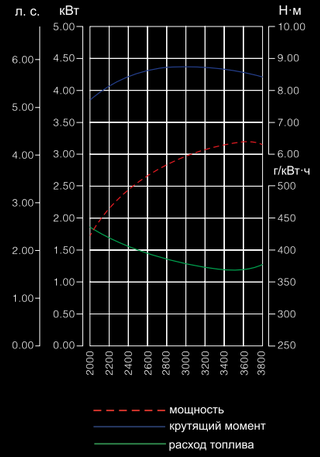


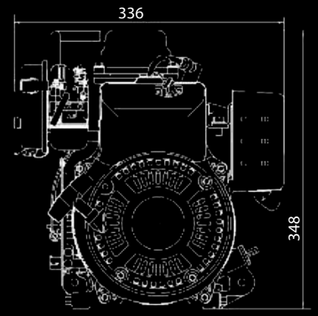


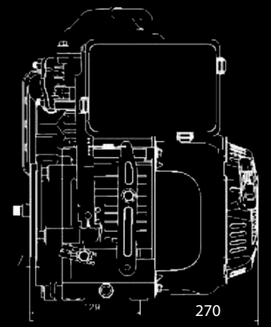


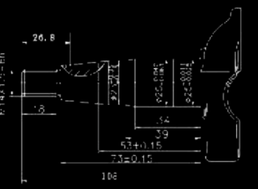





Вал А

Бензиновый четырёхтактный двигатель.
Используется в строительной технике (виброплиты, шворезчики, мотопомпы).
Основное его достоинство – повышенная прочность
и устоичивость к вибрациям и колебаниям.

* Данная мощность является максимальной расчетной мощностью.
Реальная полная мощность может быть меньше и зависит от окружающих условий эксплуатации и конкретной модификации двигателя.

# ДВИГАТЕЛЬ БЕНЗИНОВЫЙ
## LC170FA/FDA




| | |
|---|---|
| **Мощность** | Номинальная: 4,4 кВт (Максимальная: 7 л. с.)* |
| **Максимальное количество оборотов** | 4500 об. в минуту |
| **Выходной вал** | Горизонтального типа |
| **Тип двигателя** | Четырехтактный |
| **Объём масла в картере** | 0,6 литра |
| **Рабочий объём двигателя** | 212 см³ |
| **Рекомендованное масло** | 10W30, 10W40 |
| **Запуск** | Ручной/Электрический |
| **Крутящий момент** | Максимальный: 12,5 Н·м при 2 500 об. в минуту |
| **Диаметр поршня** | 70 мм |
| **Ход поршня** | 55 мм |
| **Ёмкость топливного бака** | 3 литра |
| **Масса двигателя** | 16/19 кг |
| **Габариты** | 381 мм x 265 мм x 334 мм |

Лодочная серия двигателей разработана специально для использования в условиях повышенной влажности. Для этих целей на двигателях установлен воздушный фильтр изготовленный из влагостойкого материала, а также глушитель из специального усовершенствованного сплава.

* Данная мощность является максимальной расчетной мощностью. Реальная полная мощность может быть меньше и зависит от окружающих условий эксплуатации и конкретной модификации двигателя.



# Лодочные двигатели с горизонтальным валом
## Серия FA

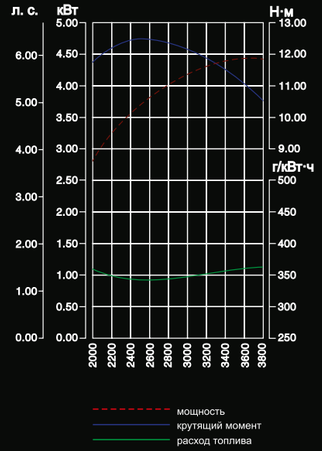


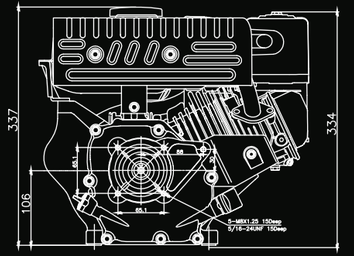


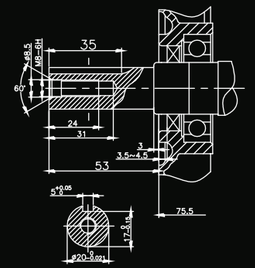


Вал A

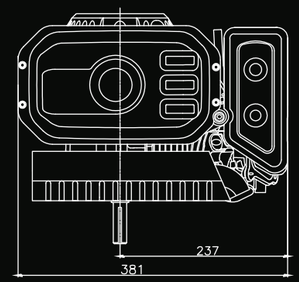


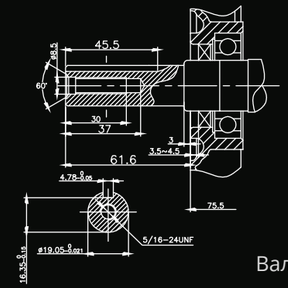


Вал R

# ДВИГАТЕЛЬ БЕНЗИНОВЫЙ
## LC185FA/FDA




## Лодочные двигатели с горизонтальным валом
## Серия FA

| | |
|---|---|
| **Мощность** | Номинальная: 7,8 кВт (Максимальная: 12 л. с.)* |
| **Максимальное количество оборотов** | 4000 об. в минуту |
| **Выходной вал** | Горизонтального типа |
| **Тип двигателя** | Четырехтактный |
| **Объём масла в картере** | 1,1 литра |
| **Рабочий объём двигателя** | 375 см³ |
| **Рекомендованное масло** | 10W30, 10W40 |
| **Запуск** | Ручной |
| **Крутящий момент** | Максимальный: 23,2 Н·м при 2 500 об. в минуту |
| **Диаметр поршня** | 85 мм |
| **Ход поршня** | 66 мм |
| **Ёмкость топливного бака** | 6 литров |
| **Масса двигателя** | 31,5 кг |
| **Габариты** | 446 мм x 425 мм x 319 мм |

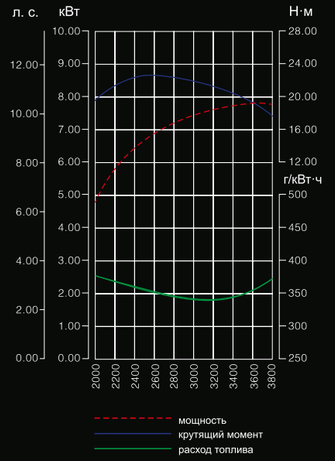


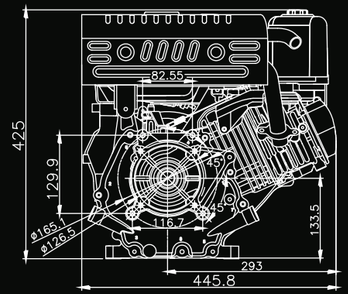


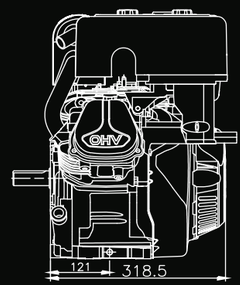


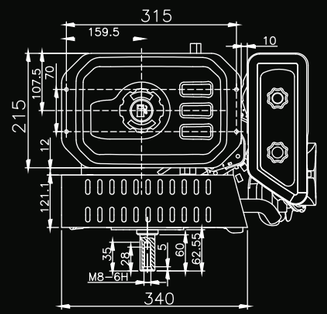


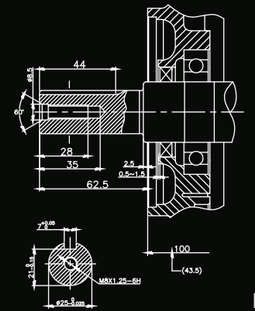


Вал А

Лодочная серия двигателей разработана специально для использования в условиях повышенной влажности. Для этих целей на двигателях установлен воздушный фильтр изготовленный из влагостойкого материала, а также глушитель из специального усовершенствованного сплава.

* Данная мощность является максимальной расчетной мощностью. Реальная полная мощность может быть меньше и зависит от окружающих условий эксплуатации и конкретной модификации двигателя.

# ДВИГАТЕЛЬ БЕНЗИНОВЫЙ
## LC190FA/FDA




## Лодочные двигатели с горизонтальным валом

## Серия FA

| | |
|---|---|
| **Мощность** | Номинальная: 9,2 кВт (Максимальная: 15 л. с.)* |
| **Максимальное количество оборотов** | 2500 об. в минуту |
| **Выходной вал** | Горизонтального типа |
| **Тип двигателя** | Четырехтактный |
| **Объём масла в картере** | 1,1 литра |
| **Рабочий объём двигателя** | 420 см³ |
| **Рекомендованное масло** | 10W30, 10W40 |
| **Запуск** | Ручной/Электрический |
| **Крутящий момент** | Максимальный: 26,5 Н·м при 4000 об. в минуту |
| **Диаметр поршня** | 90 мм |
| **Ход поршня** | 66 мм |
| **Ёмкость топливного бака** | 6 литров |
| **Масса двигателя** | 32/33,5 кг |
| **Габариты** | 446 мм x 319 мм x 425 мм |

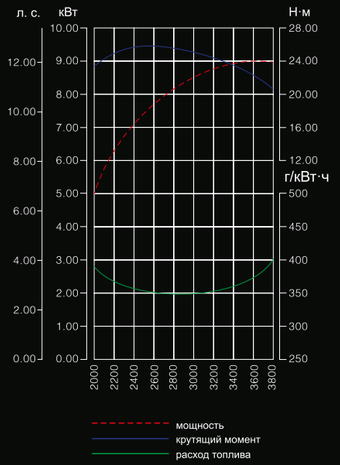


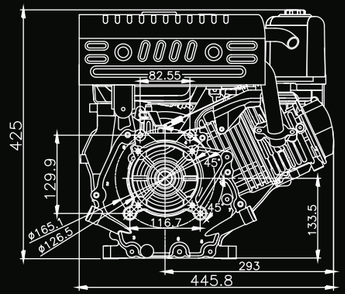


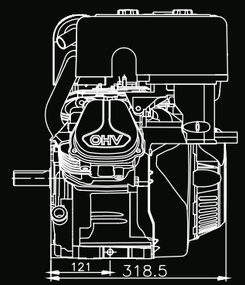


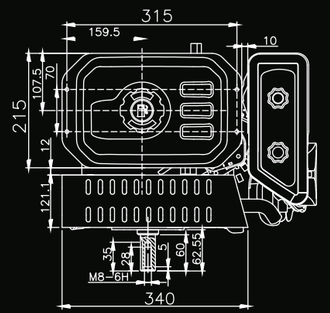


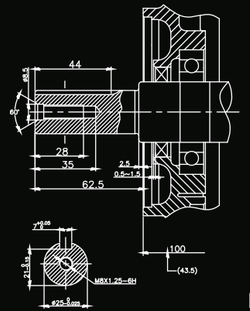


Вал А

Лодочная серия двигателей разработана специально для использования в условиях повышенной влажности. Для этих целей на двигателях установлен воздушный фильтр изготовленный из влагостойкого материала, а также глушитель из специального усовершенствованного сплава.

* Данная мощность является максимальной расчетной мощностью. Реальная полная мощность может быть меньше и зависит от окружающих условий эксплуатации и конкретной модификации двигателя.

# ДВИГАТЕЛИ БЕНЗИНОВЫЕ
## Серия «ЗИМА»

## Двигатели с горизонтальным валом

Бензиновые четырехтактные двигатели, предназначены для эксплуатации в зимний период при температурах окружающей среды до минус 30 градусов цельсия. Основная особенность двигателей – ступенчатый воздушный фильтр с подогревом и без бумажного элемента. Используется на снегоуборщиках и различной технике, эксплуатируемой в холодное время года.



LC165F/FD(S)

| | LC165F/FD(S) | LC175F/FD(S) |
|---|---|---|
| **Мощность** | Номинальная: 4 кВт (Максимальная: 6 л. с.)* | Номинальная: 5,3 кВт (Максимальная: 8,5 л. с.)* |
| **Максимальное количество оборотов** | 3600 об. в минуту | 3600 об. в минуту |
| **Выходной вал** | Горизонтального типа | Горизонтального типа |
| **Тип двигателя** | Четырехтактный | Четырехтактный |
| **Объём масла в картере** | 0,6 литра | 0,95 литра |
| **Рабочий объём двигателя** | 182 см³ | 265 см³ |
| **Рекомендованное масло** | 10W30, 10W40 | 10W30, 10W40 |
| **Запуск** | Ручной/Электрический | Ручной/Электрический |
| **Крутящий момент** | Максимальный: 10,8 Н·м при 2 500 об. в минуту | Максимальный: 15,5 Н·м при 2 500 об. в минуту |
| **Диаметр поршня** | 65 мм | 75 мм |
| **Ход поршня** | 55 мм | 60 мм |
| **Ёмкость топливного бака** | 3 литра | 4 литра |





LC175F/FD(S)



LC180F/FD(S)

| | LC180F/FD(S) | LC185F/FD(S) | LC190F/FD(S) |
|---|---|---|---|
| **Мощность** | Номинальная: 6,2 кВт (Максимальная: 9,5 л. с.)* | Номинальная: 7,8 кВт (Максимальная: 11 л. с.)* | Номинальная: 9,1 кВт (Максимальная: 15 л. с.)* |
| **Максимальное количество оборотов** | 3600 об. в минуту | 3600 об. в минуту | 3600 об. в минуту |
| **Выходной вал** | Горизонтального типа | Горизонтального типа | Горизонтального типа |
| **Тип двигателя** | Четырехтактный | Четырехтактный | Четырехтактный |
| **Объём масла в картере** | 0,95 литра | 1,1 литра | 1,1 литра |
| **Рабочий объём двигателя** | 302 см³ | 375 см³ | 420 см³ |
| **Рекомендованное масло** | 10W30, 10W40 | 10W30, 10W40 | 10W30, 10W40 |
| **Запуск** | Ручной/Электрический | Ручной/Электрический | Ручной/Электрический |
| **Крутящий момент** | Максимальный: 18,5 Н·м при 2 500 об. в минуту | Максимальный: 23,2 Н·м при 2 500 об. в минуту | Максимальный: 26,5 Н·м при 2 500 об. в минуту |
| **Диаметр поршня** | 80 мм | 85 мм | 90 мм |
| **Ход поршня** | 60 мм | 66 мм | 66 мм |
| **Ёмкость топливного бака** | 4 литра | 5,5 литра | 5,5 литра |

loncin-moto.ru 8 (800) 222-18-03

* Данная мощность является максимальной расчетной мощностью.Реальная полная мощность может быть меньше и зависит от окружающих условий эксплуатации и конкретной модификации двигателя.

# ДВИГАТЕЛИ БЕНЗИНОВЫЕ
## Серия «ЗИМА»

## Двигатели с горизонтальным валом

Бензиновые четырехтактные двигатели,
предназначены для эксплуатации в зимний период
при температурах окружающей среды до минус 30 градусов цельсия.
Основная особенность двигателей – ступенчатый воздушный фильтр
с подогревом и без бумажного элемента.
Используется на снегоуборщиках и различной технике,
эксплуатируемой в холодное время года.



LC180F/FD(S)

| | LC154F/FD(S) | LC156F/FD(S) |
|---|---|---|
| **Мощность** | Номинальная: 2 кВт (Максимальная: 2,8 л. с.)* | Номинальная: 2,2 кВт (Максимальная: 3 л. с.)* |
| **Максимальное количество оборотов** | 3600 об. в минуту | 3600 об. в минуту |
| **Выходной вал** | Горизонтального типа | Горизонтального типа |
| **Тип двигателя** | Четырехтактный | Четырехтактный |
| **Объём масла в картере** | 0,35 литра | 0,35 литра |
| **Рабочий объём двигателя** | 97 см³ | 99 см³ |
| **Рекомендованное масло** | 10W30, 10W40 | 10W30, 10W40 |
| **Запуск** | Ручной/Электрический | Ручной/Электрический |
| **Крутящий момент** | Максимальный: 4,5 Н·м при 3 800 об. в минуту | Максимальный: 5 Н·м при 3 800 об. в минуту |
| **Диаметр поршня** | 54 мм | 56 мм |
| **Ход поршня** | 38 мм | 40 мм |
| **Ёмкость топливного бака** | 1,4 литра | 1,4 литра |





LC185F/FD(S)



LC190F/FD(S)

| | G210F/FD(S) | LC250F/FD(S) |
|---|---|---|
| **Мощность** | Номинальная: 4,4 кВт (Максимальная: 7 л. с.)* | Номинальная: 5,2 кВт (Максимальная: 8,5 л. с.)* |
| **Максимальное количество оборотов** | 3600 об. в минуту | 3600 об. в минуту |
| **Выходной вал** | Горизонтального типа | Горизонтального типа |
| **Тип двигателя** | Четырехтактный | Четырехтактный |
| **Объём масла в картере** | 0,6 литра | 0,7 литра |
| **Рабочий объём двигателя** | 212 см³ | 252 см³ |
| **Рекомендованное масло** | 10W30, 10W40 | 10W30, 10W40 |
| **Запуск** | Ручной/Электрический | Ручной/Электрический |
| **Крутящий момент** | Максимальный: 12,5 Н·м при 2 500 об. в минуту | Максимальный: 15,6 Н·м при 2 500 об. в минуту |
| **Диаметр поршня** | 70 мм | 75 мм |
| **Ход поршня** | 55 мм | 57 мм |
| **Ёмкость топливного бака** | 2,5 литра | 3,2 литра |

loncin-moto.ru 8 (800) 222-18-03

* Данная мощность является максимальной расчетной мощностью.Реальная полная мощность может быть меньше и зависит от окружающих условий эксплуатации и конкретной модификации двигателя.

# ДВИГАТЕЛЬ БЕНЗИНОВЫЙ
## LC2V78FD-2



## ДВУХЦИЛИНДРОВЫЕ ДВИГАТЕЛИ

| | |
|---|---|
| **Мощность** | Номинальная: 14 кВт (Максимальная: 24 л. с.)* |
| **Максимальное количество оборотов** | 3600 об. в минуту |
| **Выходной вал** | Горизонтального типа |
| **Тип двигателя** | Четырехтактный |
| **Объём масла в картере** | 1,5 литра |
| **Рабочий объём двигателя** | 678 см³ |
| **Рекомендованное масло** | 10W30, 10W40 |
| **Запуск** | Ручной/Электрический |
| **Крутящий момент** | Максимальный: 42 Н·м при 2 500 об. в минуту |
| **Диаметр поршня** | 78 мм |
| **Ход поршня** | 71 мм |
| **Ёмкость топливного бака** | Поставляется без бака |
| **Масса двигателя** | 43 кг |
| **Габариты** | 510 мм x 400 мм x 450 мм |

Двухцилиндровый V-образный двигатель оснащен топливным вакуумным насосом, масляным насосом и датчиком давления масла.
Двигатель применяется в производстве аппаратов высокого давления, вездеходной техники, различных станков и машин.

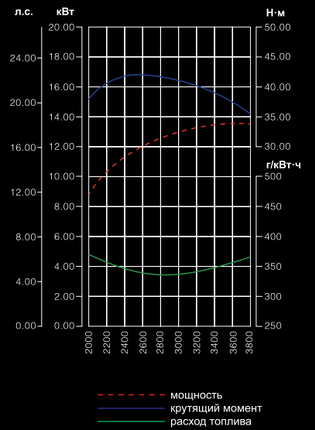


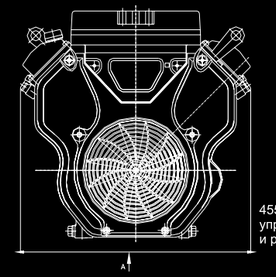


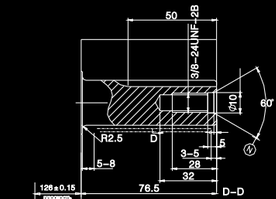





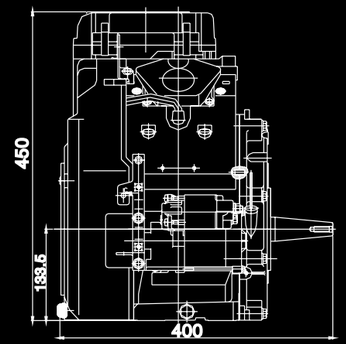


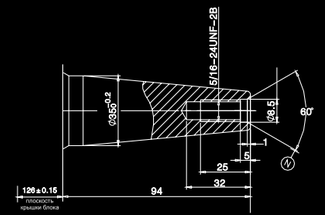


* Данная мощность является максимальной расчетной мощностью. Реальная полная мощность может быть меньше и зависит от окружающих условий эксплуатации и конкретной модификации двигателя.

# ДВИГАТЕЛЬ БЕНЗИНОВЫЙ
## LC2V80FD




## ДВУХЦИЛИНДРОВЫЕ ДВИГАТЕЛИ

| | |
|---|---|
| **Мощность** | Номинальная: 19 кВт (Максимальная: 30 л. с.) * |
| **Максимальное количество оборотов** | 4400 об. в минуту |
| **Выходной вал** | Горизонтального типа |
| **Тип двигателя** | Четырехтактный |
| **Объём масла в картере** | 1,8 литра |
| **Рабочий объём двигателя** | 764 см³ |
| **Рекомендованное масло** | 10W30, 10W40 |
| **Запуск** | Ручной/Электрический |
| **Крутящий момент** | Максимальный: 51 Н·м при 2 800 об. в минуту |
| **Диаметр поршня** | 80 мм |
| **Ход поршня** | 76 мм |
| **Ёмкость топливного бака** | Поставляется без бака |
| **Масса двигателя** | 48,5 кг |
| **Габариты** | 510 мм x 505 мм x 500 мм |

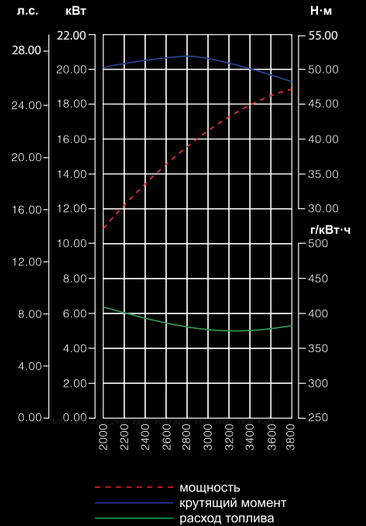


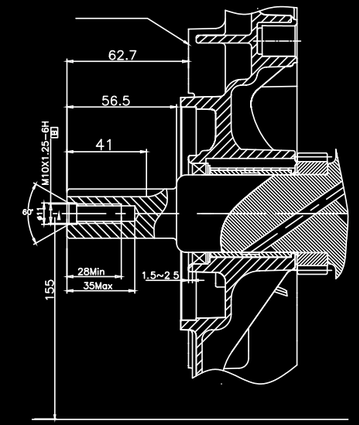


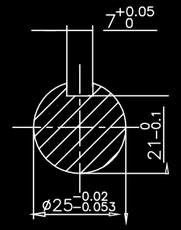


Вал H

Двухцилиндровый V-образный двигатель оснащен топливным вакуумным насосом, масляным насосом и датчиком давления масла.
Двигатель применяется в производстве аппаратов высокого давления, вездеходной техники, различных станков и машин.

* Данная мощность является максимальной расчетной мощностью. Реальная полная мощность может быть меньше и зависит от окружающих условий эксплуатации и конкретной модификации двигателя.

# ДВИГАТЕЛЬ БЕНЗИНОВЫЙ
## LC2V90FD



## ДВУХЦИЛИНДРОВЫЕ ДВИГАТЕЛИ

| | |
|---|---|
| **Мощность** | Номинальная: 25 кВт (Максимальная: 34 л. с.)* |
| **Максимальное количество оборотов** | 4500 об. в минуту |
| **Выходной вал** | Горизонтального типа |
| **Тип двигателя** | Четырехтактный |
| **Объём масла в картере** | 2,5 литра |
| **Рабочий объём двигателя** | 999 см³ |
| **Рекомендованное масло** | 10W30, 10W40 |
| **Запуск** | Электрический |
| **Крутящий момент** | Максимальный: 70 Н·м при 2 800 об. в минуту |
| **Диаметр поршня** | 90 мм |
| **Ход поршня** | 78,5 мм |
| **Ёмкость топливного бака** | Поставляется без бака |
| **Масса двигателя** | 60 кг |
| **Габариты** | 568 мм x 505 мм x 542 мм |

Двухцилиндровый V-образный двигатель оснащен топливным вакуумным насосом, масляным насосом и датчиком давления масла. Самый мощный двигатель в линейке. Двигатель применяется в производстве аппаратов высокого давления, вездеходной техники, различных станков и машин.

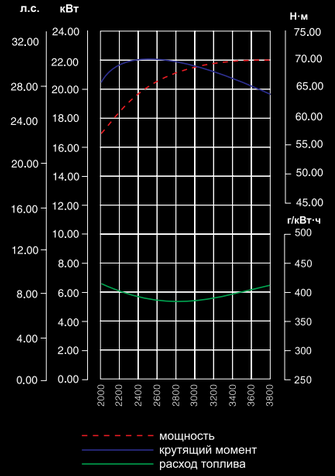





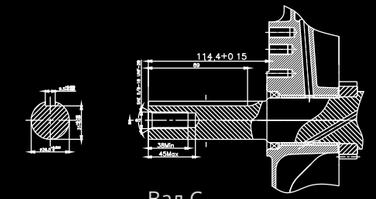


Вал С

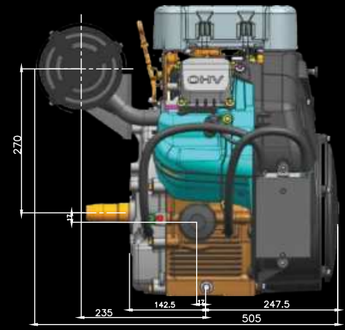


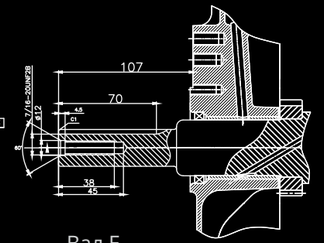


Вал Е

* Данная мощность является максимальной расчетной мощностью. Реальная полная мощность может быть меньше и зависит от окружающих условий эксплуатации и конкретной модификации двигателя.

# ДВИГАТЕЛЬ БЕНЗИНОВЫЙ
## LC1P61FA




## Двигатели с вертикальным валом малой мощности
## Серия FA

| | |
|---|---|
| **Мощность** | Номинальная: 2,7 кВт (Максимальная: 4 л. с.)* |
| **Максимальное количество оборотов** | 3600 об. в минуту |
| **Выходной вал** | Вертикального типа |
| **Тип двигателя** | Четырехтактный |
| **Объём масла в картере** | 0,55 литра |
| **Рабочий объём двигателя** | 140 см³ |
| **Рекомендованное масло** | 10W30, 10W40 |
| **Запуск** | Ручной/Электрический |
| **Крутящий момент** | Максимальный: 7 Н·м при 2 500 об. в минуту |
| **Диаметр поршня** | 61 мм |
| **Ход поршня** | 48 мм |
| **Ёмкость топливного бака** | 1 литр |
| **Масса двигателя** | 11,7 кг |
| **Габариты** | 371 мм x 338 мм x 275 мм |

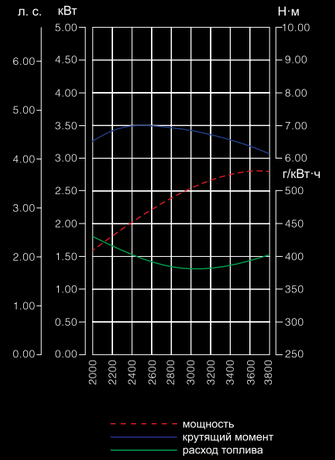


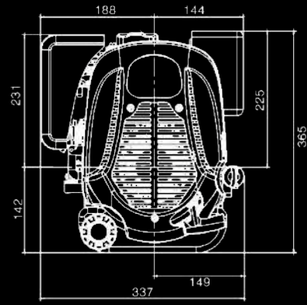


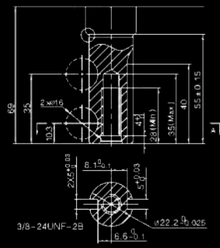


Вал А

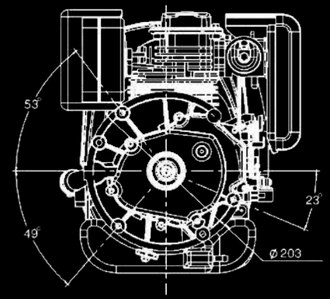


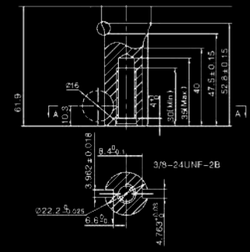


Вал В

Бензиновый четырёхтактный двигатель с вертикальным валом широко используется в производстве садовой техники (газонокосилки и мотокультиваторы).

* Данная мощность является максимальной расчетной мощностью. Реальная полная мощность может быть меньше и зависит от окружающих условий эксплуатации и конкретной модификации двигателя.



loncin-moto.ru 8 (800) 222-18-03

# ДВИГАТЕЛЬ БЕНЗИНОВЫЙ
## LC1P65FA

## Двигатели с вертикальным валом малой мощности
## Серия FA



| | |
|---|---|
| **Мощность** | Номинальная: 3 кВт (Максимальная: 4,5 л. с.)* |
| **Максимальное количество оборотов** | 3600 об. в минуту |
| **Выходной вал** | Вертикального типа |
| **Тип двигателя** | Четырехтактный |
| **Объём масла в картере** | 0,55 литра |
| **Рабочий объём двигателя** | 159 см³ |
| **Рекомендованное масло** | 10W30, 10W40 |
| **Запуск** | Ручной |
| **Крутящий момент** | Максимальный: 8,3 Н·м при 2 500 об. в минуту |
| **Диаметр поршня** | 65 мм |
| **Ход поршня** | 48 мм |
| **Ёмкость топливного бака** | 1 литр |
| **Масса двигателя** | 11,8 кг |
| **Габариты** | 371 мм x 338 мм x 275 мм |

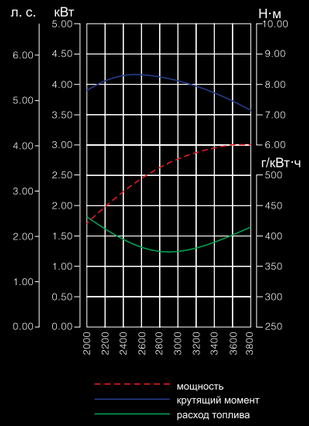


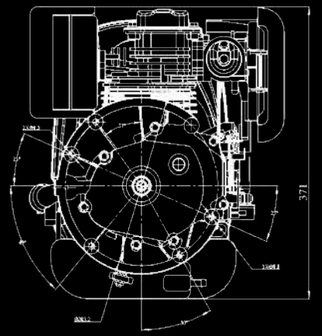


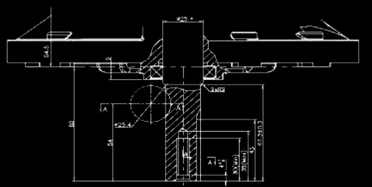

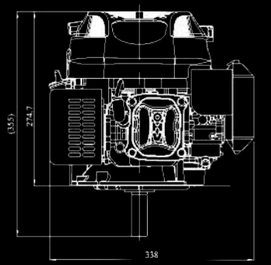


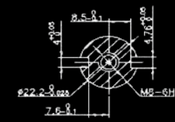


Вал X

Бензиновый четырёхтактный двигатель с вертикальным валом широко используется в производстве садовой техники (газонокосилки и мотокультиваторы).

* Данная мощность является максимальной расчетной мощностью. Реальная полная мощность может быть меньше и зависит от окружающих условий эксплуатации и конкретной модификации двигателя.

# ДВИГАТЕЛЬ БЕНЗИНОВЫЙ
## LC1P70F

## Двигатели с вертикальным валом малой мощности
## Серия FA




| | |
|---|---|
| **Мощность** | Номинальная: 3,3 кВт (Максимальная: 4,5 л. с.)* |
| **Максимальное количество оборотов** | 3600 об. в минуту |
| **Выходной вал** | Вертикального типа |
| **Тип двигателя** | Четырехтактный |
| **Объём масла в картере** | 0,6 литра |
| **Рабочий объём двигателя** | 173 см³ |
| **Рекомендованное масло** | 10W30, 10W40 |
| **Запуск** | Ручной/Электрический |
| **Крутящий момент** | Максимальный: 9 Н·м при 2 500 об. в минуту |
| **Диаметр поршня** | 70 мм |
| **Ход поршня** | 45 мм |
| **Ёмкость топливного бака** | 1 литр |
| **Масса двигателя** | 12,5 кг |
| **Габариты** | 379 мм x 358 мм x 278 мм |

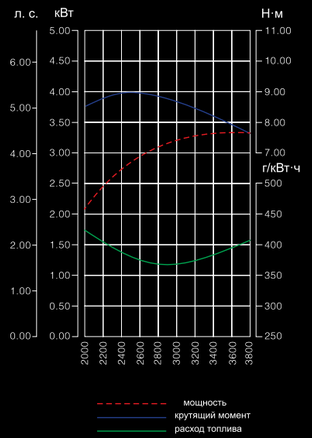


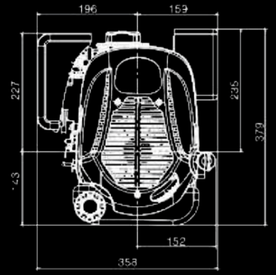


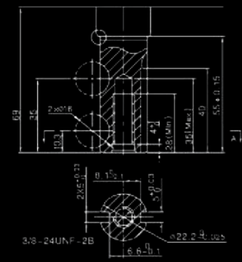


Вал А

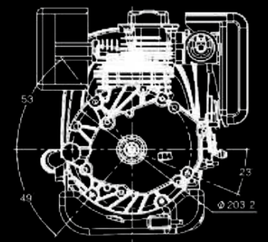





Вал В

Бензиновый четырёхтактный двигатель с вертикальным валом широко используется в производстве садовой техники (газонокосилки и мотокультиваторы).

* Данная мощность является максимальной расчетной мощностью. Реальная полная мощность может быть меньше и зависит от окружающих условий эксплуатации и конкретной модификации двигателя.

# ДВИГАТЕЛЬ БЕНЗИНОВЫЙ
## LC1P70FA




## Двигатели с вертикальным валом малой мощности
## Серия FA

| | |
|---|---|
| **Мощность** | Номинальная: 3,6 кВт (Максимальная: 5 л. с.)* |
| **Максимальное количество оборотов** | 3600 об. в минуту |
| **Выходной вал** | Вертикального типа |
| **Тип двигателя** | Четырехтактный |
| **Объём масла в картере** | 0,6 литра |
| **Рабочий объём двигателя** | 196 см³ |
| **Рекомендованное масло** | 10W30, 10W40 |
| **Запуск** | Ручной |
| **Крутящий момент** | Максимальный: 10,5 Н·м при 2 500 об. в минуту |
| **Диаметр поршня** | 70 мм |
| **Ход поршня** | 51 мм |
| **Ёмкость топливного бака** | 1 литр |
| **Масса двигателя** | 12,8 кг |
| **Габариты** | 385 мм x 358 мм x 278 мм |

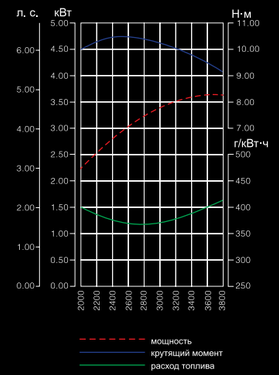


Бензиновый четырёхтактный двигатель с вертикальным валом широко используется в производстве садовой техники (газонокосилки и мотокультиваторы).

* Данная мощность является максимальной расчетной мощностью. Реальная полная мощность может быть меньше и зависит от окружающих условий эксплуатации и конкретной модификации двигателя.

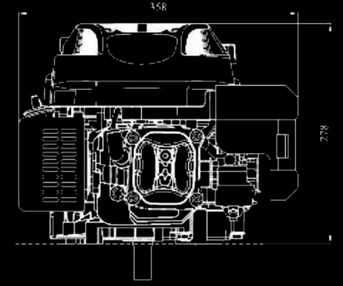


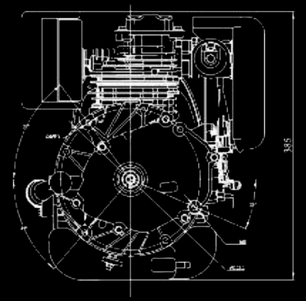


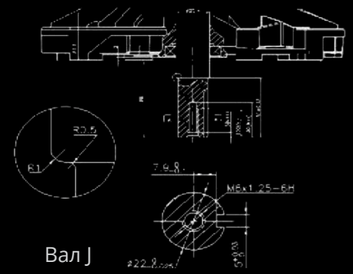


Вал J

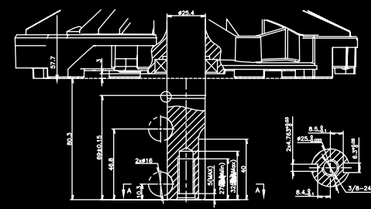


Вал P

# ДВИГАТЕЛЬ БЕНЗИНОВЫЙ
## LC1P61FC



## Двигатели с вертикальным валом малой мощности
## Серия FC

| | |
|---|---|
| **Мощность** | Номинальная: 2,5 кВт (Максимальная: 4 л. с.)* |
| **Максимальное количество оборотов** | 3600 об. в минуту |
| **Выходной вал** | Вертикального типа |
| **Тип двигателя** | Четырехтактный |
| **Объём масла в картере** | 0,55 литра |
| **Рабочий объём двигателя** | 140 см³ |
| **Рекомендованное масло** | 10W30, 10W40 |
| **Запуск** | Ручной/Электрический |
| **Крутящий момент** | Максимальный: 7 Н·м при 2 500 об. в минуту |
| **Диаметр поршня** | 61 мм |
| **Ход поршня** | 48 мм |
| **Ёмкость топливного бака** | 1 литр |
| **Масса двигателя** | 11,7 кг |
| **Габариты** | 371 мм x 338 мм x 275 мм |

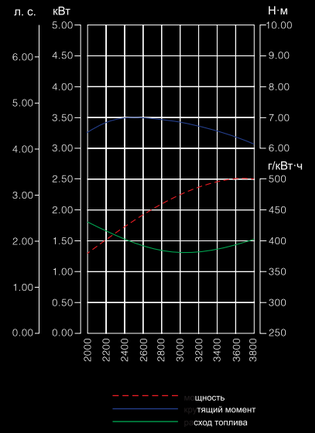


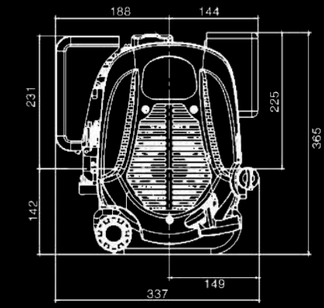


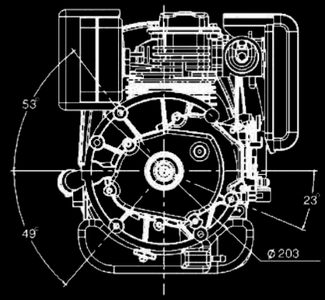


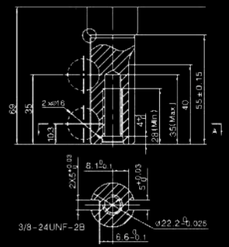


Вал А

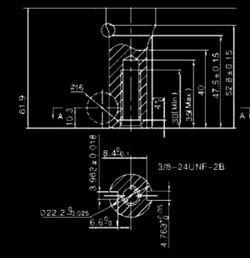


Вал В

Бензиновый четырёхтактный двигатель с вертикальным валом широко используется в производстве садовой техники (газонокосилки и мотокультиваторы).

* Данная мощность является максимальной расчетной мощностью. Реальная полная мощность может быть меньше и зависит от окружающих условий эксплуатации и конкретной модификации двигателя.

# ДВИГАТЕЛЬ БЕНЗИНОВЫЙ
## LC1P65FC



## Двигатели с вертикальным валом малой мощности
## Серия FC

| | |
|---|---|
| **Мощность** | Номинальная: 2,7 кВт (Максимальная: 4 л. с.)* |
| **Максимальное количество оборотов** | 3600 об. в минуту |
| **Выходной вал** | Вертикального типа |
| **Тип двигателя** | Четырехтактный |
| **Объём масла в картере** | 0,6 литра |
| **Рабочий объём двигателя** | 159 см³ |
| **Рекомендованное масло** | 10W30, 10W40 |
| **Запуск** | Ручной/Электрический |
| **Крутящий момент** | Максимальный: 8,5 Н·м при 2 500 об. в минуту |
| **Диаметр поршня** | 65 мм |
| **Ход поршня** | 48 мм |
| **Ёмкость топливного бака** | 1 литр |
| **Масса двигателя** | 11,8 кг |
| **Габариты** | 371 мм x 338 мм x 275 мм |

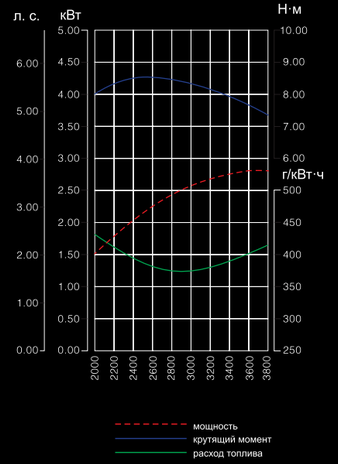


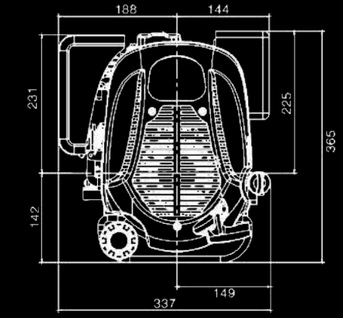


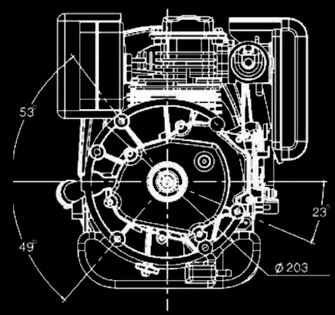


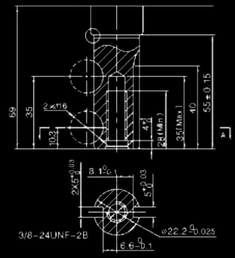


Вал A

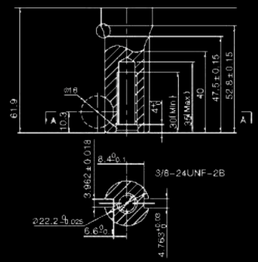


Вал B

Бензиновый четырёхтактный двигатель с вертикальным валом широко используется в производстве садовой техники (газонокосилки и мотокультиваторы).

* Данная мощность является максимальной расчетной мощностью. Реальная полная мощность может быть меньше и зависит от окружающих условий эксплуатации и конкретной модификации двигателя.

# ДВИГАТЕЛЬ БЕНЗИНОВЫЙ
## LC1P70FC



| | |
|---|---|
| **Мощность** | Номинальная: 3,5 кВт (Максимальная: 5 л. с.)* |
| **Максимальное количество оборотов** | 3600 об. в минуту |
| **Выходной вал** | Вертикального типа |
| **Тип двигателя** | Четырехтактный |
| **Объём масла в картере** | 0,6 литра |
| **Рабочий объём двигателя** | 196 см³ |
| **Рекомендованное масло** | 10W30, 10W40 |
| **Запуск** | Ручной/Электрический |
| **Крутящий момент** | Максимальный: 10,5 Н·м при 2 500 об. в минуту |
| **Диаметр поршня** | 70 мм |
| **Ход поршня** | 51 мм |
| **Ёмкость топливного бака** | 1,5 литра |
| **Масса двигателя** | 12,8 кг |
| **Габариты** | 385 мм x 358 мм x 278 мм |

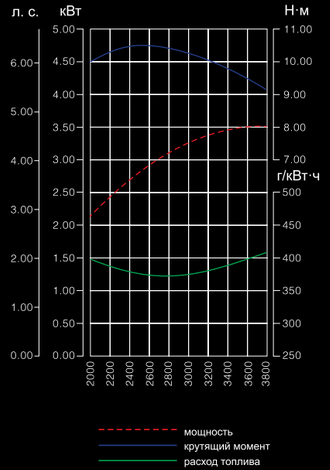


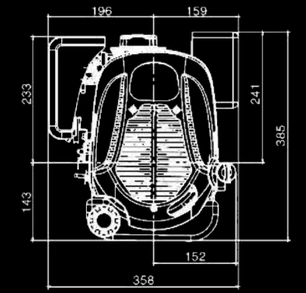


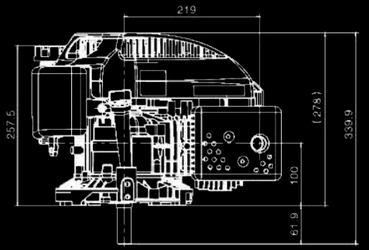


Вал A

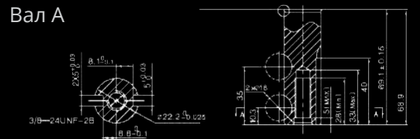


Вал B

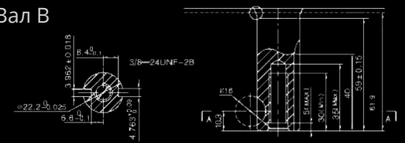


Вал H

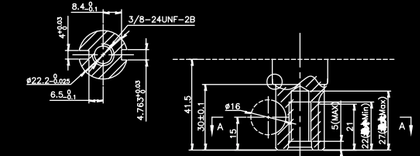


Бензиновый четырёхтактный двигатель с вертикальным валом широко используется в производстве садовой техники (газонокосилки и мотокультиваторы), а также используются для установки на лодочные моторы.

* Данная мощность является максимальной расчетной мощностью. Реальная полная мощность может быть меньше и зависит от окружающих условий эксплуатации и конкретной модификации двигателя.

# ДВИГАТЕЛЬ БЕНЗИНОВЫЙ
## LC1P75FC



## Двигатели с вертикальным валом малой мощности
## Серия FC

| | |
|---|---|
| **Мощность** | Номинальная: 4,5 кВт (Максимальная: 6,5 л. с.)* |
| **Максимальное количество оборотов** | 3600 об. в минуту |
| **Выходной вал** | Вертикального типа |
| **Тип двигателя** | Четырехтактный |
| **Объём масла в картере** | 0,5 литра |
| **Рабочий объём двигателя** | 224 см³ |
| **Рекомендованное масло** | 10W30, 10W40 |
| **Запуск** | Ручной/Электрический |
| **Крутящий момент** | Максимальный: 14 Н·м при 2 500 об. в минуту |
| **Диаметр поршня** | 75 мм |
| **Ход поршня** | 50,8 мм |
| **Ёмкость топливного бака** | 1,4 литра |
| **Масса двигателя** | 12,,4 кг |
| **Габариты** | 384 мм x 341 мм x 258 мм |

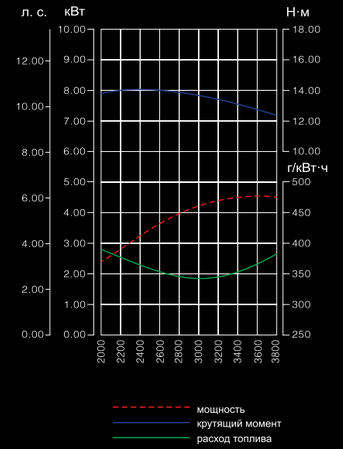


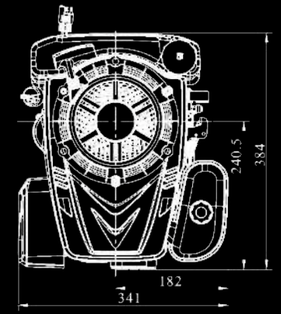


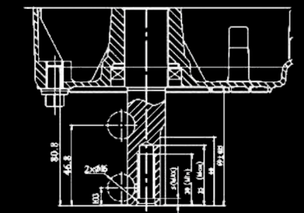

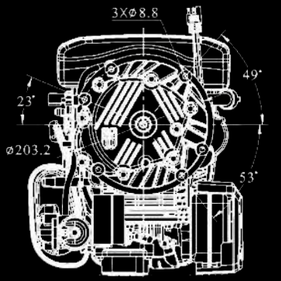


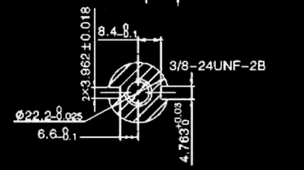


Вал C

Бензиновый четырёхтактный двигатель с вертикальным валом широко используется в производстве садовой техники (газонокосилки и мотокультиваторы).

* Данная мощность является максимальной расчетной мощностью. Реальная полная мощность может быть меньше и зависит от окружающих условий эксплуатации и конкретной модификации двигателя.

# ДВИГАТЕЛЬ БЕНЗИНОВЫЙ
## LC1P61FE



| | |
|---|---|
| **Мощность** | Номинальная: 2,2 кВт (Максимальная: 3,5 л. с.)* |
| **Максимальное количество оборотов** | 3600 об. в минуту |
| **Выходной вал** | Вертикального типа |
| **Тип двигателя** | Четырехтактный |
| **Объём масла в картере** | 0,5 литра |
| **Рабочий объём двигателя** | 123 см³ |
| **Рекомендованное масло** | 10W30, 10W40 |
| **Запуск** | Ручной/Электрический |
| **Крутящий момент** | Максимальный: 6,8 Н·м при 2 500 об. в минуту |
| **Диаметр поршня** | 61 мм |
| **Ход поршня** | 42 мм |
| **Ёмкость топливного бака** | 0,9 литра |
| **Масса двигателя** | 8,5 кг |
| **Габариты** | 328 мм x 318 мм x 245 мм |

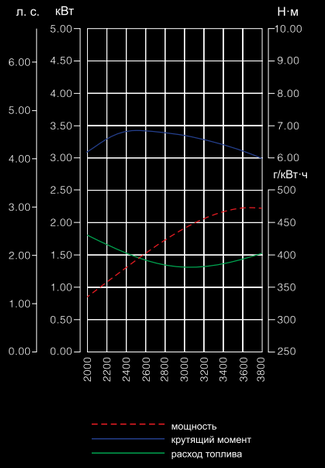


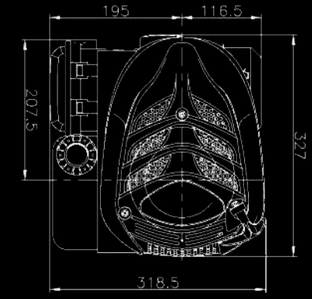


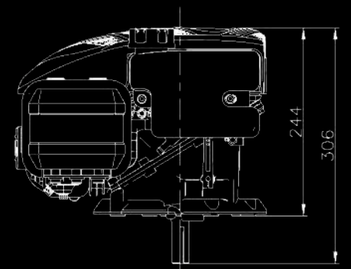


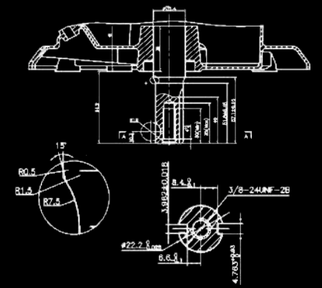

Вал В

Бензиновый четырёхтактный двигатель с вертикальным валом широко используется в производстве садовой техники (газонокосилки и мотокультиваторы).

* Данная мощность является максимальной расчетной мощностью. Реальная полная мощность может быть меньше и зависит от окружающих условий эксплуатации и конкретной модификации двигателя.

# ДВИГАТЕЛЬ БЕНЗИНОВЫЙ
## LC1P65FE




## Двигатели с вертикальным валом малой мощности
## Серия FE

| | |
|---|---|
| **Мощность** | Номинальная: 2,2 кВт (Максимальная: 3,5 л. с.)* |
| **Максимальное количество оборотов** | 3600 об. в минуту |
| **Выходной вал** | Вертикального типа |
| **Тип двигателя** | Четырехтактный |
| **Объём масла в картере** | 0,5 литра |
| **Рабочий объём двигателя** | 123 см³ |
| **Рекомендованное масло** | 10W30, 10W40 |
| **Запуск** | Ручной/Электрический |
| **Крутящий момент** | Максимальный: 6,8 Н·м при 2 500 об. в минуту |
| **Диаметр поршня** | 61 мм |
| **Ход поршня** | 42 мм |
| **Ёмкость топливного бака** | 0,9 литра |
| **Масса двигателя** | 8,5 кг |
| **Габариты** | 328 мм x 318 мм x 245 мм |

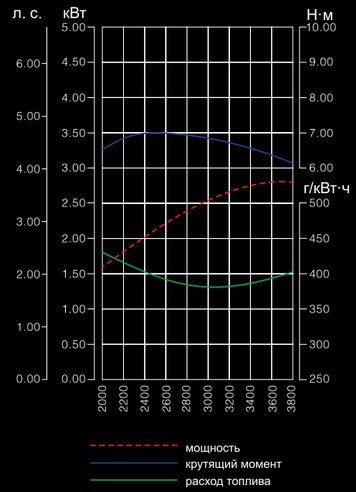


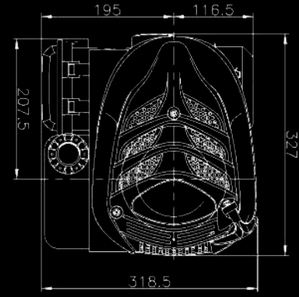


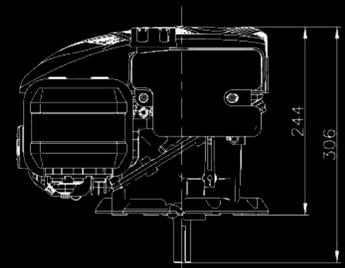


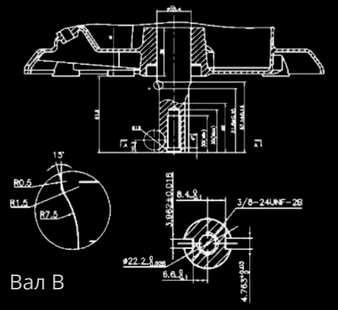


Вал B

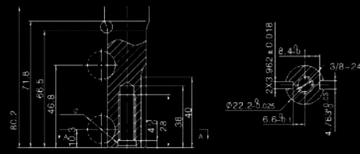


Вал F

Бензиновый четырёхтактный двигатель с вертикальным валом и динамическим тормозом широко используется в производстве садовой техники (газонокосилки и мотокультиваторы).

* Данная мощность является максимальной расчетной мощностью. Реальная полная мощность может быть меньше и зависит от окружающих условий эксплуатации и конкретной модификации двигателя.

# ДВИГАТЕЛЬ БЕНЗИНОВЫЙ
# LC1P85FA



## Двигатели с вертикальным валом большой мощности

| | |
|---|---|
| **Мощность** | Номинальная: 7,2 кВт (Максимальная: 13 л. с.)* |
| **Максимальное количество оборотов** | 3600 об. в минуту |
| **Выходной вал** | Вертикального типа |
| **Тип двигателя** | Четырехтактный |
| **Объём масла в картере** | 0,8 литра |
| **Рабочий объём двигателя** | 352 см³ |
| **Рекомендованное масло** | 10W30, 10W40 |
| **Запуск** | Электрический |
| **Крутящий момент** | Максимальный: 21 Н·м при 2 400 об. в минуту |
| **Диаметр поршня** | 85 мм |
| **Ход поршня** | 62 мм |
| **Ёмкость топливного бака** | Поставляется без бака |
| **Масса двигателя** | 23,5 кг |
| **Габариты** | 404 мм x 371 мм x 304 мм |

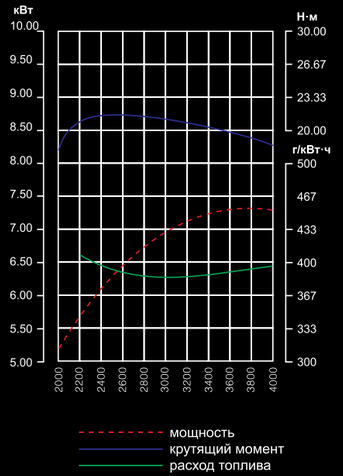


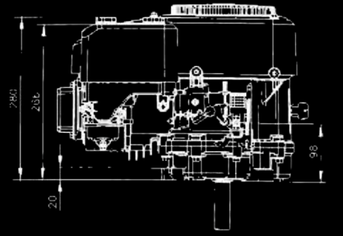


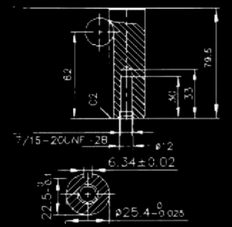


Вал А

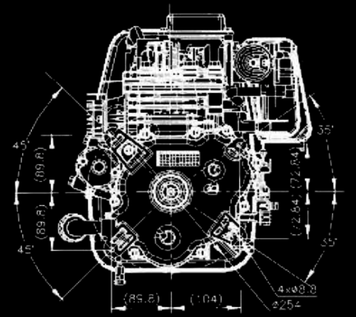


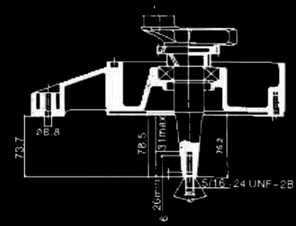


Вал В

Бензиновый четырёхтактный двигатель с вертикальным валом широко используется в производстве садовой техники (газонокосилки, мотокультиваторы и минитракторы), а также на строительных шлифмашинах.

* Данная мощность является максимальной расчетной мощностью. Реальная полная мощность может быть меньше и зависит от окружающих условий эксплуатации и конкретной модификации двигателя.

# ДВИГАТЕЛЬ БЕНЗИНОВЫЙ
## LC1P88F-1



## Двигатели с вертикальным валом большой мощности

| | |
|---|---|
| **Мощность** | Номинальная: 8,6 кВт (Максимальная: 14 л. с.)* |
| **Максимальное количество оборотов** | 3600 об. в минуту |
| **Выходной вал** | Вертикального типа |
| **Тип двигателя** | Четырехтактный |
| **Объём масла в картере** | 1,2 литра |
| **Рабочий объём двигателя** | 413 см³ |
| **Рекомендованное масло** | 10W30, 10W40 |
| **Запуск** | Электрический |
| **Крутящий момент** | Максимальный: 22 Н·м при 2 600 об. в минуту |
| **Диаметр поршня** | 88 мм |
| **Ход поршня** | 68 мм |
| **Ёмкость топливного бака** | Поставляется без бака |
| **Масса двигателя** | 31 кг |
| **Габариты** | 432 мм x 388 мм x 300 мм |

Бензиновый четырёхтактный двигатель с вертикальным валом широко используется в производстве садовой техники (газонокосилки, мотокультиваторы и минитракторы), а также на строительных шлифмашинах.

* Данная мощность является максимальной расчетной мощностью. Реальная полная мощность может быть меньше и зависит от окружающих условий эксплуатации и конкретной модификации двигателя.

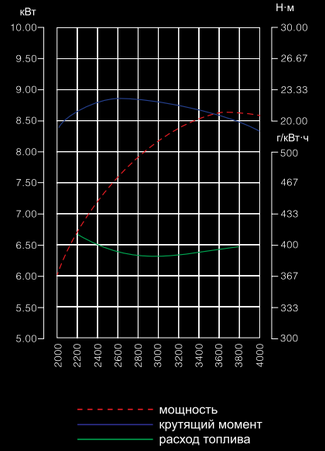


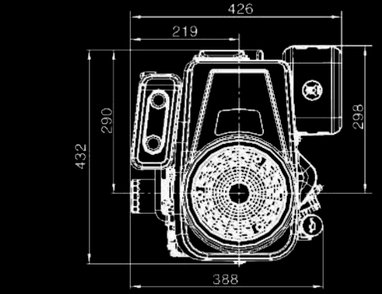


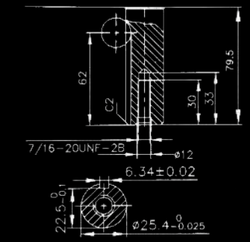


Вал А

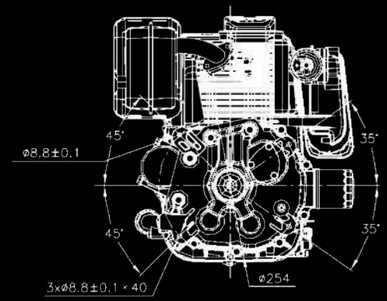


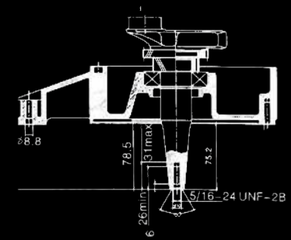


Вал В

# ДВИГАТЕЛЬ БЕНЗИНОВЫЙ
## LC1P90F-1



## Двигатели с вертикальным валом большой мощности

| | |
|---|---|
| **Мощность** | Номинальная: 8,8 кВт (Максимальная: 15 л. с.)* |
| **Максимальное количество оборотов** | 3600 об. в минуту |
| **Выходной вал** | Вертикального типа |
| **Тип двигателя** | Четырехтактный |
| **Объём масла в картере** | 1,2 литра |
| **Рабочий объём двигателя** | 432 см³ |
| **Рекомендованное масло** | 10W30, 10W40 |
| **Запуск** | Электрический |
| **Крутящий момент** | Максимальный: 24 Н·м при 2 600 об. в минуту |
| **Диаметр поршня** | 90 мм |
| **Ход поршня** | 68 мм |
| **Ёмкость топливного бака** | Поставляется без бака |
| **Масса двигателя** | 31 кг |
| **Габариты** | 432 мм x 388 мм x 300 мм |

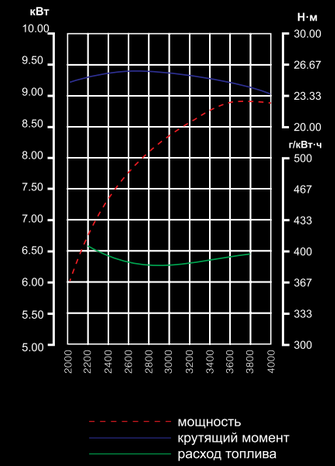


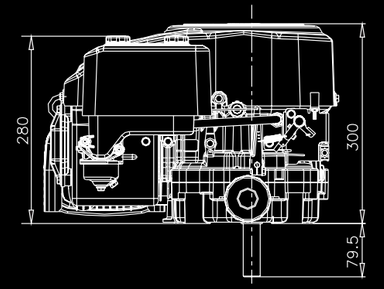


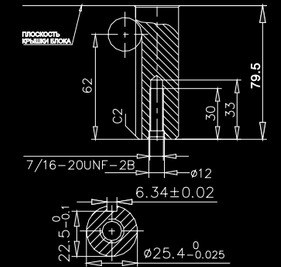


Вал А

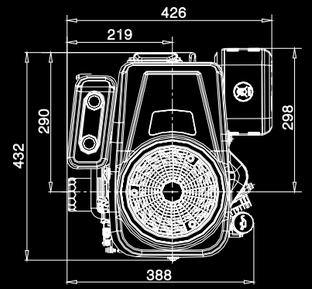


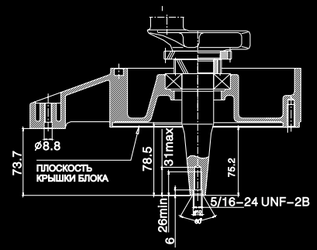


Вал В

Бензиновый четырёхтактный двигатель с вертикальным валом широко используется в производстве садовой техники (газонокосилки, мотокультиваторы и минитракторы), а также на строительных шлифмашинах.

* Данная мощность является максимальной расчетной мощностью. Реальная полная мощность может быть меньше и зависит от окружающих условий эксплуатации и конкретной модификации двигателя.

# ДВИГАТЕЛЬ БЕНЗИНОВЫЙ
## LC1P92F-1



## Двигатели с вертикальным валом большой мощности

| | |
|---|---|
| **Мощность** | Номинальная: 9,2 кВт (Максимальная: 15,5 л. с.)* |
| **Максимальное количество оборотов** | 3600 об. в минуту |
| **Выходной вал** | Вертикального типа |
| **Тип двигателя** | Четырехтактный |
| **Объём масла в картере** | 1,2 литра |
| **Рабочий объём двигателя** | 452 см³ |
| **Рекомендованное масло** | 10W30, 10W40 |
| **Запуск** | Электрический |
| **Крутящий момент** | Максимальный: 28 Н·м при 2 600 об. в минуту |
| **Диаметр поршня** | 92 мм |
| **Ход поршня** | 68 мм |
| **Ёмкость топливного бака** | Поставляется без бака |
| **Масса двигателя** | 31 кг |
| **Габариты** | 432 мм x 388 мм x 300 мм |

Бензиновый четырёхтактный двигатель с вертикальным валом широко используется в производстве садовой техники (газонокосилки, мотокультиваторы и минитракторы), а также на строительных шлифмашинах.

* Данная мощность является максимальной расчетной мощностью. Реальная полная мощность может быть меньше и зависит от окружающих условий эксплуатации и конкретной модификации двигателя.

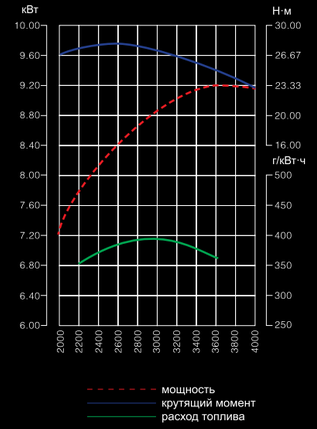


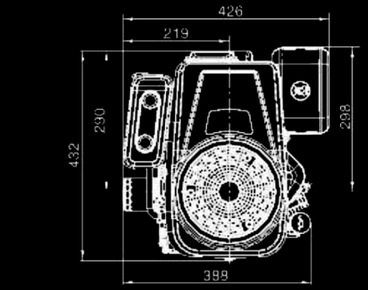


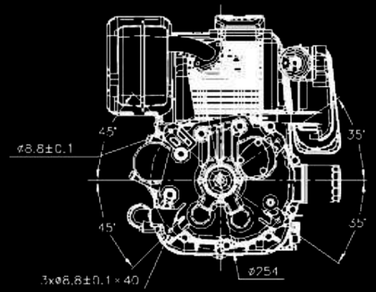


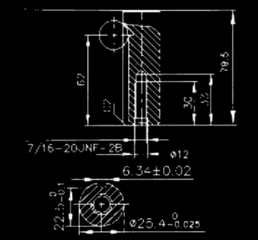


Вал А

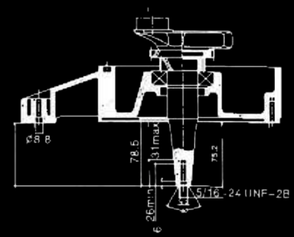


Вал В

# ДВИГАТЕЛЬ БЕНЗИНОВЫЙ
# LC1P91F



## Двигатели с вертикальным валом большой мощности

| | |
|---|---|
| **Мощность** | Номинальная: 11 кВт (Максимальная: 17 л. с.)* |
| **Максимальное количество оборотов** | 3600 об. в минуту |
| **Выходной вал** | Вертикального типа |
| **Тип двигателя** | Четырехтактный |
| **Объём масла в картере** | 1,6 литра |
| **Рабочий объём двигателя** | 546 см³ |
| **Рекомендованное масло** | 10W30, 10W40 |
| **Запуск** | Электрический |
| **Крутящий момент** | Максимальный: 33,2 Н·м при 2 600 об. в минуту |
| **Диаметр поршня** | 91 мм |
| **Ход поршня** | 84 мм |
| **Ёмкость топливного бака** | Поставляется без бака |
| **Масса двигателя** | 35 кг |
| **Габариты** | 465 мм x 434 мм x 331 мм |

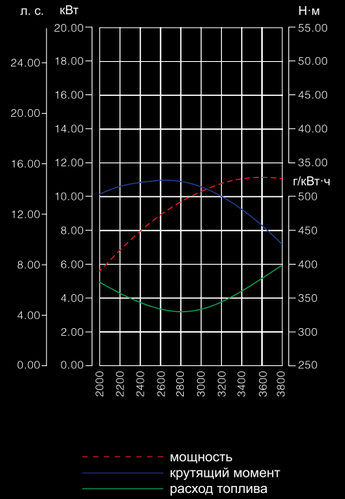


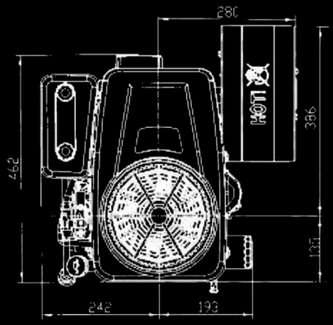


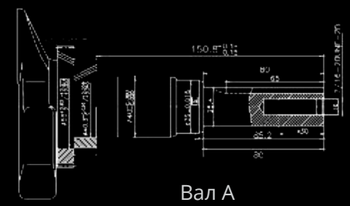


Вал А

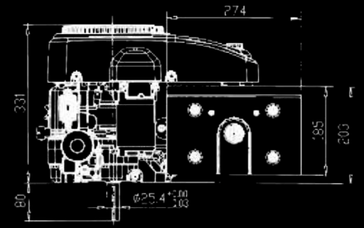


Бензиновый четырёхтактный двигатель с вертикальным валом широко используется в производстве садовой техники (газонокосилки, мотокультиваторы и минитракторы), а также на строительных шлифмашинах.

* Данная мощность является максимальной расчетной мощностью. Реальная полная мощность может быть меньше и зависит от окружающих условий эксплуатации и конкретной модификации двигателя.

# ДВИГАТЕЛЬ БЕНЗИНОВЫЙ
# LC1P96F




## Двигатели с вертикальным валом большой мощности

| | |
|---|---|
| **Мощность** | Номинальная: 11,5 кВт (Максимальная: 19 л. с.)* |
| **Максимальное количество оборотов** | 3600 об. в минуту |
| **Выходной вал** | Вертикального типа |
| **Тип двигателя** | Четырехтактный |
| **Объём масла в картере** | 1,6 литра |
| **Рабочий объём двигателя** | 608 см³ |
| **Рекомендованное масло** | 10W30, 10W40 |
| **Запуск** | Электрический |
| **Крутящий момент** | Максимальный: 36 Н·м при 2 600 об. в минуту |
| **Диаметр поршня** | 96 мм |
| **Ход поршня** | 84 мм |
| **Ёмкость топливного бака** | Поставляется без бака |
| **Масса двигателя** | 35 кг |
| **Габариты** | 465 мм x 434 мм x 331 мм |

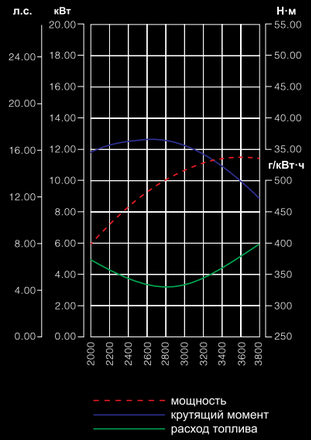


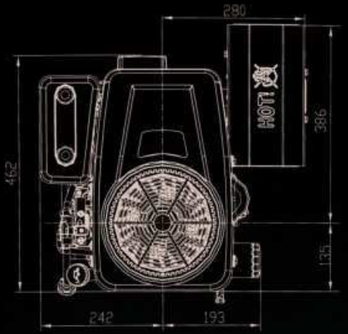


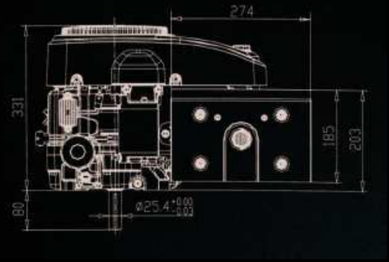


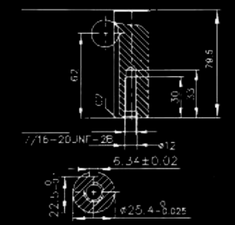


Вал А

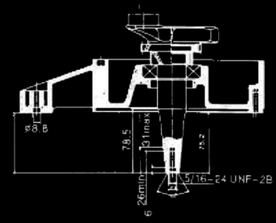


Вал В

Бензиновый четырёхтактный двигатель с вертикальным валом широко используется в производстве садовой техники (газонокосилки, мотокультиваторы и минитракторы), а также на строительных шлифмашинах.

* Данная мощность является максимальной расчетной мощностью. Реальная полная мощность может быть меньше и зависит от окружающих условий эксплуатации и конкретной модификации двигателя.

# ДВИГАТЕЛЬ БЕНЗИНОВЫЙ
# LC2P77FD

## Двухцилиндровые двигатели с вертикальным валом большой мощности



| | |
|---|---|
| **Мощность** | Номинальная: 16 кВт (Максимальная: 22 л. с.)* |
| **Максимальное количество оборотов** | 3600 об. в минуту |
| **Выходной вал** | Вертикального типа |
| **Тип двигателя** | Четырехтактный |
| **Объём масла в картере** | 2,4 литра |
| **Рабочий объём двигателя** | 708 см³ |
| **Рекомендованное масло** | 10W30, 10W40 |
| **Запуск** | Электрический |
| **Крутящий момент** | Максимальный: 47,5 Н·м при 2 400 об. в минуту |
| **Диаметр поршня** | 77 мм |
| **Ход поршня** | 76 мм |
| **Ёмкость топливного бака** | Поставляется без бака |
| **Масса двигателя** | 42 кг |
| **Габариты** | 466 мм x 480 мм x 356 мм |

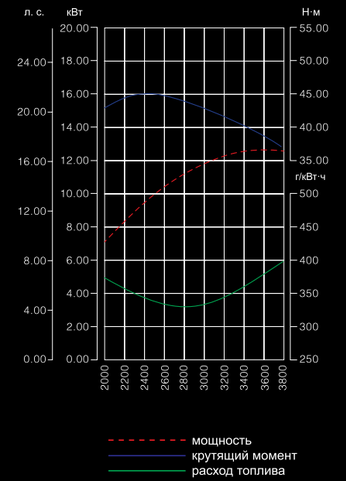


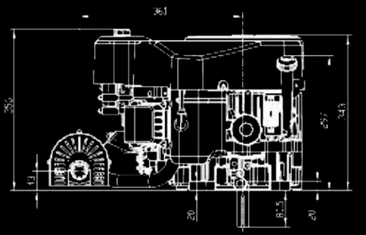

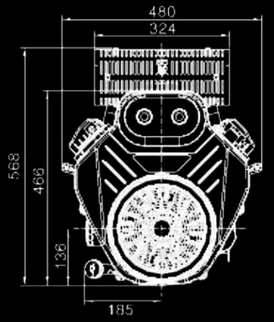


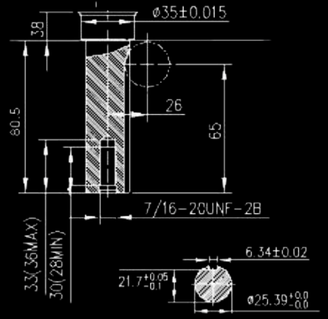


Бензиновый четырёхтактный двигатель с вертикальным валом широко используется в производстве садовой техники (газонокосилки, мотокультиваторы и минитракторы), а также на строительных шлифмашинах.

* Данная мощность является максимальной расчетной мощностью. Реальная полная мощность может быть меньше и зависит от окружающих условий эксплуатации и конкретной модификации двигателя.

# ДВИГАТЕЛЬ БЕНЗИНОВЫЙ
# LC2P80FD

## Двухцилиндровые двигатели с вертикальным валом большой мощности



| | |
|---|---|
| **Мощность** | Номинальная: 17 кВт (Максимальная: 23 л. с.)* |
| **Максимальное количество оборотов** | 3600 об. в минуту |
| **Выходной вал** | Вертикального типа |
| **Тип двигателя** | Четырехтактный |
| **Объём масла в картере** | 2,4 литра |
| **Рабочий объём двигателя** | 764 см³ |
| **Рекомендованное масло** | 10W30, 10W41 |
| **Запуск** | Электрический |
| **Крутящий момент** | Максимальный: 52 Н·м при 2 400 об. в минуту |
| **Диаметр поршня** | 80 мм |
| **Ход поршня** | 76 мм |
| **Ёмкость топливного бака** | Поставляется без бака |
| **Масса двигателя** | 42 кг |
| **Габариты** | 466 мм x 480 мм x 356 мм |

Бензиновый четырёхтактный двигатель с вертикальным валом широко используется в производстве садовой техники (газонокосилки, мотокультиваторы и минитракторы), а также на строительных шлифмашинах.

* Данная мощность является максимальной расчетной мощностью. Реальная полная мощность может быть меньше и зависит от окружающих условий эксплуатации и конкретной модификации двигателя.

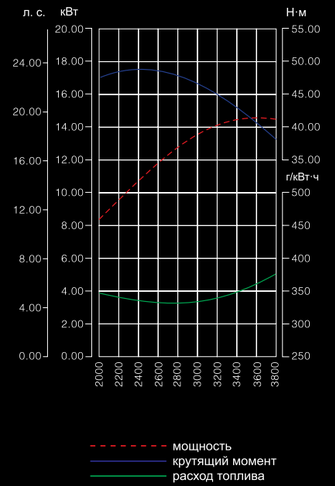


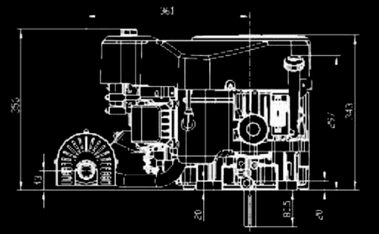

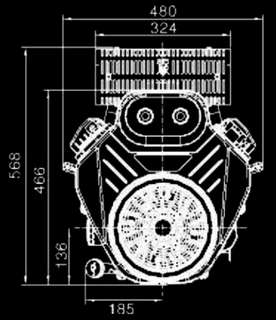


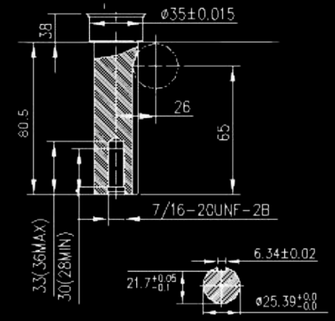


Вал А

# ДВИГАТЕЛЬ БЕНЗИНОВЫЙ
# LC2P82FD

## Двухцилиндровые двигатели с вертикальным валом большой мощности



| | |
|---|---|
| **Мощность** | Номинальная: 18 кВт (Максимальная: 24 л. с.)* |
| **Максимальное количество оборотов** | 3600 об. в минуту |
| **Выходной вал** | Вертикального типа |
| **Тип двигателя** | Четырехтактный |
| **Объём масла в картере** | 2,4 литра |
| **Рабочий объём двигателя** | 803 см³ |
| **Рекомендованное масло** | 10W30, 10W40 |
| **Запуск** | Электрический |
| **Крутящий момент** | Максимальный: 55 Н·м при 2 400 об. в минуту |
| **Диаметр поршня** | 82 мм |
| **Ход поршня** | 76 мм |
| **Ёмкость топливного бака** | Поставляется без бака |
| **Масса двигателя** | 42 кг |
| **Габариты** | 466 мм x 480 мм x 356 мм |

Бензиновый четырёхтактный двигатель с вертикальным валом широко используется в производстве садовой техники (газонокосилки, мотокультиваторы и минитракторы), а также на строительных шлифмашинах.

* Данная мощность является максимальной расчетной мощностью. Реальная полная мощность может быть меньше и зависит от окружающих условий эксплуатации и конкретной модификации двигателя.

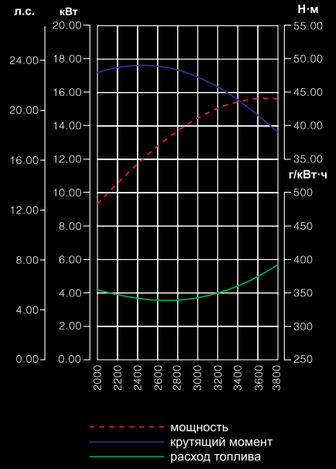


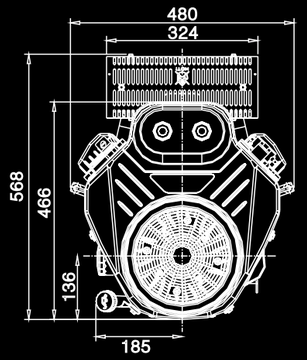


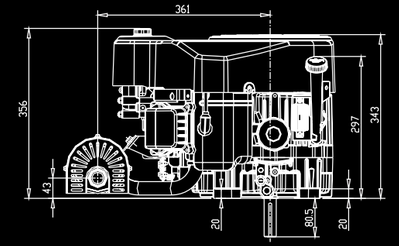


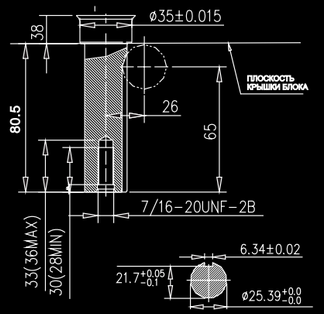


Вал А

# ДВИГАТЕЛЬ БЕНЗИНОВЫЙ
## LC2V80FD EFI



## Инжекторные двигатели

| | |
|---|---|
| **Мощность** | Номинальная: 20 кВт (Максимальная: 30 л. с.)* |
| **Максимальное количество оборотов** | 3600 об. в минуту |
| **Выходной вал** | Горизонтального типа |
| **Тип двигателя** | Четырехтактный |
| **Объём масла в картере** | 1,8 литра |
| **Рабочий объём двигателя** | 764 см³ |
| **Рекомендованное масло** | 10W30, 10W41 |
| **Запуск** | Ручной/Электрический |
| **Крутящий момент** | Максимальный: 51 Н·м при 2 600 об. в минуту |
| **Диаметр поршня** | 80 мм |
| **Ход поршня** | 76 мм |
| **Ёмкость топливного бака** | Поставляется без бака |
| **Масса двигателя** | 48,5 кг |
| **Габариты** | 470 мм x 505 мм x 500 мм |

Инжекторный двухцилиндровый V-образный бензиновый четырёхтактный двигатель с горизонтальным валом. Может использоваться на минитракторах, снегоходах, насосах высокого давления и другой самой разнообразной технике.

* Данная мощность является максимальной расчетной мощностью. Реальная полная мощность может быть меньше и зависит от окружающих условий эксплуатации и конкретной модификации двигателя.

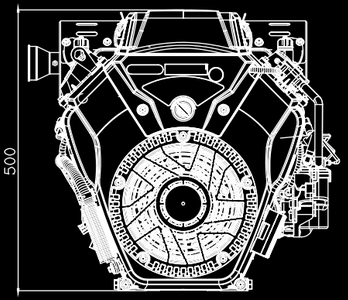


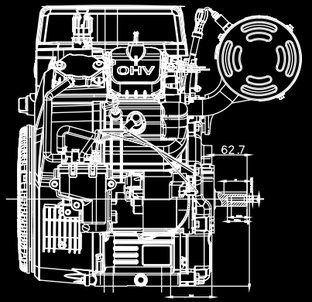


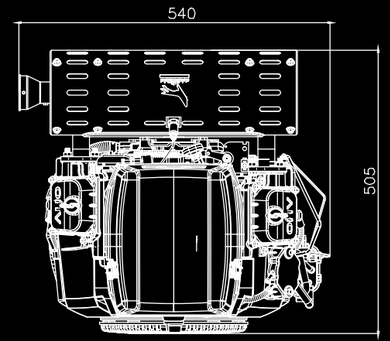

# ДВИГАТЕЛЬ БЕНЗИНОВЫЙ
## LC 192F\FD EFI



## Инжекторные двигатели

| | |
|---|---|
| **Мощность** | Номинальная: 10 кВт (Максимальная: 20 л. с.)* |
| **Максимальное количество оборотов** | 4500 об. в минуту |
| **Выходной вал** | Горизонтального типа |
| **Тип двигателя** | Четырехтактный |
| **Объём масла в картере** | 1,1 литра |
| **Рабочий объём двигателя** | 459 см³ |
| **Рекомендованное масло** | 10W30, 10W41 |
| **Запуск** | Ручной/Электрический |
| **Крутящий момент** | Максимальный: 30,5 Н·м при 2600 об. в минуту |
| **Диаметр поршня** | 92 мм |
| **Ход поршня** | 69 мм |
| **Ёмкость топливного бака** | 6 литров |
| **Масса двигателя** | 39 кг |
| **Габариты** | 470 мм x 383 мм x 440 мм |

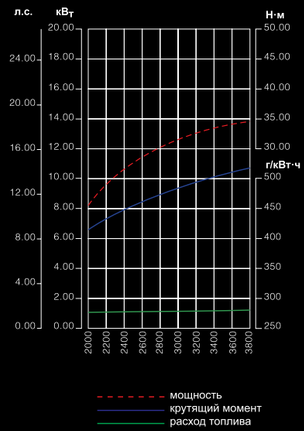


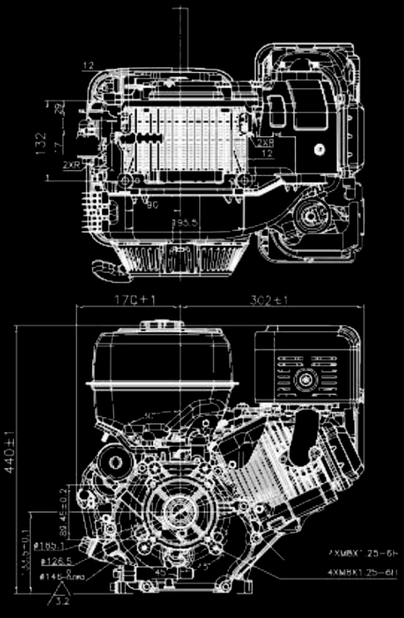

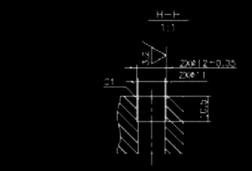

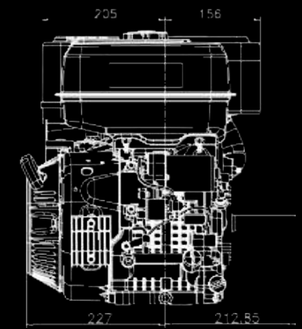

Инжекторный 1-цилиндровый бензиновый четырёхтактный двигатель с горизонтальным валом, с принудительным охлаждением. Может использоваться на минитракторах, снегоходах, насосах высокого давления и другой самой разнообразной технике.

* Данная мощность является максимальной расчетной мощностью. Реальная полная мощность может быть меньше и зависит от окружающих условий эксплуатации и конкретной модификации двигателя.



loncin-moto.ru 8 (800) 222-18-03

# ДВИГАТЕЛЬ ДИЗЕЛЬНЫЙ
## D230FD





| | |
|---|---|
| **Мощность** | Номинальная: 3,3 кВт (Максимальная: 5 л. с.)* |
| **Максимальное количество оборотов** | 3600 об. в минуту |
| **Выходной вал** | Горизонтального типа |
| **Тип двигателя** | Четырехтактный |
| **Объём масла в картере** | 0,75 литра |
| **Рабочий объём двигателя** | 227 см³ |
| **Рекомендованное масло** | 10W30, 10W40 |
| **Запуск** | Ручной/Электрический |
| **Крутящий момент** | Максимальный: 9,28 Н·м при 2 400 об. в минуту |
| **Диаметр поршня** | 70 мм |
| **Ход поршня** | 59 мм |
| **Ёмкость топливного бака** | 2,3 литра |
| **Масса двигателя** | 24 кг |
| **Габариты** | 335 мм x 380 мм x 415 мм |

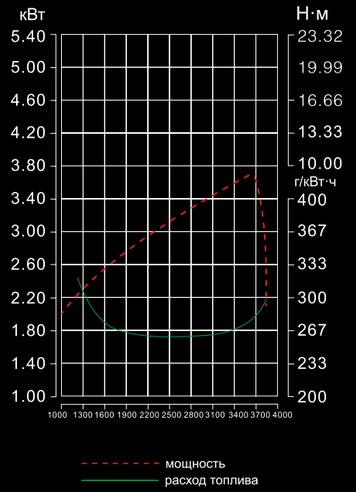


Дизельный двигатель, может быть оснащен как ручным, так и электрическим стартом.
Главное премущество двигателя в том, что он оснащен автоматическим декомпрессором, позволяющим легко и быстро запускать мотор в любое время года.
Двигатель применяется в производстве силовой, строительной, а также мототехники различного назначения.

* Данная мощность является максимальной расчетной мощностью. Реальная полная мощность может быть меньше и зависит от окружающих условий эксплуатации и конкретной модификации двигателя.

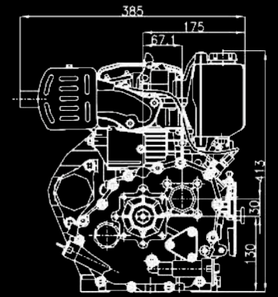


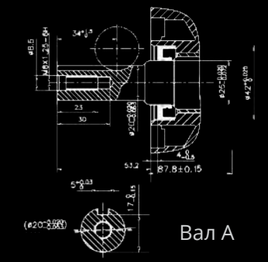


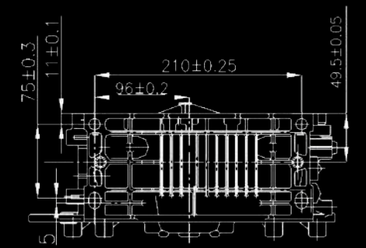


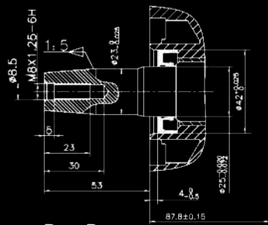

# ДВИГАТЕЛЬ БЕНЗИНОВЫЙ
## LC 192F\FD EFI

## Инжекторные двигатели



| | |
|---|---|
| **Мощность** | Номинальная: 10 кВт (Максимальная: 20 л. с.)* |
| **Максимальное количество оборотов** | 4500 об. в минуту |
| **Выходной вал** | Горизонтального типа |
| **Тип двигателя** | Четырехтактный |
| **Объём масла в картере** | 1,1 литра |
| **Рабочий объём двигателя** | 459 см³ |
| **Рекомендованное масло** | 10W30, 10W41 |
| **Запуск** | Ручной/Электрический |
| **Крутящий момент** | Максимальный: 30,5 Н·м при 2600 об. в минуту |
| **Диаметр поршня** | 92 мм |
| **Ход поршня** | 69 мм |
| **Ёмкость топливного бака** | 6 литров |
| **Масса двигателя** | 39 кг |
| **Габариты** | 470 мм x 383 мм x 440 мм |

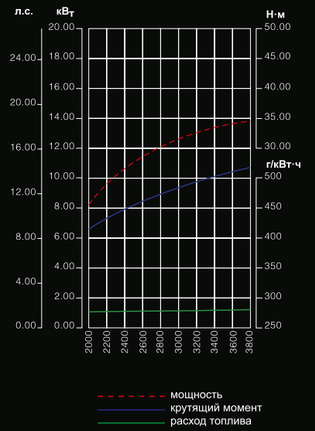


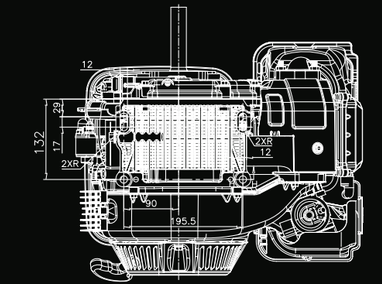


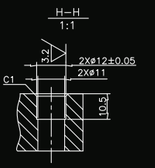


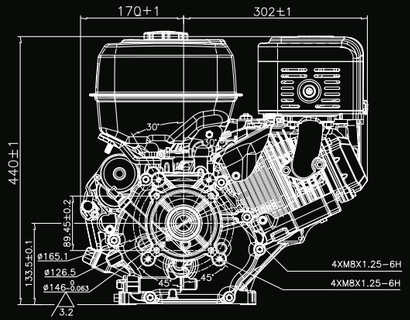


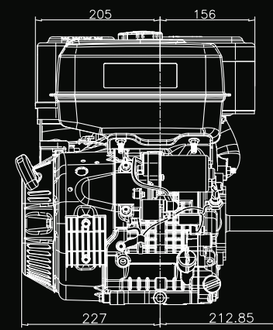


Инжекторный 1-цилиндровый бензиновый четырёхтактный двигатель с горизонтальным валом, с принудительным охлаждением. Может использоваться на минитракторах, снегоходах, насосах высокого давления и другой самой разнообразной технике.

* Данная мощность является максимальной расчетной мощностью. Реальная полная мощность может быть меньше и зависит от окружающих условий эксплуатации и конкретной модификации двигателя.

# ДВИГАТЕЛЬ ДИЗЕЛЬНЫЙ
## D350FD





| | |
|---|---|
| **Мощность** | Номинальная: 4,9 кВт (Максимальная: 7,5 л. с.)* |
| **Максимальное количество оборотов** | 3600 об. в минуту |
| **Выходной вал** | Горизонтального типа |
| **Тип двигателя** | Четырехтактный |
| **Объём масла в картере** | 1,1 литра |
| **Рабочий объём двигателя** | 349 см³ |
| **Рекомендованное масло** | 10W30, 10W40 |
| **Запуск** | Ручной/Электрический |
| **Крутящий момент** | Максимальный: 15,5 Н·м при 2 400 об. в минуту |
| **Диаметр поршня** | 78 мм |
| **Ход поршня** | 73 мм |
| **Ёмкость топливного бака** | 3,5 литра |
| **Масса двигателя** | 43 кг |
| **Габариты** | 400 мм x 440 мм x 460 мм |

Дизельный двигатель, может быть оснащен как ручным, так и электрическим стартом.
Главное премущество двигателя в том, что он оснащен автоматическим декомпрессором, позволяющим легко и быстро запускать мотор в любое время года.
Двигатель применяется в производстве силовой, строительной,
а также мототехники различного назначения.

* Данная мощность является максимальной расчетной мощностью. Реальная полная мощность может быть меньше и зависит от окружающих условий эксплуатации и конкретной модификации двигателя.

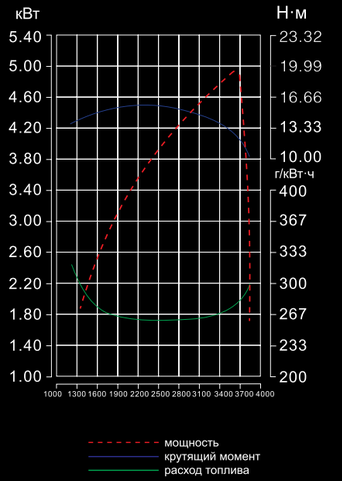


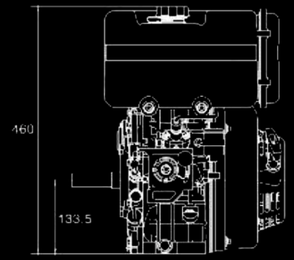


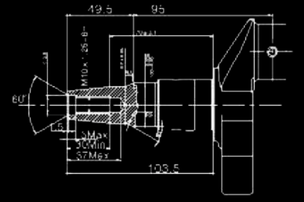


Вал B

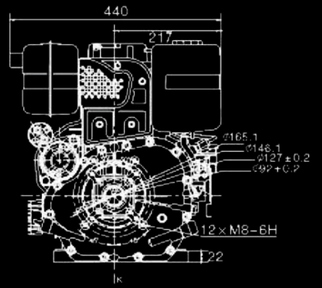


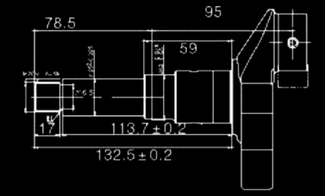


Вал D

# ДВИГАТЕЛЬ ДИЗЕЛЬНЫЙ
## D440FD






| | |
|---|---|
| **Мощность** | Номинальная: 6,8 кВт (Максимальная: 9,5 л. с.)* |
| **Максимальное количество оборотов** | 3600 об. в минуту |
| **Выходной вал** | Горизонтального типа |
| **Тип двигателя** | Четырехтактный |
| **Объём масла в картере** | 1,6 литра |
| **Рабочий объём двигателя** | 441 см³ |
| **Рекомендованное масло** | 10W30, 10W40 |
| **Запуск** | Ручной/Электрический |
| **Крутящий момент** | Максимальный: 22 Н·м при 2 400 об. в минуту |
| **Диаметр поршня** | 86 мм |
| **Ход поршня** | 76 мм |
| **Ёмкость топливного бака** | 4,5 литра |
| **Масса двигателя** | 50 кг |
| **Габариты** | 400 мм x 475 мм x 500 мм |

Дизельный двигатель, может быть оснащен как ручным, так и электрическим стартом.
Главное премущество двигателя в том, что он оснащен автоматическим декомпрессором, позволяющим легко и быстро запускать мотор в любое время года.
Двигатель применяется в производстве силовой, строительной,
а также мототехники различного назначения.

* Данная мощность является максимальной расчетной мощностью. Реальная полная мощность может быть меньше и зависит от окружающих условий эксплуатации и конкретной модификации двигателя.

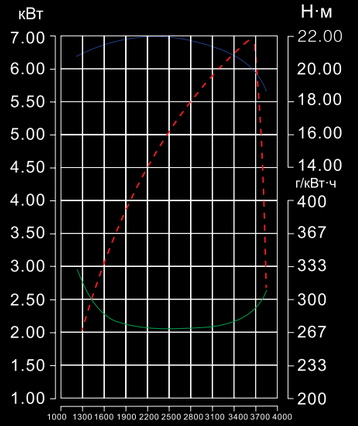


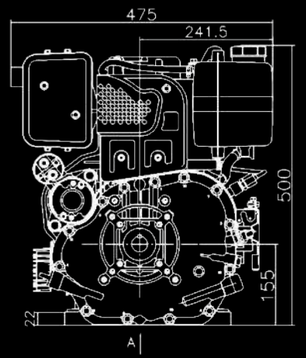


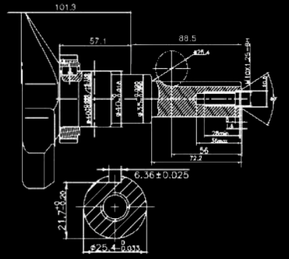


Вал А

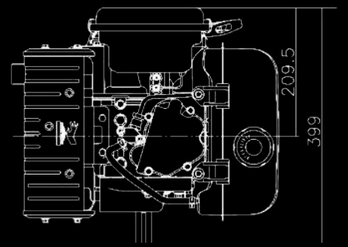


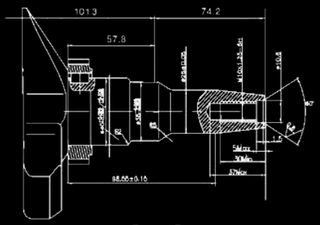


Вал В

# ДВИГАТЕЛЬ ДИЗЕЛЬНЫЙ
## D460FD





| | |
|---|---|
| **Мощность** | * |
| **Максимальное количество оборотов** | 3600 об. в минуту |
| **Выходной вал** | Горизонтального типа |
| **Тип двигателя** | Четырехтактный |
| **Объём масла в картере** | 1,6 литра |
| **Рабочий объём двигателя** | 462 см³ |
| **Рекомендованное масло** | 10W30, 10W40 |
| **Запуск** | Ручной/Электрический |
| **Крутящий момент** | Максимальный: 24 Н·м при 2 400 об. в минуту |
| **Диаметр поршня** | 88 мм |
| **Ход поршня** | 76 мм |
| **Ёмкость топливного бака** | 4,7 литра |
| **Масса двигателя** | 51 кг |
| **Габариты** | 399 мм x 475 мм x 500 мм |

Дизельный двигатель, может быть оснащен как ручным, так и электрическим стартом.
Главное премущество двигателя в том, что он оснащен автоматическим декомпрессором, позволяющим легко и быстро запускать мотор в любое время года.
Двигатель применяется в производстве силовой, строительной,
а также мототехники различного назначения.

* Данная мощность является максимальной расчетной мощностью. Реальная полная мощность может быть меньше и зависит от окружающих условий эксплуатации и конкретной модификации двигателя.

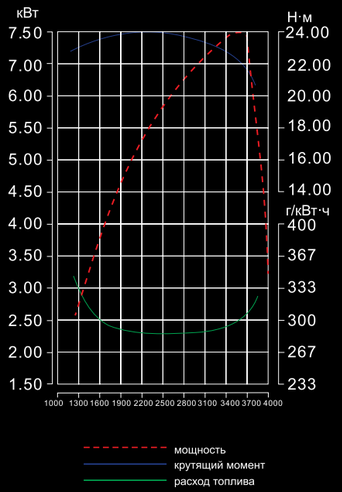


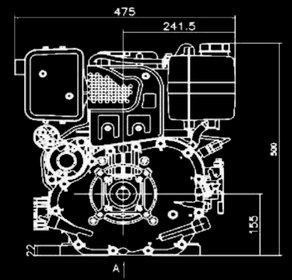


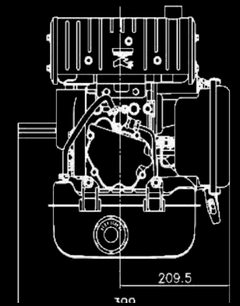


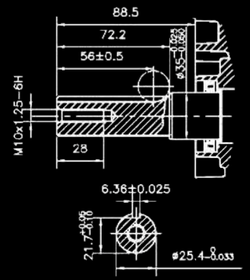


Вал А

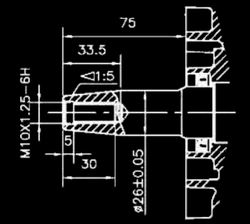


Вал В




## Сотрудничество

Мы рады предложить выгодные условия
сотрудничества в сфере оптовых поставок продукции Loncin.
Налаженная логистика, складская и сервисная инфраструктура,
индивидуальный подход к клиентам
делают нас надежным партнером для производителей,
торговых сетей и интернет-площадок.

opt@loncin-moto.ru | loncin-moto.ru

8 (800) 222-18-03