efco® Oleo-Mac®

86L – 86R – 92R – 99L – 102R – 109L – 92R/19 K V – 102R/19 K V – 109L/19 K V

GR ΕΓΧΕΙΡΙΔΙΟ ΧΡΗΣΗΣ ΚΑΙ ΣΥΝΤΗΡΗΣΗΣ

NL GEBRUIKS- EN ONDERHOUDSHANDLEIDING

RU РУКОВОДСТВО ПО ЭКСПЛУАТАЦИИ

PT MANUAL DE USO E MANUTENÇÃO

BG РЪКОВОДСТВО ЗА ЕКСПЛОАТАЦИЯ И ПОДДРЪЖКА

LV EKSPLUATĀCIJAS ROKASGRĀMATA

LT OPERATORIAUS INSTRUKCIJŲ VADOVAS

FI KÄYTTÖ- JA HUOLTO-OHJE

TR KULLANIM VE BAKIM KILAVUZU

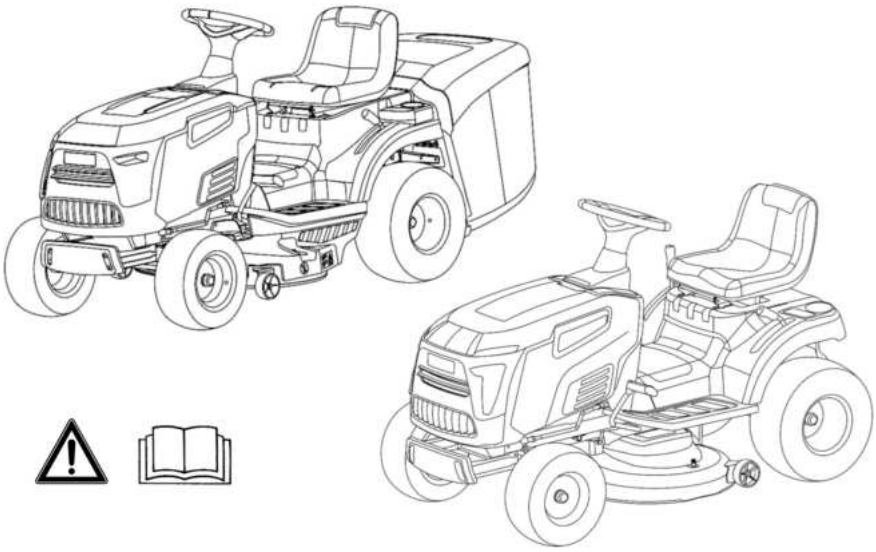

1

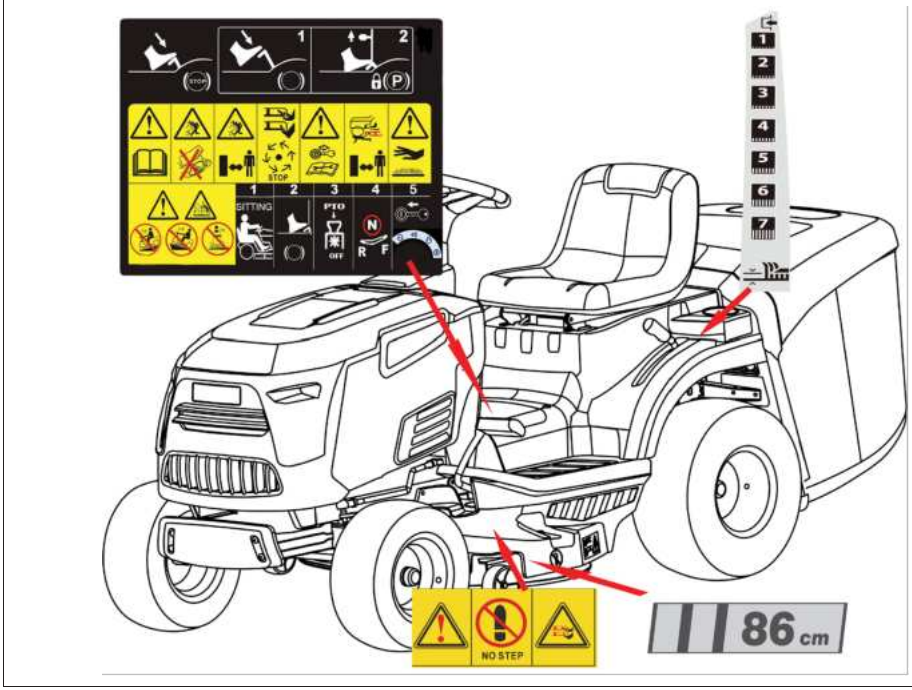
1
2
P
1
2
3
4
5
STOP
SITTING
PTO
OFF
N
R
F
NO STEP
86 cm

2

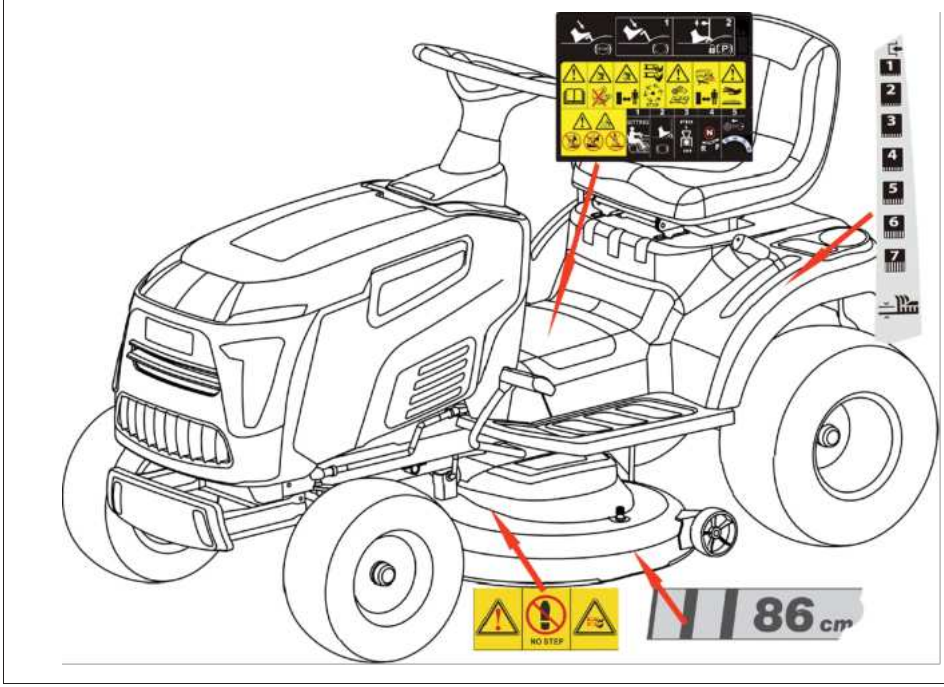
1
2
P
1
2
3
4
5
NO STEP
86 cm

3

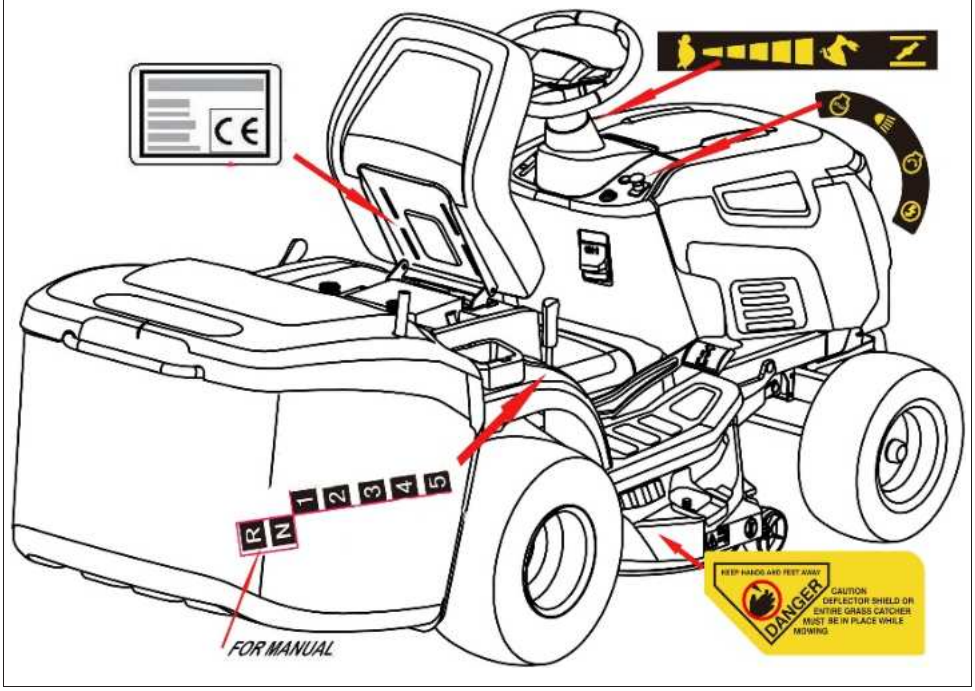
CE
R N 1 2 3 4 5
FOR MANUAL
KEEP HANDS AND FEET AWAY
DANGER
CAUTION
DEFLECTOR SHIELD OR
ENTIRE GRASS CATCHER
MUST BE IN PLACE WHILE
MOWING

4

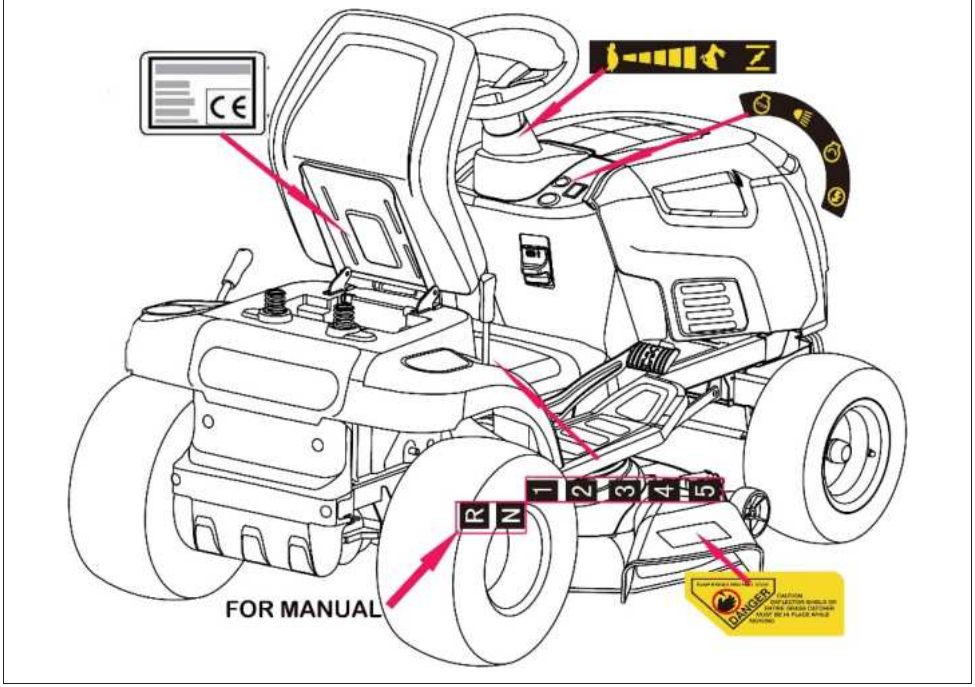
CE
R N 1 2 3 4 5
FOR MANUAL
DANGER

5


STOP
P
1
2
3
4
5
6
7
STOP
8
SITTING
PTO
OFF
N
R
F

6


STOP
1
2
P
STOP
1
2
3
4
5
PTO
OFF
5
3
1
N
R

7

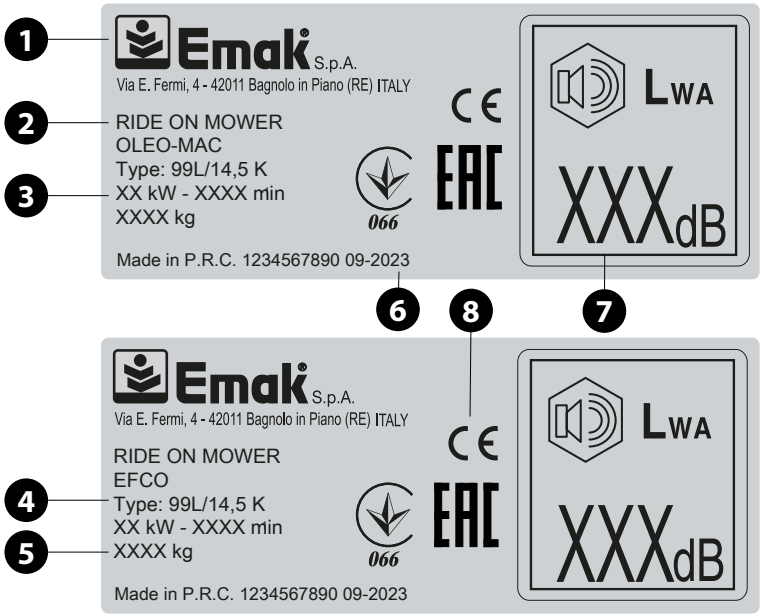
1
Emak S.p.A.
Via E. Fermi, 4 - 42011 Bagnolo in Piano (RE) ITALY
2
RIDE ON MOWER
OLEO-MAC
Type: 99L/14,5 K
3
XX kW - XXXX min
XXXX kg
066
Made in P.R.C. 1234567890 09-2023
LWA
XXXdB
6
8
7
Emak S.p.A.
Via E. Fermi, 4 - 42011 Bagnolo in Piano (RE) ITALY
RIDE ON MOWER
EFCO
4
Type: 99L/14,5 K
XX kW - XXXX min
5
XXXX kg
066
Made in P.R.C. 1234567890 09-2023
LWA
XXXdB

8

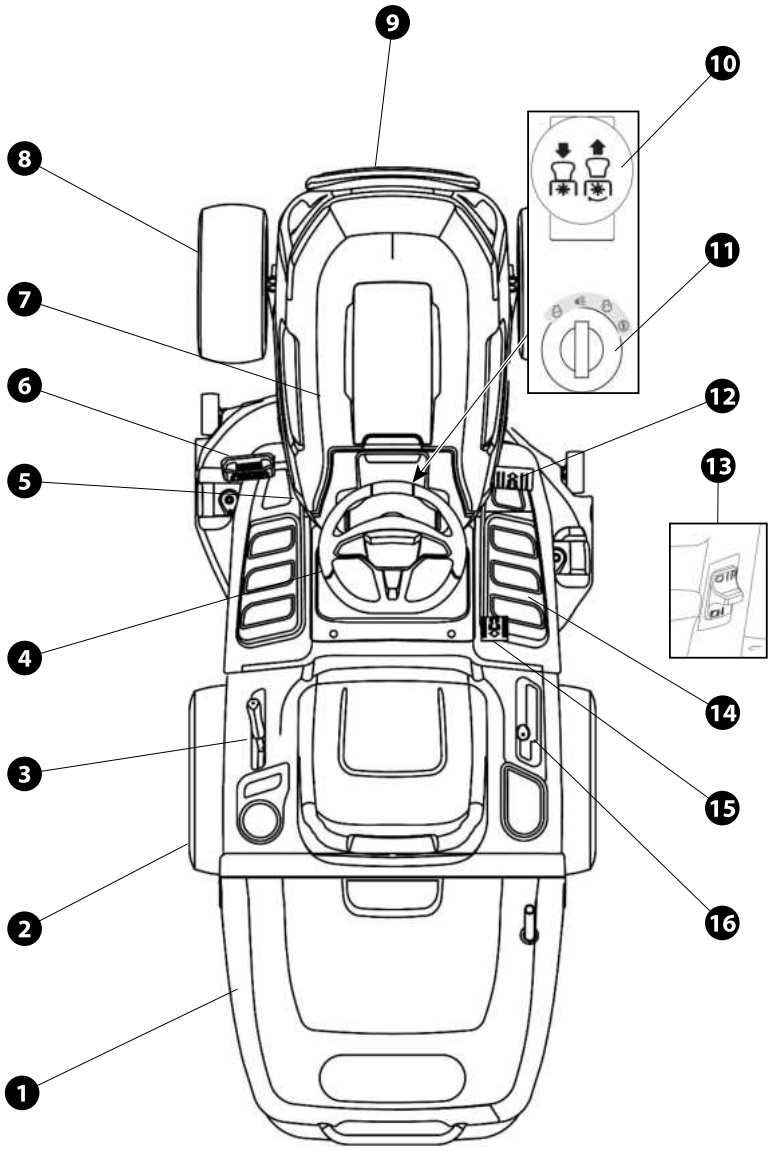

9

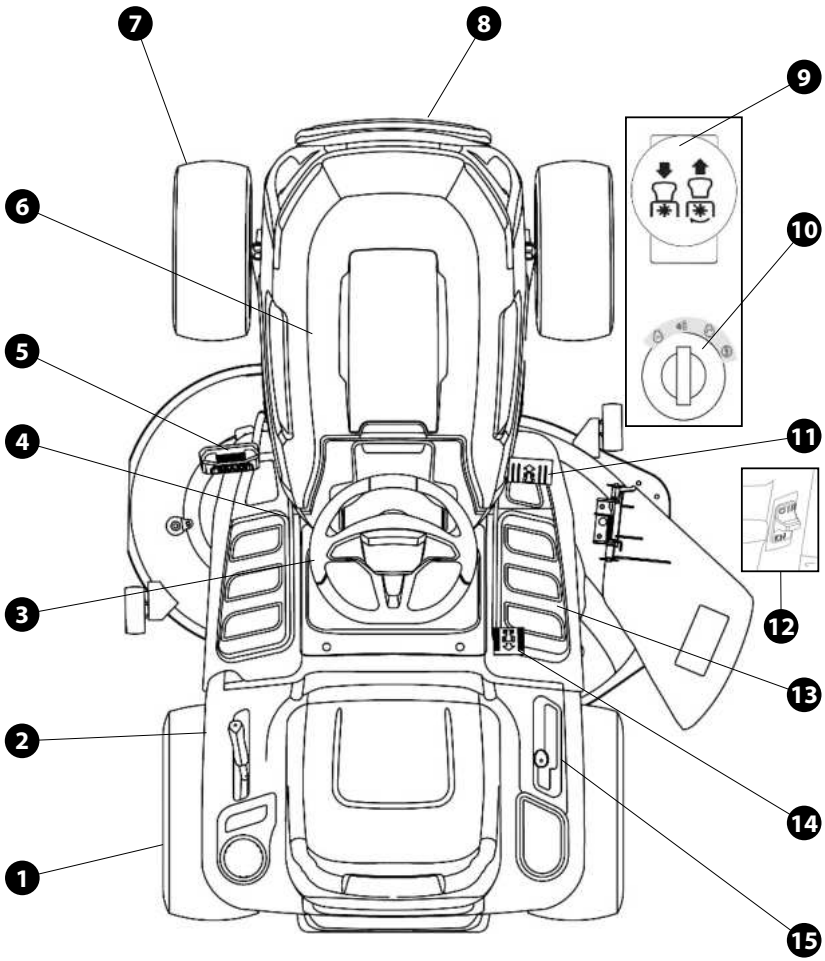

10

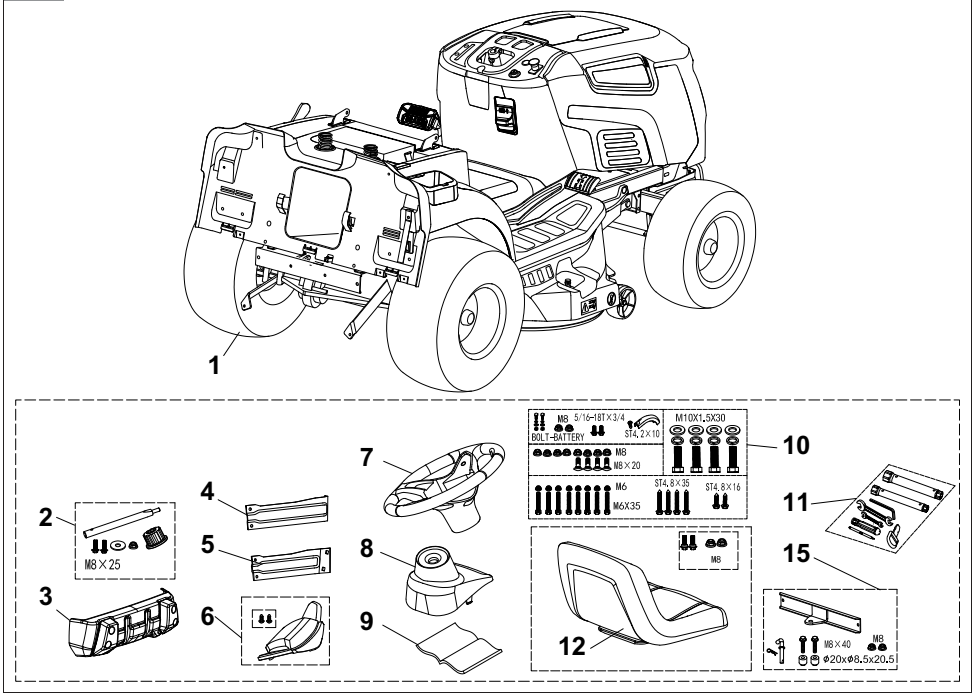
1
2
M8×25
3
4
5
6
7
8
9
M8 5/16-18T×3/4
BOLT-BATTERY
ST4.2×10
M10X1.5X30
10
M8
M8×20
M6
M6X35
ST4.8×35
ST4.8×16
11
M8
12
15
M8×40
M8
Φ20xΦ8.5x20.5

11

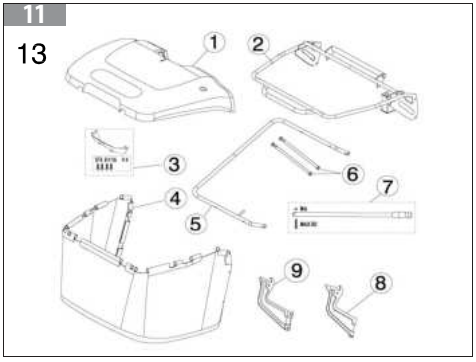
13
1
2
3
4
5
6
7
8
9

12

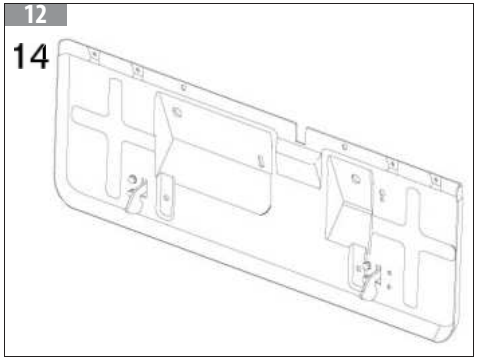
14

13

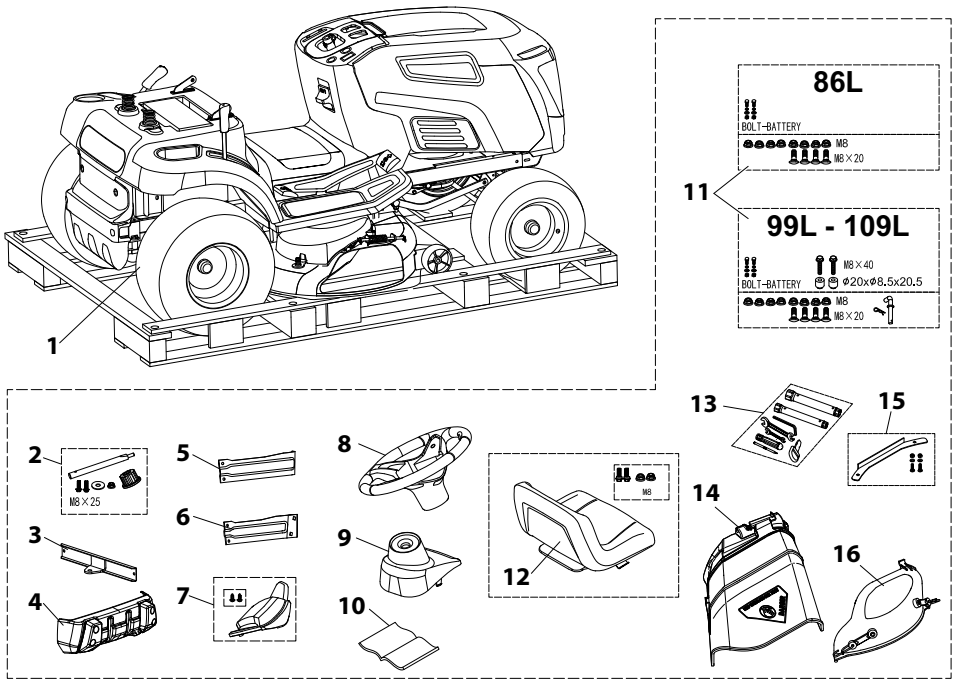
1
86L
BOLT-BATTERY
M8
M8×20
11
99L - 109L
M8×40
BOLT-BATTERY
φ20xφ8.5x20.5
M8
M8×20
2
M8×25
3
4
5
6
7
8
9
10
12
M8
13
15
14
16

14

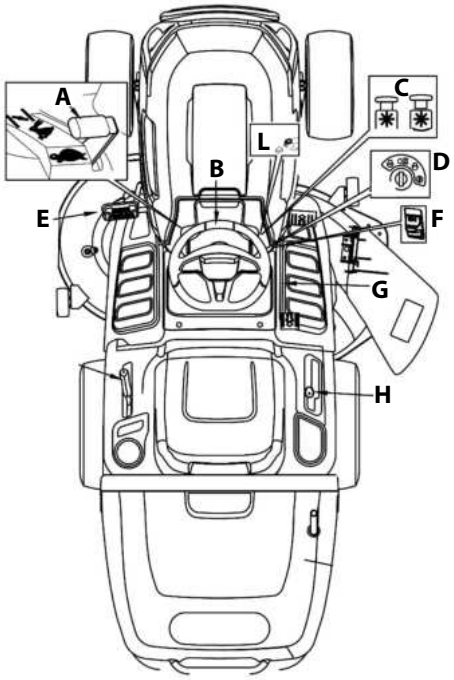
A
B
C
D
E
F
G
H
L

15

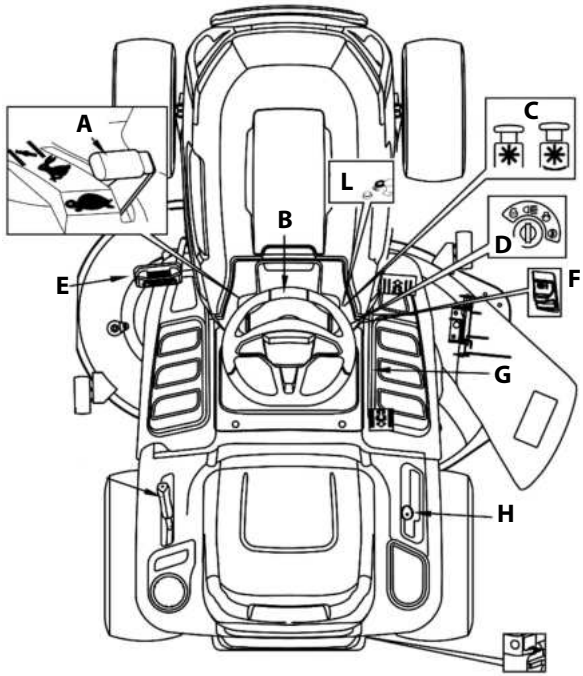

16



18



17

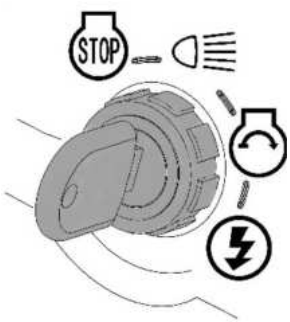

19

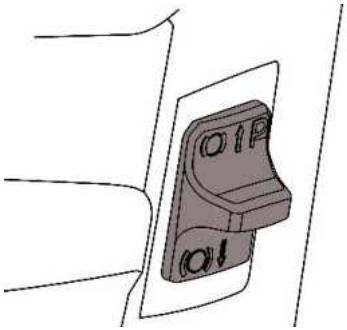

20

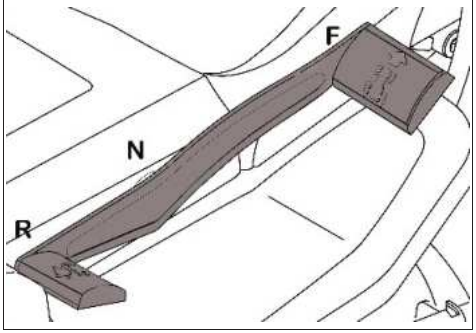

21

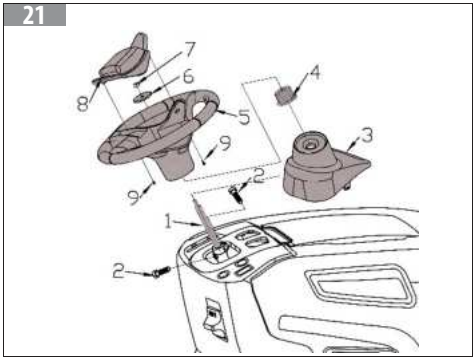

22

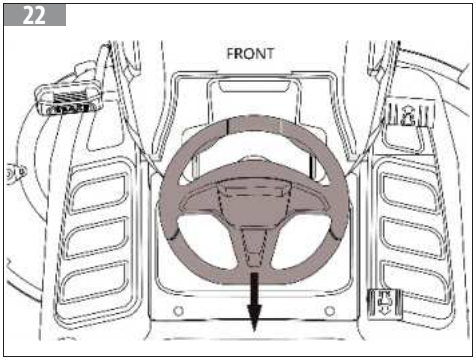

23

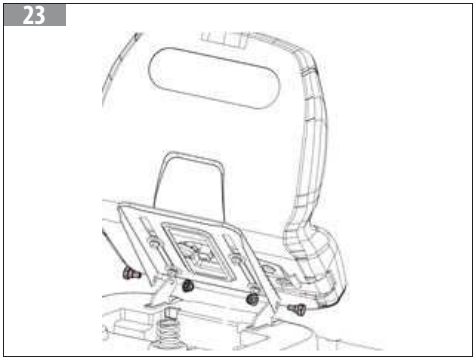

24

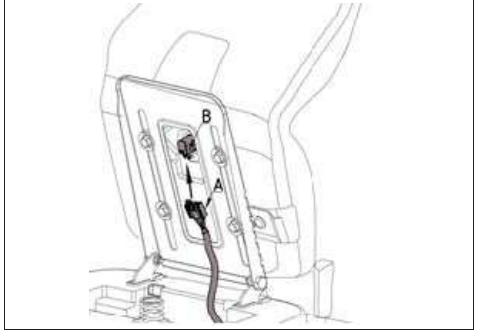

25

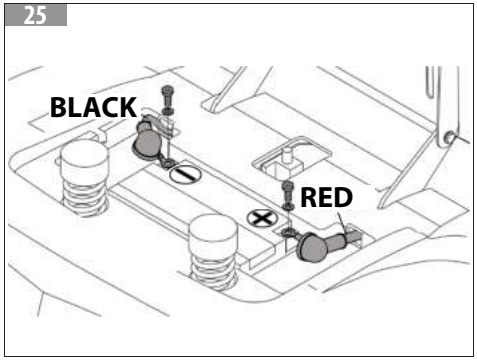

26

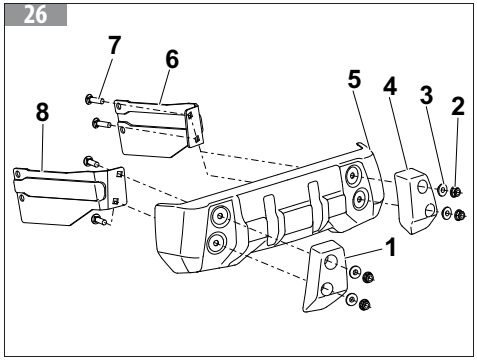

27

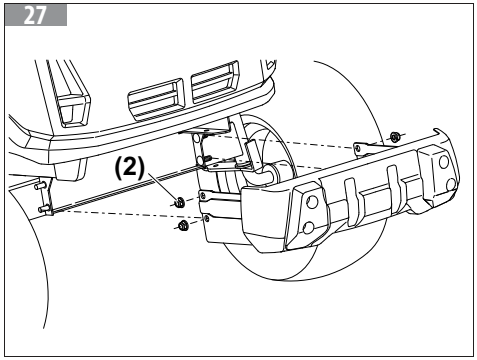

28

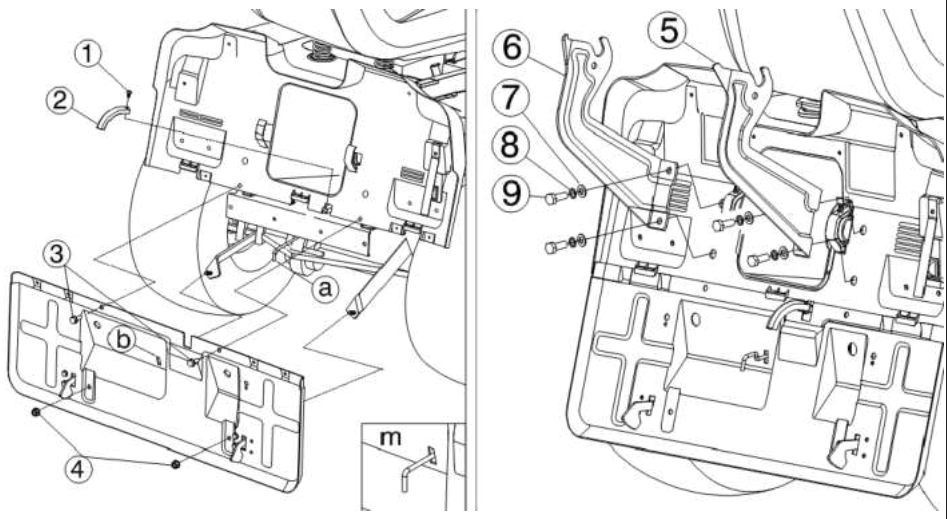

29

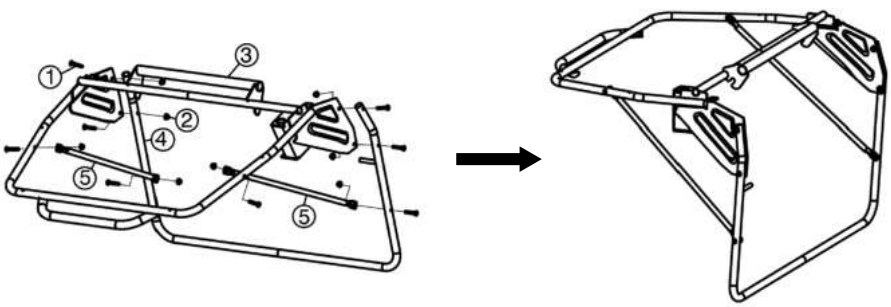

30

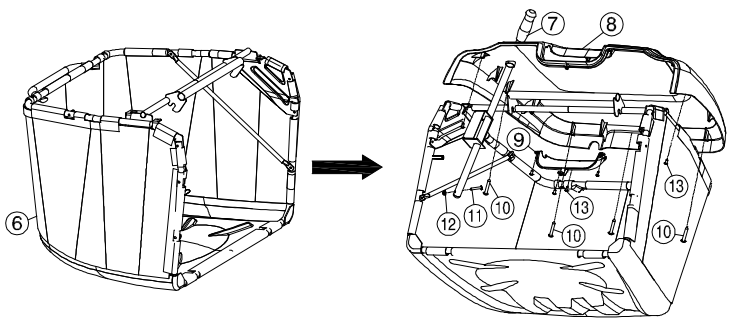

31

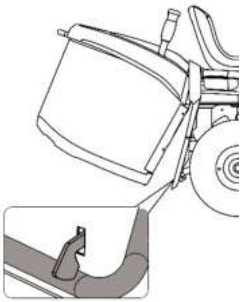

32

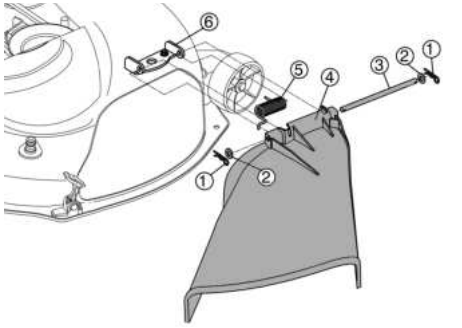

33



34

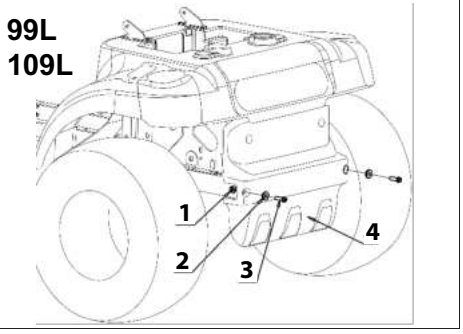

35

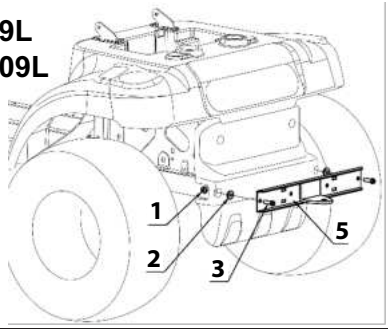

36

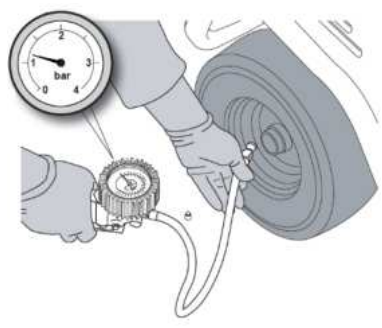

37

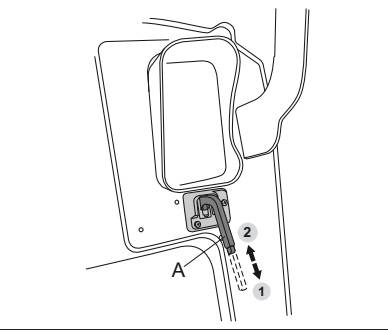

38

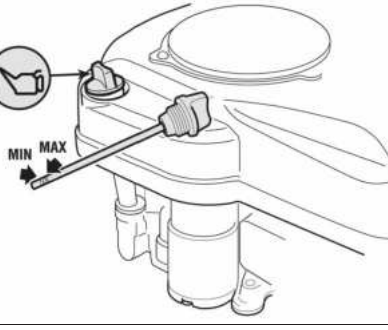

39

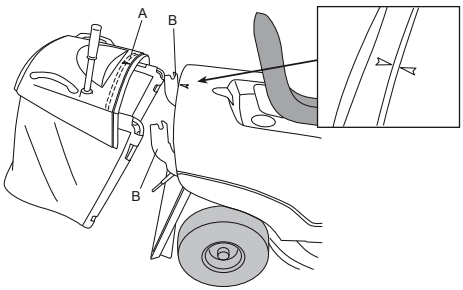

40

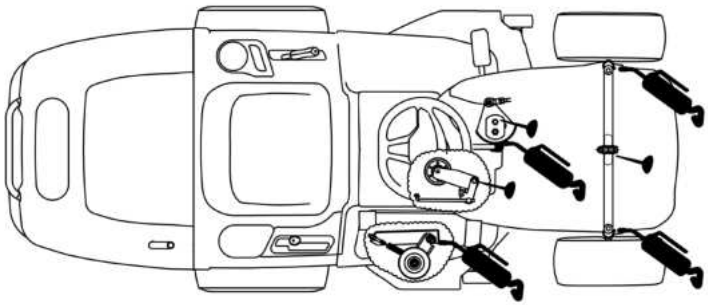

41

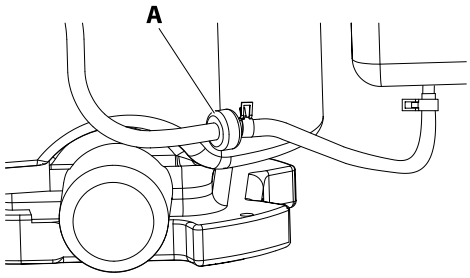

42

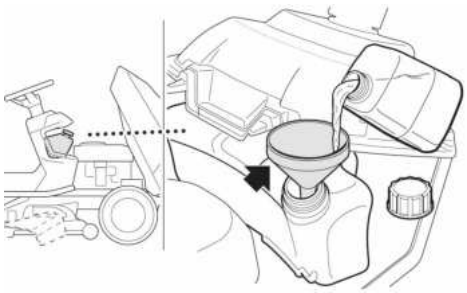

43

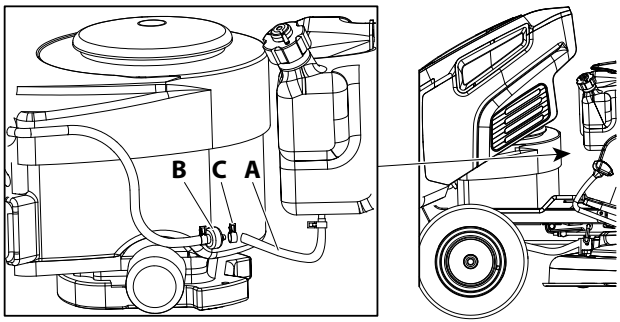

44

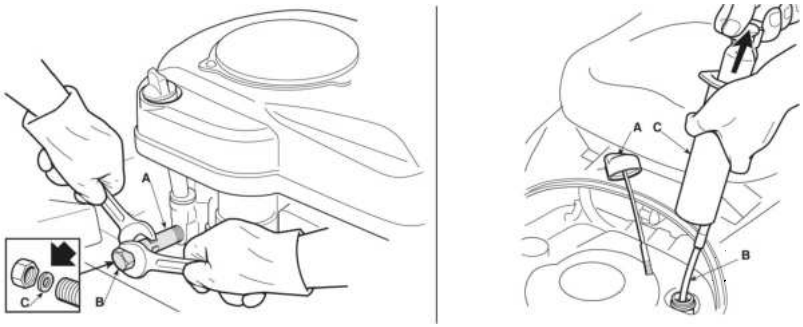

45

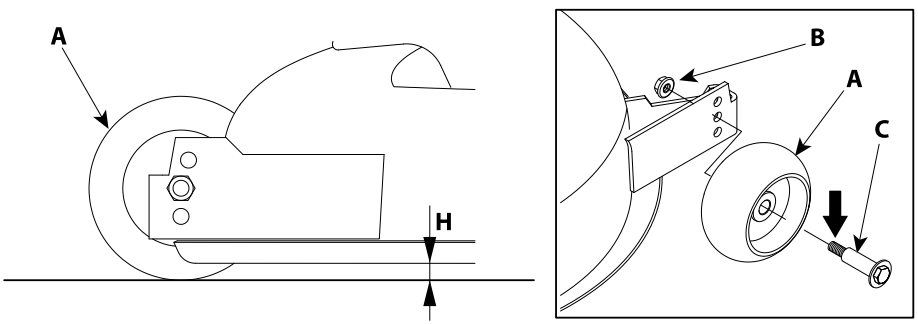

46

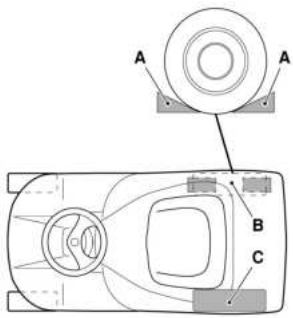

47

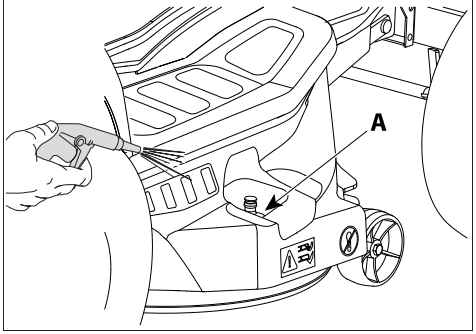

48

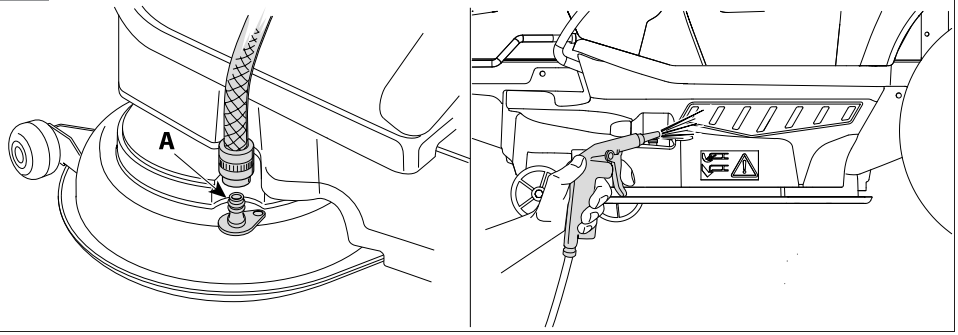

49

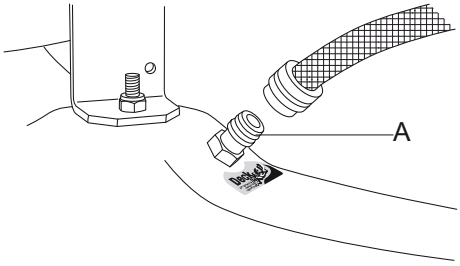

50

1



2

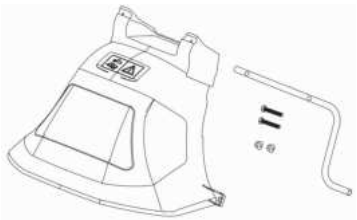

3

N.1 M6 x 5

N.1 M6 x 5



4



5



6



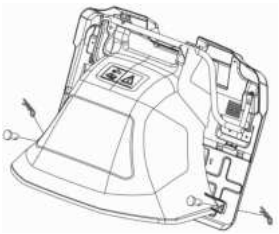

ΕΛΛΗΝΙΚΑ - Μετάφραση πρωτότυπων οδηγιών.....20
NEDERLANDS - Vertaling van de originele instructies.....64
РУССКИЙ - Перевод оригинальных инструкций 107
PORTUGUÊS - Tradução das instruções originais 152
БЪЛГАРСКИ - Превод на оригиналните инструкции..... 194
LATVISKI - Oriģinālo instrukciju tulkojums 239
LIETUVIŲ K. - Originalo instrukcijų vertimas..... 280
SUOMI - Alkuperäisten ohjeiden käännös 320
TÜRKÇE - Orijinal talimatların tercümesi 360

1 ΕΙΣΑΓΩΓΗ 22
1.1 Τρόπος ανάγνωσης του εγχειριδίου 22

2 ΓΕΝΙΚΟΙ ΚΑΝΟΝΕΣ ΑΣΦΑΛΕΙΑΣ 23

3 ΓΝΩΡΙΜΊΑ ΜΕ ΤΟ ΜΗΧΆΝΗΜΑ (ΕΙΚ. 1, ΕΙΚ. 2, ΕΙΚ. 3, ΕΙΚ. 4) 24
3.1 Επεξήγηση συμβόλων και προειδοποιήσεις ασφαλείας (Εικ. 5, Εικ. 6) 24
3.2 Κύρια εξαρτήματα μηχανήματος με πίσω εκτόξευση (Εικ. 8) 25
3.3 Κύρια εξαρτήματα μηχανήματος με πλάγια εκτόξευση (Εικ. 9) 25
3.4 Χειριστήρια και όργανα ελέγχου (Εικ. 14, Εικ. 15) 26
3.5 Συστήματα ασφαλείας 27
3.5.1 Κλείδωμα ενεργοποίησης 28
3.5.2 Κουμπί ενεργοποίησης κοπής στην οπισθοπορεία 28
3.5.3 Φρένο στάθμευσης 28
3.5.4 Έλεγχος παρουσίας χειριστή (OPC) 28
3.5.5 Εξάτμιση 28
3.5.6 Ακινητοποίηση λεπίδων 28
3.5.7 Περίβλημα λεπίδων 28

4 ΣΥΝΑΡΜΟΛΟΓΗΣΗ 28
4.1 Αποσυναρμολόγηση για μηχανήματα με πίσω εκτόξευση (Εικ. 10, Εικ. 11, Εικ. 12) 29
4.2 Αποσυναρμολόγηση για μηχανήματα με πλάγια εκτόξευση (Εικ. 13) 29
4.3 Τοποθέτηση του τιμονιού (Εικ. 21, Εικ. 22) 29
4.4 Τοποθέτηση του καθίσματος (Εικ. 23, Εικ. 24) 30
4.5 Σύνδεση μπαταρίας (Εικ. 25) 30
4.6 Τοποθέτηση μπροστινού προφυλακτήρα (Εικ. 26, Εικ. 27) 31
4.7 Τοποθέτηση εξαρτήματος πλάκας πίσω εκτοξευτή (Εικ. 28) 31
4.8 Τοποθέτηση πίσω εκτοξευτή (Εικ. 50) 31
4.9 Τοποθέτηση πλάγιου εκτοξευτή (για μηχανήματα με πλάγια εκτόξευση) (Εικ. 32) 31
4.10 Τοποθέτηση κάδου συλλογής (Εικ. 29, Εικ. 30) 32
4.11 Τοποθέτηση προστατευτικού εξόδου (Εικ. 31) 32
4.12 Τοποθέτηση κιτ ρυμούλκησης (για μηχανήματα με πλάγια εκτόξευση) (Εικ. 34, Εικ. 35) 32

5 ΧΡΗΣΗ 32
5.1 Συστήματα ασφαλείας 32
5.2 Προκαταρκτικές διαδικασίες πριν από την έναρξη της εργασίας 33
5.3 Προφυλάξεις κατά τη χρήση του μηχανήματος 35
5.3.1 Χρήση σε οπισθοπορεία 36
5.3.2 Χρήση σε επικλινή εδάφη 36
5.3.3 Παιδιά 37
5.4 Απαγορευμένες χρήσεις 37
5.5 Εκκίνηση και διακοπή 38
5.5.1 Ταχύτητα μεταφοράς 38
5.5.2 Πέδηση 39
5.5.3 Οπισθοπορεία 39
5.6 Κοπή χόρτων 39
5.6.1 Κοπή χόρτων σε εμπροσθοπορεία 39
5.6.2 Κοπή χόρτων σε οπισθοπορεία 40
5.6.3 Ρύθμιση ύψους κοπής 40
5.6.4 Εκκένωση κάδου συλλογής 40
5.6.5 Απόφραξη καναλιού συλλέκτη 40
5.6.6 Επικλινή εδάφη 40
5.6.7 Πλάγια εκτόξευση (μόνο για τα μοντέλα με πλάγια εκτόξευση) 41
5.6.8 Συστάσεις για διατήρηση του χλοοτάπητα σε καλή κατάσταση 41
5.6.9 Σύνοψη βασικών συνθηκών ασφαλούς ενεργοποίησης εκκίνησης ή ενεργοποίησης των συστημάτων ασφαλείας 41
5.7 Τέλος εργασιών 41
5.7.1 Καθαρισμός του μηχανήματος 42
5.7.2 Αποθήκευση και παρατεταμένη αδράνεια 42
5.8 Μεταφορά 43

6 ΣΥΝΤΗΡΗΣΗ 44
6.1 Συμμόρφωση εκπομπών αερίου 44
6.2 Συστάσεις για την ασφάλεια 45
6.3 Τακτική συντήρηση 46
6.3.1 Γενικές πληροφορίες 46
6.3.2 Πίνακας εργασιών συντήρησης μηχανήματος 46
6.3.3 Πίνακας εργασιών συντήρησης κινητήρα 47
6.3.4 Λίπανση (Εικ. 40) 47
6.3.5 Αναπλήρωση καυσίμου/εκκένωση ρεζερβουάρ καυσίμου 47
6.3.6 Έλεγχος, αναπλήρωση, αποστράγγιση λαδιού κινητήρα 48

6.3.7 Τροχοί προστασίας από υπερβολικό κούρεμα ανάλογα 49
6.3.8 Καθαρισμός 49
6.3.9 Μπαταρία 51
6.3.10 Παξιμάδια και τις βίδες στερέωσης..... 51
6.4 Έκτακτη συντήρηση 51
6.4.1 Συστάσεις για την ασφάλεια 51
6.4.2 Συγκροτήματος εξαρτημάτων κοπής..... 51
6.4.3 Αντικατάσταση των τροχών..... 52
6.4.4 Αντικατάσταση ελαστικών 52
6.4.5 Αντικατάσταση ιμάντα..... 52
6.4.6 Αντικατάσταση ασφάλειας..... 52

7 ΠΡΟΣΤΑΣΊΑ ΤΟΥ ΠΕΡΙΒΆΛΛΟΝΤΟΣ 52

7.1 Διάλυση και απόρριψη..... 52

8 ΕΞΑΡΤΉΜΑΤΑ 53

9 ΤΕΧΝΙΚΑ ΣΤΟΙΧΕΙΑ ΓΙΑ ΜΗΧΑΝΉΜΑΤΑ ΜΕ ΠΊΣΩ ΕΚΤΌΞΕΥΣΗ 53

10 ΤΕΧΝΙΚΑ ΣΤΟΙΧΕΙΑ ΓΙΑ ΜΗΧΑΝΉΜΑΤΑ ΜΕ ΠΛΆΓΙΑ ΕΚΤΌΞΕΥΣΗ 56

11 Δ'ΗΛΩΣΗ ΣΥΜΜΌΡΦΩΣΗΣ..... 58

12 ΠΙΣΤΟΠΟΙΗΤΙΚΌ ΕΓΓΎΗΣΗΣ 59

13 ΑΝΤΙΜΕΤΏΠΙΣΗ ΠΡΟΒΛΗΜΆΤΩΝ 60

1 ΕΙΣΑΓΩΓΗ

Σας ευχαριστούμε που επιλέξατε ένα προϊόν Emak.
Το δίκτυο προμηθευτών και εξουσιοδοτημένων συνεργείων μας βρίσκονται στη διάθεσή σας για ό,τι χρειαστείτε.

⚠ ΠΡΟΣΟΧΗ

Για σωστή χρήση του μηχανήματος και αποφυγή ατυχημάτων, διαβάστε με ιδιαίτερη προσοχή το παρόν εγχειρίδιο πριν από την έναρξη της εργασίας σας.

⚠ ΠΡΟΣΟΧΗ

Το παρόν εγχειρίδιο πρέπει να συνοδεύει το μηχάνημα για όλη τη διάρκεια ζωής του.

⚠ ΠΡΟΣΟΧΗ

ΚΙΝΔΥΝΟΣ ΒΛΑΒΗΣ ΤΗΣ ΑΚΟΗΣ. Σε κανονικές συνθήκες χρήσης, αυτό το μηχάνημα μπορεί να οδηγήσει σε επίπεδα ατομικής και ημερήσιας έκθεσης του χειριστή στον θόρυβο ίσα ή άνω των 85 dB (A).

Στο εγχειρίδιο αυτό παρέχονται λεπτομέρειες για τη λειτουργία των διαφόρων εξαρτημάτων και οδηγίες για τους αναγκαίους ελέγχους και τη συντήρηση.

ΣΗΜΕΙΩΣΗ

Οι περιγραφές και οι εικόνες του παρόντος εγχειριδίου δεν θεωρούνται αυστηρά δεσμευτικές. Ο κατασκευαστής διατηρεί το δικαίωμα να προβεί σε τυχόν τροποποιήσεις χωρίς υποχρέωση ενημέρωσης του παρόντος εγχειριδίου.
Οι εικόνες είναι ενδεικτικές. Τα εξαρτήματα μπορεί να διαφέρουν σε σχέση με αυτά που απεικονίζονται. Στην περίπτωση αμφιβολιών, επικοινωνήστε με ένα εξουσιοδοτημένο κέντρο τεχνικής υποστήριξης.

1.1 ΤΡΌΠΟΣ ΑΝΆΓΝΩΣΗΣ ΤΟΥ ΕΓΧΕΙΡΙΔΊΟΥ

Το εγχειρίδιο χωρίζεται σε κεφάλαια και παραγράφους. Οι παράγραφοι είναι ένα επιμέρους επίπεδο των σχετικών κεφαλαίων. Οι παραπομπές στα κεφάλαια ή στις παραγράφους επισημαίνονται με την ένδειξη «κεφάλαιο» ή «παράγραφος» ακολουθούμενη από τον σχετικό αριθμό. Παράδειγμα: «κεφάλαιο 2».
Εκτός από οδηγίες χρήσης και συντήρησης, το εγχειρίδιο αυτό παρέχει σημαντικές πληροφορίες που πρέπει να λάβετε υπόψη. Οι πληροφορίες αυτές επισημαίνονται με τα σύμβολα που περιγράφονται παρακάτω:

⚠ ΠΡΟΣΟΧΗ

Όταν υπάρχει κίνδυνος ατυχημάτων ή τραυματισμών, ακόμη και θανατηφόρων, ή σοβαρών υλικών ζημιών.

⚠ ΠΡΟΕΙΔΟΠΟΙΗΣΗ

Όταν υπάρχει ο κίνδυνος πρόκλησης ζημιάς στο μηχάνημα ή σε μεμονωμένα εξαρτήματά της.

ΣΗΜΕΙΩΣΗ

Παρέχει πληροφορίες επιπρόσθετες των οδηγιών των μηνυμάτων ασφάλειας που προηγούνται.

Οι εικόνες σε αυτές τις οδηγίες χρήσης αριθμούνται 1, 2, 3 και ούτω καθεξής. Τα εξαρτήματα που απεικονίζονται στις εικόνες επισημαίνονται με γράμματα ή αριθμούς ανάλογα με την περίπτωση. Η παραπομπή στο εξάρτημα C της εικόνας 2 υποδεικνύεται με την ένδειξη: «Βλ. C, εικ. 2» ή απλά «(C, εικ. 2)».

2 ΓΕΝΙΚΟΙ ΚΑΝΟΝΕΣ ΑΣΦΑΛΕΙΑΣ

⚠ ΠΡΟΣΟΧΗ

Το μηχάνημα, εάν χρησιμοποιείται σωστά, είναι ένα γρήγορο, άνετο και αποτελεσματικό εργαλείο εργασίας. Εάν χρησιμοποιείται με εσφαλμένο τρόπο ή χωρίς τις απαιτούμενες προφυλάξεις, μπορεί να είναι επικίνδυνο. Για να είναι πάντα ευχάριστη και ασφαλής η εργασία σας, τηρείτε αυστηρά τους κανόνες ασφαλείας που ακολουθούν ή αναγράφονται στο εγχειρίδιο.

GR

⚠ ΠΡΟΣΟΧΗ

Η έκθεση σε κραδασμούς λόγω παρατεταμένης χρήσης μηχανημάτων με κινητήρες εσωτερικής καύσης μπορεί να προκαλέσει βλάβες στα αιμοφόρα αγγεία ή στα νεύρα των δακτύλων, των χεριών και των καρπών σε άτομα με προδιάθεση σε κυκλοφορικές διαταραχές ή ασυνήθιστα οιδήματα. Η παρατεταμένη χρήση σε συνθήκες χαμηλών θερμοκρασιών σχετίζεται με βλάβες στα αιμοφόρα αγγεία σε κατά τα άλλα υγιή άτομα. Εάν εμφανιστούν συμπτώματα, όπως μη ευαισθησία, πόνος, αδυναμία, μεταβολή στο χρώμα ή την υφή της επιδερμίδας ή απώλεια της αίσθησης στα δάκτυλα, τα χέρια ή τους καρπούς, διακόψτε τη χρήση του μηχανήματος και ζητήστε ιατρική βοήθεια.

⚠ ΠΡΟΣΟΧΗ

- **Για να εξοικειωθείτε με το μηχάνημα, κατά τις πρώτες χρήσεις πρέπει να εκτελείτε απλούς ελιγμούς.**
- **Η υπερβολική εξοικείωση με το μηχάνημα δεν πρέπει να οδηγήσει σε υπερβολικούς/απαγορευμένους ελιγμούς.**
- **Μη χρησιμοποιείτε το χλοοκοπτικό σε αντίξοες καιρικές συνθήκες, κυρίως όταν υπάρχει κίνδυνος κεραυνών. Με αυτόν τον τρόπο, μειώνεται ο κίνδυνος να σας χτυπήσει κεραυνός.**

⚠ ΠΡΟΣΟΧΗ

Το σύστημα ενεργοποίησης του μηχανήματος παράγει ένα ηλεκτρομαγνητικό πεδίο πολύ χαμηλής έντασης. Το πεδίο αυτό μπορεί να προκαλέσει παρεμβολές σε ορισμένους βηματοδότες. Για να μειωθεί ο κίνδυνος σοβαρών ή θανατηφόρων τραυματισμών, τα άτομα με βηματοδότη πρέπει να επικοινωνήσουν με τον ιατρό τους και τον κατασκευαστή του βηματοδότη πριν από τη χρήση του μηχανήματος αυτού.

ΣΗΜΕΙΩΣΗ

Η χρήση του μηχανήματος μπορεί να περιορίζεται από εθνικούς κανονισμούς.

1. Διαβάστε αυτό το εγχειρίδιο προσεκτικά, μέχρι να το κατανοήσετε πλήρως και να είστε σε θέση να ακολουθείτε όλους τους κανόνες ασφαλείας, τις προφυλάξεις και τις οδηγίες λειτουργίας πριν χρησιμοποιήσετε το μηχάνημα.
2. Το εγχειρίδιο πρέπει να είναι πάντα διαθέσιμο. Σε περίπτωση απώλειας του εγχειριδίου, ζητήστε ένα νέο αντίτυπο.
3. Το μηχάνημα πρέπει να χρησιμοποιείται μόνο από ενήλικα άτομα που κατανοούν και τηρούν τους κανόνες ασφαλείας, τις προφυλάξεις και τις οδηγίες του παρόντος εγχειριδίου. Απαγορεύεται η χρήση του μηχανήματος από ανήλικα άτομα.
4. Μη χρησιμοποιείτε το μηχάνημα σε περίπτωση σωματικής κόπωσης, ασθένειας ή αδιαθεσίας ή υπό την επήρεια αλκοόλ, ναρκωτικών ουσιών ή φαρμάκων. Πρέπει να είστε σε καλή φυσική κατάσταση και εγρήγορση. Η χρήση του μηχανήματος είναι κουραστική. Εάν έχετε μια πάθηση που μπορεί να επιδεινωθεί από την κουραστική εργασία, συμβουλευτείτε τον ιατρό σας πριν από τη χρήση του μηχανήματος. Απαιτείται ιδιαίτερη προσοχή πριν από τα διαλείμματα εργασίας, καθώς και κατά το τέλος της βάρδιας εργασίας.
5. Απομακρύνετε τα παιδιά, άλλα παριστάμενα άτομα και ζώα σε απόσταση τουλάχιστον 15 μέτρων από την περιοχή εργασίας. Μην αφήνετε άλλα άτομα ή ζώα κοντά στο μηχάνημα κατά την εκκίνηση ή τη χρήση του.
6. Κατά τη χρήση του μηχανήματος, φοράτε πάντα εγκεκριμένο προστατευτικό ρουχισμό. Μη φοράτε ρούχα, κασκόλ, γραβάτες ή κρεμαστά κοσμήματα που θα μπορούσαν να σφηνώσουν σε θαμνόχορτα. Μαζέψτε και προστατεύστε τα μακριά μαλλιά (για παράδειγμα, με φουλάρι, σκούφο, κράνος, κλπ.). **Μη χρησιμοποιείτε ποτέ το μηχάνημα με γυμνά πόδια. Φοράτε παπούτσια ασφαλείας με αντιολισθητικό πέλμα. Λαμβάνετε μέτρα προστασίας από το θόρυβο: για παράδειγμα, ακουστικά ή ωτοασπίδες.**
7. Το μηχάνημα πρέπει να χρησιμοποιείται μόνο από άτομα που έχουν διαβάσει το παρόν εγχειρίδιο χρήσης και συντήρησης ή που έχουν λάβει επαρκείς οδηγίες σχετικά με την ασφαλή και σωστή χρήση του. Παραδίδετε πάντα το εγχειρίδιο με τις οδηγίες χρήσης, το οποίο πρέπει να διαβάσει ο χειριστής πριν από την έναρξη της εργασίας του.

8. Ελέγχετε το μηχάνημα πριν από τη χρήση για να βεβαιωθείτε ότι τα συστήματα ασφαλείας και όλα τα άλλα εξαρτήματα λειτουργούν κανονικά.
9. Μη χρησιμοποιείτε ποτέ το μηχάνημα σε περίπτωση βλάβης, τροποποίησης ή επισκευής/συναρμολόγησης με ακατάλληλο τρόπο. Μην αφαιρείτε, μην καταστρέφετε και μην απενεργοποιείτε κανένα σύστημα ασφαλείας. Αντικαθιστάτε πάντα αμέσως τα εξαρτήματα κοπής ή τα συστήματα ασφαλείας σε περίπτωση βλάβης, θραύσης ή δυσλειτουργίας.
10. Προγραμματίστε εκ των προτέρων την εργασία σας. Μην ξεκινάτε την εργασία κοπής, εάν στην περιοχή εργασίας υπάρχουν άτομα και αντικείμενα.
11. Όλες οι παρεμβάσεις στο μηχάνημα, που δεν περιλαμβάνονται στο παρόν εγχειρίδιο, πρέπει να γίνονται από το καταρτισμένο προσωπικό.
12. Το επικαθήμενο χλοοκοπτικό προορίζεται αποκλειστικά για την κοπή χόρτων. Δεν συνιστάται η κοπή άλλων υλικών. Κάθε άλλη χρήση, διαφορετική από αυτήν που αναφέρεται στις παρούσες οδηγίες, μπορεί να προκαλέσει βλάβη στο μηχάνημα, σοβαρό τραυματισμό και υλικές ζημιές.
13. Μη συνδέετε άλλα εργαλεία ή εξαρτήματα που δεν καθορίζονται από τον κατασκευαστή.
14. Μη χρησιμοποιείτε το μηχάνημα χωρίς τα προστατευτικά των περιστρεφόμενων εξαρτημάτων.
15. Διατηρείτε όλες τις ετικέτες με τα σύμβολα κινδύνου και ασφαλείας σε άριστη κατάσταση. Σε περίπτωση φθοράς, πρέπει να τα αντικαθιστάτε άμεσα.
16. Μη χρησιμοποιείτε το μηχάνημα για διαφορετικές χρήσεις από αυτές που αναφέρονται στο εγχειρίδιο (βλ. *Απαγορευμένες χρήσεις*).
17. Ο χειριστής είναι υπεύθυνος για την εκτίμηση των πιθανών κινδύνων κατά την εργασία σε ένα συγκεκριμένο τύπο εδάφους και τη λήψη των απαιτούμενων προφυλάξεων για την προσωπική του ασφάλεια και ιδιαίτερα σε επικλινή, ανώμαλα, ολισθηρά ή ασταθή εδάφη.
18. Όταν εκτελείτε εργασίες σε επικλινή εδάφη απαιτείται ιδιαίτερη προσοχή. Το μηχάνημα πρέπει να κινείται ανηφορικά ή κατηφορικά και ποτέ εγκάρσια. Μη χρησιμοποιείτε το μηχάνημα σε εδάφη με κλίση άνω των 10° (17 %).
19. Μην ξεχνάτε ότι ο ιδιοκτήτης ή ο χειριστής του μηχανήματος είναι υπεύθυνος για ατυχήματα, βλάβες ή υλικές ζημιές τρίτων.
20. Σε περίπτωση χρήσης σε απόκρημνα εδάφη, ο χειριστής πρέπει να βεβαιώνεται ότι δεν υπάρχουν άτομα σε ακτίνα 20 μέτρων από το μηχάνημα.
21. Το μηχάνημα μπορεί να διαθέτει διάφορα εξαρτήματα. Ο ιδιοκτήτης οφείλει να ελέγξει εάν τα εξαρτήματα αυτά είναι εγκεκριμένα σύμφωνα με την ισχύουσα ευρωπαϊκή οδηγία για την ασφάλεια. Η χρήση μη εγκεκριμένων εξαρτημάτων ενέχει κινδύνους για την ασφάλεια.
22. Πρέπει να είστε συγκεντρωμένοι κατά τη διάρκεια της εργασίας.

⚠ ΠΡΟΣΟΧΗ

- **Μη χρησιμοποιείτε ποτέ ένα μηχάνημα με ελαττωματικό εξοπλισμό ασφαλείας. Ο εξοπλισμός ασφαλείας του μηχανήματος πρέπει να ελέγχεται και να συντηρείται σύμφωνα με τις οδηγίες στην παρούσα ενότητα. Εάν οι έλεγχοι του μηχανήματος δεν είναι επιτυχείς, επικοινωνήστε με ένα εξουσιοδοτημένο κέντρο τεχνικής υποστήριξης για επισκευή.**
- **Κάθε χρήση του μηχανήματος που δεν προβλέπεται ρητά στο εγχειρίδιο πρέπει να θεωρείται ακατάλληλη και, συνεπώς, μπορεί να οδηγήσει σε τραυματισμούς και υλικές ζημιές.**

3 ΓΝΩΡΙΜΊΑ ΜΕ ΤΟ ΜΗΧΆΝΗΜΑ (ΕΙΚ. 1, ΕΙΚ. 2, ΕΙΚ. 3, ΕΙΚ. 4)

3.1 ΕΠΕΞΉΓΗΣΗ ΣΥΜΒΌΛΩΝ ΚΑΙ ΠΡΟΕΙΔΟΠΟΙΉΣΕΙΣ ΑΣΦΑΛΕΊΑΣ (ΕΙΚ. 5, ΕΙΚ. 6)

1.

⚠ ΠΡΟΣΟΧΗ

Διαβάστε το εγχειρίδιο χρήσης και συντήρησης πριν από τη χρήση αυτού του μηχανήματος.

2.

⚠ ΠΡΟΣΟΧΗ

Κίνδυνος εκτόξευσης αντικειμένων - Μην εκτελείτε ποτέ εργασίες, εάν δεν έχει τοποθετηθεί το προστατευτικό για τις πέτρες ή ο κάδος συλλογής.

3. **⚠ ΠΡΟΣΟΧΗ**

Κίνδυνος εκτόξευσης αντικειμένων - Απομακρύνετε άλλα άτομα από την περιοχή.

4. **⚠ ΠΡΟΣΟΧΗ**

Κίνδυνος τραυματισμών - Λεπίδα σε κίνηση, η λεπίδα θα συνεχίσει να περιστρέφεται για λίγο μετά το σβήσιμο του κινητήρα ή την απενεργοποίηση του χειριστηρίου της λεπίδας.

5. **⚠ ΠΡΟΣΟΧΗ**

Αποσυνδέστε το κλειδί ενεργοποίησης και διαβάστε τις οδηγίες πριν από την εκτέλεση οποιασδήποτε εργασίας επισκευής ή συντήρησης.

6. **⚠ ΠΡΟΣΟΧΗ**

Κίνδυνος ακρωτηριασμού - Λεπίδα σε κίνηση: όταν ο κινητήρας λειτουργεί, βεβαιωθείτε ότι τα παριστάμενα άτομα βρίσκονται μακριά από το μηχάνημα.

7. **⚠ ΠΡΟΣΟΧΗ**

Κίνδυνος εγκαυμάτων.

8. **⚠ ΠΡΟΣΟΧΗ**

Κίνδυνος ανατροπής σε μεγάλες κλίσεις – Μη χρησιμοποιείτε το μηχάνημα σε επικλινή εδάφη με διαμήκη κλίση άνω των 15° (27%). Μη χρησιμοποιείτε το μηχάνημα σε επικλινή εδάφη με πλάγια κλίση άνω των 10° (18 %).

Οι ετικέτες αναγνώρισης, οι οποίες βρίσκονται κάτω από το κάθισμα, περιλαμβάνουν σημαντικά στοιχεία για κάθε μηχάνημα (Εικ. 7)

1. Όνομα και διεύθυνση κατασκευαστή.
2. Ονομασία μηχανήματος.
3. Ταχύτητα και ονομαστική ισχύς κινητήρα.
4. Μοντέλο μηχανήματος.
5. Βάρος μηχανήματος.
6. Σειριακός αριθμός και έτος κατασκευής.
7. Στάθμη ηχητικής ισχύος σύμφωνα με την οδηγία 2000/14/ΕΚ.
8. Σήμανση συμμόρφωσης σύμφωνα με την οδηγία 2006/42/ΕΚ.

3.2 ΚΎΡΙΑ ΕΞΑΡΤΉΜΑΤΑ ΜΗΧΑΝΉΜΑΤΟΣ ΜΕ ΠΊΣΩ ΕΚΤΟΞΕΥΣΗ (ΕΙΚ. 8)

1. Κάδος συλλογής
2. Πίσω τροχοί
3. Λεβιές ρύθμισης ύψους κοπής
4. Τιμόνι
5. Λαβή γκαζιού
6. Πεντάλ φρένου
7. Κάλυμμα κινητήρα
8. Μπροστινοί τροχοί
9. Πλάκα προστασίας
10. Κουμπί εκκίνησης/ακινητοποίησης λεπίδας
11. Διακόπτης λειτουργίας
12. Πεντάλ εμπροσθοπορείας
13. Φρένο στάθμευσης
14. Εξάρτημα σώματος μηχανήματος
15. Πεντάλ οπισθοπορείας
16. Λεβιές ταχύτητας (χειροκίνητης)

3.3 ΚΎΡΙΑ ΕΞΑΡΤΉΜΑΤΑ ΜΗΧΑΝΉΜΑΤΟΣ ΜΕ ΠΛΆΓΙΑ ΕΚΤΌΞΕΥΣΗ (ΕΙΚ. 9)

1. Πίσω τροχοί
2. Λεβιές ρύθμισης ύψους κοπής
3. Τιμόνι
4. Λαβή γκαζιού
5. Πεντάλ φρένου
6. Κάλυμμα κινητήρα
7. Μπροστινοί τροχοί
8. Πλάκα προστασίας
9. Κουμπί εκκίνησης/ακινητοποίησης λεπίδας
10. Διακόπτης λειτουργίας
11. Πεντάλ εμπροσθοπορείας
12. Φρένο στάθμευσης

13. Εξάρτημα σώματος μηχανήματος
14. Πεντάλ οπισθοπορείας
15. Λεβιές ταχύτητας (χειροκίνητης)

3.4 ΧΕΙΡΙΣΤΉΡΙΑ ΚΑΙ ΌΡΓΑΝΑ ΕΛΈΓΧΟΥ (ΕΙΚ. 14, ΕΙΚ. 15)

Α) Λεβιές γκαζιού / μίζας

Ρυθμίζει τον αριθμό στροφών του κινητήρα. Οι θέσεις αναγράφονται σε μια ετικέτα με τα παρακάτω σύμβολα:



Θέση ΜΙΖΑΣ για εκκίνηση με κρύο κινητήρα.



Θέση ΑΡΓΗΣ ΚΙΝΗΣΗΣ για ελάχιστες στροφές κινητήρα.



Θέση ΓΡΗΓΟΡΗΣ ΚΙΝΗΣΗΣ για μέγιστες στροφές κινητήρα.

- Η θέση «ΜΙΖΑΣ» εμπλουτίζει το μείγμα και πρέπει να χρησιμοποιείται μόνο για το χρονικό διάστημα που απαιτείται για εκκίνηση με κρύο κινητήρα.
- Κατά τη μετακίνηση από μία περιοχή στην άλλη, τοποθετήστε τον λεβιέ μεταξύ των θέσεων «ΑΡΓΗΣ ΚΙΝΗΣΗΣ» και «ΓΡΗΓΟΡΗΣ ΚΙΝΗΣΗΣ».
- Κατά την κοπή, ρυθμίστε τον λεβιέ ταχυτήτων στη θέση «ΓΡΗΓΟΡΗΣ ΚΙΝΗΣΗΣ».

Β) Τιμόνι οδήγησης

Ελέγχει τη στροφή των μπροστινών τροχών.

Γ) Διακόπτης εκκίνησης/ακινητοποίησης λεπίδων (Εικ. 16)

Ο διακόπτης εκκίνησης/ακινητοποίησης της λεπίδας βρίσκεται στη δεξιά κονσόλα, μπροστά από τον διακόπτη με κλειδί.
Ο διακόπτης εκκίνησης/ακινητοποίησης της λεπίδας ενεργοποιεί τον ηλεκτρικό συμπλέκτη. Τραβήξτε τον διακόπτη προς τα πάνω για να συμπλέξετε τις λεπίδες ή πιέστε τον προς τα κάτω για να αποσυμπλέξετε τις λεπίδες.

Δ) Διακόπτης μίζας με κλειδί (Εικ. 17)

Αυτός ο διακόπτης με κλειδί έχει τέσσερις θέσεις που αντιστοιχούν στις εξής θέσεις:



Θέση ΑΚΙΝΗΤΟΠΟΙΗΣΗΣ: απενεργοποιούνται όλα τα συστήματα.



Θέση ΕΝΕΡΓΟΠΟΙΗΣΗΣ: ενεργοποιούνται όλα τα συστήματα.



Θέση ΕΚΚΙΝΗΣΗΣ: ενεργοποιείται η μίζα. Εάν αφήσετε το κλειδί από τη θέση αυτή, θα επιστρέψει αυτόματα στη θέση ΕΝΕΡΓΟΠΟΙΗΣΗΣ.



Όταν το κλειδί εισαχθεί, τα φώτα τροφοδοτούνται με ρεύμα εάν ο διακόπτης βρίσκεται στη θέση του.

Ε) Πεντάλ φρένου (Εικ. 18)

Το πεντάλ φρένου βρίσκεται στην μπροστινή αριστερή πλευρά της πλακέτας. Το πεντάλ φρένου μπορεί να χρησιμοποιηθεί για απρόσμενες ακινητοποιήσεις ή για ενεργοποίηση του φρένου στάθμευσης.

ΣΗΜΕΙΩΣΗ
Όταν το μηχάνημα κινείται, κρατάτε το πόδι σας μακριά από το πεντάλ.

ΣΤ) Λεβιές φρένου στάθμευσης (Εικ. 19)

Με το μηχάνημα ακινητοποιημένο:

1. Κρατήστε πατημένο το πεντάλ φρένου.
2. Ανασηκώστε τον λεβιέ φρένου στάθμευσης και κρατήστε τον σε αυτήν τη θέση.
3. Αφήστε το πεντάλ φρένου.



Με αυτόν τον τρόπο, οι πίσω τροχοί παραμένουν ακινητοποιημένοι. Για να απενεργοποιήσετε το φρένο στάθμευσης, πατήστε μέχρι τέρμα το πεντάλ φρένου (ο λεβιές του φρένου στάθμευσης αποδεσμεύεται αυτόματα και επιστρέφει στη χαμηλωμένη θέση).

ΣΗΜΕΙΩΣΗ

Ο κινητήρας μπορεί να πάρει μπροστά μόνο στη θέση στάθμευσης.

Ζ) Σύμπλεξη οδηγού ΠΕΝΤΑΛ (για τα μοντέλα με υδροστατική μετάδοση)(Εικ. 20)

Αυτό το πεντάλ ενεργοποιεί την πρόσφυση των τροχών και διαμορφώνει την ταχύτητα εμπροσθοπορείας και οπισθοπορείας του μηχανήματος.

- Για να ενεργοποιήσετε την εμπροσθοπορεία, πατήστε προς τη θέση «F» με τη μύτη του ποδιού. Όταν αυξάνεται η πίεση στο πεντάλ, αυξάνεται και η ταχύτητα του μηχανήματος.
- Η οπισθοπορεία ενεργοποιείται με πάτημα του πεντάλ με την πτέρνα στραμμένη προς το «R».
- Το πεντάλ μετακινείται αυτόματα στην νεκρά «N» όταν αποδεσμευτεί.

⚠ ΠΡΟΣΟΧΗ

Η οπισθοπορεία πρέπει να ενεργοποιείται μόνο όταν το μηχάνημα είναι ακινητοποιημένο.

ΣΗΜΕΙΩΣΗ

Ο οδηγός πρέπει να απασφαλίζεται από το φρένο στάθμευσης.

Η) Λεβιές αλλαγής ταχυτήτων (για τα μοντέλα με χειροκίνητο κιβώτιο ταχυτήτων)

Αυτός ο λεβιές έχει επτά θέσεις για τις πέντε ταχύτητες εμπροσθοπορείας, τη θέση νεκράς και την ταχύτητα περιστροφής θέσης «N» και αντιστροφής «R».
Όταν ο λεβιές αλλαγής ταχυτήτων μετακινηθεί, πατήστε το πεντάλ φρένου για να αποσυνδέσετε τον ιμάντα μετάδοσης κίνησης και μετακινήστε τον λεβιέ όπως φαίνεται στην ετικέτα.
Μη μετακινείτε ποτέ τον λεβιέ απευθείας από την εμπροσθοπορεία στην οπισθοπορεία ή από την οπισθοπορεία στην εμπροσθοπορεία στην οπισθοπορεία πριν από την πλήρη ακινητοποίηση του μηχανήματος.

Λ) Κουμπί λειτουργίας στην οπισθοπορεία

Ο διακόπτης λειτουργίας στην οπισθοπορεία βρίσκεται στη δεξιά κονσόλα, στα αριστερά του διακόπτη εκκίνησης/ακινητοποίησης των λεπίδων. Οι λεπίδες ακινητοποιούνται όταν το μηχάνημα κινείται στην οπισθοπορεία. Για να διατηρηθούν οι λεπίδες σε περιστροφή όταν το μηχάνημα κινείται στην οπισθοπορεία, πατήστε το κουμπί **RMO**.

ΣΗΜΕΙΩΣΗ

Δεν συνιστάται το κούρεμα στην οπισθοπορεία.

3.5 ΣΥΣΤΉΜΑΤΑ ΑΣΦΑΛΕΊΑΣ

⚠ ΠΡΟΣΟΧΗ

- **Πριν από την έναρξη της εργασίας, βεβαιωθείτε ότι όλα τα συστήματα ασφαλείας που περιγράφονται παρακάτω λειτουργούν σωστά. Εκτελείτε τις εργασίες πολύ προσεκτικά σε επίπεδο χώρο και σε ασφαλείς συνθήκες.**
- **Τα συστήματα ασφαλείας δεν πρέπει να παραβιάζονται ποτέ ή να απενεργοποιούνται.**

3.5.1 Κλείδωμα ενεργοποίησης

Το κλείδωμα της ενεργοποίησης διασφαλίζει ότι δεν είναι δυνατή η εκκίνηση του μηχανήματος εάν δεν τοποθετηθεί το κλειδί. Επίσης, για την ενεργοποίηση απαιτούνται δύο ενέργειες:

- Εισαγωγή του κλειδιού.
- Περιστροφή του κλειδιού.

GR

Το κλείδωμα της ενεργοποίησης χρησιμοποιείται επίσης για απενεργοποίηση του κινητήρα και συνεπώς ακινητοποίηση κάθε κίνησης του μηχανήματος.

3.5.2 Κουμπί ενεργοποίησης κοπής στην οπισθοπορεία

Εάν πατήσετε το κουμπί κοπής στην οπισθοπορεία, μπορείτε να κάνετε όπισθεν με τα εξαρτήματα κοπής συμπλεγμένα, χωρίς να προκληθεί αυτόματη αποσύμπλεξη.
Μετά την απενεργοποίηση των εξαρτημάτων κοπής μέσω του στρογγυλού διακόπτη ή το σβήσιμο του κινητήρα, το κουμπί ενεργοποίησης κοπής στην οπισθοπορεία απενεργοποιείται και πρέπει να πατηθεί ξανά για να ενεργοποιηθούν τα εξαρτήματα κοπής στην οπισθοπορεία.

3.5.3 Φρένο στάθμευσης

Το φρένο στάθμευσης δεν επιτρέπει καμία κίνηση του μηχανήματος με τον κινητήρα σβηστό. Ο κινητήρας μπορεί να πάρει μπροστά μόνο εάν το φρένο στάθμευσης είναι ενεργοποιημένο.

3.5.4 Έλεγχος παρουσίας χειριστή (OPC)

Η διάταξη OPC επιτρέπει την έλξη του μηχανήματος και την περιστροφή των λεπίδων μόνο εάν ο χειριστής κάθεται στη θέση οδήγησης. Εάν ο χειριστής σηκωθεί από τη θέση οδήγησης, ο κινητήρας σβήνει.

3.5.5 Εξάτμιση

Η εξάτμιση μειωθεί τη στάθμη ήχου που παράγεται από το μηχάνημα και διοχετεύει τα καυσαέρια μακριά από τον χειριστή.

3.5.6 Ακινητοποίηση λεπίδων

Η διάταξη ακινητοποίησης λεπίδων διακόπτει την κίνηση των λεπίδων εντός ενός καθορισμένου χρονικού διαστήματος από το σβήσιμο του κινητήρα ή την ενεργοποίηση της διάταξης OPC, ώστε όταν ο χειριστής κατέβει στο έδαφος οι λεπίδες να μη βρίσκονται σε κίνηση.

Για να επιβεβαιώσετε τη σωστή λειτουργία της διάταξης ακινητοποίησης λεπίδων, προχωρήστε ως εξής:

- Βάλτε μπροστά τον κινητήρα με το φρένο στάθμευσης ενεργοποιημένο.
- Θέστε σε λειτουργία τις λεπίδες.
- Σηκωθείτε από το κάθισμα, χωρίς να κατεβείτε από το μηχάνημα.
- Βεβαιωθείτε ότι οι λεπίδες ακινητοποιούνται εντός μερικών δευτερολέπτων, όπως προβλέπεται από τη διάταξη (σε αντίθετη περίπτωση, αναθέστε στον προμηθευτή τον έλεγχο του μηχανήματος).

3.5.7 Περίβλημα λεπίδων

Το περίβλημα που περιβάλλει τη ζώνη περιστροφής των λεπίδων μειώνει τις πιθανότητες επαφής με τις λεπίδες χωρίς να επηρεαστεί η λειτουργία κοπής.

4 ΣΥΝΑΡΜΟΛΟΓΗΣΗ

Για λόγους αποθήκευσης και μεταφοράς, ορισμένα εξαρτήματα του μηχανήματος δεν εγκαθίστανται στο εργοστάσιο, αλλά πρέπει να συναρμολογούνται μετά την αποσυναρμολόγηση. Ακολουθήστε τις οδηγίες που αναφέρονται παρακάτω.

⚠ ΠΡΟΣΟΧΗ

Το μηχάνημα παρέχεται χωρίς λάδι κινητήρα ή καύσιμο. Πριν από την εκκίνηση του κινητήρα, εκτελείτε τον ανεφοδιασμό λαδιού ή βενζίνης ακολουθώντας τις οδηγίες που αναφέρονται στο εγχειρίδιο του κινητήρα.

4.1 ΑΠΟΣΥΝΑΡΜΟΛΌΓΗΣΗ ΓΙΑ ΜΗΧΑΝΉΜΑΤΑ ΜΕ ΠΊΣΩ ΕΚΤΟΞΕΥΣΗ (ΕΙΚ. 10, ΕΙΚ. 11, ΕΙΚ. 12)

Κατά την αφαίρεση της συσκευασίας από το μηχάνημα, φροντίστε να συγκεντρώσετε όλα τα μεμονωμένα εξαρτήματα και να μην προκαλέσετε ζημιά στην πλατφόρμα κοπής κατά την αφαίρεση του μηχανήματος από την παλέτα.

1. Σώμα μηχανήματος.
2. Άξονας σύνδεσης συστήματος διεύθυνσης και αυλακωτής πλήμνης.
3. Προφυλακτήρα.
4. ΑΡ στήριγμα προφυλακτήρα.
5. ΔΞ στήριγμα προφυλακτήρα.
6. Κάλυμμα τιμονιού.
7. Τιμόνι.
8. Κάλυμμα άξονα συστήματος διεύθυνσης.
9. Εγχειρίδιο οδηγιών.
10. Παξιμάδια, μπουλόνια, ροδέλες, γάντζοι (τα παρεχόμενα εξαρτήματα μπορεί να διαφέρουν ανάλογα με το μηχάνημα).
11. Εργαλεία και κλειδί μίζας.
12. Κάθισμα.
13. Εξαρτήματα κάδου συλλογής:
    1. Κάλυμμα.
    2. Συγκόλληση άνω πλαισίου.
    3. Πολυστρωματικό πάνελ και βίδες.
    4. Κάδος για χόρτα.
    5. Μπροστινό στήριγμα.
    6. Πλευρικός σωλήνας συγκράτησης.
    7. Λεβιές ανατροπής.
    8. Περιστρεφόμενο στήριγμα (ΔΞ).
    9. Περιστρεφόμενο στήριγμα (ΑΡ).
14. Πλάκα πίσω εκτοξευτή.
15. πείρος και δακτύλιος ασφαλείας για κιτ ρυμούλκησης

ΣΗΜΕΙΩΣΗ

Για να αποφευχθεί η πρόκληση ζημιάς στην πλατφόρμα κοπής, ανυψώστε την στο μέγιστο ύψος και δώστε ιδιαίτερη προσοχή κατά την αφαίρεση του μηχανήματος από την παλέτα.

4.2 ΑΠΟΣΥΝΑΡΜΟΛΌΓΗΣΗ ΓΙΑ ΜΗΧΑΝΉΜΑΤΑ ΜΕ ΠΛΆΓΙΑ ΕΚΤΟΞΕΥΣΗ (ΕΙΚ. 13)

1. Σώμα μηχανήματος.
2. Άξονας σύνδεσης συστήματος διεύθυνσης και αυλακωτής πλήμνης.
3. Κιτ ρυμούλκησης (μόνο για τα μοντέλα 99L, 109L).
4. Προφυλακτήρα.
5. ΑΡ στήριγμα προφυλακτήρα.
6. ΔΞ στήριγμα προφυλακτήρα.
7. Κάλυμμα τιμονιού.
8. Τιμόνι.
9. Κάλυμμα άξονα συστήματος διεύθυνσης.
10. Εγχειρίδιο οδηγιών.
11. Παξιμάδια, μπουλόνια, ροδέλες, γάντζοι (τα παρεχόμενα εξαρτήματα μπορεί να διαφέρουν ανάλογα με το μηχάνημα).
12. Κάθισμα.
13. Εργαλεία και κλειδί μίζας.
14. Πλάγιος εκτοξευτής.
15. Ενίσχυση ροδέλας, μπουλονιού και παξιμαδιού.
16. Κιτ επικάλυψης εδάφους (mulching) (μόνο για τα μοντέλα 99L, 109L).

ΣΗΜΕΙΩΣΗ

Για να αποφευχθεί η πρόκληση ζημιάς στην πλατφόρμα κοπής, ανυψώστε την στο μέγιστο ύψος και δώστε ιδιαίτερη προσοχή κατά την αφαίρεση του μηχανήματος από την παλέτα.

4.3 ΤΟΠΟΘΈΤΗΣΗ ΤΟΥ ΤΙΜΟΝΙΟΎ (ΕΙΚ. 21, ΕΙΚ. 22)

⚠ **ΠΡΟΕΙΔΟΠΟΙΗΣΗ**

Πριν προχωρήσετε στις διαδικασίες συναρμολόγησης, τοποθετήστε το μηχάνημα σε επίπεδη επιφάνεια και ευθυγραμμίστε τους μπροστινούς τροχούς.

Τοποθετήστε το μηχάνημα σε επίπεδη επιφάνεια και ισιώστε τους μπροστινούς τροχούς.

- Εισαγάγετε τον άξονα (1) στους συνδέσμους και σφίξτε τη βίδα M8x25 (2). (Χρησιμοποιήστε το διχαλωτό κλειδί 8–10 από τα βοηθητικά εργαλεία)
- Τοποθετήστε το κάλυμμα του άξονα συστήματος διεύθυνσης (3).
- Εισαγάγετε την αυλακωτή πλήμνη (4) στον άξονα (1), τοποθετήστε το τιμόνι (5), τον αποστάτη (6) και σφίξτε το παξιμάδι M8 (7). (Χρησιμοποιήστε το διχαλωτό κλειδί 13-15 από τα βοηθητικά εργαλεία)

- Τοποθετήστε το κάλυμμα τιμονιού (8) στο τιμόνι και σφίξτε τις δύο βίδες (9). (Χρησιμοποιήστε το σταυροκατσάβιδο από τα βοηθητικά εργαλεία)

ΣΗΜΕΙΩΣΗ

Προσέξτε την κατεύθυνση κατά την τοποθέτηση του τιμονιού.

GR

4.4 ΤΟΠΟΘΈΤΗΣΗ ΤΟΥ ΚΑΘΊΣΜΑΤΟΣ (ΕΙΚ. 23, ΕΙΚ. 24)

- Χαλαρώστε τα 2 παξιμάδια M8 και τις 2 βίδες από τη βάση του καθίσματος στο μηχάνημα. (Χρησιμοποιήσετε το ανοικτό κλειδί 13-15 από τα βοηθητικά εργαλεία).
- Τοποθετήστε το κάθισμα στη βάση του καθίσματος χρησιμοποιώντας τα 2 παξιμάδια M8 και τις 2 βίδες που έχετε χαλαρώσει.
- Συνδέστε την καλωδίωση A και τον διακόπτη B κάτω από το κάθισμα.

4.5 ΣΎΝΔΕΣΗ ΜΠΑΤΑΡΊΑΣ (ΕΙΚ. 25)

⚠ ΠΡΟΣΟΧΗ



Το ηλεκτρολυτικό υγρό είναι διάλυμα θειικού οξέος. Το θειικό οξύ είναι δηλητηριώδες.



Το θειικό οξύ είναι διαβρωτικό. Το θειικό οξύ μπορεί να προκαλέσει τύφλωση ή σοβαρούς τραυματισμούς.



Φυλάσσετε το προϊόν μακριά από τα παιδιά.

ΖΗΜΙΑ ΣΤΟ ΠΕΡΙΒΑΛΛΟΝ



Μόνο για χώρες της ΕΕ.
Μην πετάτε ποτέ ηλεκτρικά εργαλεία στα αστικά απορρίμματα.

Για συμμόρφωση με την ευρωπαϊκή οδηγία 2012/19/ΕΚ σχετικά με τα Απόβλητα Ειδών Ηλεκτρικών και Ηλεκτρονικών Εξοπλισμών ΑΗΗΕ και τη μεταφορά των εθνικών νομοθεσιών, τα παλιά ηλεκτρικά εργαλεία πρέπει να διαχωρίζονται από τα υπόλοιπα απόβλητα και να απορρίπτονται με τρόπο φιλικό προς το περιβάλλον, για παράδειγμα σε κέντρο ανακύκλωσης.
Εναλλακτικά του αιτήματος απόρριψης:
Εναλλακτικά της επιστροφής της συσκευής στον κατασκευαστή, ο κάτοχος της ηλεκτρικής συσκευής πρέπει να διασφαλίσει τη σωστή απόρριψη της συσκευής. Η παλιά συσκευή μπορεί να παραδοθεί σε κατάλληλο κέντρο συλλογής, το οποίο θα προχωρήσει στην απόρριψή της σύμφωνα με τους εθνικούς κανονισμούς για την ανακύκλωση και την απόρριψη αποβλήτων. Αυτό δεν ισχύει για εξαρτήματα ή βοηθήματα χωρίς ηλεκτρικά εξαρτήματα που παρέχονται μαζί με την παλιά συσκευή. Η επανεκτύπωση ή η αναπαραγωγή με οποιοδήποτε άλλο μέσο, συνολικά ή εν μέρει, της τεκμηρίωσης και των εγγράφων που συνοδεύουν τα προϊόντα επιτρέπεται μόνο κατόπιν ρητής συγκατάθεσης της Emak S.p.A. Με επιφύλαξη τυχόν τεχνικών τροποποιήσεων.

ΖΗΜΙΑ ΣΤΟ ΠΕΡΙΒΑΛΛΟΝ

Μην πετάτε την μπαταρία που δεν χρησιμοποιείται στα οικιακά απόβλητα. Πετάτε τις μπαταρίες χωρίς από το μηχάνημα. Για την απόρριψή τους, ακολουθήστε τους τοπικούς κανονισμούς.

1.



Τοποθετήστε την μπαταρία στην υποδοχή της.

⚠ ΠΡΟΕΙΔΟΠΟΙΗΣΗ

Τοποθετήστε την μπαταρία με την εξής πολικότητα (+) και (-).

2. Συνδέστε τους συνδέσμους της μπαταρίας στα καλώδια σύνδεσης του μηχανήματος και σφίξτε τις δύο βίδες. (Χρησιμοποιήσετε το διχαλωτό κλειδί 8-10 και το σταυροκατσάβιδο από τα βοηθητικά εργαλεία).
3. Στερεώστε την μπαταρία με τον ελαστικό σφιγκτήρα.

Αυτό το μηχάνημα χρησιμοποιεί την μπαταρία: **12V**.
Η μπαταρία φορτίζει πλήρως πριν από την αποστολή της από το εργαστήριο. Εάν η μπαταρία δεν έχει αρκετό φορτίο, χρησιμοποιήστε φορτιστή μπαταρίας 12V1A για να την φορτίσετε.

Φορτίστε την μπαταρία σύμφωνα με τις παρακάτω οδηγίες	
Τάση ρεύματος:	14,40 ÷ 14,70 V
Αρχικό μέγ. ρεύμα:	2,0 ÷ 4,0 A
Διάρκεια φόρτισης:	12 ÷ 24 ώρες

4.6 ΤΟΠΟΘΈΤΗΣΗ ΜΠΡΟΣΤΙΝΟΎ ΠΡΟΦΥΛΑΚΤΉΡΑ (ΕΙΚ. 26, ΕΙΚ. 27)

a. Τοποθετήστε το ΑΡ στήριγμα προφυλακτήρα και το ΔΞ στήριγμα προφυλακτήρα χρησιμοποιώντας 4 παξιμάδια και 4 βίδες. (Χρησιμοποιήσετε το σωληνωτό κλειδί 13-15 από τα βοηθητικά εργαλεία).
b. Τοποθετήστε τον μπροστινό προφυλακτήρα στο κάτω τμήμα του πλαισίου χρησιμοποιώντας τα 4 παξιμάδια και τις 4 βίδες. (Χρησιμοποιήσετε το διχαλωτό κλειδί 13-15 από τα βοηθητικά εργαλεία).

4.7 ΤΟΠΟΘΈΤΗΣΗ ΕΞΑΡΤΉΜΑΤΟΣ ΠΛΆΚΑΣ ΠΊΣΩ ΕΚΤΟΞΕΥΤΉ (ΕΙΚ. 28)

1. Τοποθετήστε τον γάντζο (2) χρησιμοποιώντας τις βίδες (1).
2. Τοποθετήστε τον λεβιέ έλξης (a) που διαπερνά την οπή (b), βλ. εικόνα (m).
3. Τοποθετήστε το εξάρτημα της πλάκας πίσω εκτοξευτή στο πλαίσιο χρησιμοποιώντας τις βίδες (3) (βίδα 5/16-18).
4. Τοποθετήστε το εξάρτημα της πλάκας πίσω εκτοξευτή στον ΑΡ και ΔΞ στήριγμα χρησιμοποιώντας το παξιμάδι (4) (M8).
5. Τοποθετήστε το περιστρεφόμενο στήριγμα (5, 6) με το μπουλόνι (9) και τις ροδέλες (7, 8).

4.8 ΤΟΠΟΘΈΤΗΣΗ ΠΊΣΩ ΕΚΤΟΞΕΥΤΉ (ΕΙΚ. 50)

1. Αποσυνδέστε το κλειδί ενεργοποίησης (1).
2. Ασφαλίστε τον σωλήνα στερέωσης και τον πίσω εκτροπέα με δύο μπουλόνια M6 x 5 και παξιμάδια M6 (2–3).
3. Συνδέστε τα μέρη του πίσω εκτροπέα συναρμολογώντας τα στο μηχάνημα (4–5).
4. Στερεώστε τον εκτροπέα στο πίσω διαχωριστικό του μηχανήματος με τους δύο περιστρεφόμενους πείρους και τις κοπίλιες (6).

4.9 ΤΟΠΟΘΈΤΗΣΗ ΠΛΆΓΙΟΥ ΕΚΤΟΞΕΥΤΉ (ΓΙΑ ΜΗΧΑΝΉΜΑΤΑ ΜΕ ΠΛΆΓΙΑ ΕΚΤΌΞΕΥΣΗ) (ΕΙΚ. 32)

a. Εισαγάγετε τον ελαστικό πείρο (1) και τη ροδέλα (2) στο δεξί άκρο του πείρου (3).
b. Εισαγάγετε τον άξονα του πείρου στον πλάγιο εκτοξευτή (4), στο στήριγμα (6) και στο ελατήριο στρέψης (5), διαδοχικά, και εισαγάγετε τη ροδέλα (2) και τον ελαστικό αναστολέα (1) στο άλλο άκρο.

⚠ ΠΡΟΣΟΧΗ

Η εσφαλμένη τοποθέτηση του εκτοξευτή για πλάγια εκτόξευση μπορεί να οδηγήσει σε σοβαρό τραυματισμό για τον χειριστή ή παριστάμενα άτομα.

⚠ ΠΡΟΣΟΧΗ

Κατά την αφαίρεση της πλάγιας εκτόξευσης, βεβαιωθείτε ότι η θυρίδα έχει κλείσει καλά με την ειδική ασφαλιστική διάταξη.

ΣΗΜΕΙΩΣΗ

Όταν πρέπει να ανοίξετε τον πλάγιο εκτοξευτή, πατήστε πρώτα το αυτοασφαλιζόμενο πλήκτρο (Εικ. 33) και μην ασκείτε πίεση στο άνοιγμα.

4.10 ΤΟΠΟΘΈΤΗΣΗ ΚΆΔΟΥ ΣΥΛΛΟΓΉΣ (ΕΙΚ. 29, ΕΙΚ. 30)

1. Τοποθετήστε το μπροστινό στήριγμα (4) στο άνω πλαίσιο (3) χρησιμοποιώντας τέσσερις βίδες (1) (M6-35) και το παξιμάδι (2).
2. Τοποθετήστε τον πλάγιο σωλήνα (5) στο άνω πλαίσιο (3) και το μπροστινό στήριγμα (4) χρησιμοποιώντας τέσσερις βίδες (1) (M6-35) και το παξιμάδι (2).
3. Τοποθετήστε τον σάκο χόρτων (6) στο εξάρτημα του πλαισίου.
4. Τοποθετήστε το κάλυμμα (8) στο εξάρτημα του πλαισίου μέσω τεσσάρων βιδών (10) ST 4,8x35 και δύο βιδών (13) ST 4,8x16. Στη συνέχεια, τοποθετήστε την πλάκα (9) μέσω τεσσάρων βιδών (13) ST 4,8x16.
5. Εισαγάγετε τον λεβιέ ανατροπής (7) στον πίνακα κάλυψης της μηχανής κοπής, τοποθετήστε το παξιμάδι (12) και το μπουλόνι (11).

4.11 ΤΟΠΟΘΈΤΗΣΗ ΠΡΟΣΤΑΤΕΥΤΙΚΟΎ ΕΞΌΔΟΥ (ΕΙΚ. 31)

⚠ ΠΡΟΣΟΧΗ

6. **Μη χρησιμοποιείτε ποτέ το μηχάνημα χωρίς τα προστατευτικά εξόδου!**
7. **Στερεώστε το χλοοκοπτικό στα στηρίγματα και κεντράρετέ το με την πίσω πλάκα, ώστε οι δύο ενδείξεις αναφοράς να συμπίπτουν.**
8. **Βεβαιωθείτε ότι ο κάτω σωλήνας του ανοίγματος του κάδου συλλογής είναι στερεωμένος στον αναστολέα.**

4.12 ΤΟΠΟΘΈΤΗΣΗ ΚΙΤ ΡΥΜΟΎΛΚΗΣΗΣ (ΓΙΑ ΜΗΧΑΝΉΜΑΤΑ ΜΕ ΠΛΆΓΙΑ ΕΚΤΟΞΕΥΣΗ) (ΕΙΚ. 34, ΕΙΚ. 35)

Διατίθεται μόνο για τα μοντέλα 99L, 109L.

a. Αφαιρέστε το κουζινέτο του βραχίονα τάνυσης (2), τα φλαντζωτά εξαγωνικά μπουλόνια M8x20 (3) και τα φλαντζωτά εξαγωνικά παξιμάδια ασφάλισης (1) που στερεώνουν το κάλυμμα του κιβωτίου ταχυτήτων (4).
b. Εισαγάγετε το κουζινέτο (2) στις δύο οπές από τις οποίες αφαιρέθηκαν τα μπουλόνια, ευθυγραμμίστε την πλάκα ρυμούλκησης (5) και, στη συνέχεια, τοποθετήστε τα φλαντζωτά εξαγωνικά μπουλόνια M8x40 (3), το φλαντζωτό εξαγωνικό παξιμάδι ασφάλισης M8 (1) και σφίξτε το μπουλόνι.

5 ΧΡΗΣΗ

5.1 ΣΥΣΤΉΜΑΤΑ ΑΣΦΑΛΕΊΑΣ

Τα συστήματα ασφαλείας λειτουργούν με δύο τρόπους:
- Δεν επιτρέπουν την εκκίνηση του κινητήρα εάν δεν έχουν τηρηθεί όλες οι απαιτήσεις ασφαλείας.
- Σβήνουν τον κινητήρα εάν δεν έχει τηρηθεί ακόμη και μόνο μία απαίτηση ασφαλείας.

Για να βάλετε μπροστά τον κινητήρα:
1. Οι λεπίδες δεν πρέπει να έχουν συμπλεχθεί.
2. Το φρένο στάθμευσης πρέπει να είναι ενεργοποιημένο και το σασμάν συμπλεγμένο.
3. Ο χειριστής πρέπει να κάθεται στο κάθισμα.

Ο κινητήρας σβήνει όταν ο χειριστής απομακρυνθεί από το κάθισμα κατά το κούρεμα ή την οδήγηση.

5.2 ΠΡΟΚΑΤΑΡΚΤΙΚΈΣ ΔΙΑΔΙΚΑΣΊΕΣ ΠΡΙΝ ΑΠΌ ΤΗΝ ΈΝΑΡΞΗ ΤΗΣ ΕΡΓΑΣΊΑΣ

⚠ ΠΡΟΣΟΧΗ

- **Η εσφαλμένη συντήρηση μπορεί να προκαλέσει ζημιά στο μηχάνημα και να θέσει σε κίνδυνο την ασφάλεια του χρήστη.**
- **Πριν ξεκινήσετε την κοπή, ελέγξτε την περιοχή εργασίας και απομακρύνετε ξένα αντικείμενα όπως: πέτρες, παιχνίδια, κλαδιά και καλώδια.**
- **Χρησιμοποιείτε το μηχάνημα μόνο όταν η ορατότητα είναι καλή και τα παριστάμενα άτομα παραμένουν μακριά.**

⚠ ΠΡΟΣΟΧΗ

Στα μοντέλα που διαθέτουν υδραυλικό σασμάν, η διαρροή υδραυλικού υγρού υπό πίεση μπορεί να προκαλέσει βλάβη και εισχωρήσει στο δέρμα, με αποτέλεσμα να απαιτείται άμεση ιατρική βοήθεια.

Πριν από την έναρξη της εργασίας, πρέπει να πραγματοποιήσετε μια σειρά ελέγχων και διαδικασιών για να βεβαιωθείτε ότι η εργασία θα εκτελεστεί αποτελεσματικά και με μέγιστη ασφάλεια.

Ρύθμιση του καθίσματος (Εικ. 23)

Το κάθισμα στερεώνεται με τέσσερις βίδες, τις οποίες πρέπει να τις χαλαρώσετε για να αλλάξετε τη θέση του καθίσματος, μετακινώντας το κατά μήκος των εγκοπών του υποστηρίγματος. Όταν εντοπίσετε την κατάλληλη θέση, σφίξτε μέχρι τέρμα τις τέσσερις βίδες.

Ανεφοδιασμοί

⚠ ΠΡΟΕΙΔΟΠΟΙΗΣΗ

Ο τύπος βενζίνης και λαδιού που πρέπει να χρησιμοποιείτε αναφέρεται στο εγχειρίδιο οδηγιών του κινητήρα.

Λάδι (Εικ. 38)

⚠ ΠΡΟΕΙΔΟΠΟΙΗΣΗ

- **Το μηχάνημα παρέχεται χωρίς λάδι. Προσθέστε το λάδι κινητήρα πριν από την εκκίνηση. Η περιεκτικότητα του δοχείου είναι περίπου 1,4 λίτρα.**
- **Η λειτουργία του κινητήρα με ανεπαρκή ποσότητα λαδιού μπορεί να προκαλέσει σοβαρή ζημιά στον κινητήρα. Ελέγχετε τον κινητήρα τοποθετώντας τον σε οριζόντια επιφάνεια αφού τον σβήσετε.**
- **Η χρήση μη απορρυπαντικού λαδιού ή λαδιού δίχρονων κινητήρων μπορεί να μειώσει τη διάρκεια ζωής του κινητήρα.**

Για να αποκτήσετε πρόσβαση στη ράβδο μέτρησης στάθμης λαδιού, πρέπει να ανοίξετε το καπό του κινητήρα. Στη συνέχεια, ξεβιδώστε την τάπα. Με τον κινητήρα σβηστό, ελέγξτε τη στάθμη του λαδιού του κινητήρα, η οποία πρέπει να είναι ανάμεσα στην ένδειξη MIN (Ελάχ.) και MAX (Μέγ.) της ράβδου μέτρησης.

Βενζίνη

⚠ ΠΡΟΣΟΧΗ

- **Η βενζίνη είναι εξαιρετικά εύφλεκτο καύσιμο. Απαιτείται ιδιαίτερη προσοχή κατά τη χρήση. Μην καπνίζετε και μην πλησιάζετε πηγές φωτιάς ή φλόγας στο καρμπιρατέρ ή στο μηχάνημα.**
- **Η βενζίνη και οι σχετικές αναθυμιάσεις μπορεί να προκαλέσουν σοβαρούς τραυματισμούς σε περίπτωση εισπνοής ή επαφής με το δέρμα. Για τον λόγο αυτό, πρέπει να είστε προσεκτικοί κατά τη μεταφορά του καυσίμου και να βεβαιώνεστε ότι διατίθεται επαρκής εξαερισμός.**
- **Λάβετε υπόψη τον κίνδυνο δηλητηρίασης από μονοξείδιο του άνθρακα, μια άοσμη, τοξική και θανατηφόρα ουσία.**

- Ο χειρισμός του καυσίμου πρέπει να γίνεται σε ανοικτό χώρο, χωρίς σπινθήρες ή φλόγες.

- Επιλέξτε έναν ελεύθερο χώρο, ακινητοποιήστε το μηχάνημα και περιμένετε μέχρι να κρυώσει ο κινητήρας πριν προχωρήσετε στον ανεφοδιασμό.
- Μη χρησιμοποιείτε ποτέ παλιά ή ακάθαρτη βενζίνη ή μείγμα λαδιού/βενζίνης. Αποφεύγετε την εισχώρηση ακαθαρσιών ή νερού στο ρεζερβουάρ καυσίμου.
- Μη ρίχνετε βενζίνη σε πλαστικά εξαρτήματα, ώστε να μην καταστραφούν. Σε περίπτωση τυχαίας διαρροής, ξεπλύνετε αμέσως με νερό. Η εγγύηση δεν καλύπτει ζημιές πλαστικών εξαρτημάτων του αμαξώματος ή του κινητήρα που προκαλούνται από τη βενζίνη.
- Χαλαρώστε αργά την τάπα του ρεζερβουάρ για να εκτονωθεί η εσωτερική πίεση και να αποφευχθεί η διαρροή καυσίμου από το πλάι της τάπας.
- Καθαρίστε την επιφάνεια γύρω από την τάπα του ρεζερβουάρ για να αποφευχθεί τυχόν ρύπανση.
- Πριν τοποθετήσετε ξανά την τάπα του ρεζερβουάρ, καθαρίστε και ελέγξτε το λάστιχο.
- Βιδώστε σφιχτά την τάπα του ρεζερβουάρ στο τέλος του ανεφοδιασμού. Εάν η τάπα του ρεζερβουάρ δεν βιδωθεί καλά, οι κραδασμοί που προκαλούνται από τη μονάδα μπορεί να οδηγήσουν σε χαλάρωση ή πτώση της τάπας και διαρροή καυσίμου.
- Σκουπίστε τα ίχνη καυσίμου από τη μονάδα με ένα πανί και περιμένετε μέχρι να εξατμιστεί η υπόλοιπη ποσότητα. Απομακρυνθείτε σε απόσταση 3 m από το χώρο ανεφοδιασμού πριν βάλετε μπροστά τον κινητήρα.
- Μην επιχειρήσετε ποτέ να κάψετε το καύσιμο που έχει χυθεί.
- Μην τοποθετείτε ποτέ το μηχάνημα σε χώρους με εύφλεκτα υλικά, όπως ξερά φύλλα, άχυρα, χαρτιά, κλπ.
- Μην αφαιρείτε ποτέ την τάπα του ρεζερβουάρ όταν ο κινητήρας λειτουργεί.
- Προσέξτε να μη χυθεί καύσιμο στα ρούχα σας. Εάν χυθεί καύσιμο στα ρούχα σας, αλλάξτε τα. Πλύνετε όλα τα σημεία του σώματος που έχουν έρθει σε επαφή με καύσιμο. Χρησιμοποιήστε νερό και σαπούνι.
- Μην εκθέτετε το ρεζερβουάρ καυσίμου στο άμεσο ηλιακό φως.
- Φυλάσσετε και μεταφέρετε το καύσιμο σε καθαρά δοχεία, εγκεκριμένα για τη χρήση αυτή.
- Αποθηκεύετε το καύσιμο σε δροσερό, στεγνό και καλά αεριζόμενο χώρο.
- Αποθηκεύετε το μηχάνημα και το καύσιμο σε χώρο όπου οι αναθυμιάσεις του καυσίμου δεν μπορούν να έρθουν σε επαφή με σπινθήρες ή φλόγες από λέβητες νερού, κινητήρες ή ηλεκτρικούς διακόπτες, λέβητες θέρμανσης, κλπ.
- Φυλάσσετε το καύσιμο μακριά από τα παιδιά.
- Μη χρησιμοποιείτε ποτέ καύσιμο για εργασίες καθαρισμού.

⚠ ΠΡΟΣΟΧΗ

- **Ο ανεφοδιασμός πρέπει να πραγματοποιείται με τον κινητήρα σβηστό, σε ανοικτό και καλά αεριζόμενο χώρο. Μην ξεχνάτε ότι οι αναθυμιάσεις της βενζίνης είναι εύφλεκτοι. ΜΗΝ ΠΛΗΣΙΑΖΕΤΕ ΦΛΟΓΕΣ ΣΤΟ ΣΤΟΜΙΟ ΤΟΥ ΡΕΖΕΡΒΟΥΑΡ ΓΙΑ ΝΑ ΕΛΕΓΞΕΤΕ ΤΟ ΠΕΡΙΕΧΟΜΕΝΟ ΚΑΙ ΜΗΝ ΚΑΠΝΙΖΕΤΕ ΚΑΤΑ ΤΗ ΔΙΑΡΚΕΙΑ ΤΟΥ ΑΝΕΦΟΔΙΑΣΜΟΥ.**
- **Βεβαιωθείτε ότι δεν υπάρχουν διαρροές καυσίμου. Εάν εντοπιστούν διαρροές, αποκαταστήστε το πρόβλημα πριν χρησιμοποιήσετε το μηχάνημα. Επικοινωνήστε με ένα εξουσιοδοτημένο συνεργείο, εάν απαιτείται.**

Αφού ξεβιδώσετε την τάπα, προσθέστε το καύσιμο χρησιμοποιώντας ένα χωνί, χωρίς να γεμίσετε το ρεζερβουάρ μέχρι τέρμα. Η περιεκτικότητα του δοχείου είναι περίπου 6 λίτρα.

Τοποθέτηση κάδου συλλογής ή προστατευτικού για τις πέτρες

⚠ ΠΡΟΣΟΧΗ

Μη χρησιμοποιείτε ποτέ μηχάνημα χωρίς τον κάδο ή το προστατευτικό για τις πέτρες.

Ανατρέξτε στο κεφάλαιο 4.10 *Τοποθέτηση κάδου συλλογής (Εικ. 29, Εικ. 30)*.

Έλεγχος ασφάλειας και αποτελεσματικότητας του μηχανήματος

1. Ελέγξτε εάν τα συστήματα ασφαλείας λειτουργούν, όπως αναφέρεται στη σύνοψη της σελ. 41.
2. Βεβαιωθείτε ότι το χειρόφρενο λειτουργεί κανονικά.
3. Μην ξεκινάτε την κοπή, εάν η λεπίδα δονείται ή εάν δεν είναι καλά τροχισμένη. Μην ξεχνάτε ότι:
    - Όταν η λεπίδα δεν είναι καλά τροχισμένη, τα χόρτα ξεριζώνονται, με αποτέλεσμα ο χλοοτάπητας να κιτρινίσει.
    - Όταν η λεπίδα είναι χαλαρή, προκαλούνται κραδασμοί και μπορεί να υπάρχει κίνδυνος.

⚠ ΠΡΟΣΟΧΗ

Μη χρησιμοποιείτε το μηχάνημα, εάν δεν είστε βέβαιοι για την αποτελεσματικότητα και την ασφάλειά του. Επικοινωνήστε αμέσως με τον προμηθευτή για τους απαιτούμενους ελέγχους ή επισκευές.

5.3 ΠΡΟΦΥΛΆΞΕΙΣ ΚΑΤΆ ΤΗ ΧΡΉΣΗ ΤΟΥ ΜΗΧΑΝΉΜΑΤΟΣ

⚠ ΠΡΟΣΟΧΗ

Μην τροποποιείτε και μην αφαιρείτε τα συστήματα ασφαλείας που διαθέτει το μηχάνημα. ΜΗΝ ΞΕΧΝΑΤΕ ΟΤΙ Ο ΧΕΙΡΙΣΤΗΣ ΕΙΝΑΙ ΠΑΝΤΑ ΥΠΕΥΘΥΝΟΣ ΓΙΑ ΤΡΑΥΜΑΤΙΣΜΟΥΣ ΤΡΙΤΩΝ.

Πριν από τη χρήση του μηχανήματος:

- Διαβάστε τις γενικές οδηγίες σχετικά με την ασφάλεια, με ιδιαίτερη προσοχή στις οδηγίες για την κίνηση του μηχανήματος και την κοπή σε επικλινή εδάφη.
- Διαβάστε προσεκτικά τις οδηγίες χρήσης, εξοικειωθείτε με τα χειριστήρια και με τη διαδικασία γρήγορης ακινητοποίησης της λεπίδας και του μηχανήματος.

⚠ ΠΡΟΣΟΧΗ

- **Σε περίπτωση αμφιβολιών σχετικά με τη χρήση, απευθυνθείτε σε έναν ειδικό. Απευθυνθείτε στον προμηθευτή ή σε ένα εξουσιοδοτημένο κέντρο τεχνικής υποστήριξης. Αποφεύγετε την εκτέλεση εργασιών που υπερβαίνουν τις δυνατότητές σας.**
- **Μη χρησιμοποιείτε το μηχάνημα, εάν δεν υπάρχει δυνατότητα παροχής βοήθειας σε περίπτωση ατυχήματος.**
- **Μην επιχειρήσετε να αφαιρέσετε τα κομμένα υλικά όταν ο κινητήρας λειτουργεί ή όταν η λεπίδα κινείται, ώστε να αποφευχθούν σοβαροί τραυματισμοί.**
- **Ορισμένες φορές, μπορεί να σφηνώσουν κλαδιά ή θαμνόχορτα ανάμεσα στα πεντάλ ρύθμισης ταχύτητας. Σβήνετε πάντα τον κινητήρα πριν από τον καθαρισμό.**
- **Μην αφήνετε ποτέ το μηχάνημα χωρίς επίβλεψη, όταν λειτουργεί ο κινητήρας ή με το κλειδί στον διακόπτη. Ακινητοποιείτε πάντα τη λεπίδα, τραβάτε το χειρόφρενο, σβήνετε τον κινητήρα και αφαιρείτε το κλειδί. Σβήνετε τον κινητήρα και αφαιρείτε το κλειδί, όταν απομακρύνεστε από το μηχάνημα, πριν από τον ανεφοδιασμό με καύσιμο και πριν από εργασίες συντήρησης ή καθαρισμού.**
- **Το επικαθήμενο χλοοκοπτικό προορίζεται αποκλειστικά για την κοπή χόρτων. Δεν συνιστάται η κοπή άλλων υλικών. Κάθε άλλη χρήση, διαφορετική από αυτήν που αναφέρεται στις παρούσες οδηγίες, μπορεί να προκαλέσει βλάβη στο μηχάνημα, σοβαρό τραυματισμό και υλικές ζημιές.**
- **Ελέγχετε τακτικά την κατάσταση και την πίεση των ελαστικών. Εάν τα ελαστικά είναι σε κακή κατάσταση ή έχουν εσφαλμένη πίεση, μπορεί να προκληθεί ανισορροπία του μηχανήματος, καθώς και ανομοιογενής κοπή των χόρτων.**
- **Μην οδηγείτε σε καμία περίπτωση το μηχάνημα στο δημόσιο οδικό δίκτυο ούτε καν για να διασχίσετε ένα δρόμο.**
- **Μη χρησιμοποιείτε ποτέ το μηχάνημα για τη ρυμούλκηση ή την ώθηση άλλων αντικειμένων.**
- **Μόνο για τα μοντέλα με πλάγια εκτόξευση, μην ανοίγετε ποτέ την πλευρική θυρίδα της πλατφόρμας της λεπίδας όταν ο κινητήρας λειτουργεί. Η τοποθέτηση του συστήματος πλάγιας εξαγωγής πρέπει να γίνεται πάντα και μόνο με τον κινητήρα σβηστό.**

- Χρησιμοποιείτε το μηχάνημα μόνο με το φως της ημέρας ή εάν ο τεχνητός φωτισμός είναι επαρκής. Διατηρείτε απόσταση ασφαλείας από λακκούβες ή άλλες ανωμαλίες του εδάφους.
- Πρέπει να είστε προσεκτικοί κατά την αλλαγή κατεύθυνσης, ιδιαίτερα σε επικλινή εδάφη.
- Μην τοποθετείτε τα χέρια ή τα πόδια σας κοντά ή κάτω από τα περιστρεφόμενα εξαρτήματα.
- Μην ανασηκώνετε και μη μεταφέρετε ποτέ το μηχάνημα όταν ο κινητήρας λειτουργεί.
- Μειώνετε την ταχύτητα περιστροφής του κινητήρα πριν τον σβήσετε.
- Διακόψτε τη λειτουργία του μηχανήματος, εάν η λεπίδα έρθει σε επαφή με ξένο σώμα. Ελέγχετε τη μονάδα και επισκευάζετε τυχόν εξαρτήματα που έχουν υποστεί ζημιά.
- Πριν βάλετε μπροστά τον κινητήρα, βεβαιωθείτε ότι το σύστημα κοπής δεν βρίσκεται σε επαφή με κάποιο αντικείμενο.
- Διατηρείτε το τιμόνι, τους λεβιέδες και τα πεντάλ ελέγχου καθαρά, στεγνά και χωρίς ίχνη λαδιού ή καυσίμου.

- Ελέγχετε εάν υπάρχουν εμπόδια στο χώρο εργασίας (ρίζες, πέτρες, κλαδιά, χαντάκια, κλπ.).
- Απαιτείται ιδιαίτερη προσοχή όταν φοράτε προστατευτικά ακοής, καθώς ο εξοπλισμός αυτός μπορεί να περιορίσει την ικανότητά σας να αντιληφθείτε ήχους που επισημαίνουν κινδύνους (τηλεφωνικές κλήσεις, σειρήνες, συναγερμούς κλπ.).
- Μειώνετε την ταχύτητα πριν στρίψετε.
- Ακινητοποιείτε τη λεπίδα όταν δεν εκτελείτε εργασίες κοπής.
- Απαιτείται προσοχή γύρω από σταθερά αντικείμενα, ώστε να μην έρθει σε επαφή η λεπίδα με τα αντικείμενα αυτά. Μην εκτελείτε ποτέ εργασίες όταν υπάρχουν ξένα αντικείμενα.

⚠ ΠΡΟΕΙΔΟΠΟΙΗΣΗ

Μην αφήνετε για μεγάλο χρονικό διάστημα το μηχάνημα στην ίδια θέση με τον κινητήρα σε λειτουργία και τη λεπίδα ακινητοποιημένη. Τα καυσαέρια εξάγονται από την πλατφόρμα της λεπίδας και μπορεί να προκαλέσουν ζημιά στο χλοοτάπητα.

5.3.1 Χρήση σε οπισθοπορεία

⚠ ΠΡΟΕΙΔΟΠΟΙΗΣΗ

Εάν, με τη λεπίδα σε λειτουργία, αντιστραφεί η κατεύθυνση πορείας του μηχανήματος, οι λεπίδες αποσυμπλέκονται. Για κίνηση σε οπισθοπορεία και ταυτόχρονη κοπή, ανατρέξτε στο κεφάλαιο 5.6.2 *Κοπή χόρτων σε οπισθοπορεία*.

Χρησιμοποιείτε τη λειτουργία κοπής σε οπισθοπορεία μόνο εάν είναι απολύτως απαραίτητο.

⚠ ΠΡΟΣΟΧΗ

Κατά την κίνηση σε οπισθοπορεία, με ή χωρίς κοπή, ο χειριστής πρέπει να είναι ιδιαίτερα προσεκτικός και να ελέγχει διαρκώς εάν υπάρχουν εμπόδια ή άτομα.

5.3.2 Χρήση σε επικλινή εδάφη

⚠ ΠΡΟΣΟΧΗ

- **Τραβάτε πάντα το χειρόφρενο πριν ακινητοποιήσετε το μηχάνημα χωρίς επίβλεψη.**
- **Σε επικλινή εδάφη, πρέπει να ξεκινάτε με ιδιαίτερη προσοχή, ώστε να μην ανασηκωθεί το μπροστινό μέρος του μηχανήματος.**
- **Μειώστε ταχύτητα πριν από οποιαδήποτε αλλαγή κατεύθυνσης σε επικλινή εδάφη.**
- **Μη χρησιμοποιείτε ποτέ το πεντάλ ρύθμισης ταχύτητας στην οπισθοπορεία για να μειώσετε την ταχύτητα σε κατηφόρα: μπορεί να προκληθεί απώλεια του ελέγχου του οχήματος, ειδικά σε ολισθηρά εδάφη.**

Η χρήση σε επικλινή εδάφη ενέχει μεγάλο κίνδυνο απώλειας του ελέγχου και ανατροπής του μηχανήματος. Και στις δύο περιπτώσεις, μπορεί να προκληθούν σοβαροί ή ακόμη και θανατηφόροι τραυματισμοί. Οδηγείτε το μηχάνημα με εξαιρετική προσοχή. Εάν δεν μπορείτε να ανεβείτε μια ανηφόρα ή εάν δεν αισθάνεστε ασφάλεια, μην κόβετε χλοοτάπητες σε κλίση.

⚠ ΠΡΟΣΟΧΗ

Οδηγείτε στην κατηφόρα με το σύστημα κοπής στη χαμηλότερη δυνατή θέση, ώστε να χαμηλώσει το κέντρο βάρους του μηχανήματος και να γίνει πιο σταθερό.

Ελέγχετε την ταχύτητα στην κατηφόρα προσαρμόζοντας το πεντάλ ρύθμισης ταχύτητας (για να εκμεταλλευτείτε τη δυνατότητα πέδησης του υδροστατικού σασμάν) και το λεβιέ γκαζιού.

Για την εκτέλεση εργασιών σε επικλινή εδάφη, ακολουθήστε την παρακάτω διαδικασία:
- Κόβετε χόρτα όταν το μηχάνημα κινείται ανηφορικά και κατηφορικά, αλλά ποτέ εγκάρσια.
- Μην οδηγείτε ποτέ το μηχάνημα σε κλίσεις άνω των 10° (17%).
- Αποφεύγετε την εκκίνηση ή την ακινητοποίηση του μηχανήματος σε επικλινές έδαφος. Εάν τα ελαστικά γλιστρούν, ακινητοποιήστε τη λεπίδα και κατεβείτε αργά την κατηφόρα.
- Οδηγείτε πάντα με μέτρια και ομοιόμορφη ταχύτητα.
- Μην αλλάζετε απότομα ταχύτητα ή κατεύθυνση πορείας.

- Αποφεύγετε όσο το δυνατόν περισσότερο τις στροφές. Εάν κάτι τέτοιο είναι απαραίτητο, στρίψτε αργά και σταδιακά προς τα κάτω. Οδηγείτε με μέτρια ταχύτητα. Πραγματοποιείτε μικρές κινήσεις με το τιμόνι.
- Πρέπει να είστε προσεκτικοί και να αποφεύγετε αυλάκια, λακκούβες και προεξοχές. Εάν το έδαφος είναι ανώμαλο, το μηχάνημα μπορεί να ανατραπεί εύκολα. Στα ψηλά χόρτα μπορεί να υπάρχουν εμπόδια που δεν φαίνονται.
- Μην κόβετε χόρτα και μη σταθμεύετε κοντά σε κρηπιδώματα, χαντάκια ή αναχώματα. Το μηχάνημα μπορεί να ανατραπεί ξαφνικά, εάν ο ένας τροχός περάσει πάνω από την άκρη του γκρεμού ή του χαντακιού ή εάν το κρηπίδωμα υποχωρήσει.
- Μην κόβετε βρεγμένα χόρτα. Τα χόρτα γλιστρούν και τα ελαστικά μπορεί να χάσουν πρόσφυση, με αποτέλεσμα να γλιστρήσει το μηχάνημα.
- Μην επιχειρήσετε να σταθεροποιήσετε το μηχάνημα τοποθετώντας το ένα πόδι στο έδαφος.
- Απαιτείται ιδιαίτερη προσοχή κοντά σε γωνίες, θάμνους, δέντρα ή άλλα αντικείμενα που περιορίζουν την ορατότητα.

5.3.3 Παιδιά

- Απαιτείται προσοχή στα παιδιά που βρίσκονται κοντά στο μηχάνημα, διαφορετικά μπορεί να προκληθούν σοβαροί τραυματισμοί. Το μηχάνημα και οι εργασίες κοπής ελκύουν συνήθως τα παιδιά.
- Τα παιδιά πρέπει να απομακρύνονται από την περιοχή κοπής και να επιβλέπονται από ενήλικα.
- Σβήνετε το μηχάνημα όταν εισέρχονται παιδιά στην περιοχή εργασίας.
- Πριν και κατά τη διάρκεια της οπισθοπορείας, κοιτάζετε προς τα πίσω και προς τα κάτω για να βεβαιωθείτε ότι δεν υπάρχουν παιδιά.
- Μη μεταφέρετε ποτέ παιδιά. Μπορεί να πέσουν και να τραυματιστούν σοβαρά ή να εμποδίσουν τη σωστή λειτουργία του μηχανήματος.
- Μην επιτρέπετε ποτέ σε παιδιά να χρησιμοποιούν το μηχάνημα.

5.4 ΑΠΑΓΟΡΕΥΜΈΝΕΣ ΧΡΉΣΕΙΣ

⚠ ΠΡΟΣΟΧΗ

Χρησιμοποιείτε το μηχάνημα μόνο για την κοπή χόρτων σε κήπους ή πάρκα. Οποιαδήποτε άλλη χρήση θεωρείται απαγορευμένη και οδηγεί σε ακύρωση της εγγύησης και απαλλαγή του κατασκευαστή από κάθε ευθύνη. Στην περίπτωση αυτή, ο χειριστής είναι υπεύθυνος για ζημιές ή τραυματισμούς του ίδιου ή τρίτων.

Οι παρακάτω χρήσεις θεωρούνται επίσης απαγορευμένες:
- Κοπή ή θρυμματισμός κλαδιών ή άλλων πιο συμπαγών υλικών από τα χόρτα.
- Αναρρόφηση ή συλλογή από το έδαφος συμπαγών υλικών, υλικών σε μορφή σκόνης, απορριμμάτων κάθε είδους, φύλλων, άμμου ή χαλικιών.
- Εξομάλυνση περιοχών του εδάφους με προεξοχές ή ανωμαλίες. Η λεπίδα δεν πρέπει να έρχεται ποτέ σε επαφή με το έδαφος.
- Τοποθέτηση στο δυναμοδότη του μηχανήματος εξαρτημάτων ή συστημάτων που δεν συνιστώνται από τον κατασκευαστή.
- Χρήση της λεπίδας σε περιοχές χωρίς χόρτα.
- Μεταφορά στο μηχάνημα ή σε ρυμούλκα άλλων ατόμων, παιδιών ή ζώων.
- Χρήση του μηχανήματος:
    1. για μετακίνηση σε βρεγμένες ή ολισθηρές περιοχές ή επικλινή εδάφη,
    2. σε επιφάνειες με λακκούβες, χαντάκια, αναβαθμίδες ή σκαλοπάτια,
    3. σε επιφάνειες με απρόβλεπτες μεταβολές της κλίσης, κρυφά εμπόδια, γωνίες, μεταλλικά δίχτυα εδάφους.

Ελέγξτε επίσης τη συνεκτικότητα του εδάφους και συγκεκριμένα εάν υπάρχουν σαθρές περιοχές (π.χ. φρέσκο χώμα, λακκούβες και βάλτοι) στις οποίες οι τροχοί μπορεί να βυθιστούν ξαφνικά, με αποτέλεσμα το μηχάνημα να χάσει την ισορροπία του.

- Ρυμούλκηση ή ώθηση φορτίων χωρίς τη χρήση του ειδικού γάντζου ρυμούλκησης.

⚠ ΠΡΟΣΟΧΗ

Το μηχάνημα μπορεί να χρησιμοποιηθεί για τη ρυμούλκηση ορισμένων απλών εξοπλισμών περιορισμένου βάρους (βλ. κεφάλαιο 8 *Εξαρτήματα*). Μη χρησιμοποιείτε το μηχάνημα για τη ρυμούλκηση αντικειμένων ή εξοπλισμών διαφορετικών από αυτά που καθορίζονται από τον κατασκευαστή. Το ρυμουλκούμενο αντικείμενο μπορεί να ανατραπεί, με αποτέλεσμα να υπάρχει κίνδυνος τραυματισμού του χειριστή και υλικών ζημιών. Το ρυμουλκούμενο αντικείμενο μεταβάλλει την ισορροπία του μηχανήματος, το οποίο μπορεί να ανατραπεί εύκολα, κυρίως σε ανηφόρες ή κατηφόρες. Σε περίπτωση φρεναρίσματος, η ρυμούλκα, εάν δεν διαθέτει φρένα, μπορεί να προσκρούσει στο μηχάνημα, με αποτέλεσμα η πορεία του να είναι επικίνδυνη. Απαιτείται ιδιαίτερη προσοχή κατά τη ρυμούλκηση εξοπλισμών αυτού του τύπου σε σκληρές επιφάνειες.

5.5 ΕΚΚΊΝΗΣΗ ΚΑΙ ΔΙΑΚΟΠΉ

⚠ ΠΡΟΣΟΧΗ

Οι διαδικασίες εκκίνησης πρέπει να πραγματοποιούνται σε ανοικτό ή καλά αεριζόμενο χώρο. ΜΗΝ ΞΕΧΝΑΤΕ ΟΤΙ ΤΑ ΚΑΥΣΑΕΡΙΑ ΤΟΥ ΚΙΝΗΤΗΡΑ ΕΙΝΑΙ ΤΟΞΙΚΑ.

Πριν βάλετε μπροστά τον κινητήρα:
- Μην αγγίζετε τα πεντάλ ρύθμισης ταχύτητας.
- Αποσυμπλέξτε τη λεπίδα.
- Τραβήξτε το χειρόφρενο, ειδικά σε επικλινή εδάφη.

Στη συνέχεια, ακολουθήστε την παρακάτω διαδικασία:
- Μετακινώντας τον λεβιέ κιβωτίου ταχυτήτων στη νεκρά ή αφήστε το πεντάλ.
- Μετακινήστε το λεβιέ του γκαζιού στη θέση «ΜΙΖΑΣ» για εκκίνηση με κρύο κινητήρα ή στη θέση «ΑΡΓΗΣ ΚΙΝΗΣΗΣ» ή «ΓΡΗΓΟΡΗΣ ΚΙΝΗΣΗΣ» εάν ο κινητήρας είναι ήδη ζεστός.
- Τοποθετήστε το κλειδί στο διακόπτη μίζας, περιστρέψτε το στη θέση (1) «ΛΕΙΤΟΥΡΓΙΑΣ» για να ενεργοποιήσετε το ηλεκτρικό κύκλωμα και, στη συνέχεια, μετακινήστε το στη θέση (ΕΝΕΡΓΟΠΟΙΗΣΗΣ) «ΕΚΚΙΝΗΣΗΣ» για να βάλετε μπροστά τον κινητήρα. Μόλις ξεκινήσει ο κινητήρας, αφήστε το κλειδί.

Μετά την εκκίνηση του κινητήρα, μετακινήστε το λεβιέ του γκαζιού στη θέση «ΑΡΓΗΣ ΚΙΝΗΣΗΣ».

⚠ ΠΡΟΕΙΔΟΠΟΙΗΣΗ

- **Η μίζα πρέπει να απενεργοποιηθεί μόλις αρχίσει να περιστρέφεται κανονικά ο κινητήρας. Εάν χρησιμοποιηθεί με ήδη ζεστό κινητήρα, μπορεί να προκληθεί ρύπανση στο μπουζί και δυσλειτουργία του κινητήρα.**
- **Σε περίπτωση δυσκολίας κατά την εκκίνηση, μην περιστρέφετε για μεγάλο διάστημα τη μίζα, ώστε να αποφευχθεί η εκφόρτιση της μπαταρίας και το μπούκωμα του κινητήρα. Επαναφέρετε το κλειδί στη θέση ΔΙΑΚΟΠΗΣ (ΑΠΕΝΕΡΓΟΠΟΙΗΣΗΣ), περιμένετε μερικά δευτερόλεπτα και επαναλάβετε τη διαδικασία. Εάν το πρόβλημα παραμένει, ανατρέξτε στον πίνακα 13 *Αντιμετώπιση προβλημάτων* του παρόντος εγχειριδίου, καθώς και στο εγχειρίδιο οδηγιών του κινητήρα.**
- **Λαμβάνετε πάντα υπόψη ότι τα συστήματα ασφαλείας δεν επιτρέπουν την εκκίνηση του κινητήρα, όταν δεν ικανοποιούνται οι συνθήκες ασφαλείας. Στην περίπτωση αυτή, όταν αποκατασταθούν οι συνθήκες ασφαλούς εκκίνησης, πρέπει να επαναφέρετε το κλειδί στη θέση ΔΙΑΚΟΠΗΣ (ΑΠΕΝΕΡΓΟΠΟΙΗΣΗΣ) πριν επαναλάβετε ξανά τη διαδικασία.**

5.5.1 Ταχύτητα μεταφοράς

⚠ ΠΡΟΣΟΧΗ

Το μηχάνημα δεν έχει εγκριθεί για χρήση στο δημόσιο οδικό δίκτυο. Η χρήση του (σύμφωνα με τον Κώδικα Οδικής Κυκλοφορίας) πρέπει να περιορίζεται αποκλειστικά και μόνο σε περιοχές ιδιωτικής χρήσης χωρίς κυκλοφορία.

⚠ ΠΡΟΕΙΔΟΠΟΙΗΣΗ

Κατά τη μεταφορά σε επίπεδο έδαφος, η λεπίδα πρέπει να είναι αποσυμπλεγμένη και η πλατφόρμα κοπής πρέπει να βρίσκεται στη θέση μέγιστου ύψους (θέση 7). Κατά τη μεταφορά σε ανηφόρα ή κατηφόρα, η πλατφόρμα πρέπει να βρίσκεται στη χαμηλότερη δυνατή θέση, ώστε να διασφαλίζεται η μέγιστη σταθερότητα του μηχανήματος.

Υδροστατική μετάδοση

Τοποθετήστε το γκάζι μεταξύ της θέσης «ΑΡΓΗΣ ΚΙΝΗΣΗΣ» και «ΓΡΗΓΟΡΗΣ ΚΙΝΗΣΗΣ». Αποσυμπλέξτε το φρένο στάθμευσης και αφήστε το πεντάλ φρένου. Πατήστε το πεντάλ πορείας στην κατεύθυνση «F» και επιτύχετε την επιθυμητή ταχύτητα αυξάνοντας σταδιακά την πίεση στο πεντάλ και χρησιμοποιώντας το γκάζι.

Μηχανική μετάδοση

Τοποθετήστε το γκάζι μεταξύ της θέσης «ΑΡΓΗΣ ΚΙΝΗΣΗΣ» και της θέσης «ΓΡΗΓΟΡΗΣ ΚΙΝΗΣΗΣ» και μετακινήστε τον λεβιέ κιβωτίου ταχυτήτων στην πρώτη ταχύτητα. Κρατήστε πατημένο το πεντάλ φρένου/συμπλέκτη και αφήστε το φρένο στάθμευσης, απομακρύνοντας το πόδι σας αργά από το πεντάλ φρένου/συμπλέκτη για να ενεργοποιήσετε την εμπροσθοπορεία του μηχανήματος.

5.5.2 Πέδηση

Για να φρενάρετε, αρκεί να απομακρύνετε το πόδι από το πεντάλ ρύθμισης ταχύτητας που χρησιμοποιείται. Το μηχάνημα θα σταματήσει σε μερικά δευτερόλεπτα.

⚠ ΠΡΟΣΟΧΗ

Μη χρησιμοποιείτε ως φρένο το αντίθετο πεντάλ ρύθμισης ταχύτητας σε σχέση με την κατεύθυνση πορείας. Για παράδειγμα: μη χρησιμοποιείτε το πεντάλ ρύθμισης ταχύτητας οπισθοπορείας όταν το μηχάνημα κινείται σε εμπροσθοπορεία.

5.5.3 Οπισθοπορεία

Μετακινήστε το λεβιέ του γκαζιού στην κατεύθυνση «ΓΡΗΓΟΡΗΣ ΚΙΝΗΣΗΣ» και επιταχύνετε έως την επιθυμητή ταχύτητα μετακινώντας κατάλληλα το λεβιέ και πατώντας το πεντάλ ρύθμισης ταχύτητας οπισθοπορείας. Πρέπει να πατήσετε το πεντάλ σταδιακά, ώστε σε περίπτωση υπερβολικά απότομης κίνησης των τροχών να μη χάσετε τον έλεγχο του μηχανήματος.

5.6 ΚΟΠΉ ΧΌΡΤΩΝ

Μπορείτε να κόψετε χόρτα τόσο σε εμπροσθοπορεία όσο και σε οπισθοπορεία.

5.6.1 Κοπή χόρτων σε εμπροσθοπορεία

Σύμπλεξη λεπίδας και κίνηση

Όταν φτάσετε στο χλοοτάπητα που θέλετε να κουρέψετε:
- μετακινήστε τον λεβιέ του γκαζιού στη θέση «ΓΡΗΓΟΡΗΣ ΚΙΝΗΣΗΣ»,
- συμπλέξτε τη λεπίδα μετακινώντας το κουμπί στη θέση «ΕΚΚΙΝΗΣΗΣ»,
- για να μετακινήσετε το μηχάνημα, χρησιμοποιήστε τα χειριστήρια ρύθμισης ταχύτητας, πατώντας το πεντάλ ρύθμισης ταχύτητας σταδιακά και με ιδιαίτερη προσοχή, όπως περιγράφεται προηγουμένως. Με τον τρόπο αυτό, η ταχύτητα θα προσαρμοστεί σταδιακά στις συνθήκες του χλοοτάπητα. Συμπλέκετε πάντα τη λεπίδα με την πλατφόρμα στη θέση μέγιστου ύψους, χαμηλώνοντάς την σταδιακά μέχρι το επιθυμητό ύψος. Για να επιτευχθεί σωστή πλήρωση και ομοιόμορφη κοπή, επιλέξτε την ταχύτητα κίνησης ανάλογα με την ποσότητα χόρτων προς κοπή (ύψος και πυκνότητα) και τις συνθήκες υγρασίας του χλοοτάπητα.

Συνεπώς, συνιστάται να μειώσετε ταχύτητα όταν παρατηρήσετε πτώση των στροφών του κινητήρα, λαμβάνοντας υπόψη ότι δεν μπορεί να επιτευχθεί ποτέ σωστή κοπή των χόρτων με υπερβολικά υψηλή ταχύτητα κίνησης.
Αποσυμπλέκετε τη λεπίδα και μετακινείτε την πλατφόρμα στη θέση μέγιστου ύψους κάθε φορά που πρέπει να περάσετε πάνω από ένα εμπόδιο.

5.6.2 Κοπή χόρτων σε οπισθοπορεία

Σύμπλεξη λεπίδας και κίνηση σε οπισθοπορεία

Για να είναι δυνατή η κοπή σε οπισθοπορεία, πρέπει να ακολουθήσετε την παρακάτω διαδικασία:
1. Ακινητοποιήστε το μηχάνημα.
2. Ενεργοποιήστε την κίνηση της λεπίδας (θέση ΕΚΚΙΝΗΣΗΣ).
3. Πατήστε το κουμπί RMO.
4. Πατήστε το πεντάλ για να ενεργοποιήσετε την οπισθοπορεία και η λειτουργία κουρέματος στην οπισθοπορεία θα ξεκινήσει. Μετά την έναρξη της κίνησης στην οπισθοπορεία, μπορείτε να αφήσετε το κουμπί ενεργοποίησης κοπής στην οπισθοπορεία. Το χειριστήριο απενεργοποιείται όταν:

    - Απενεργοποιηθεί ο στρογγυλός διακόπτης ενεργοποίησης λεπίδων
    - Σβήσει ο κινητήρας
    - Διακοπεί η οπισθοπορεία.

Χρησιμοποιείτε τη λειτουργία κοπής σε οπισθοπορεία μόνο εάν είναι απολύτως απαραίτητο.
Ακολουθείτε όλες τις οδηγίες της προηγούμενης παραγράφου *Κοπή χόρτων σε εμπροσθοπορεία*.

5.6.3 Ρύθμιση ύψους κοπής



Ανυψώστε ή χαμηλώστε την πλατφόρμα λεπίδων, ρυθμίζοντας με αυτόν τον τρόπο το ύψος κοπής των χόρτων. Ο λεβιές αυτός έχει επτά θέσεις (υποδεικνύονται με τους αριθμούς «1» έως «7» στην ετικέτα) που αντιστοιχούν σε διάφορα ύψη από 30 έως 90 mm.

5.6.4 Εκκένωση κάδου συλλογής

ΣΗΜΕΙΩΣΗ

Αυτή η διαδικασία μπορεί να εκτελεστεί μόνο με τις λεπίδες αποσυμπλεγμένες, διαφορετικά ο κινητήρας σβήνει.

Μην αφήνετε τον κάδο συλλογής να γεμίσει υπερβολικά ώστε να αποφευχθεί η έμφραξη του καναλιού συλλογής.

Όταν ο κάδος συλλογής είναι γεμάτος, ενεργοποιείται μια ηχητική επισήμανση. Σε αυτό το σημείο:
- αποσυμπλέξτε τις λεπίδες και η ηχητική επισήμανση θα σταματήσει,
- μειώστε τις στροφές του κινητήρα,
- σταματήστε την κίνηση προς τα εμπρός,
- ενεργοποιήστε το φρένο στάθμευσης σε επικλινή εδάφη,
- αφαιρέστε τον λεβιέ ανατροπής και αναποδογυρίστε τον κάδο συλλογής για να τον αδειάσετε,
- κλείστε τον κάδο συλλογής ώστε να συνδεθεί στον αναστολέα.

Ορισμένες φορές, η ηχητική επισήμανση μπορεί να ακουστεί κατά τη σύμπλεξη της λεπίδας ακόμη και όταν ο κάδος συλλογής έχει αδειάσει.
Αυτό οφείλεται στα υπολείμματα χόρτων που παραμένουν στον αισθητήρα του μικροδιακόπτη. Για να διακόψετε το σήμα, αποσυμπλέξτε τις λεπίδες και συμπλέξτε τις ξανά αμέσως. Εάν ο ήχος επισήμανσης είναι συνεχής, σβήστε τον κινητήρα και αφαιρέστε τον κάδο συλλογής και τα χόρτα που έχουν συσσωρευτεί στον αισθητήρα.

5.6.5 Απόφραξη καναλιού συλλέκτη

Η κοπή πολύ ψηλών ή βρεγμένων χόρτων, ειδικά με υψηλή ταχύτητα, μπορεί να προκαλέσει έμφραξη του καναλιού του συλλέκτη. Σε αυτήν την περίπτωση, προχωρήστε ως εξής:

- Σταματήστε την κίνηση, αποσυμπλέξτε τις λεπίδες και σβήστε τον κινητήρα.
- Αφαιρέστε τον κάδο συλλογής.
- Απομακρύνετε τα χόρτα. Μπορείτε να φτάσετε στα χόρτα από την έξοδο του καναλιού συλλέκτη.

5.6.6 Επικλινή εδάφη

Ανατρέξτε στο κεφάλαιο 5.3.2 *Χρήση σε επικλινή εδάφη*.

5.6.7 Πλάγια εκτόξευση (μόνο για τα μοντέλα με πλάγια εκτόξευση)

Εάν δεν απαιτείται συλλογή των χόρτων, αλλά εξαγωγή τους στο έδαφος, μαζί με το μηχάνημα παρέχεται το κιτ για πλάγια εκτόξευση.

5.6.8 Συστάσεις για διατήρηση του χλοοτάπητα σε καλή κατάσταση

1. Για να διατηρήσετε το χλοοτάπητα σε καλή κατάσταση, πράσινο και μαλακό, πρέπει να κόβετε τα χόρτα τακτικά χωρίς να τα τραυματίζετε. Ο χλοοτάπητας μπορεί να περιλαμβάνει χόρτα διαφόρων ειδών. Όταν τα χόρτα κόβονται συχνά, μεγαλώνουν αρκετά και αναπτύσσουν πολλές ρίζες, με αποτέλεσμα να σχηματίζεται ένα συμπαγής χλοοτάπητας. Αντίθετα, εάν η κοπή των χόρτων γίνεται με μικρότερη συχνότητα, φυτρώνουν κυρίως ψηλά και άγρια χόρτα (τριφύλλι, μαργαρίτες, κλπ.).
2. Συνιστάται πάντα να κόβετε τα χόρτα όταν ο χλοοτάπητας είναι στεγνός.
3. Η λεπίδα πρέπει να είναι ακέραιη και καλά τροχισμένη, ώστε η κοπή να είναι καθαρή και να μην αφήνει υπολείμματα που προκαλούν κιτρίνισμα των φυτών.
4. Ο κινητήρας πρέπει να χρησιμοποιείται στις μέγιστες στροφές, τόσο για να διασφαλιστεί καθαρή κοπή των χόρτων όσο και για να επιτευχθεί σωστή προώθηση των κομμένων χόρτων μέσω του καναλιού εξαγωγής.
5. Η συχνότητα κουρέματος εξαρτάται από το πόσο έχουν μεγαλώσουν τα χόρτα. Ωστόσο, δεν πρέπει να τα αφήνετε να μεγαλώσουν υπερβολικά μεταξύ των κουρεμάτων.
6. Σε περιόδους με υψηλές θερμοκρασίες και ξηρασία, διατηρείτε τα χόρτα ελαφρώς πιο ψηλά, ώστε να μειωθεί η ξηρασία του εδάφους.
7. Το βέλτιστο ύψος των χόρτων ενός χλοοτάπητα που διατηρείται σε καλή κατάσταση είναι περίπου 4-5 cm και, με μία μόνο κοπή, το συνολικό του ύψος δεν πρέπει να μειώνεται περισσότερο από το ένα τρίτο. Εάν τα χόρτα είναι πολύ ψηλά, η κοπή πρέπει να γίνεται με δύο περάσματα σε διάστημα μίας ημέρας. Η πρώτη κοπή πρέπει να γίνεται με τη λεπίδα σε μέγιστο ύψος και η δεύτερη στο επιθυμητό ύψος.
8. Η εμφάνιση του χλοοτάπητα θα είναι καλύτερη, εάν οι κοπές γίνονται εναλλάξ στις δύο κατευθύνσεις.
9. Εάν ο μεταφορέας φράζει συνήθως με χόρτα, συνιστάται να μειώσετε την ταχύτητα κίνησης, καθώς μπορεί να είναι υπερβολική για την κατάσταση του χλοοτάπητα. Εάν το πρόβλημα παραμένει, είναι πιθανό να οφείλεται στο ότι οι λεπίδες δεν είναι καλά τροχισμένες ή στο ότι το προφίλ των πτερυγίων έχει παραμορφωθεί.
10. Απαιτείται ιδιαίτερη προσοχή κατά την κοπή κοντά σε θάμνους και χαμηλά κράσπεδα που μπορεί να μεταβάλλουν την παράλληλη θέση της πλατφόρμας κοπής με το έδαφος και να προκαλέσουν ζημιά στο άκρο της και στις λεπίδες.

5.6.9 Σύνοψη βασικών συνθηκών ασφαλούς ενεργοποίησης εκκίνησης ή ενεργοποίησης των συστημάτων ασφαλείας

Τα συστήματα ασφαλείας ενεργοποιούνται για τρεις λόγους:

- Αποτρέπουν την εκκίνηση του κινητήρα εάν δεν ικανοποιούνται όλες οι συνθήκες ασφαλείας.
- Σβήνουν τον κινητήρα όταν δεν ικανοποιείται έστω και μία από τις συνθήκες ασφαλείας.
- Διακόπτουν την περιστροφή των λεπίδων.

a. Οι συνθήκες που επιτρέπουν την εκκίνηση του κινητήρα είναι οι εξής:

   - τα πεντάλ ρύθμισης ταχύτητας (εμπροσθοπορεία ή οπισθοπορεία) δεν πρέπει να είναι πατημένα,
   - το χειριστήριο σύμπλεξης της λεπίδας πρέπει να είναι απενεργοποιημένο,
   - ο χειριστής πρέπει να κάθεται στο κάθισμα ή το χειρόφρενο πρέπει να είναι τραβηγμένο.

b. Ο κινητήρας σβήνει όταν:

   - ο χειριστής απομακρυνθεί από το κάθισμα με τη λεπίδα συμπλεγμένη,
   - ο χειριστής απομακρυνθεί από το κάθισμα χωρίς να πατάει τα πεντάλ ρύθμισης ταχύτητας (εμπροσθοπορεία και οπισθοπορεία), αλλά και χωρίς να έχει τραβήξει το χειρόφρενο,
   - όταν δεν είναι ενεργοποιημένη η εμπροσθοπορεία ή η οπισθοπορεία, ενεργοποιήστε τα φρένα.

5.7 ΤΕΛΟΣ ΕΡΓΑΣΙΩΝ

Όταν ολοκληρωθεί το κούρεμα του χλοοτάπητα, αποσυμπλέξτε τη λεπίδια και επιστρέψτε με την πλατφόρμα κοπής στη θέση μέγιστου ύψους, εκτός εάν το έδαφος είναι επικλινές, οπότε η πλατφόρμα πρέπει να βρίσκεται στη χαμηλότερη δυνατή θέση.
Ακινητοποιήστε το μηχάνημα, τραβήξτε το χειρόφρενο και σβήστε τον κινητήρα μετακινώντας το κλειδί στη θέση ΔΙΑΚΟΠΗΣ (ΑΠΕΝΕΡΓΟΠΟΙΗΣΗΣ).

⚠ ΠΡΟΣΟΧΗ

- **Για να αποφευχθεί η επιστροφή της φλόγας, μετακινήστε το λεβιέ του γκαζιού στη θέση ΑΡΓΗΣ ΚΙΝΗΣΗΣ για μερικά δευτερόλεπτα πριν σβήσετε τον κινητήρα.**
- **Αφαιρείτε πάντα το κλειδί πριν αφήσετε το μηχάνημα χωρίς επίβλεψη.**
- **Όταν το μηχάνημα δεν χρησιμοποιείται, αφαιρέστε το κλειδί.**

⚠ ΠΡΟΕΙΔΟΠΟΙΗΣΗ

- **Για να αποφευχθεί η εκφόρτιση της μπαταρίας, μην αφήνετε το κλειδί στη θέση ΛΕΙΤΟΥΡΓΙΑΣ (1) όταν ο κινητήρας δεν λειτουργεί.**

5.7.1 Καθαρισμός του μηχανήματος

Μετά από κάθε χρήση, καθαρίζετε το εξωτερικό του μηχανήματος, αδειάζετε τον κάδο και απομακρύνετε τα υπολείμματα χόρτων και χώματος χτυπώντας τον κάδο.

⚠ ΠΡΟΣΟΧΗ

- **Αδειάζετε πάντα τον κάδο και μην αφήνετε δοχεία με κομμένα χόρτα σε κλειστούς χώρους.**
- **Στο άνω τμήμα της πλατφόρμας κοπής δεν πρέπει να συσσωρεύονται απορρίμματα και υπολείμματα ξερών χόρτων, ώστε να διατηρούνται βέλτιστα επίπεδα απόδοσης και ασφάλειας του μηχανήματος.**

⚠ ΠΡΟΕΙΔΟΠΟΙΗΣΗ

Μη χρησιμοποιείτε ποτέ νερό υπό πίεση ή διαβρωτικά υγρά για το πλύσιμο του μηχανήματος και κυρίως του αμαξώματος.

Καθαρίζετε τα πλαστικά μέρη του αμαξώματος με ένα σφουγγάρι εμποτισμένο με νερό και απορρυπαντικό, φροντίζοντας να μην εισχωρήσουν υγρά στον κινητήρα και στα εξαρτήματα του ηλεκτρικού συστήματος.
Μετά από κάθε χρήση, καθαρίζετε επιμελώς την πλατφόρμα κοπής, ώστε να απομακρυνθούν όλα τα υπολείμματα χόρτων ή τα απορρίμματα.

⚠ ΠΡΟΣΟΧΗ

Κατά τον καθαρισμό της πλατφόρμας κοπής, φοράτε προστατευτικά γυαλιά και απομακρύνετε άτομα ή ζώα από τη γύρω περιοχή.

a. Το πλύσιμο του εσωτερικού της πλατφόρμας κοπής και του καναλιού εξαγωγής πρέπει να πραγματοποιείται σε σταθερή επιφάνεια:

   1. Τοποθετήστε τον κάδο ή το προστατευτικό για τις πέτρες (προαιρετικό).
   2. Συνδέστε έναν σωλήνα για το νερό στον ειδικό σύνδεσμο (Wash Deck System) (A, Εικ. 49) και γεμίστε τον με άφθονο νερό.
   3. Καθίστε στη θέση οδήγησης.
   4. Χαμηλώστε πλήρως την πλατφόρμα κοπής (θέση 1).
   5. Βάλτε μπροστά τον κινητήρα χωρίς να πατήσετε τα πεντάλ ρύθμισης ταχύτητας.
   6. Συμπλέξτε τη λεπίδα και αφήστε την να περιστραφεί για μερικά λεπτά.

b. Για τον καθαρισμό του άνω τμήματος της πλατφόρμας κοπής:

   - Χαμηλώστε πλήρως την πλατφόρμα κοπής (θέση 1).
   - Φυσήξτε με πεπιεσμένο αέρα για να απομακρυνθούν όλα τα χόρτα που έχουν συσσωρευτεί.

5.7.2 Αποθήκευση και παρατεταμένη αδράνεια

Εάν το μηχάνημα δεν πρόκειται να χρησιμοποιηθεί για μεγάλο διάστημα (άνω του 1 μήνα), αποσυνδέστε τα καλώδια της μπαταρίας και ακολουθήστε τις οδηγίες που περιλαμβάνονται στο εγχειρίδιο οδηγιών του κινητήρα.

⚠ ΠΡΟΕΙΔΟΠΟΙΗΣΗ

Πριν από την αποθήκευση του μηχανήματος, βγάλτε το κλειδί και προστατεύστε το διακόπτη της μίζας με το κατάλληλο προστατευτικό.

⚠ ΠΡΟΣΟΧΗ

Απομακρύνετε προσεκτικά τα ξερά χόρτα που ενδέχεται να έχουν συσσωρευτεί κοντά στον κινητήρα και το σιγαστήρα εξάτμισης. Με τον τρόπο αυτό, θα αποφευχθεί ο κίνδυνος πυρκαγιάς όταν ξεκινήσετε και πάλι τις εργασίες.

- Αδειάστε το ρεζερβουάρ καυσίμου αποσυνδέοντας το σωλήνα που υπάρχει στην είσοδο του φίλτρου βενζίνης (B, Εικ. 41), κοντά στον μπροστινό αριστερό τροχό, και ακολουθήστε τις οδηγίες που περιγράφονται στο κεφάλαιο *Βενζίνη*.
- Αφαιρέστε το λάδι από τον κινητήρα, όπως περιγράφεται στην ενότητα *Έλεγχος, αναπλήρωση, αποστράγγιση λαδιού κινητήρα*.
- Μεταφέρετε το μηχάνημα σε στεγνό χώρο, προστατευμένο από τις καιρικές συνθήκες, μακριά από τα παιδιά, και σκεπάστε το με υφασμάτινο κάλυμμα, εάν απαιτείται.
- Μπορείτε να τοποθετήσετε το μηχάνημα αφού αφαιρέσετε τον κάδο. Για να αποθηκεύσετε το μηχάνημα με τον τρόπο αυτό:

  a. η επιφάνεια στήριξης πρέπει να είναι επίπεδη και ανθεκτική,
  b. το μηχάνημα πρέπει να ανυψωθεί με τη βοήθεια δύο ατόμων (απαιτούνται δύο άτομα και για την τοποθέτηση του μηχανήματος σε οριζόντια θέση),

⚠ ΠΡΟΣΟΧΗ

αφαιρείτε πάντα τον γάντζο ρυμούλκησης πριν τον τοποθετήσετε κατακόρυφα (μόνο στα μοντέλα που διαθέτουν τον εξοπλισμό).

⚠ ΠΡΟΕΙΔΟΠΟΙΗΣΗ

Η μπαταρία πρέπει να αποθηκεύεται σε δροσερό και στεγνό χώρο. Φορτίζετε πάντα την μπαταρία πριν από μια μεγάλη περίοδο αδράνειας (άνω του 1 μήνα), καθώς και πριν ξεκινήσετε και πάλι τις εργασίες.

Όταν ξεκινήσετε και πάλι την εργασία, βεβαιωθείτε ότι δεν υπάρχει διαρροή βενζίνης από τους σωλήνες, τη στρόφιγγα και το καρμπιρατέρ.

5.8 ΜΕΤΑΦΟΡΆ

⚠ ΠΡΟΣΟΧΗ

Το μηχάνημα δεν πρέπει να κυκλοφορεί ή να ρυμουλκείται στο δημόσιο οδικό δίκτυο.

- Για τη μεταφορά του μηχανήματος, πρέπει να χρησιμοποιείτε ένα ειδικά διαμορφωμένο όχημα κατάλληλης ισχύος και διαστάσεων ή ένα εγκεκριμένο καρότσι.
- Για τη φόρτωση του μηχανήματος στο όχημα, επιλέγετε πάντα μια επίπεδη περιοχή, μακριά από την κυκλοφορία και χωρίς πιθανά επικίνδυνα αντικείμενα.
- Το μηχάνημα έχει μεγάλο βάρος και μπορεί να προκαλέσει σοβαρούς τραυματισμούς σύνθλιψης. Η φόρτωση και η εκφόρτωση από οχήματα ή καρότσια πρέπει να γίνεται με εξαιρετική προσοχή.
- Χρησιμοποιείτε πάντα πιστοποιημένες ράμπες φόρτωσης, με μήκος 4 φορές μεγαλύτερο από το ύψος της πλατφόρμας του οχήματος, κατάλληλου πλάτους και με αντιολισθητική επιφάνεια, που μπορούν να υποστηρίξουν το βάρος του μηχανήματος.
- Το μηχάνημα μπορεί επίσης να στερεωθεί σε παλέτα και να φορτωθεί με τη χρήση ανυψωτικού. **Στην περίπτωση αυτή, ο χειρισμός του ανυψωτικού πρέπει να γίνεται από εξουσιοδοτημένο χειριστή.**

⚠ ΠΡΟΣΟΧΗ

Το μηχάνημα ΔΕΝ ΠΡΕΠΕΙ να ανυψώνεται με ιμάντες, αλυσίδες ή γάντζους.

- Φορτώνετε το μηχάνημα με τον κινητήρα σβηστό, χωρίς οδηγό, σπρώχνοντάς το με τη βοήθεια του κατάλληλου αριθμού ατόμων.

- Το μηχάνημα πρέπει να μεταφέρεται σε οριζόντια θέση, με το ρεζερβουάρ κενό, τη στρόφιγγα της βενζίνης κλειστή, την πλατφόρμα κοπής χαμηλωμένη και το χειρόφρενο τραβηγμένο. Επίσης, βεβαιωθείτε ότι τηρούνται οι ισχύοντες κανονισμοί μεταφοράς για μηχανήματα αυτού του τύπου.
- Για να στερεώσετε το μηχάνημα στο όχημα ή στο καρότσι, χρησιμοποιήστε ιμάντες εγκεκριμένης τάνυσης, βεβαιωθείτε ότι η στερέωση είναι σωστή και ανθεκτική και τοποθετήστε τέσσερις τάκους στους πίσω τροχούς.

GR

⚠ ΠΡΟΣΟΧΗ

Η σταθερότητα του μηχανήματος κατά τη μεταφορά δεν μπορεί να διασφαλιστεί μόνο από το χειρόφρενο.

- Κατά τη μεταφορά, δεν πρέπει να κάθονται άτομα στο μηχάνημα.
- Πριν από τη μεταφορά του μηχανήματος στο δημόσιο οδικό δίκτυο, ανατρέξτε στους ισχύοντες κανονισμούς για την τοπική κυκλοφορία και τηρείτε τους σε κάθε περίπτωση.

⚠ ΠΡΟΕΙΔΟΠΟΙΗΣΗ

Πριν από τη μεταφορά του μηχανήματος, βγάλτε το κλειδί και προστατεύστε το διακόπτη της μίζας με το κατάλληλο προστατευτικό.

6 ΣΥΝΤΗΡΗΣΗ

⚠ ΠΡΟΣΟΧΗ

Όλες οι εργασίες συντήρησης που δεν αναφέρονται στο παρόν εγχειρίδιο πρέπει να εκτελούνται από το Εξουσιοδοτημένο κέντρο τεχνικής υποστήριξης.

⚠ ΠΡΟΣΟΧΗ

- **Κατά τη διάρκεια της συντήρησης πρέπει να χρησιμοποιείτε πάντα τα προστατευτικά γάντια.**
- **Μην εκτελείτε εργασίες συντήρησης με τον κινητήρα ζεστό. Σβήστε τον κινητήρα και αφήστε τον να κρυώσει. Εκτελέστε τη συντήρηση με τον κινητήρα σβηστό.**
  Αποσυνδέστε το καλώδιο του πολλαπλασιαστή από το μπουζί.
- **Η μη εκτέλεση συντήρησης ή η εσφαλμένη συντήρηση, η αφαίρεση ή η τροποποίηση των διατάξεων ασφαλείας ή/και η χρήση μη γνήσιων ανταλλακτικών μπορεί να οδηγήσουν στην πρόκληση σοβαρών ή θανατηφόρων τραυματισμών του χειριστή ή τρίτων.**

⚠ ΠΡΟΣΟΧΗ

Μη χρησιμοποιείτε ποτέ το μηχάνημα όταν υπάρχουν εξαρτήματα που έχουν φθαρεί ή υποστεί ζημιά. Τα ελαττωματικά ή φθαρμένα εξαρτήματα πρέπει να αντικαθίστανται πάντα και να μην επισκευάζονται. Χρησιμοποιείτε μόνο γνήσια ανταλλακτικά. Η εσφαλμένη συντήρηση, τα εξαρτήματα διαφορετικής ποιότητας ή η αφαίρεση ή τροποποίηση των εξαρτημάτων ασφαλείας μπορούν να οδηγήσουν στην πρόκληση ζημιάς στη συσκευή και να θέσουν σε κίνδυνο τη δική σας ασφάλεια και την ασφάλεια άλλων ατόμων.

6.1 ΣΥΜΜΌΡΦΩΣΗ ΕΚΠΟΜΠΏΝ ΑΕΡΊΟΥ

Ο κινητήρας αυτός, συμπεριλαμβανομένου του συστήματος ελέγχου εκπομπών, πρέπει να ελέγχεται, να χρησιμοποιείται και να υποβάλλεται σε συντήρηση σύμφωνα με τις οδηγίες που παρέχονται στο εγχειρίδιο χρήστη, ώστε οι επιδόσεις σε ό,τι αφορά τις εκπομπές να διατηρούνται εντός των νόμιμων απαιτήσεων που ισχύουν για μη οδικά κινητά μηχανήματα.
Πρέπει να αποφεύγετε οποιαδήποτε σκόπιμη παρέμβαση ή ακατάλληλη χρήση του συστήματος ελέγχου εκπομπών του κινητήρα.
Η εσφαλμένη λειτουργία, χρήση ή συντήρηση του κινητήρα ή του μηχανήματος μπορούν να προκαλέσουν πιθανή δυσλειτουργία του συστήματος ελέγχου εκπομπών με αποτέλεσμα να μην τηρούνται οι νόμιμες ισχύουσες απαιτήσεις. Σε αυτήν την περίπτωση, πρέπει να λαμβάνονται άμεσα μέτρα για την αποκατάσταση των δυσλειτουργιών του συστήματος και τη συμμόρφωση με τις ισχύουσες απαιτήσεις.

Ορισμένα ενδεικτικά παραδείγματα εσφαλμένης λειτουργίας, χρήσης ή συντήρησης είναι τα εξής:
- Παραβίαση ή θραύση των διατάξεων διανομής του καυσίμου.

- Χρήση καυσίμου ή / και λαδιού κινητήρα που δεν ανταποκρίνονται στα χαρακτηριστικά που αναφέρονται στο κεφάλαιο *Βενζίνη*.
- Χρήση μη γνήσιων ανταλλακτικών, για παράδειγμα, μπουζί κλπ.
- Μη εκτέλεση συντήρησης ή ακατάλληλη συντήρηση του συστήματος εξαγωγής, συμπεριλαμβανομένων εσφαλμένων διαστημάτων συντήρησης για την εξάτμιση, το μπουζί, το φίλτρο αέρα κλπ.

⚠ ΠΡΟΣΟΧΗ

Η παρέμβαση σε αυτόν τον κινητήρα ακυρώνει την πιστοποίηση της ΕΕ για τις εκπομπές.

⚠ ΠΡΟΣΟΧΗ

Διαβάστε επίσης προσεκτικά το εγχειρίδιο του κινητήρα.

⚠ ΠΡΟΕΙΔΟΠΟΙΗΣΗ

Πριν από τη συντήρηση του μηχανήματος, βγάλτε το κλειδί και προστατεύστε τον διακόπτη της μίζας με το κατάλληλο προστατευτικό.

Τα επίπεδα CO_2 αυτού του κινητήρα αναφέρονται στην ιστοσελίδα (www.myemak.com) της Emak, στην ενότητα «Il Mondo Outdoor Power Equipment» (Τομέας ηλεκτρικών εξοπλισμών εξωτερικού χώρου).

6.2 ΣΥΣΤΆΣΕΙΣ ΓΙΑ ΤΗΝ ΑΣΦΆΛΕΙΑ

⚠ ΠΡΟΣΟΧΗ

- **Αφαιρέστε το κλειδί και διαβάστε τις σχετικές οδηγίες πριν εκτελέσετε οποιαδήποτε εργασία καθαρισμού ή συντήρησης. Φοράτε κατάλληλα ρούχα και γάντια εργασίας όταν υπάρχει κίνδυνος για τα χέρια σας.**
- **Μη χρησιμοποιείτε ποτέ το μηχάνημα όταν υπάρχουν εξαρτήματα που έχουν φθαρεί ή υποστεί ζημιά. Τα εξαρτήματα που έχουν υποστεί βλάβη ή ζημιά πρέπει να αντικαθίστανται και όχι να επισκευάζονται. Χρησιμοποιείτε μόνο γνήσια ανταλλακτικά: η χρήση μη γνήσιων ανταλλακτικών ή/και ανταλλακτικών που δεν έχουν τοποθετηθεί σωστά θέτει σε κίνδυνο την ασφάλεια του μηχανήματος. Στην περίπτωση αυτή, μπορούν να προκληθούν ατυχήματα ή τραυματισμοί, ενώ ο κατασκευαστής απαλλάσσεται από κάθε υποχρέωση ή ευθύνη.**
- **Όλες οι εργασίες συντήρησης και ρύθμισης που δεν περιγράφονται στο παρόν εγχειρίδιο πρέπει να εκτελούνται από ένα εξουσιοδοτημένο κέντρο τεχνικής υποστήριξης που διαθέτει τις κατάλληλες γνώσεις και τον απαιτούμενο εξοπλισμό για τη σωστή εκτέλεση των εργασιών, διατηρώντας τα αρχικά επίπεδα ασφαλείας του μηχανήματος. Οι εργασίες που εκτελούνται σε μη εξουσιοδοτημένα κέντρα ή από μη καταρτισμένο προσωπικό οδηγούν σε ακύρωση της εγγύησης και απαλλαγή του κατασκευαστή από κάθε υποχρέωση ή ευθύνη. Συγκεκριμένα, πρέπει να επικοινωνήσετε αμέσως με το εξουσιοδοτημένο κέντρο τεχνικής υποστήριξης όταν εμφανιστούν προβλήματα στη λειτουργία του φρένου, στη σύμπλεξη και στην ακινητοποίηση της λεπίδας, στην ενεργοποίηση της εμπροσθοπορείας ή της οπισθοπορείας.**
- **Η εξάτμιση και τα υπόλοιπα εξαρτήματα του κινητήρα (για παράδειγμα, πτερύγια κυλίνδρου, μπουζί, κλπ.) ζεσταίνονται κατά τη λειτουργία και παραμένουν ζεστά για κάποιο διάστημα μετά το σβήσιμο του κινητήρα. Για να μειωθεί ο κίνδυνος εγκαυμάτων, μην αγγίζετε την εξάτμιση και τα υπόλοιπα εξαρτήματα όταν είναι ζεστά.**
- **Ελέγχετε συχνά εάν έχουν συσσωρευτεί υλικά, όπως ξερά χόρτα και άλλα παρόμοια, κοντά στον κινητήρα και κυρίως στον αγωγό εξαγωγής των καυσαερίων. Καθαρίζετε τακτικά και απομακρύνετε ακόμη και τις μικρές ποσότητες υλικών που έχουν συσσωρευτεί.**
- **Ελέγχετε συχνά εάν υπάρχουν ενδείξεις φθοράς ή ζημιάς στον κάδο συλλογής.**
- **Το υδραυλικό υγρό, σε περίπτωση διαρροής υπό πίεση, μπορεί να προκαλέσει σοβαρούς τραυματισμούς. Στην περίπτωση αυτή, ζητήστε αμέσως ιατρική βοήθεια. Μην εκτελείτε ποτέ εργασίες στο υδραυλικό κύκλωμα. Οι εργασίες αυτές πρέπει να εκτελούνται αποκλειστικά και μόνο από εξειδικευμένο και κατάλληλα εξοπλισμένο προσωπικό.**

⚠ ΠΡΟΣΟΧΗ

- **Βεβαιωθείτε ότι το σύστημα κοπής σταματά, όταν μετακινήσετε το κουμπί ακινητοποίησης λεπίδας στη θέση ΔΙΑΚΟΠΗΣ.**
- **Μην τροποποιείτε ποτέ το μηχάνημα με οποιονδήποτε τρόπο.**
- **Αντικαταστήστε αμέσως τα συστήματα ασφαλείας που έχουν υποστεί ζημιά ή σπάσει. Αντικαθιστάτε τη φθαρμένη λεπίδα.**
- **Διατηρείτε όλα τα παξιμάδια, τα μπουλόνια και τις βίδες σφιγμένα, ώστε να διασφαλιστεί η ασφαλής λειτουργία του μηχανήματος.**

6.3 ΤΑΚΤΙΚΉ ΣΥΝΤΉΡΗΣΗ

6.3.1 Γενικές πληροφορίες

⚠ ΠΡΟΣΟΧΗ

Οι κανονισμοί ασφαλείας που πρέπει να τηρούνται περιγράφονται στο κεφ. 2 *ΓΕΝΙΚΟΙ ΚΑΝΟΝΕΣ ΑΣΦΑΛΕΙΑΣ*. Τηρείτε προσεκτικά αυτές τις οδηγίες ώστε να αποφευχθούν σοβαροί κίνδυνοι.

⚠ ΠΡΟΣΟΧΗ

Πριν από την εκτέλεση οποιουδήποτε ελέγχου, καθαρισμού ή εργασίας συντήρησης:

- **αποσυμπλέξτε το εξάρτημα κοπής,**
- **Τοποθετήστε όλους τους λεβιέδες ελέγχου στη νεκρά θέση.**
- **ενεργοποιείτε το φρένο στάθμευσης,**
- **σβήστε τον κινητήρα,**
- **αφαιρέστε το κλειδί (μην αφήνετε ποτέ το κλειδί τοποθετημένο ή κοντά σε παιδιά ή μη καταρτισμένα άτομα),**
- **βεβαιωθείτε ότι όλα τα κινούμενα εξαρτήματα έχουν σταματήσει πλήρως,**
- **διαβάστε τις σχετικές οδηγίες,**
- **φοράτε κατάλληλα ρούχα, γάντια εργασίας και προστατευτικά γυαλιά.**

- Ο 6.3.2 *Πίνακας εργασιών συντήρησης μηχανήματος* αναφέρει τις εργασίες και τη συχνότητα εκτέλεσής τους. Ο πίνακας θα σας βοηθήσει να διατηρήσετε την αποτελεσματικότητα και την ασφάλεια του μηχανήματος. Περιλαμβάνει τις κύριες εργασίες και την προβλεπόμενη συχνότητα για καθεμία από αυτές. Εκτελέστε τη σχετική ενέργεια με βάση το πρώτο διάστημα λήξης.
- Η χρήση μη γνήσιων ή/και λάθος τοποθετημένων ανταλλακτικών και εξαρτημάτων μπορεί να έχει αρνητικές επιπτώσεις στη λειτουργία και την ασφάλεια του μηχανήματος. Ο κατασκευαστής δεν αναλαμβάνει καμία ευθύνη στην περίπτωση ζημιών ή/και ατυχημάτων ή/και τραυματισμών που προκαλούνται από αυτά τα προϊόντα.
- Τα γνήσια ανταλλακτικά παρέχονται από εξουσιοδοτημένα συνεργεία και προμηθευτές.

6.3.2 Πίνακας εργασιών συντήρησης μηχανήματος

Εργασίες	Ώρες	Ολοκληρώθηκε (Ημερομηνία ή ώρα)
Έλεγχος λαδιού κινητήρα	Πριν από κάθε χρήση	
Έλεγχος πίεσης ελαστικών	Πριν από κάθε χρήση	
Επαλήθευση ελέγχων ασφαλείας	Πριν από κάθε χρήση	
Έλεγχος ζημιών στο μηχάνημα	Πριν από κάθε χρήση	
Γενικός καθαρισμός μηχανήματος	Πριν από κάθε χρήση	
Έλεγχος στερέωσης και τροχίσματος λεπίδων	Κάθε 25 ώρες	
Έλεγχος ιμάντα μετάδοσης	Κάθε 25 ώρες	
Έλεγχος λεπίδας	Κάθε 25 ώρες	

Εργασίες	Ώρες	Ολοκληρώθηκε (Ημερομηνία ή ώρα)
Έλεγχος βιδών και μπουλονιών	Κάθε 25 ώρες	
Έλεγχος λίπανσης[1]	Κάθε 25 ώρες	
Αντικατάσταση λεπίδας	Κάθε 100 ώρες	
Επισκευή του μηχανήματος από εξουσιοδοτημένο κέντρο τεχνικής υποστήριξης	Ετησίως	

[1] Η γενική λίπανση όλων των συνδέσμων πρέπει να πραγματοποιείται ακόμη και όταν το μηχάνημα παραμένει εκτός χρήσης για μεγάλο χρονικό διάστημα.

6.3.3 Πίνακας εργασιών συντήρησης κινητήρα

Εργασίες	Ώρες	Ολοκληρώθηκε (Ημερομηνία ή ώρα)
Πρώτη αλλαγή λαδιού	Κάθε 20 ώρες	
Αλλαγή λαδιού κινητήρα[1]	Κάθε 50 ώρες	
Καθαρισμός φίλτρου αέρα	Κάθε 50 ώρες	
Έλεγχος και ρύθμιση μπουζί[2]	Κάθε 100 ώρες	
Καθαρισμός δοχείου και φίλτρων καυσίμου	Κάθε 100 ώρες	
Αντικατάσταση φίλτρου αέρα	Ετησίως	
Αντικατάσταση μπουζί	Ετησίως	

[1] Για την πλήρη λίστα και τη συχνότητα των εργασιών, ανατρέξτε στο εγχειρίδιο του κινητήρα.
[2] Στις πρώτες ενδείξεις φθοράς, επικοινωνήστε με τον προμηθευτή για αντικατάσταση του εξαρτήματος.

Οι παραπάνω πίνακες θα σας βοηθήσουν να διατηρήσετε την ασφάλεια και τις επιδόσεις του μηχανήματός σας. Περιλαμβάνουν τις βασικές εργασίες συντήρησης και λίπανσης και τη συχνότητα εκτέλεσής τους. Στα δεξιά κάθε στοιχείου υπάρχει ένα πλαίσιο στο οποίο μπορείτε να γράψετε την ημερομηνία ή τον αριθμό των ωρών λειτουργίας για την εργασία.

6.3.4 Λίπανση (Εικ. 40)

Απλώστε το γράσο με ψεκαστήρα στα καθορισμένα σημεία. Απλώστε δύο ή τρεις φορές και καθαρίστε την πλεονάζουσα ποσότητα γράσου. Λιπάνετε τα καθορισμένα σημεία με λάδι κινητήρα. Καθαρίστε το σημείο, απλώστε μερικές σταγόνες λαδιού και, στη συνέχεια, στεγνώστε τις σταγόνες ή τις διαρροές.

⚠ ΠΡΟΕΙΔΟΠΟΙΗΣΗ

Μη λερώνετε τον ιμάντα, τη σιαγόνα του φρένου ή το ελαστικό με γράσο ή λάδι καθώς το λάδι ή το γράσο θα προκαλέσουν ζημιά στα εξαρτήματα.

6.3.5 Αναπλήρωση καυσίμου/εκκένωση ρεζερβουάρ καυσίμου

ΣΗΜΕΙΩΣΗ

Ο τύπος καυσίμου που πρέπει να χρησιμοποιήσετε αναφέρεται στο εγχειρίδιο οδηγιών του κινητήρα.

⚠ ΠΡΟΣΟΧΗ

Το μηχάνημα παραδίδεται στον χρήστη χωρίς καύσιμο. Ακολουθείτε όλες τις οδηγίες που αναφέρονται στο εγχειρίδιο οδηγιών του κινητήρα.

Αναπλήρωση (Εικ. 42)

Για αναπλήρωση του καυσίμου:
- Ξεβιδώστε την τάπα κλεισίματος του ρεζερβουάρ και αφαιρέστε την.
- Τοποθετήστε το χωνί.
- Αναπληρώστε το καύσιμο φροντίζοντας να μη γεμίσετε πλήρως το ρεζερβουάρ.
- Αφαιρέστε το χωνί.
- Στο τέλος του ανεφοδιασμού, βιδώστε καλά την τάπα καυσίμου και καθαρίστε τυχόν διαρροές.

⚠ ΠΡΟΕΙΔΟΠΟΙΗΣΗ

Μη ρίχνετε βενζίνη σε πλαστικά εξαρτήματα, ώστε να μην καταστραφούν. Σε περίπτωση τυχαίας διαρροής, ξεπλύνετε αμέσως με νερό. Η εγγύηση δεν καλύπτει ζημιές πλαστικών εξαρτημάτων του αμαξώματος ή του κινητήρα που προκαλούνται από τη βενζίνη.

Εκκένωση ρεζερβουάρ (Εικ. 43)

ΣΗΜΕΙΩΣΗ

Το καύσιμο μπορεί να αλλοιωθεί και δεν πρέπει να παραμένει στο ρεζερβουάρ για διάστημα άνω των 30 ημερών. Πριν από την αποθήκευση για μεγάλο χρονικό διάστημα (5.7.2 *Αποθήκευση και παρατεταμένη αδράνεια*), αδειάστε το ρεζερβουάρ καυσίμου.

⚠ ΠΡΟΣΟΧΗ

Αφήστε τον κινητήρα να κρυώσει πριν αδειάσετε το ρεζερβουάρ καυσίμου.

1. Τοποθετήστε το μηχάνημα σε επίπεδη επιφάνεια, σε εξωτερικό χώρο.
2. Τοποθετήστε ένα δοχείο συλλογής κάτω από τον σωλήνα (A).
3. Αποσυνδέστε τον σωλήνα (A) που υπάρχει στην είσοδο του φίλτρου βενζίνης (B).
4. Ανοίξτε τη στρόφιγγα καυσίμου (εάν προβλέπεται).
5. Συλλέξτε το καύσιμο σε κατάλληλο δοχείο.
6. Επανασυνδέστε τον σωλήνα (A) φροντίζοντας να επανατοποθετήσετε σωστά τον σφιγκτήρα (C).
7. Κλείστε τη στρόφιγγα καυσίμου (εάν προβλέπεται).

⚠ ΠΡΟΕΙΔΟΠΟΙΗΣΗ

Όταν ξεκινήσετε και πάλι την εργασία, βεβαιωθείτε ότι δεν υπάρχει διαρροή βενζίνης από τους σωλήνες, τη στρόφιγγα και το καρμπιρατέρ.

6.3.6 Έλεγχος, αναπλήρωση, αποστράγγιση λαδιού κινητήρα

ΣΗΜΕΙΩΣΗ

Ο τύπος λαδιού που πρέπει να χρησιμοποιήσετε αναφέρεται στο εγχειρίδιο οδηγιών του κινητήρα.

⚠ ΠΡΟΣΟΧΗ

Το μηχάνημα παρέχεται χωρίς λάδι στον κινητήρα: διαβάστε το εγχειρίδιο χρήσης και συντήρησης του κινητήρα.

Έλεγχος / Αναπλήρωση (Εικ. 38)

⚠ ΠΡΟΕΙΔΟΠΟΙΗΣΗ

Ελέγχετε τη στάθμη λαδιού πριν από κάθε χρήση.

ΣΗΜΕΙΩΣΗ

Βεβαιωθείτε ότι η στάθμη λαδιού του κινητήρα συμφωνεί με τα όσα αναφέρονται στο εγχειρίδιο κινητήρα. Πρέπει να είναι ανάμεσα στην ένδειξη MIN (Ελάχ.) και MAX (Μέγ.) της ράβδου μέτρησης.

⚠ ΠΡΟΕΙΔΟΠΟΙΗΣΗ

Μη γεμίζετε υπερβολικά το δοχείο, καθώς μπορεί να προκληθεί υπερθέρμανση του κινητήρα. Εάν η στάθμη υπερβαίνει την ένδειξη «MAX» (Μέγ.), αναπληρώστε με καύσιμο έως τη σωστή στάθμη.

Αποστράγγιση

⚠ ΠΡΟΣΟΧΗ

Το λάδι κινητήρα μπορεί να είναι πολύ ζεστό εάν αποστραγγιστεί αμέσως μετά το σβήσιμο του κινητήρα. Στη συνέχεια, αφήστε τον κινητήρα να κρυώσει για μερικά λεπτά πριν αποστραγγίσετε το λάδι.

Αντικαθιστάτε το λάδι κινητήρα με τη συχνότητα που καθορίζεται στο εγχειρίδιο οδηγιών του κινητήρα.

Προχωρήστε όπως περιγράφεται παρακάτω:

- **Τύπος «I»:**
  1. Τοποθετήστε το μηχάνημα σε επίπεδη επιφάνεια.
  2. Τοποθετήστε ένα δοχείο συλλογής κάτω από τον σωλήνα επέκτασης (A, Εικ. 44).
  3. Κρατήστε σφιχτά τον σωλήνα επέκτασης (A) και ξεβιδώστε την τάπα αποστράγγισης (B, Εικ. 44).
  4. Συλλέξτε το λάδι στο δοχείο.
  5. Επανατοποθετήστε την τάπα αποστράγγισης (B, Εικ. 44) φροντίζοντας την τοποθέτηση της εσωτερικής τσιμούχας (C, Εικ. 44).
  6. Σφίξτε μέχρι τέρμα κρατώντας σφιχτά τον σωλήνα επέκτασης (A, Εικ. 44).
  7. Καθαρίστε τυχόν διαρροές λαδιού.
- **Τύπος «II»:**
  1. Ξεβιδώστε την τάπα πλήρωσης (A, Εικ. 44).
  2. Τοποθετήστε το σωληνάκι (B, Εικ. 44) στη σύριγγα (C, Εικ. 44) και εισαγάγετε τον μέχρι τέρμα στην οπή.
  3. Με τη σύριγγα (C, Εικ. 44), αναρροφήστε όλο το λάδι του κινητήρα λαμβάνοντας υπόψη ότι για να αδειάσετε όλο το λάδι πρέπει να επαναλάβετε τη διαδικασία μερικές φορές.

⚠ ΠΡΟΕΙΔΟΠΟΙΗΣΗ

Παραδώστε το λάδι για απόρριψη σύμφωνα με τους τοπικούς κανονισμούς.

6.3.7 Τροχοί προστασίας από υπερβολικό κούρεμα ανάλογα

Οι διάφορες θέσεις τοποθέτησης των τροχών επιτρέπουν τη διατήρηση χώρου ασφαλείας «H» μεταξύ του άκρου του συγκροτήματος εξαρτημάτων κοπής και του εδάφους. Ρυθμίστε τη θέση των τροχών προστασίας από υπερβολικό κούρεμα ανάλογα με τις ανωμαλίες του εδάφους.

⚠ ΠΡΟΣΟΧΗ

Αυτή η διαδικασία πρέπει να πραγματοποιείται πάντα και στους δύο τροχούς, τοποθετώντας τους στο ίδιο ύψος, ΜΕ ΤΟΝ ΚΙΝΗΤΗΡΑ ΣΒΗΣΤΟ ΚΑΙ ΤΑ ΕΞΑΡΤΗΜΑΤΑ ΚΟΠΗΣ ΑΠΟΣΥΜΠΛΕΓΜΕΝΑ.

Για να αλλάξετε τη θέση (Εικ. 45):

1. Ξεβιδώστε το παξιμάδι (B) και αφαιρέστε τον πείρο (C).
2. Επανατοποθετήστε τον τροχό (A) στην επιθυμητή θέση.
3. Επανατοποθετήστε τον πείρο (C), φροντίζοντας η κεφαλή του πείρου (C) να είναι στραμμένη προς το εσωτερικό του μηχανήματος.
4. Σφίξτε το παξιμάδι (B) μέχρι τέρμα.

6.3.8 Καθαρισμός

Μετά από κάθε χρήση, πραγματοποιείτε τον καθαρισμό σύμφωνα με τις παρακάτω οδηγίες.

Καθαρισμός του μηχανήματος

- Καθαρίζετε το εξωτερικό του μηχανήματος περνώντας τα πλαστικά μέρη του αμαξώματος με ένα σφουγγάρι εμποτισμένο με νερό και απορρυπαντικό, φροντίζοντας να μην εισχωρήσουν υγρά στον κινητήρα. Τα εξαρτήματα του ηλεκτρικού συστήματος και η ηλεκτρονική πλακέτα βρίσκονται κάτω από το ταμπλό.
- Για να μειωθεί ο κίνδυνος φωτιάς, διατηρείτε τον κινητήρα, τον σιγαστήρα εξάτμισης και την υποδοχής της μπαταρίας χωρίς υπολείμματα χόρτων, φύλλων ή υπερβολική ποσότητα γράσου.

⚠ ΠΡΟΣΟΧΗ

Μη χρησιμοποιείτε ποτέ νερό υπό πίεση ή διαβρωτικά υγρά για το πλύσιμο του αμαξώματος και του κινητήρα!

⚠ ΠΡΟΣΟΧΗ

Μην πλένετε το σασμάν όταν είναι ζεστό. Μη χρησιμοποιείτε ποτέ νερό υπό πίεση για το πλύσιμο του σασμάν.

Καθαρισμός καναλιού εξαγωγής (μόνο για μοντέλα με πίσω συλλογή)

Στην περίπτωση έμφραξης του καναλιού εξαγωγής, πρέπει να:
1. αφαιρέσετε τον κάδο συλλογής ή το προστατευτικό πίσω εκτόξευσης,
2. αφαιρέστε τα συσσωρευμένα χόρτα μέσα από το άνοιγμα εξαγωγής του καναλιού.

Καθαρισμός κάδου συλλογής (μόνο για μοντέλα με πίσω συλλογή)

1. Αδειάστε τον κάδο συλλογής.
2. Απομακρύνετε τα υπολείμματα χόρτων και χώματος χτυπώντας τον κάδο.
3. Αφαιρέστε τον κάδο συλλογής και προχωρήστε στο πλύσιμο του εσωτερικού του συγκροτήματος εξαρτήματος κοπής στο τέλος του οποίου πρέπει να αφαιρέσετε, να αδειάσετε, να ξεπλύνετε και να επανατοποθετήσετε τον κάδο συλλογής με τέτοιο τρόπο ώστε να στεγνώσει γρήγορα.

Καθαρισμός λεπίδων

Καθαρίζετε επιμελώς τις λεπίδες, ώστε να απομακρυνθούν όλα τα υπολείμματα χόρτων ή τα απορρίμματα.

⚠ ΠΡΟΣΟΧΗ

Κατά τη διάρκεια του καθαρισμού των λεπίδων, απομακρύνετε άτομα ή ζώα από τη γύρω περιοχή.

Καθαρισμός εσωτερικών εξαρτημάτων (Εικ. 47, Εικ. 48)

Το πλύσιμο των λεπίδων και του καναλιού εξαγωγής πρέπει να πραγματοποιείται σε σταθερή επιφάνεια με:
1. τον κάδο συλλογής ή το προστατευτικό πίσω εκτόξευσης τοποθετημένο (μόνο για μοντέλα με πίσω συλλογή),
2. τον εκτοξευτή πλάγιας εκτόξευσης τοποθετημένο (μόνο για τα μοντέλα με πλάγια εκτόξευση),
3. τον χειριστή καθιστό.
4. τον κινητήρα σε κίνηση,
5. το σασμάν στη νεκρά,
6. τα εξαρτήματα κοπής συμπλεγμένα.

Εναλλακτικά, συνδέστε έναν σωλήνα για το νερό στα ειδικά ρακόρ γεμίζοντας καθένα από αυτά με νερό για μερικά λεπτά, με τα εξαρτήματα κοπής σε κίνηση.

⚠ ΠΡΟΣΟΧΗ

Για να μην προκληθεί δυσλειτουργία του ηλεκτρομαγνητικού συμπλέκτη:

- **αποφεύγετε την επαφή του συμπλέκτη με το λάδι,**
- **μην κατευθύνετε δέσμες νερού υψηλής πίεσης απευθείας στο συγκρότημα συμπλέκτη,**
- **μην καθαρίζετε τον συμπλέκτη με βενζίνη.**

6.3.9 Μπαταρία

Η συντήρηση της μπαταρίας πρέπει να εκτελείται με προσοχή, ώστε να διασφαλίζεται η μεγάλη διάρκεια ζωής της.

Πρέπει να φορτίζετε την μπαταρία του μηχανήματός σας:
- πριν χρησιμοποιήσετε το μηχάνημα για πρώτη φορά μετά την αγορά,
- πριν από κάθε παρατεταμένη περίοδο αδράνειας (άνω των 30 ημερών),
- πριν από εκ νέου χρήση μετά από παρατεταμένη περίοδο αδράνειας.

Διαβάστε και ακολουθήστε προσεκτικά τη διαδικασία επαναφόρτισης που περιγράφεται στο εγχειρίδιο που παρέχεται με την μπαταρία. Εάν δεν ακολουθήσετε τη διαδικασία ή εάν δεν φορτίσετε την μπαταρία, μπορεί να προκληθεί ανεπανόρθωτη βλάβη στα στοιχεία της μπαταρίας. Όταν η μπαταρία εκφορτιστεί, φορτίστε την το συντομότερο δυνατό.

⚠ ΠΡΟΣΟΧΗ

Η επαναφόρτιση πρέπει να πραγματοποιείται με τη συσκευή υπό σταθερή τάση. Άλλα συστήματα επαναφόρτισης μπορεί να προκαλέσουν ανεπανόρθωτη βλάβη της μπαταρίας.

6.3.10 Παξιμάδια και τις βίδες στερέωσης

Διατηρείτε τα παξιμάδια και τις βίδες σφιγμένες για να είστε βέβαιοι ότι το μηχάνημα λειτουργεί πάντα σε συνθήκες ασφαλείας.

6.4 ΈΚΤΑΚΤΗ ΣΥΝΤΉΡΗΣΗ

6.4.1 Συστάσεις για την ασφάλεια

⚠ ΠΡΟΣΟΧΗ

Πρέπει να επικοινωνήσετε αμέσως με τον προμηθευτή ή με ένα εξειδικευμένο κέντρο, εάν προκύψουν δυσλειτουργίες:
- **στο φρένο**
- **στη σύμπλεξη και στη διακοπή των εξαρτημάτων κοπής**
- **στην ενεργοποίηση της εμπροσθοπορείας ή της οπισθοπορείας.**

6.4.2 Συγκροτήματος εξαρτημάτων κοπής

Ευθυγράμμιση συγκροτήματος εξαρτημάτων κοπής

Η σωστή ρύθμιση του συγκροτήματος εξαρτημάτων κοπής είναι σημαντική για την επίτευξη ομοιόμορφης κοπής του χλοοτάπητα.
Στην περίπτωση ανομοιόμορφης κοπής, ελέγξτε την πίεση των ελαστικών.
Εάν αυτό δεν επαρκεί για την επίτευξη ομοιόμορφης κοπής, επικοινωνήστε με τον προμηθευτή για τη ρύθμιση των λεπίδων.

Εξαρτήματα κοπής

Εάν το εξάρτημα κοπής δεν είναι καλά τροχισμένο, τα χόρτα ξεριζώνονται, με αποτέλεσμα ο χλοοτάπητας να κιτρινίσει.

⚠ ΠΡΟΣΟΧΗ

Όλες οι εργασίες που αφορούν τα εξαρτήματα κοπής (αφαίρεση, τρόχισμα, εξισορρόπηση, επισκευή, επανατοποθέτηση ή/και αντικατάσταση) είναι δύσκολες εργασίες για τις οποίες απαιτούνται ειδικές ικανότητες πέρα από τη χρήση των κατάλληλων εξοπλισμών. Για λόγους ασφαλείας, πρέπει συνεπώς να πραγματοποιούνται πάντα σε Εξουσιοδοτημένο κέντρο τεχνικής υποστήριξης.

⚠ ΠΡΟΣΟΧΗ

Αντικαθιστάτε πάντα μαζί όλα τα εξαρτήματα κοπής που έχουν υποστεί ζημιά, έχουν παραμορφωθεί ή φθαρεί, μαζί με τις βίδες τους, για να διατηρηθεί η ισορροπία.

⚠ ΠΡΟΣΟΧΗ

Τα εξαρτήματα κοπής συνιστάται να αντικαθίστανται σε ζεύγη, ειδικά στην περίπτωση μεγάλης διαφοράς στη φθορά.

⚠ ΠΡΟΣΟΧΗ

Χρησιμοποιείτε πάντα γνήσια εξαρτήματα κοπής που έχουν τον κωδικό που αναφέρεται στον πίνακα 9 *ΤΕΧΝΙΚΑ ΣΤΟΙΧΕΙΑ ΓΙΑ μηχανήματα με πίσω εκτόξευση*, 10 *ΤΕΧΝΙΚΑ ΣΤΟΙΧΕΙΑ ΓΙΑ μηχανήματα με πλάγια εκτόξευση*.

6.4.3 Αντικατάσταση των τροχών

Η αντικατάσταση των τροχών πρέπει να πραγματοποιείται σε Εξουσιοδοτημένο κέντρο τεχνικής υποστήριξης.

6.4.4 Αντικατάσταση ελαστικών

Τα ελαστικά δεν διαθέτουν εσωτερικό αεροθάλαμο (Tubeless) και συνεπώς όλες οι τρύπες πρέπει να επισκευάζονται από τεχνικό ελαστικών με βάση τις διαδικασίες που προβλέπονται για αυτόν τον τύπο ελαστικών. Αυτή η διαδικασία πρέπει να πραγματοποιείται σε Εξουσιοδοτημένο κέντρο τεχνικής υποστήριξης.

6.4.5 Αντικατάσταση ιμάντα

Η αντικατάσταση του ιμάντα πρέπει να πραγματοποιείται σε Εξουσιοδοτημένο κέντρο τεχνικής υποστήριξης. Αντικαταστήστε τον ιμάντα μόλις εμφανιστούν σημαντικές ενδείξεις φθοράς!

ΣΗΜΕΙΩΣΗ

Χρησιμοποιείτε πάντα γνήσιους ανταλλακτικούς ιμάντες!

6.4.6 Αντικατάσταση ασφάλειας

Το μηχάνημα διαθέτει ορισμένες ασφάλειες διαφορετικής παροχής, με τις παρακάτω χαρακτηριστικές λειτουργίες:

- Ασφάλεια 10 A = για προστασία των γενικών κυκλωμάτων και της ηλεκτρονικής πλακέτας, η ενεργοποίηση της οποίας προκαλεί διακοπή της λειτουργίας του μηχανήματος και, μόνο για μοντέλα με πίσω εκτόξευση, πλήρες σβήσιμο της λυχνίας στο ταμπλό.

Η παροχή της ασφάλειας αναγράφεται πάνω στην ασφάλεια.

⚠ ΠΡΟΣΟΧΗ

Μια καμένη ασφάλεια πρέπει να αντικαθίσταται πάντα με άλλη ασφάλεια ίδιου τύπου και παροχής.

Εάν δεν μπορείτε να εξαλείψετε τις αιτίες ενεργοποίησης, επικοινωνήστε με τον προμηθευτή.

7 ΠΡΟΣΤΑΣΊΑ ΤΟΥ ΠΕΡΙΒΆΛΛΟΝΤΟΣ

Η προστασία του περιβάλλοντος αποτελεί βασική προϋπόθεση κατά τη χρήση του μηχανήματος, προς όφελος τόσο του ανθρώπου όσο και του περιβάλλοντος.

- Φροντίστε να μην ενοχλείτε τους γείτονές σας.
- Τηρείτε πιστά τους τοπικούς κανονισμούς για την απόρριψη των υλικών μετά την κοπή.
- Τηρείτε πιστά τους τοπικούς κανονισμούς για την απόρριψη συσκευασιών, λαδιών, βενζίνης, μπαταριών, φίλτρων, κατεστραμμένων εξαρτημάτων ή άλλων στοιχείων που επιβαρύνουν το περιβάλλον. Τα υλικά αυτά δεν πρέπει να απορρίπτονται στα απορρίμματα, αλλά να διαχωρίζονται και να μεταφέρονται σε ειδικά κέντρα συλλογής όπου θα ανακυκλωθούν.

7.1 ΔΙΆΛΥΣΗ ΚΑΙ ΑΠΌΡΡΙΨΗ

Σε περίπτωση απόσυρσης, το μηχάνημα δεν πρέπει να απορρίπτεται στο περιβάλλον, αλλά να παραδίδεται σε ένα κέντρο συλλογής.

Τα περισσότερα υλικά που χρησιμοποιούνται για την κατασκευή του μηχανήματος είναι ανακυκλώσιμα. Όλα τα μεταλλικά εξαρτήματα (από χάλυβα, αλουμίνιο, ορείχαλκο) μπορούν να παραδοθούν σε ένα κέντρο ανάκτησης σιδήρου. Για πληροφορίες, απευθυνθείτε στην υπηρεσία συλλογής απορριμμάτων της περιοχής σας. Η απόρριψη των απορριμμάτων που προέρχονται από τη διάλυση του μηχανήματος πρέπει να γίνεται με φιλικό τρόπο για το περιβάλλον, αποφεύγοντας τη ρύπανση του εδάφους, του αέρα και των υδάτων.

Πρέπει να τηρείται σε κάθε περίπτωση η σχετική ισχύουσα τοπική νομοθεσία.

Στην περίπτωση διάλυσης του μηχανήματος, πρέπει να καταστρέψετε την ετικέτα της σήμανσης CE μαζί με το παρόν εγχειρίδιο.

8 ΕΞΑΡΤΉΜΑΤΑ

Συμβατά εξαρτήματα				
Εξάρτημα \ Μοντέλο	**Πλάγια εκτόξευση**		**Πίσω εκτόξευση**	**Σημειώσεις**
	86L	**99L, 109L**		
Κιτ επικάλυψης εδάφους (mulching)	Δεν διατίθεται	Διατίθεται	Διατίθεται	Ανατρέξτε στο εγχειρίδιο «Κιτ επικάλυψης εδάφους (mulching) για».
Φορτιστής μπαταριών	Διατίθεται	Διατίθεται	Διατίθεται	
Εκτροπέας οπίσθιας εκτόξευσης	Δεν διατίθεται	Δεν διατίθεται	Διατίθεται κατόπιν παραγγελίας	Ανατρέξτε στο κεφάλαιο 4.8 *Τοποθέτηση πίσω εκτοξευτή (Εικ. 50)*

9 ΤΕΧΝΙΚΑ ΣΤΟΙΧΕΙΑ ΓΙΑ ΜΗΧΑΝΉΜΑΤΑ ΜΕ ΠΊΣΩ ΕΚΤΌΞΕΥΣΗ

Μοντέλο		**86R/12,5 K M**	**86R/14,5 K M**	**86R/16 K M**
Κινητήρας		K 1250	K 1450	K 1600
Κυβισμός κινητήρα		413 cc	432 cc	452 cc
Ονομαστική ισχύς		6,8 kW	7,5 kW	7,8 kW
Μέγιστη ταχύτητα κινητήρα		2600 min^{-1}		
Μοντέλο λεπίδας		193401130101 (αριστερή), 193401130102 (δεξιά)	193401130101 (αριστερή), 193401130102 (δεξιά)	193401130101 (αριστερή), 193401130102 (δεξιά)
Πλάτος κοπής		86 cm	86 cm	86 cm
Στάθμη ηχητικής πίεσης στον σταθμό χειριστή (LpA EN ISO 5395-1 – EN ISO 5395-3)		85,9 dB(A) 3 dB(A)(1)	87,8 dB(A) 3 dB(A)(1)	88,4 dB(A) 3 dB(A)(1)
Μετρηθείσα στάθμη ηχητικής ισχύος (Lwa 2000/14/CE)		98,56 dB(A) 1,43 dB(A)(1)	99,43 dB(A) 0,91 dB(A)(1)	98,97 dB(A) 0,91 dB(A)(1)
Εγγυημένη στάθμη ηχητικής ισχύος (Lwa 2000/14/CE)		100 dB(A)	100 dB(A)	100 dB(A)
Κραδασμοί (EN ISO 5395-1 – EN ISO 5395-3)	Χέρι-βραχίονας	a_{hw}: 4,85 m/s^2	a_{hw}: 3,45 m/s^2	a_{hw}: 3,74 m/s^2
	Αβεβαιότητα (EN 12096)	K_{hw}: 1,5 m/s^2	K_{hw}: 1,5 m/s^2	K_{hw}: 1,5 m/s^2
	Όλο το σώμα	a_w: 0,93 m/s^2	a_w: 0,57 m/s^2	a_w: 0,70 m/s^2
	Αβεβαιότητα (EN 12096)	K_w: 1,5 m/s^2	K_w: 1,5 m/s^2	K_w: 1,5 m/s^2

Μοντέλο	86R/12,5 K M	86R/14,5 K M	86R/16 K M
Βάρος	193 kg	193 kg	193 kg
Ταχύτητα οδήγησης	Εμπροσθοπορεία: 1,6-7,5 km/h (5 ταχύτητες), οπισθοπορεία: 0-2,5 km/h		
Ροπή σύσφιξης βίδας λεπίδας	40-45 Nm		
Ύψος κοπής (σε 7 επίπεδα)	30 - 90 mm		
Μπροστινοί τροχοί	15 × 6,00-6		
Πίσω τροχοί	18 × 8,50-8		
Πίεση πλήρωσης μπροστινού τροχού	1,2 bar		
Πίεση πλήρωσης πίσω τροχού	1,0 bar		
Ηλεκτρικό σύστημα	12 Vd.c.		
Μπαταρία	18 Ah		
Ελάχιστη ακτίνα στροφής	45 cm		
Χωρητικότητα ρεζερβουάρ καυσίμου	7,5 L		

(1) Αβεβαιότητα (Lwa/LpA)

Μοντέλο		86R/14,5 K	86R/16 K	92R/16 K	102R/16 K
Κινητήρας		K 1450	K 1600	K 1600	K 1600
Κυβισμός κινητήρα		432 cc	452 cc	452 cc	452 cc
Ονομαστική ισχύς		7,5 kW	7,8 kW	7,8 kW	7,8 kW
Μέγιστη ταχύτητα κινητήρα		2600 min^{-1}			
Μοντέλο λεπίδας		193401130101 (αριστερή), 193401130102 (δεξιά)	193401130101 (αριστερή), 193401130102 (δεξιά)	193601130101 (αριστερή), 193601130102 (δεξιά)	0606665 (αριστερή), 0606668 (δεξιά)
Πλάτος κοπής		86 cm	86 cm	92 cm	102 cm
Στάθμη ηχητικής πίεσης στον σταθμό χειριστή (LpA EN ISO 5395-1 –EN ISO 5395-3)		87,8 dB(A) 3 dB(A)(1)	88,4 dB(A) 3 dB(A)(1)	86,7 dB(A) 3 dB(A)(1)	88,5 dB(A) 3 dB(A)(1)
Μετρηθείσα στάθμη ηχητικής ισχύος (Lwa 2000/14/CE)		99,43 dB(A) 0,91 dB(A)(1)	98,97 dB(A) 0,91 dB(A)(1)	98,41 dB(A) 1,20 dB(A)(1)	99,53 dB(A) 0,88 dB(A)(1)
Εγγυημένη στάθμη ηχητικής ισχύος (Lwa 2000/14/CE)		100 dB(A)	100 dB(A)	100 dB(A)	100 dB(A)
Κραδασμοί (EN ISO 5395-1 - EN ISO 5395-3)	Χέρι-βραχίονας	a_{hw}: 3,45 m/s^2	a_{hw}: 3,74 m/s^2	a_{hw}: 4,1 m/s^2	a_{hw}: 3,72 m/s^2
	Αβεβαιότητα (EN 12096)	K_{hw}: 1,5 m/s^2	K_{hw}: 1,5 m/s^2	K_{hw}: 1,5 m/s^2	K_{hw}: 1,5 m/s^2
	Όλο το σώμα	a_w: 0,57 m/s^2	a_w: 0,70 m/s^2	a_w: 0,68 m/s^2	a_w: 0,85 m/s^2
	Αβεβαιότητα (EN 12096)	K_w: 1,5 m/s^2	K_w: 1,5 m/s^2	K_w: 1,5 m/s^2	K_w: 1,5 m/s^2
Βάρος		192 kg	192 kg	194 kg	194,5 kg
Ταχύτητα οδήγησης		Εμπροσθοπορεία: 0-10 km/h, οπισθοπορεία: 0-7 km/h			
Ροπή σύσφιξης βίδας λεπίδας		40-45 Nm			
Ύψος κοπής (σε 7 επίπεδα)		30 - 90 mm			

Μοντέλο	86R/14,5 K	86R/16 K	92R/16 K	102R/16 K
Μπροστινοί τροχοί	15 × 6,00-6			
Πίσω τροχοί	18 × 8,50-8			
Πίεση πλήρωσης μπροστινού τροχού	1,2 bar			
Πίεση πλήρωσης πίσω τροχού	1,0 bar			
Ηλεκτρικό σύστημα	12 Vd.c.			
Μπαταρία	18 Ah			
Ελάχιστη ακτίνα στροφής	45 cm			
Χωρητικότητα ρεζερβουάρ καυσίμου	7,5 L			

(1) Αβεβαιότητα (Lwa/LpA)

Μοντέλο		92R/19 K V	102R/19 K V
Κινητήρας		K 1900	K 1900
Κυβισμός κινητήρα		586 cc	586 cc
Ονομαστική ισχύς		10,3 kW	10,3 kW
Μέγιστη ταχύτητα κινητήρα		2600 min^{-1}	
Μοντέλο λεπίδας		193601130101 (αριστερή), 193601130102 (δεξιά)	0606665 (αριστερή), 0606668 (δεξιά)
Πλάτος κοπής		92 cm	102 cm
Στάθμη ηχητικής πίεσης στον σταθμό χειριστή (LpA EN ISO 5395-1 – EN ISO 5395-3)		85,7 dB(A) 3 dB(A)(1)	87,6 dB(A) 3 dB(A)(1)
Μετρηθείσα στάθμη ηχητικής ισχύος (Lwa 2000/14/CE)		96,74 dB(A) 3,50 dB(A)(1)	99,31 dB(A) 1,11 dB(A)(1)
Εγγυημένη στάθμη ηχητικής ισχύος (Lwa 2000/14/CE)		100 dB(A)	100 dB(A)
Κραδασμοί (EN ISO 5395-1 – EN ISO 5395-3)	Χέρι-βραχίονας	$\mathbf{a_{hw}}$: 2,95 m/s^2	$\mathbf{a_{hw}}$: 2,83 m/s^2
	Αβεβαιότητα(EN 12096)	$\mathbf{K_{hw}}$: 1,5 m/s^2	$\mathbf{K_{hw}}$: 1,5 m/s^2
	Όλο το σώμα	$\mathbf{a_w}$: 0,70 m/s^2	$\mathbf{a_w}$: 0,58 m/s^2
	Αβεβαιότητα(EN 12096)	$\mathbf{K_w}$: 1,5 m/s^2	$\mathbf{K_w}$: 1,5 m/s^2
Βάρος		196 kg	196,5 kg
Ταχύτητα οδήγησης		Εμπροσθοπορεία: 0–10 km/h, οπισθοπορεία: 0–7 km/h	
Ροπή σύσφιξης βίδας λεπίδας		40–45 Nm	
Ύψος κοπής (σε 7 επίπεδα)		30–90 mm	
Μπροστινοί τροχοί		15 × 6,00–6	
Πίσω τροχοί		18 × 8,50–8	
Πίεση πλήρωσης μπροστινού τροχού		1,2 bar	
Πίεση πλήρωσης πίσω τροχού		1,0 bar	
Ηλεκτρικό σύστημα		12 Vd.c.	
Μπαταρία		18 Ah	

Μοντέλο	92R/19 K V	102R/19 K V
Ελάχιστη ακτίνα στροφής	45 cm	
Χωρητικότητα ρεζερβουάρ καυσίμου	7,5 L	

(1) Αβεβαιότητα (Lwa/LpA)

GR

10 ΤΕΧΝΙΚΑ ΣΤΟΙΧΕΙΑ ΓΙΑ ΜΗΧΑΝΉΜΑΤΑ ΜΕ ΠΛΆΓΙΑ ΕΚΤΌΞΕΥΣΗ

Μοντέλο		86L/12,5 K M	99L/12,5 K M	99L/14,5 K M	99L/16 K M	109L/16 K M
Κινητήρας		K 1250	K 1250	K 1450	K 1600	K 1600
Κυβισμός κινητήρα		413 cc	413 cc	432 cc	452 cc	452 cc
Ονομαστική ισχύς		6,8 kW	6,8 kW	7,5 kW	7,8 kW	7,2 kW
Μέγιστη ταχύτητα κινητήρα		2600 min^{-1}				2400 min^{-1}
Μοντέλο λεπίδας		193405130103	98.41.101	98.41.101	98.41.101	108.41.101
Πλάτος κοπής		86 cm	98 cm	98 cm	98 cm	108 cm
Στάθμη ηχητικής πίεσης στον σταθμό χειριστή (LpA EN ISO 5395-1 - EN ISO 5395-3)		85,8 dB(A) 3,0 dB(A)(1)	85,9 dB(A) 3 dB(A)(1)	86,8 dB(A) 3 dB(A)(1)	87,7 dB(A) 3 dB(A)(1)	87 dB(A) 3 dB(A)(1)
Μετρηθείσα στάθμη ηχητικής ισχύος (Lwa 2000/14/CE)		97,55 dB(A) 1,49 dB(A)(1)	97,79 dB(A) 1,34 dB(A)(1)	99,4 dB(A) 1,05 dB(A)(1)	99,35 dB(A) 0,99 dB(A)(1)	98,8 dB(A) 1,11 dB(A)(1)
Εγγυημένη στάθμη ηχητικής ισχύος (Lwa 2000/14/CE)		100 dB(A)	100 dB(A)	100 dB(A)	100 dB(A)	100 dB(A)
Κραδασμοί (EN ISO 5395-1 – EN ISO 5395-3)	Χέρι-βραχίονας	a_{hw}: 3.208 m/s^2	a_{hw}: 3,6 m/s^2	a_{hw}: 4,2 m/s^2	a_{hw}: 2,84 m/s^2	a_{hw}: 3,41 m/s^2
	Αβεβαιότητα (EN 12096)	K_{hw}: 1,5 m/s^2	K_{hw}: 1,5 m/s^2	K_{hw}: 1,5 m/s^2	K_{hw}: 1,5 m/s^2	K_{hw}: 1,5 m/s^2
	Όλο το σώμα	a_w: 0.983 m/s^2	a_w: 0,89 m/s^2	a_w: 0,68 m/s^2	a_w: 0,92 m/s^2	a_w: 1,08 m/s^2
	Αβεβαιότητα (EN 12096)	K_w: 1,5 m/s^2	K_w: 1,5 m/s^2	K_w: 1,5 m/s^2	K_w: 1,5 m/s^2	K_w: 1,5 m/s^2
Βάρος		168 kg	172 kg	172 kg	172 kg	173,5 kg
Ταχύτητα οδήγησης		Εμπροσθοπορεία: 1,6-7,5 km/h (5 ταχύτητες), οπισθοπορεία: 0-2,5 km/h				
Ροπή σύσφιξης βίδας λεπίδας		40-45 Nm				
Ύψος κοπής (σε 7 επίπεδα)		30 - 90 mm				
Μπροστινοί τροχοί		15 × 6,00-6				
Πίσω τροχοί		18 × 8,50-8				
Πίεση πλήρωσης μπροστινού τροχού		1,2 bar				
Πίεση πλήρωσης πίσω τροχού		1,0 bar				
Ηλεκτρικό σύστημα		12 Vd.c.				
Μπαταρία		18 Ah				
Ελάχιστη ακτίνα στροφής		45 cm				
Χωρητικότητα ρεζερβουάρ καυσίμου		7,5 L				

(1) Αβεβαιότητα (Lwa/LpA)

Μοντέλο		**99L/14,5 K**	**109L/16 K**	**109L/19 K V**
Κινητήρας		K 1450	K 1600	K 1900
Κυβισμός κινητήρα		432 cc	452 cc	586 cc
Ονομαστική ισχύς		7,5 kW	7,2 kW	9,8 kW
Μέγιστη ταχύτητα κινητήρα		2600 min^{-1}	2400 min^{-1}	2400 min^{-1}
Μοντέλο λεπίδας		98.41.101	108.41.101	108.41.101
Πλάτος κοπής		98 cm	108 cm	108 cm
Στάθμη ηχητικής πίεσης στον σταθμό χειριστή (LpA EN ISO 5395-1 – EN ISO 5395-3)		86,8 dB(A) 3 dB(A)(1)	87 dB(A) 3 dB(A)(1)	87,5 dB(A) 3 dB(A)(1)
Μετρηθείσα στάθμη ηχητικής ισχύος (Lwa 2000/14/CE)		99,4 dB(A) 1,05 dB(A)(1)	98,8 dB(A) 1,11 dB(A)(1)	99,23 dB(A) 0,88 dB(A)(1)
Εγγυημένη στάθμη ηχητικής ισχύος (Lwa 2000/14/CE)		100 dB(A)	100 dB(A)	100 dB(A)
Κραδασμοί (EN ISO 5395-1 – EN ISO 5395-3)	Χέρι-βραχίονας	$\mathbf{a_{hw}}$: 4,20 m/s^2	$\mathbf{a_{hw}}$: 3,41 m/s^2,	$\mathbf{a_{hw}}$: 3,13 m/s^2
	Αβεβαιότητα (EN 12096)	$\mathbf{K_{hw}}$: 1,5 m/s^2	$\mathbf{K_{hw}}$: 1,5 m/s^2	$\mathbf{K_{hw}}$: 1,5 m/s^2
	Όλο το σώμα	$\mathbf{a_w}$: 0,68 m/s^2	$\mathbf{a_w}$: 1,08 m/s^2	$\mathbf{a_w}$: 0,87 m/s^2
	Αβεβαιότητα (EN 12096)	$\mathbf{K_w}$: 1,5 m/s^2	$\mathbf{K_w}$: 1,5 m/s^2	$\mathbf{K_w}$: 1,5 m/s^2
Βάρος		171 kg	172,5 kg	174,5 kg
Ταχύτητα οδήγησης		Εμπροσθοπορεία: 0-10 km/h, οπισθοπορεία: 0-7 km/h		
Ροπή σύσφιξης βίδας λεπίδας		40-45 Nm		
Ύψος κοπής (σε 7 επίπεδα)		30 - 90 mm		
Μπροστινοί τροχοί		15 × 6,00-6		
Πίσω τροχοί		18 × 8,50-8		
Πίεση πλήρωσης μπροστινού τροχού		1,2 bar		
Πίεση πλήρωσης πίσω τροχού		1,0 bar		
Ηλεκτρικό σύστημα		12 Vd.c.		
Μπαταρία		18 Ah		
Ελάχιστη ακτίνα στροφής		45 cm		
Χωρητικότητα ρεζερβουάρ καυσίμου		7,5 L		

(1) Αβεβαιότητα (Lwa/LpA)

11 ΔΉΛΩΣΗ ΣΥΜΜΌΡΦΩΣΗΣ

GR

Η κάτωθι υπογεγραμμένη εταιρεία,	**EMAK spa via Fermi, 4 - 42011 Bagnolo in Piano (RE) ITALY**
δηλώνει υπεύθυνα ότι το μηχάνημα:	
1. Τύπος:	**επικαθήμενο χλοοκοπτικό**
2. Μάρκα: / Τύπος:	**Efco, Oleo-Mac: 99L/12,5 K M - 99L/14,5 K M - 99L/16 K M - 99L/14,5 K - 109L/16 K M - 109L/16 K - 86R/12,5 K M - 86R/14,5 K M - 86R/16 K M - 86R/14,5 K - 86R/16 K - 92R/16 K - 102R/16 K - 92R/19 K V - 102R/19 K V - 109L/19 K V - 86L/12,5 K M**
3. Αρ. σειράς:	**719 XXX 0001 ÷ 719 XXX 9999 (86L/12,5 K M - 99L/12,5 K M - 99L/14,5 K M -99L/16 K M - 109L/16 K M - 99L/14,5 K - 109L/16 K - 109L/19 K V)** **720 XXX 0001 ÷ 720 XXX 9999 (86R/12,5 K M - 86R/14,5 K M - 86R/16 K M - 86R/14,5 K - 86R/16 K - 92R/16 K - 102R/16 K - 92R/19 K V - 102R/19 K V)**
συμμορφώνεται με τις απαιτήσεις της οδηγίας / του κανονισμού και επόμενες τροποποιήσεις ή συμπληρώσεις:	**2006/42/ΕΚ - 2000/14/ΕΚ - 2014/30/ΕΕ - (ΕΕ) 2016/1628 - 2011/65/ΕΕ**
συμμορφώνεται με τις διατάξεις των παρακάτω εναρμονισμένων προτύπων:	**EN ISO 5395-3:2013/A1:2017/A2:2018 - EN ISO 5395-1:2013/A1:2018 - ISO 14982:2009**
Διαδικασίες για αξιολόγηση της συμμόρφωσης που εφαρμόστηκαν:	**Παράρτημα VI - 2000/14/ΕΚ διαδικασία 1**

Μετρηθείσα στάθμη ηχητικής ισχύος dB(A) - Πλάτος κοπής (cm):

86L/12,5 K M	**86R/12,5 K M**	**86R/14,5 K M**	**86R/16 K M**	**99L/12,5 K M**	**99L/14,5 K M**	**99L/16 K M**
99 dB(A) 86 cm	99 dB(A) 86 cm	99 dB(A) 86 cm	99 dB(A) 86 cm	98 dB(A) 98 cm	99 dB(A) 98 cm	99 dB(A) 98 cm
109L/16 K M	**86R/14,5 K**	**86R/16 K**	**92R/16 K**	**102R/16 K**	**99L/14,5 K**	**109L/16 K**
98 dB(A) 108 cm	99 dB(A) 86 cm	99 dB(A) 86 cm	98dB(A) 92 cm	100 dB(A) 102 cm	99 dB(A) 98 cm	99 dB(A) 108 cm

92R/19 K V	**102R/19 K V**	**109L/19 K V**
97 dB(A) 92 cm	99 dB(A) 102 cm	99 dB(A) 108 cm

Εγγυημένη στάθμη ηχητικής ισχύος:

86L/12,5 K M	**86R/12,5 K M**	**86R/14,5 K M**	**86R/16 K M**	**99L/12,5 K M**	**99L/14,5 K M**	**99L/16 K M**
100dB(A)	100dB(A)	100dB(A)	100dB(A)	100dB(A)	100dB(A)	100dB(A)
109L/16 K M	**86R/14,5 K**	**86R/16 K**	**92R/16 K**	**102R/16 K**	**99L/14,5 K**	**109L/16 K**
100 dB(A)	100 dB(A)	100 dB(A)	100 dB(A)	100 dB(A)	100 dB(A)	100 dB(A)

92R/19 K V	**102R/19 K V**	**109L/19 K V**
100 dB(A)	100 dB(A)	100 dB(A)

Τύπος εξαρτήματος κοπής:	**Περιστρεφόμενη λεπίδα**
Όνομα και διεύθυνση φορέα κοινοποίησης:	**TÜV Rheinland LGA Products GmbH - Tillystraße 2 - 90431 Nürnberg** **Κοινοποίηση από Zentralstelle der Länder für Sicherheitstechnik (ZLS).** **Κοινοποίηση με αρ. 0197 προς την Επιτροπή ΕΚ.**
Η τεχνική τεκμηρίωση διατίθεται στην:	**Εταιρική έδρα. - Τεχνική διεύθυνση**
Συντάχθηκε στο:	**Bagnolo in piano (RE) Italy - via Fermi, 4**
Ημερομηνία:	**31/10/2024**

Luigi Bartoli - C.E.O

12 ΠΙΣΤΟΠΟΙΗΤΙΚΌ ΕΓΓΎΗΣΗΣ

Το μηχάνημα έχει σχεδιαστεί και κατασκευαστεί σύμφωνα με τις πιο προηγμένες τεχνικές παραγωγής. Η κατασκευάστρια εταιρεία παρέχει εγγύηση για τα προϊόντα της για μια περίοδο 24 μηνών από την ημερομηνία αγοράς, για ιδιωτική και ερασιτεχνική χρήση. Η εγγύηση ισχύει για 12 μήνες στην περίπτωση επαγγελματικής χρήσης.

Γενικοί όροι εγγύησης

1. Η εγγύηση ισχύει από την ημερομηνία αγοράς. Η κατασκευάστρια εταιρεία αντικαθιστά δωρεάν μέσω του δικτύου πωλήσεων και τεχνικής υποστήριξης τα ελαττωματικά εξαρτήματα λόγω αστοχίας υλικού, επεξεργασίας ή παραγωγής. Η εγγύηση δεν καταργεί τα νόμιμα δικαιώματα του αγοραστή που προβλέπει ο Αστικός Κώδικας για τις συνέπειες από ελαττώματα ή προβλήματα του διατιθέμενου προϊόντος.
2. Το τεχνικό προσωπικό παρεμβαίνει το ταχύτερο δυνατό εντός των χρονικών ορίων που καθορίζονται από τις ανάγκες οργάνωσης.
3. **Για την παροχή υποστήριξης στο πλαίσιο της εγγύησης, πρέπει να επιδείξετε στο εξουσιοδοτημένο προσωπικό το πιστοποιητικό εγγύησης, που παρέχεται παρακάτω, σφραγισμένο από τον προμηθευτή και συμπληρωμένο πλήρως, καθώς και το τιμολόγιο αγοράς ή τη νόμιμη απόδειξη με την ημερομηνία αγοράς.**
4. Η εγγύηση δεν ισχύει σε περίπτωση:
   - Εμφανούς έλλειψης συντήρησης.
   - Εσφαλμένης χρήσης ή τροποποίησης του προϊόντος.
   - Χρήσης ακατάλληλων λιπαντικών ή καυσίμων.
   - Χρήσης μη γνήσιων ανταλλακτικών ή εξαρτημάτων.
   - Επεμβάσεων από μη εξουσιοδοτημένο προσωπικό.
5. Η κατασκευάστρια εταιρεία δεν παρέχει εγγύηση για τα αναλώσιμα υλικά και τα εξαρτήματα που υπόκεινται σε φυσιολογική φθορά κατά τη λειτουργία.
6. Η εγγύηση δεν καλύπτει εργασίες αναβάθμισης ή βελτίωσης του προϊόντος.
7. Η εγγύηση δεν καλύπτει εργασίες ρύθμισης και συντήρησης που μπορεί να είναι απαραίτητες κατά την περίοδο ισχύος της εγγύησης.
8. Πιθανές βλάβες που προκαλούνται κατά τη μεταφορά πρέπει να επισημαίνονται αμέσως στο μεταφορέα, διαφορετικά η εγγύηση δεν ισχύει.
9. Για τους κινητήρες άλλων εταιρειών (Briggs & Stratton, Tecumseh, Kawasaki, Honda κλπ.) που χρησιμοποιούνται στα μηχανήματά μας, ισχύει η εγγύηση του κατασκευαστή του κινητήρα.
10. Η εγγύηση δεν καλύπτει ενδεχόμενες άμεσες ή έμμεσες βλάβες ή ατυχήματα που οφείλονται σε βλάβες του μηχανήματος ή σε αναγκαστική διακοπή της χρήσης του για μεγάλο χρονικό διάστημα.

Έντυπο εγγύησης

Κόψτε και συμπληρώστε το έντυπο εγγύησης που υπάρχει στο πίσω μέρος αυτού του εγχειριδίου.
Περιγραφή πεδίων έντυπου εγγύησης (WARRANTY FORM):

1. ΜΟΝΤΕΛΟ
2. ΑΡ. ΣΕΙΡΑΣ
3. ΑΓΟΡΑΣΤΗΣ
4. Μη στείλετε το απόκομμα! Επισυνάψτε το μόνο σε ενδεχόμενη αίτηση τεχνικής εγγύησης.
5. ΗΜΕΡΟΜΗΝΙΑ
6. ΑΝΤΙΠΡΟΣΩΠΟΣ.

13 ΑΝΤΙΜΕΤΏΠΙΣΗ ΠΡΟΒΛΗΜΆΤΩΝ

⚠ ΠΡΟΣΟΧΗ

- **Σβήνετε πάντα το μηχάνημα και αφαιρείτε το κλειδί πριν από την εκτέλεση όλων των διορθωτικών ελέγχων που συνιστώνται στον παρακάτω πίνακα, εκτός εάν ορίζεται ρητά ότι το μηχάνημα πρέπει να λειτουργεί.**
- **Εάν διερευνηθούν όλες οι πιθανές αιτίες και το πρόβλημα παραμένει, επικοινωνήστε με ένα εξουσιοδοτημένο κέντρο τεχνικής υποστήριξης. Εάν εμφανιστεί κάποιο πρόβλημα που δεν αναφέρεται στον πίνακα αυτό, επικοινωνήστε με ένα εξουσιοδοτημένο κέντρο τεχνικής υποστήριξης.**

⚠ ΠΡΟΣΟΧΗ

Μην επιχειρήσετε ποτέ να επισκευάσετε το μηχάνημα, εάν δεν διαθέτετε τα κατάλληλα μέσα και τις απαιτούμενες τεχνικές γνώσεις. Κάθε εργασία που δεν εκτελείται σωστά οδηγεί αυτόματα σε ακύρωση της εγγύησης και απαλλάσσει τον κατασκευαστή από κάθε ευθύνη.

ΠΡΟΒΛΗΜΑ	ΠΙΘΑΝΕΣ ΑΙΤΙΕΣ	ΛΥΣΗ
Ο φωτισμός δεν λειτουργεί.	Ο συνδετήρας του καλωδίου των φώτων δεν είναι συνδεδεμένος.	Μετακινήστε το κλειδί στη θέση «ΔΙΑΚΟΠΗΣ» και συνδέστε το καλώδιο των φώτων.
	Ελαττωματικοί λαμπτήρες.	Μετακινήστε το κλειδί στη θέση «ΔΙΑΚΟΠΗΣ» και αντικαταστήστε τους λαμπτήρες.
	Η μπαταρία δεν είναι σωστά συνδεδεμένη.	Συνδέστε το κόκκινο καλώδιο στον ακροδέκτη (+) της μπαταρίας και το μαύρο καλώδιο στον ακροδέκτη (-) της μπαταρίας. (κεφάλαιο 4.5 *Σύνδεση μπαταρίας (Εικ. 25)*).
	Ελαττωματικός διακόπτης λειτουργίας.	Αντικαταστήστε τον διακόπτη ενεργοποίησης.
	Ελαττωματική μπαταρία.	Έλεγχος και επαναφόρτιση ή αντικατάσταση της μπαταρίας.
	Βραχυκύκλωμα στην καλωδίωση.	Απευθυνθείτε στον προμηθευτή ή στο κέντρο τεχνικής υποστήριξης.
Η μίζα δεν περιστρέφεται.	Οι συνθήκες εκκίνησης δεν ικανοποιούνται.	Βεβαιωθείτε ότι όλες οι συνθήκες εκκίνησης ικανοποιούνται (παρ. 5.6.9 *Σύνοψη βασικών συνθηκών ασφαλούς ενεργοποίησης εκκίνησης ή ενεργοποίησης των συστημάτων ασφαλείας*).
	Δεν υπάρχει καύσιμο στο ρεζερβουάρ.	Μετακινήστε το κλειδί στη θέση «ΔΙΑΚΟΠΗΣ» και αναπληρώστε το ρεζερβουάρ καυσίμου.
	Ακατάλληλη επαφή μεταξύ του καλωδίου και του πόλου της μπαταρίας.	Ελέγξτε τις συνδέσεις. (κεφάλαιο 4.5 *Σύνδεση μπαταρίας (Εικ. 25)*).
	Εκφορτισμένη ή ελαττωματική μπαταρία.	Ελέγξτε και επαναφορτίστε ή αντικαταστήστε την μπαταρία.
	Ελαττωματική ασφάλεια.	Αντικαταστήστε την ασφάλεια. Εάν η ασφάλεια καίγεται επανειλημμένα, εντοπίστε την αιτία (συνήθως βραχυκύκλωμα). (κεφάλαιο 6.4.6 *Αντικατάσταση ασφάλειας*).
	Φραγμένο φίλτρο αέρα.	Καθαρίστε το φίλτρο αέρα.
	Ελαττωματικό μπουζί.	Ελέγξτε τη σύνδεση της υποδοχής βύσματος του μπουζί, καθαρίστε ή αντικαταστήστε το μπουζί.
	Ελαττωματικό πεντάλ φρένου.	Απευθυνθείτε στον προμηθευτή ή στο κέντρο τεχνικής υποστήριξης.
	Ο διακόπτης συμπλέκτη/φρένου δεν είναι πατημένος.	Πατήστε το κουμπί του δυναμοδότη στη θέση ΑΠΕΝΕΡΓΟΠΟΙΗΣΗΣ.
	Ελαττωματικό ρελέ εκκίνησης.	Αντικαταστήστε το ρελέ εκκίνησης.
	Δυσλειτουργία διακόπτη ενεργοποίησης.	Αντικαταστήστε τον διακόπτη ενεργοποίησης.

ΠΡΟΒΛΗΜΑ	ΠΙΘΑΝΕΣ ΑΙΤΙΕΣ	ΛΥΣΗ
Ο κινητήρας περιστρέφεται με ακανόνιστο τρόπο.	Πρόβλημα με το καύσιμο.	Απευθυνθείτε στον προμηθευτή ή στο κέντρο τεχνικής υποστήριξης.
	Φραγμένο φίλτρο αέρα.	Καθαρίστε ή να αντικαταστήστε το φίλτρο αέρα (ανατρέξτε στο εγχειρίδιο του κινητήρα).
	Φραγμένος εξαερισμός ρεζερβουάρ καυσίμου.	1. Ελέγξτε και αντικαταστήστε το φίλτρο καυσίμου, εάν απαιτείται (ανατρέξτε στο εγχειρίδιο του κινητήρα ή επικοινωνήστε με τον αντιπρόσωπο ή το κέντρο τεχνικής υποστήριξης). 2. Αδειάστε το ρεζερβουάρ του καυσίμου και αναπληρώστε με το φρέσκο καύσιμο.
	Τα χόρτα είναι πολύ ψηλά.	Μειώστε την ταχύτητα λειτουργίας ανάλογα με το ύψος των χόρτων ή/και αυξήστε το ύψος κοπής.
Ο κινητήρας είναι αδύναμος.	Φραγμένο φίλτρο αέρα.	Καθαρίστε ή να αντικαταστήστε το φίλτρο αέρα (ανατρέξτε στο εγχειρίδιο του κινητήρα).
	Υπερβολικά χαμηλές στροφές κινητήρα.	Επιταχύνετε.
	Πολύ υψηλή ταχύτητα λειτουργίας.	Ρυθμίστε χαμηλότερη ταχύτητα λειτουργίας.
	Ελαττωματικό μπουζί.	Αντικαταστήσετε το μπουζί. Ανατρέξτε στο εγχειρίδιο του κινητήρα.
	Φραγμένος εξαερισμός ρεζερβουάρ καυσίμου.	1. Ελέγξτε και αντικαταστήστε το φίλτρο καυσίμου, εάν απαιτείται (ανατρέξτε στο εγχειρίδιο του κινητήρα ή επικοινωνήστε με τον αντιπρόσωπο ή το κέντρο τεχνικής υποστήριξης). 2. Αδειάστε το ρεζερβουάρ του καυσίμου και αναπληρώστε με το φρέσκο καύσιμο.
Η μπαταρία δεν φορτίζει.	Ελαττωματική ασφάλεια.	Αντικαταστήστε την ασφάλεια. Εάν η ασφάλεια καίγεται επανειλημμένα, εντοπίστε την αιτία (συνήθως βραχυκύκλωμα). (παρ. 6.4.6 *Αντικατάσταση ασφάλειας*)
	Ακατάλληλη επαφή μεταξύ των πόλων και των καλωδίων της μπαταρίας.	Ελέγξτε τις συνδέσεις (κεφάλαιο 4.5 *Σύνδεση μπαταρίας (Εικ. 25)*).
Το μηχάνημα δεν κινείται.	Το φρένο είναι ενεργοποιημένο.	Κρατήστε πατημένο το πεντάλ φρένου και αφήστε το φρένο στάθμευσης, απομακρύνετε το πόδι σας αργά από το πεντάλ φρένου για να ενεργοποιήσετε την εμπροσθοπορεία του μηχανήματος. (παρ. 5.4.2).
	Αποσυμπλεγμένος μειωτήρας (υδροστατικός μειωτήρας).	Συμπλέξτε το κιβώτιο ταχυτήτων.
	Αποσυνδεδεμένος ιμάντας μετάδοσης κίνησης.	Τοποθετήστε τον ιμάντα στη θέση του.
	Ελαττωματικός ή φθαρμένος ιμάντας μετάδοσης.	Αντικαταστήστε τον ιμάντα μετάδοσης.

ΠΡΟΒΛΗΜΑ	ΠΙΘΑΝΕΣ ΑΙΤΙΕΣ	ΛΥΣΗ
Ισχυροί κραδασμοί.	Χαλαρωμένες λεπίδες.	Ελέγξτε και σφίξτε όλες τις λεπίδες ή απευθυνθείτε στον προμηθευτή ή στο κέντρο τεχνικής υποστήριξης.
	Χαλαρωμένος κινητήρας.	Ελέγξτε και σφίξτε όλα τα μπουλόνια του κινητήρα και του πλαισίου.
	Ανισορροπία μίας ή και των δύο λεπίδων λόγω ζημιάς.	Απευθυνθείτε στον προμηθευτή ή στο κέντρο τεχνικής υποστήριξης.
	Κοπή: υποδεικνύει ότι το εξάρτημα κοπής είναι γεμάτο χόρτα.	Καθαρίστε το εξάρτημα κοπής.
	Τα εξαρτήματα του κινητήρα δεν είναι καλά σφιγμένα.	Σφίξτε τα εξαρτήματα του κινητήρα ή επικοινωνήστε με τον αντιπρόσωπο ή το κέντρο τεχνικής υποστήριξης.
	Κατεστραμμένος ιμάντας.	Αντικαταστήστε τον ιμάντα.
Ακανόνιστα ή χαμηλής ποιότητας αποτελέσματα κοπής.	Στομωμένες ή φθαρμένες λεπίδες.	Τροχίστε ή αντικαταστήστε τις λεπίδες.
	Διαφορετική πίεση αέρα στα ελαστικά της δεξιάς και της αριστερής πλευράς.	Ελέγξτε την πίεση των ελαστικών.
	Ρύθμιση της πλατφόρμας κοπής.	Ελέγξτε τη ρύθμιση της πλατφόρμας (5.6.3 *Ρύθμιση ύψους κοπής* ή απευθυνθείτε στον προμηθευτή ή στο κέντρο τεχνικής υποστήριξης).
	Μακριά ή/και βρεγμένα χόρτα.	Προσαρμόστε το επίπεδο κοπής και την ταχύτητα οδήγησης στις συνθήκες κοπής.
	Πολύ υψηλή ταχύτητα λειτουργίας.	Ρυθμίστε χαμηλότερη ταχύτητα λειτουργίας.
	Σφηνωμένα χόρτα κάτω από την πλατφόρμα κοπής.	Καθαρίστε σωστά το εσωτερικό της πλατφόρμας (Χρησιμοποιήστε εξάρτημα κατάλληλο για πρόσβαση στον καθαρισμό της πλατφόρμας κοπής).
	Ολίσθηση ιμάντα μετάδοσης κοπής.	Αντικαταστήστε τον ιμάντα μετάδοσης.
	Το κανάλι του συλλέκτη είναι φραγμένο.	Αφαιρέστε τον κάδο συλλογής και αδειάστε τον ολισθητήρα εκτόξευσης.

1 INLEIDING 66
1.1 Hoe de handleiding te lezen 66
2 ALGEMENE VEILIGHEIDSVOORSCHRIFTEN 67
3 KENNIS VAN DE MACHINE (FIG. 1, FIG. 2, FIG. 3, FIG. 4) 68
3.1 Verklaring van de symbolen en veiligheidswaarschuwingen (Fig. 5, Fig. 6) 68
3.2 Belangrijkste onderdelen machine met achteruitworp (Fig. 8) 69
3.3 Belangrijkste onderdelen machine met zijuitworp (Fig. 9) 69
3.4 Bedieningselementen (Fig. 14, Fig. 15) 70
3.5 Veiligheidssystemen 71
3.5.1 Startblokkering 71
3.5.2 Vrijgaveknop achteruit maaien 72
3.5.3 Parkeerrem 72
3.5.4 Aanwezigheidscontrole bestuurder (OPC) 72
3.5.5 Uitlaat 72
3.5.6 Rem van de messen 72
3.5.7 Behuizing van de messen 72
4 MONTAGE 72
4.1 Uitpakken voor machines met achteruitworp (Fig. 10, Fig. 11, Fig. 12) 72
4.2 Uitpakken voor machines met zijuitworp (Fig. 13) 73
4.3 Montage van het stuurwiel (Fig. 21, Fig. 22) 73
4.4 De stoel monteren (Fig. 23, Fig. 24) 74
4.5 De accu aansluiten (Fig. 25) 74
4.6 De voorbumper monteren (Fig. 26, Fig. 27) 75
4.7 Onderdeel van de achterste geleideplaat monteren (Fig. 28) 75
4.8 Achterste geleideplaat monteren (Fig. 50) 75
4.9 De zijdelingse geleideplaat monteren (bij machines met zijuitworp) (Fig. 32) 75
4.10 De opvangkorf monteren (Fig. 29, Fig. 30) 75
4.11 De uitlaatbescherming monteren (Fig. 31) 76
4.12 De aandrijfkit monteren (bij machines met zijuitworp) (Fig. 34, Fig. 35) 76
5 GEBRUIK 76
5.1 Veiligheidssystemen 76
5.2 Voorafgaande werkzaamheden 76
5.3 Voorzorgsmaatregelen voor het gebruik van de machine 78
5.3.1 Gebruik in de achteruitversnelling 79
5.3.2 Gebruik op hellingen 80
5.3.3 Kinderen 80
5.4 Verboden gebruik 81
5.5 Starten en stoppen 81
5.5.1 Rijden 82
5.5.2 Remmen 82
5.5.3 Achteruitrijden 82
5.6 Maaien van het gras 82
5.6.1 Het gras maaien in de vooruitversnelling 83
5.6.2 Het gras maaien in de achteruitversnelling 83
5.6.3 Maaihoogte-instelling 83
5.6.4 De opvangkorf legen 83
5.6.5 Het grasopvangkanaal deblokkeren 84
5.6.6 Hellende terreinen 84
5.6.7 Zijuitworp (alleen voor modellen met zijuitworp) 84
5.6.8 Adviezen voor een mooi gazon 84
5.6.9 Overzicht van de belangrijkste voorwaarden voor het starten of in werking treden van de veiligheidsinrichtingen 84
5.7 Na het werk 85
5.7.1 De machine reinigen 85
5.7.2 De machine stallen en langdurig niet gebruiken 86
5.8 Transport 86
6 ONDERHOUD 87
6.1 Conformiteit van de gasemissies 87
6.2 Veiligheidsadviezen 89
6.3 Gewoon onderhoud 89
6.3.1 Algemeen 89
6.3.2 Onderhoudstabel van de machine 90
6.3.3 Onderhoudstabel van de motor 90
6.3.4 Smeren (Fig. 40) 91
6.3.5 Brandstoftank vullen / legen 91
6.3.6 Motorolie controleren, bijvullen, aftappen 92
6.3.7 Loopwielen 93
6.3.8 Reiniging 93
6.3.9 Batterij 94
6.3.10 Moeren en bevestigingsschroeven 94
6.4 Buitengewoon onderhoud 94
6.4.1 Veiligheidsadviezen 94
6.4.2 Maai-inrichting 95
6.4.3 Wielen vervangen 95
6.4.4 Banden vervangen 95

6.4.5 De riem vervangen 95
6.4.6 Een zekering vervangen..... 95

7 MILIEUBESCHERMING 96
7.1 Slopen en afdanken 96

8 TOEBEHOREN 96

9 TECHNISCHE GEGEVENS VOOR MACHINES MET ACHTERUITWORP 96

10 TECHNISCHE GEGEVENS VOOR MACHINES MET ZIJUITWORP 99

11 VERKLARING VAN OVEREENSTEMMING 101

12 GARANTIECERTIFICAAT 102

13 OPLOSSEN VAN PROBLEMEN 103

1 INLEIDING

Hartelijk dank voor uw keuze voor een product van Emak.
Ons netwerk van erkende dealers en werkplaatsen staat tot uw beschikking voor al uw vragen.

⚠ LET OP

Om de machine correct te gebruiken en ongelukken te voorkomen, niet beginnen te werken zonder deze handleiding zorgvuldig te hebben gelezen.

⚠ LET OP

Deze handleiding moet gedurende de hele levensduur bij het apparaat blijven.

⚠ LET OP

GEVAAR VOOR GEHOORSCHADE. Onder normale gebruiksomstandigheden kan deze machine de bediener blootstellen aan een dagelijks persoonlijk geluidsniveau van 85 dB (A) of hoger.

In deze handleiding vindt u uitleg over de werking van de verschillende onderdelen plus aanwijzingen voor noodzakelijke controles en het bijbehorende onderhoud.

OPMERKING

De beschrijvingen en illustraties in deze handleiding zijn niet strikt bindend. De fabrikant behoudt zich het recht voor eventuele wijzigingen aan te brengen. Dergelijke wijzigingen verplichten de fabrikant niet deze handleiding telkens bij te werken.
De afbeeldingen zijn indicatief. De werkelijke componenten kunnen afwijken van de afgebeelde componenten. Wend u bij twijfel tot een erkend servicecentrum.

1.1 HOE DE HANDLEIDING TE LEZEN

De handleiding is verdeeld in hoofdstukken en paragrafen. Elke paragraaf is een subniveau van het desbetreffende hoofdstuk. De verwijzingen naar hoofdstukken of paragrafen worden aangegeven met de tekst 'hoofdstuk' of 'paragraaf' gevolgd door het betreffende cijfer. Bijvoorbeeld: 'hoofdstuk 2'.
Naast de bedienings- en onderhoudsinstructies bevat deze handleiding enkele paragrafen die uw speciale aandacht vragen. Dergelijke paragrafen zijn aangegeven met de hieronder beschreven symbolen:

⚠ LET OP

Wanneer er risico bestaat op ongelukken, persoonlijk (dodelijk) letsel of ernstige schade.

⚠ VOORZICHTIG

Wanneer er risico bestaat op schade aan de machine of onderdelen ervan.

OPMERKING

Geeft aanvullende informatie op de instructies van eerdere veiligheidsberichten.

De afbeeldingen in deze gebruiksaanwijzing zijn genummerd 1, 2, 3 enzovoort. De in de afbeeldingen getoonde onderdelen zijn aangeduid met letters of cijfers, naar gelang van het geval. Een verwijzing naar component C in afbeelding 2 wordt aangeduid met de vermelding: 'Zie C, Fig. 2' of eenvoudigweg '(C, Fig. 2)'.

2 ALGEMENE VEILIGHEIDSVOORSCHRIFTEN

⚠ LET OP

Als de machine goed wordt gebruikt, is het een snel, gemakkelijk en doelmatig instrument. Bij onjuist gebruik of zonder de nodige voorzorgsmaatregelen kan de machine een gevaarlijk instrument worden. Neem daarom altijd de hieronder en verderop in de handleiding vermelde veiligheidsvoorschriften in acht, om plezierig en veilig te kunnen werken.

⚠ LET OP

De blootstelling aan trillingen veroorzaakt door het langdurig gebruik van machines die door een interne verbrandingsmotor worden aangedreven, kan letsels veroorzaken aan de bloedvaten of de zenuwen van de vingers, handen en polsen bij personen die lijden aan bloedsomloopstoornissen of abnormale zwellingen. Langdurig gebruik bij koud weer is in verband gebracht met schade aan de bloedvaten bij overigens gezonde mensen. Als er symptomen optreden als verstijving, pijn, verlies van kracht, verandering in huidskleur of -weefsel of verlies van gevoel in de vingers, handen of polsen, stop dan het gebruik van deze machine en ga naar een arts.

⚠ LET OP

- **Om vertrouwd te raken met de machine moeten bij het eerste gebruik eenvoudige manoeuvres worden uitgevoerd.**
- **Raak niet te vertrouwd met de machine waardoor u gevaarlijke/verboden manoeuvres gaat maken.**
- **Gebruik de grasmaaier niet bij slechte weersomstandigheden, vooral bij bliksemgevaar. Zo verlaagt u het risico om door de bliksem te worden getroffen.**

⚠ LET OP

Het inschakelsysteem van de machine veroorzaakt een elektromagnetisch veld van een zeer lage sterkte. Dit veld kan interferentie veroorzaken met bepaalde pacemakers. Om het risico op ernstig letsel of overlijden zo klein mogelijk te houden moeten personen met een pacemaker de eigen arts en de fabrikant van de pacemaker raadplegen voordat ze deze machine gebruiken.

OPMERKING

Nationale voorschriften kunnen het gebruik van de machine beperken.

1. Lees deze handleiding aandachtig tot u alle veiligheidsvoorschriften, voorzorgsmaatregelen en bedieningsinstructies begrepen heeft en op kunt volgen voordat u probeert de machine te gebruiken.
2. Houd de handleiding steeds binnen handbereik. Als u de handleiding kwijt bent, vraag dan een kopie aan.
3. Laat uw machine uitsluitend gebruiken door volwassenen die de veiligheidsvoorschriften, voorzorgsmaatregelen en bedieningsinstructies in deze handleiding kunnen begrijpen en opvolgen. Minderjarigen mogen deze machine nooit gebruiken.
4. Hanteer of bedien de machine niet als u vermoeid, ziek of van streek bent, of wanneer u alcohol, drugs, of medicijnen hebt gebruikt. U dient in goede lichamelijke conditie te zijn en mentaal alert. Het gebruik van de machine is inspannend. Als u aan een aandoening lijdt die verergerd kan worden door inspannend werk, vraag dan advies aan een arts, voordat u met de machine gaat werken. Wees extra voorzichtig vlak voor rustperiodes en als het werk bijna klaar is.
5. Houd kinderen, omstanders en dieren op een afstand van minimaal 15 meter van het werkgebied. Laat andere mensen of dieren niet in de buurt komen als u de machine start of ermee werkt.
6. Draag bij het werken met de machine altijd goedgekeurde beschermende veiligheidskleding. Draag geen kleding, sjaals, dassen of sieraden die in het struikgewas kunnen vastraken. Lang haar mag niet los gedragen worden en moet worden beschermd (bijvoorbeeld met een hoofddoek, een muts, een helm, enz.). **Gebruik de machine nooit blootsvoets; draag veiligheidsschoenen met antislipzolen. Draag beschermingsmiddelen tegen lawaai, bijvoorbeeld gehoorbeschermers of oordoppen.**
7. Laat anderen deze machine alleen gebruiken als ze deze bedieningshandleiding hebben gelezen of als ze passende instructies hebben gekregen over het correcte en veilige gebruik van deze machine. Geef altijd de handleiding met de gebruiksaanwijzingen, die moet worden gelezen alvorens het werk te beginnen.

8. Controleer de machine vóór gebruik om er zeker van te zijn dat elk onderdeel, voor de veiligheid of anderszins, goed werkt.
9. Gebruik nooit een beschadigde, gewijzigde, of onjuist gerepareerde of geassembleerde machine. Verwijder of beschadig geen enkele veiligheidsvoorziening en stel deze nooit buiten werking. Vervang snijwerktuigen of veiligheidsvoorzieningen onmiddellijk als deze beschadigd, kapot of verwijderd zijn.
10. Plan uw handelingen van te voren zorgvuldig. Begin het gras niet te maaien zolang er zich personen of voorwerpen in het werkgebied bevinden.

11. Alle werkzaamheden aan de machine die niet in deze handleiding zijn vermeld, moeten worden uitgevoerd door geschoold personeel.
12. De zitmaaier is een apparaat dat uitsluitend bestemd is voor het maaien van gras. Het is niet aan te raden om andere soorten materiaal te snoeien. Alle andere vormen van gebruik dan vermeld in deze handleiding, kunnen de machine beschadigen en ernstig gevaar opleveren voor mensen en voorwerpen.
13. Sluit geen gereedschappen of instrumenten op de machine aan, die niet door de fabrikant zijn gespecificeerd.
14. Gebruik de machine niet zonder de beschermkap van de draaiende onderdelen.
15. Zorg ervoor dat alle etiketten met de gevaar- en veiligheidssymbolen in een goede staat blijven. Vervang ze tijdig in geval van beschadiging of slijtage.
16. Gebruik de machine niet voor andere gebruiksdoelen dan in deze handleiding zijn beschreven (zie *Verboden gebruik*).
17. De gebruiker is verantwoordelijk voor het inschatten van de mogelijke risico's van het te bewerken terrein en moet alle noodzakelijke voorzorgsmaatregelen nemen om zijn veiligheid te waarborgen, vooral op hellingen, oneffen, gladde of onvaste terreinen.
18. Ga op hellingen altijd voorzichtig te werk en werk in stijgende of dalende richting, nooit overdwars. Gebruik de machine niet op terreinen met een hellingsgraad van meer dan 10° (17 %).
19. Vergeet niet dat de eigenaar of de gebruiker aansprakelijk is voor ongevallen of risico's geleden door derden of voor schade aan goederen.
20. Tijdens werkzaamheden op oneffen terreinen dient de gebruiker ervoor te zorgen dat er zich niemand binnen een straal van 20 meter om de machine bevindt.
21. De machine kan met verschillende accessoires worden uitgerust. De eigenaar dient er zelf voor te zorgen dat deze onderdelen of accessoires zijn gecertificeerd overeenkomstig de geldende Europese veiligheidsvoorschriften. Het gebruik van niet-gecertificeerde accessoires kan de veiligheid in gevaar brengen.
22. Laat u niet afleiden en behoud de nodige concentratie tijdens het werk.

⚠ LET OP

- **Gebruik nooit een machine met defecte veiligheidsfuncties. De veiligheidsuitrusting van de machine moet gecontroleerd en onderhouden worden zoals in dit deel beschreven is. Als uw machine tekortschiet bij een van de controles, neem dan contact op met een erkend servicecentrum voor een reparatie.**
- **Elk gebruik van de machine dat niet uitdrukkelijk in deze handleiding is beschreven moet beschouwd worden als oneigenlijk en vormt dus een gevaar voor mensen en voorwerpen.**

3 KENNIS VAN DE MACHINE (FIG. 1, FIG. 2, FIG. 3, FIG. 4)

3.1 VERKLARING VAN DE SYMBOLEN EN VEILIGHEIDSWAARSCHUWINGEN (FIG. 5, FIG. 6)

1. **⚠ LET OP**

   Lees de gebruiks- en onderhoudshandleiding voordat u deze machine gebruikt.

2. **⚠ LET OP**

   Gevaar voor wegschietende voorwerpen - Werk nooit zonder de steenbeschermkap of de opvangkorf te hebben gemonteerd.

3. **⚠ LET OP**

   Gevaar voor wegschietende voorwerpen - Houd personen op een afstand.

4. **⚠ LET OP**

Gevaar: letselgevaar - Draaiend maaimes, het mes blijft enige tijd na uitschakeling van de motor of uitschakeling van de bediening van het mes draaien.

5. **⚠ LET OP**

Verwijder de contactsleutel en lees de instructies, voordat u onderhouds- of reparatiewerkzaamheden verricht.

6. **⚠ LET OP**

Gevaar voor verminking - Draaiend maaimes: verzeker u ervan dat andere personen altijd uit de buurt van de machine blijven wanneer de motor draait.

7. **⚠ LET OP**

Gevaar: risico op brandwonden.

8. **⚠ LET OP**

Gevaar: kantelgevaar op steile hellingen - Gebruik de machine niet op hellende terreinen met een horizontale helling van meer dan 15° (27%). Gebruik de machine niet op terreinen met een zijhelling van meer dan 10° (18 %).

NL

De typeplaatjes onder de stoel bevatten de belangrijkste gegevens van elke machine (Fig. 7)

1. Naam en adres van de fabrikant.
2. Naam van de machine.
3. Snelheid en nominaal vermogen van de motor.
4. Model van de machine.
5. Gewicht van de machine.
6. Serienummer en productiejaar.
7. Geluidsvermogensniveau volgens de richtlijn 2000/14/EG.
8. Merkteken volgens de richtlijn 2006/42/EG.

3.2 BELANGRIJKSTE ONDERDELEN MACHINE MET ACHTERUITWORP (FIG. 8)

1. Opvangbak
2. Achterwielen
3. Regelhendel van de maaihoogte
4. Stuurwiel
5. Gashendel
6. Rempedaal
7. Motorafdekking
8. Voorwielen
9. Beschermplaat
10. Start-stopknop maaimes
11. Aan-uitschakelaar
12. Pedaal van de vooruitversnelling
13. Parkeerrem
14. Onderdeel van het machinehuis
15. Pedaal van de achteruitversnelling
16. (Handmatige) versnellingshendel

3.3 BELANGRIJKSTE ONDERDELEN MACHINE MET ZIJUITWORP (FIG. 9)

1. Achterwielen
2. Regelhendel van de maaihoogte
3. Stuurwiel
4. Gashendel
5. Rempedaal
6. Motorafdekking
7. Voorwielen
8. Beschermplaat
9. Start-stopknop maaimes
10. Aan-uitschakelaar
11. Pedaal van de vooruitversnelling
12. Parkeerrem
13. Onderdeel van het machinehuis
14. Pedaal van de achteruitversnelling
15. (Handmatige) versnellingshendel

3.4 BEDIENINGSELEMENTEN (FIG. 14, FIG. 15)

A) Gashendel / choke

Hiermee kunt u het motortoerental regelen. De diverse standen staan aangeven op een plaatje met de volgende symbolen:



CHOKE-stand voor een koude start.



LANGZAAM-stand stemt overeen met het laagste toerental.



SNEL-stand stemt overeen met het hoogste toerental.

- De 'CHOKE'-stand verrijkt het mengsel en mag alleen worden gebruikt gedurende de tijd die nodig is om koud te starten.
- Zet de hendel tussen 'LANGZAAM' en 'SNEL' als u van het ene naar het andere gebied gaat.
- Zet de versnelling op 'FAST' (snel) als u maait.

B) Stuurwiel

Hiermee kunt u de voorwielen besturen.

C) Start-stopknop van de messen (Fig. 16)

De start-stopknop van het mes bevindt zich op de rechter console, vóór het contactslot.
De start-stopknop van het mes schakelt de elektrische koppeling in. Trek de knop omhoog om de messen in te schakelen of duw hem naar beneden om ze uit te schakelen.

D) Contactslot (Fig. 17)

Dit contactslot heeft vier standen die overeenstemmen met:



STOP-stand: stemt overeen met alles uit.



ON-stand: activeert alle functies.



START-stand: de startmotor wordt ingeschakeld. Als de sleutel in deze stand wordt losgelaten, keert deze automatisch terug in de ON-stand.



Wanneer de sleutel is geplaatst, worden de koplampen ingeschakeld, als de schakelaar in de stand staat.

E) Rempedaal (Fig. 18)

Het rempedaal bevindt zich linksvoor op de kaart. Het rempedaal kan worden gebruikt voor een plotselinge stop of voor inschakeling van de parkeerrem.

OPMERKING
Houd uw voet niet in de buurt van het pedaal, wanneer de machine rijdt.

F) Hendel van de parkeerrem (Fig. 19)

Bij stilstaande machine:

1. Houd het rempedaal ingedrukt;
2. Til de hendel van de parkeerrem op en houd hem in de opgeheven stand;
3. Laat het rempedaal los.



Op deze manier zijn de achterwielen geremd. Druk het rempedaal helemaal in om de parkeerrem los te zetten (de hendel van de parkeerrem wordt automatisch losgelaten en keert in de neergelaten stand terug).

OPMERKING

De motor kan alleen in de parkeerstand worden gestart.

G) Rijkoppeling PEDAL (voor modellen met hydrostatische overbrenging)(Fig. 20)

Dit pedaal schakelt de aandrijving van de wielen in en moduleert de voorwaartse en achterwaartse snelheid van de machine.

- Druk het pedaal met de punt van uw voet in de richting 'F' om de vooruitversnelling in te schakelen. Wanneer u de druk op het pedaal verhoogt, neemt de snelheid van de machine toe.
- De achteruitversnelling wordt ingeschakeld door het pedaal met uw hak in de richting 'R' te drukken.
- Het pedaal schakelt automatisch over op de vrijstand 'N' wanneer het wordt losgelaten.

⚠ LET OP

De achteruitversnelling mag alleen ingeschakeld worden als de machine stilstaat.

OPMERKING

De parkeerrem moet worden losgelaten om te kunnen rijden.

H) Versnellingspook (voor de modellen met handgeschakelde versnellingsbak)

Deze hendel heeft zeven standen voor de vijf vooruitversnellingen, de stationaire stand en het toerental stand 'N' en achteruit 'R'.
Wanneer u de versnellingspook verplaatst, drukt u het rempedaal in om de aandrijfriem los te koppelen en verplaatst u de hendel zoals is aangegeven op het label.
Verplaats de hendel nooit direct van de vooruitversnelling naar de achteruitversnelling of van de achteruitversnelling naar de vooruitversnelling, voordat de machine volledig tot stilstand is gekomen.

L) Knop voor omkeren

De knop voor omkeren bevindt zich op de rechter console, links van de start-stopknop van de messen. De messen stoppen wanneer achteruit wordt gereden. Om de messen draaiende te houden bij het achteruitrijden, drukt u op de knop **RMO**.

OPMERKING

Maaien in de achteruitversnelling wordt afgeraden.

3.5 VEILIGHEIDSSYSTEMEN

⚠ LET OP

- **Controleer of alle hierna beschreven veiligheidsvoorzieningen goed werken, voordat u de werkzaamheden start. Voer de werkzaamheden uit op een vlak terrein onder veilige omstandigheden en ga uiterst voorzichtig te werk.**
- **Veiligheidsvoorzieningen mogen nooit worden gemanipuleerd of buiten werking worden gesteld.**

3.5.1 Startblokkering

De startblokkering garandeert dat de machine niet kan worden gestart als de sleutel niet in het contactslot wordt gestoken; bovendien zijn twee handelingen nodig voor de start:

- Plaatsing van de sleutel.

- Rotatie van de sleutel.

Het contactslot wordt ook gebruikt om de motor af te zetten en dus om elke beweging van de machine te stoppen.

3.5.2 Vrijgaveknop achteruit maaien

Door op de knop 'achteruit maaien' te drukken, kan achteruit worden gereden met ingeschakelde maaiwerktuigen, zonder dat ze automatisch worden uitgeschakeld.
Na uitschakeling van de maaiwerktuigen met de noodstopknop of nadat de motor is afgezet, wordt de vrijgaveknop voor het achteruit maaien uitgeschakeld en moet deze opnieuw worden ingedrukt om de maaiwerktuigen in de achteruitversnelling in te schakelen.

3.5.3 Parkeerrem

De parkeerrem heeft de functie om elke beweging van de machine bij stilstaande motor te verhinderen; de motor kan pas worden gestart als de parkeerrem is ingeschakeld.

3.5.4 Aanwezigheidscontrole bestuurder (OPC)

Het OPC-systeem maakt de aandrijving van de machine en de rotatie van de messen pas mogelijk als de bestuurder op de bestuurdersplaats zit; als de bestuurder de bestuurdersplaats verlaat, stopt de motor.

3.5.5 Uitlaat

De uitlaat heeft de functie om het geluidsniveau dat door de machine wordt geproduceerd te verminderen en om de uitlaatgassen van de bestuurder weg te leiden.

3.5.6 Rem van de messen

Het remsysteem van de messen heeft de functie om de beweging van de messen te stoppen binnen een bepaalde tijd na het afzetten van de motor of na de ingreep van het OPC-systeem, zodat de messen niet meer draaien zodra de bestuurder op de grond stapt.

Ga als volgt te werk om te controleren of de rem van de messen goed werkt:
- Start de motor met ingeschakelde parkeerrem.
- Start de messen.
- Sta op van de stoel, zonder van de machine af te stappen.
- Controleer of de messen in slechts enkele seconden stoppen, zoals door het systeem wordt voorzien (als dat niet het geval is, laat de machine dan controleren door de dealer).

3.5.7 Behuizing van de messen

De behuizing die de rotatiezone van de messen omvat heeft de functie om de mogelijkheid van contact met de messen te verminderen, zonder de maaifunctie nadelig te beïnvloeden.

4 MONTAGE

Om redenen van opslag en transport zijn sommige onderdelen niet in de fabriek geïnstalleerd en deze moeten dus na het uitpakken worden gemonteerd. Volg onderstaande instructies.

⚠ LET OP

De machine wordt zonder motorolie of brandstof geleverd. De motor moet voor het starten met olie en brandstof worden gevuld volgens de aanwijzingen in de handleiding van de motor.

4.1 UITPAKKEN VOOR MACHINES MET ACHTERUITWORP (FIG. 10, FIG. 11, FIG. 12)

Let bij het uitpakken van de machine op om geen losse onderdelen en accessoires kwijt te raken en om het maaidek niet te beschadigen wanneer de machine van de transportpallet wordt afgehaald.

1. Machinehuis;
2. Verbindingsas van de stuurinrichting en naaf met spiebanen;
3. Bumper;
4. Beugel linkerbumper;
5. Beugel rechterbumper;
6. Stuurkap;
7. Stuurwiel;
8. Afdekking van de stuuras;
9. Handleiding;
10. Moeren, bouten, sluitringen, haken (de uitrusting kan variëren afhankelijk van het model van de machine);
11. Gereedschappen en contactsleutel;
12. Stoel;
13. Onderdelen van de opvangkorf:
    1. Afdekking;
    2. Lasverbinding van het bovenste frame;
    3. Gelaagd paneel en schroeven;
    4. Grasopvangkorf;
    5. Voorste beugel;
    6. Zijdelingse buis;
    7. Kantelhendel;
    8. Draaibeugel (r);
    9. Draaibeugel (l);
14. Achterste geleideplaat.
15. pen en veiligheidsring voor aandrijfkit

OPMERKING

Om te voorkomen dat het maaidek beschadigd raakt, brengt u het omhoog tot de maximale stand en gaat u uiterst voorzichtig te werk wanneer u de machine van de transportpallet haalt.

4.2 UITPAKKEN VOOR MACHINES MET ZIJUITWORP (FIG. 13)

1. Machinehuis;
2. Verbindingsas van de stuurinrichting en naaf met spiebanen;
3. Aandrijfkit (alleen voor de modellen 99L, 109L);
4. Bumper;
5. Beugel linkerbumper;
6. Beugel rechterbumper;
7. Stuurkap;
8. Stuurwiel;
9. Afdekking van de stuuras;
10. Handleiding;
11. Moeren, bouten, sluitringen, haken (de uitrusting kan variëren afhankelijk van het model van de machine);
12. Stoel;
13. Gereedschappen en contactsleutel;
14. Zijdelingse geleideplaat;
15. Versterking sluitring, bout en moer;
16. Mulchingkit (alleen voor de modellen 99L, 109L).

OPMERKING

Om te voorkomen dat het maaidek beschadigd raakt, brengt u het omhoog tot de maximale stand en gaat u uiterst voorzichtig te werk wanneer u de machine van de transportpallet haalt.

4.3 MONTAGE VAN HET STUURWIEL (FIG. 21, FIG. 22)

⚠ VOORZICHTIG

Zet de machine op een vlakke ondergrond en lijn de voorwielen uit voordat u de machine in elkaar zet.

Zet de machine op een vlakke ondergrond en lijn de voorwielen uit.

- Steek de as (1) in de koppelingen en haal de schroef M8x25 (2) aan. (Gebruik de steeksleutel 8– 10 in de accessoiregereedschappen)
- Monteer de afdekking van de stuuras (3).
- Plaats de naaf met spiebanen (4) op de as (1), monteer het stuurwiel (5), de afstandhouder (6) en haal de moer M8 (7) aan. (Gebruik de steeksleutel 13–15 in de accessoiregereedschappen)
- Plaats de stuurkap (8) op het stuurwiel en haal de twee schroeven (9) aan. (Gebruik de sterschroevendraaier in de accessoiregereedschappen)

OPMERKING

Let op de richting tijdens de montage van het stuurwiel.

4.4 DE STOEL MONTEREN (FIG. 23, FIG. 24)

- Draai de 2 moeren M8 en de 2 schroeven van de beugel van de stoel aan de machine los. (Gebruik de steeksleutel 13–15 in de accessoiregereedschappen).
- Monteer de stoel op de beugel van de stoel met behulp van de 2 losgedraaide moeren M8 en de 2 losgedraaide schroeven.
- Sluit de bedrading A en de schakelaar B onder de stoel aan.

4.5 DE ACCU AANSLUITEN (FIG. 25)

⚠ LET OP



Elektrolytvloeistof is een zwavelzuuroplossing. Zwavelzuur is giftig.



Zwavelzuur is bijtend Zwavelzuur kan blindheid of ernstige brandwonden veroorzaken.



Buiten bereik van kinderen houden.

SCHADE AAN HET MILIEU



Alleen voor EU-landen.
Elektrisch gereedschap mag nooit bij het huisvuil worden gegooid.

Om te voldoen aan de Europese Richtlijn 2012/19/EG betreffende AEEA (afgedankte elektrische en elektronische apparatuur) en de omzetting daarvan in nationale wetgeving, moet oud elektrisch gereedschap worden gescheiden van ander afval en op een milieuvriendelijke manier worden afgevoerd, bijvoorbeeld door het naar een openbaar inzamelpunt te brengen.
Alternatief voor afvalverwijdering:
Als alternatief voor het terugsturen naar de fabrikant, moet de eigenaar van de elektrische apparatuur ervoor zorgen dat de apparatuur correct wordt afgevoerd. De oude apparatuur kan bij een geschikt verzamelpunt worden ingeleverd die zorgt voor de verwerking in overeenstemming met de nationale normen inzake recycling en afvalverwerking. Dit geldt niet voor de accessoires of hulpmiddelen zonder elektrische onderdelen die bij de oude apparatuur zijn geleverd. Gehele of gedeeltelijke herdruk of reproductie op enige andere wijze van de documentatie en documenten bij de producten is alleen toegestaan met uitdrukkelijke toestemming van Emak S.p.A. Technische wijzigingen voorbehouden.

SCHADE AAN HET MILIEU
Gooi de lege accu niet weg met het huishoudelijk afval. Laat de accu apart van de machine verwerken als afval. Houd u voor de verwerking aan de plaatselijke voorschriften.

1.  Plaats de accu in zijn behuizing.

⚠ VOORZICHTIG

Plaats de accu met de polen (+) en (-).

2. Sluit de accuklemmen op de aansluitkabels van de machine aan en draai de twee schroeven aan. (Gebruik de steeksleutel 8–10 en de sterschroevendraaier in de accessoiregereedschappen).
3. Bevestig de accu met de rubber klemband.

Deze machine maakt gebruik van de accu: **12V**.

De accu is volledig opgeladen, voordat hij de fabriek verlaat. Als de accu onvoldoende is opgeladen, gebruik dan een acculader van 12V1A om hem op te laden.

Laad de accu op aan de hand van de volgende aanwijzingen	
Stroomspanning:	14,40 ÷ 14,70 V
Max. beginstroom:	2,0 ÷ 4,0 A
Laadduur:	12 ÷ 24 h

4.6 DE VOORBUMPER MONTEREN (FIG. 26, FIG. 27)

a. Monteer de beugel van de bumper L en de beugel van de bumper R op de bumper met behulp van 4 moeren en 4 schroeven. (Gebruik de inbussleutel 13-15 in de accessoiregereedschappen).
b. Monteer de voorbumper op de onderkant van het frame met de 4 moeren en de 4 schroeven. (Gebruik de steeksleutel 13–15 in de accessoiregereedschappen).

4.7 ONDERDEEL VAN DE ACHTERSTE GELEIDEPLAAT MONTEREN (FIG. 28)

1. Monteer de haak (2) met de schroeven (1).
2. Monteer de aandrijfhendel (a) die door het gat (b) gaat; zie afbeelding (m).
3. Monteer het onderdeel van de achterste geleideplaat op het frame met de schroeven (3) (schroef 5/16-18).
4. Monteer het onderdeel van de achterste geleideplaat op de beugel L&R met de moer (4) (M8).
5. Monteer de draaibare beugel (5, 6) met de bout (9) en de sluitringen (7, 8).

4.8 ACHTERSTE GELEIDEPLAAT MONTEREN (FIG. 50)

1. Verwijder de contactsleutel (1).
2. Bevestig de bevestigingsbuis en de achterste geleideplaat met twee M6 x 5-bouten en M6-moeren (2–3).
3. Haak de onderdelen van de achterste geleideplaat vast en monteer ze op de machine (4–5).
4. Bevestig de geleideplaat aan het achterschot van de machine met de twee draaipennen en de splitpennen (6).

4.9 DE ZIJDELINGSE GELEIDEPLAAT MONTEREN (BIJ MACHINES MET ZIJUITWORP) (FIG. 32)

a. Plaats de veerpen (1) en de sluitring (2) op het rechter uiteinde van de pen (3).
b. Steek de as van de pen na elkaar in de zijdelingse geleideplaat (4), in de beugel (6) en in de torsieveer (5) en plaats de sluitring (2) en de veerring (1) op het andere uiteinde.

⚠ LET OP

Een verkeerde montage van de zijdelingse geleideplaat kan ernstig letsel aan de gebruiker of omstanders toebrengen.

⚠ LET OP

Bij verwijdering van de zijuitworp moet gecontroleerd worden of de klep goed gesloten is met het speciale klikmechanisme.

OPMERKING

Wanneer de zijdelingse geleideplaat moet worden geopend, drukt u eerst op de zelfblokkerende knop (Fig. 33) en forceer de opening niet.

4.10 DE OPVANGKORF MONTEREN (FIG. 29, FIG. 30)

1. Monteer de voorste beugel (4) op het bovenste frame (3) met vier schroeven (1) (M6-35) en de moer (2);
2. Monteer de zijleiding (5) op het bovenste frame (3) en de voorste beugel (4) met vier schroeven (1) (M6-35) en de moer (2);
3. Monteer de zak voor het gras (6) op het onderdeel van het frame;

4. Monteer de afdekking (8) op het onderdeel van het frame met vier schroeven (10) ST 4,8x35 en twee schroeven (13) ST 4,8x16. Monteer daarna de plaat (9) met vier schroeven (13) ST 4,8x16;
5. Plaats de kantelhendel (7) in het afdekpaneel van de grasmaaier, plaats de moer (12) en de bout (11).

4.11 DE UITLAATBESCHERMING MONTEREN (FIG. 31)

⚠ LET OP

6. Gebruik de machine nooit zonder dat de uitlaatbeschermingen zijn gemonteerd!
7. Bevestig de grasmaaier aan de beugels en centreer hem met de achterste plaat, zodat de twee referentietekens samenvallen.
8. Zorg ervoor dat de onderste leiding van de opening van de opvangkorf is bevestigd aan de pal.

4.12 DE AANDRIJFKIT MONTEREN (BIJ MACHINES MET ZIJUITWORP) (FIG. 34, FIG. 35)

Alleen beschikbaar voor de modellen 99L, 109L.

a. Verwijder de bus van de spanarm (2), de zeskantflensbouten M8x20 (3) en de zeskantflensmoeren M8 (1) die de afdekking van de versnellingsbak (4) bevestigen.
b. Plaats de bus (2) in de twee gaten waaruit de bouten zijn verwijderd, lijn de aandrijfplaat (5) uit en installeer daarna de zeskantflensbouten M8x40 (3), de zeskantflensmoer M8 (1) en haal de bout aan.

5 GEBRUIK

5.1 VEILIGHEIDSSYSTEMEN

De veiligheidssystemen werken op twee manieren:
- de start van de motor verhinderen als niet voldaan wordt aan de veiligheidscondities.
- de motor stoppen als ook maar een van de veiligheidscondities ontbreekt.

Om de motor te starten:
1. mogen de messen niet zijn ingeschakeld.
2. moet de parkeerrem zijn ingeschakeld en moet de transmissie zijn uitgeschakeld.
3. moet de bestuurder op de stoel zitten.

De motor wordt uitgeschakeld als de bestuurder de stoel tijdens het maaien of rijden verlaat.

5.2 VOORAFGAANDE WERKZAAMHEDEN

⚠ LET OP

- **Een verkeerd onderhoud kan de machine beschadigen en de veiligheid van de gebruiker in gevaar brengen.**
- **Controleer het werkgebied en verwijder vreemde voorwerpen, zoals stenen, speelgoed, takken en kabels, voordat u met maaien begint.**
- **Gebruik de machine alleen bij goed zicht en houd omstanders uit de buurt.**

⚠ LET OP

Bij modellen met een hydraulische transmissie kan het naar buiten spuiten van hydraulische vloeistof onder druk schade aanrichten en in de huid dringen, wat onmiddellijke medische hulp vereist.

Voordat u begint te werken, moet een aantal controles en werkzaamheden worden uitgevoerd om er zeker van te zijn dat het werk goed en veilig wordt uitgevoerd.

De stoel afstellen (Fig. 23)

De stoel is met vier schroeven bevestigd. Deze schroeven moeten worden losgedraaid om er de stand van te wijzigen door hem over de gaten van de steun te schuiven. Als u de juiste stand gevonden hebt, draait u de vier schroeven weer aan.

De tank vullen

⚠ VOORZICHTIG
Het type benzine en olie dat gebruikt moet worden, is vermeld in het instructieboekje van de motor.

Olie (Fig. 38)

⚠ VOORZICHTIG
• **De machine wordt zonder olie geleverd. Vul het reservoir met motorolie voordat u de machine start. De inhoud van het reservoir is ongeveer 1,4 liter.** • **Het gebruik van de motor met onvoldoende olie kan ernstige schade toebrengen aan de motor. Zorg ervoor dat de motor uitgeschakeld is en op een vlakke ondergrond ligt als u hem wilt controleren.** • **Het gebruik van niet-reinigende olie of olie voor tweetaktmotoren kan de levensduur van de motor verkorten.**

Open de motorkap om bij de oliepeilstok te komen. Draai daarna de dop los. Controleer het motoroliepeil bij afgezette motor. Het peil moet zich tussen de streepjes MIN en MAX van de peilstok bevinden.

Benzine

⚠ LET OP
• **Benzine is een zeer brandbare brandstof. Wees zeer voorzichtig tijdens het gebruik ervan. Rook niet en breng geen vuur of vlammen in de buurt van de brandstof of de machine.** • **Benzine en benzinedampen kunnen bij inademing of contact met de huid ernstig letsel veroorzaken. Wees daarom voorzichtig bij het hanteren van brandstof en zorg voor voldoende ventilatie.** • **Let op het risico voor vergiftiging door koolmonoxide, een geurloze, giftige en dodelijke stof.**

- Hanteer brandstof buiten waar geen vonken of vlammen zijn.
- Kies een kale ondergrond, stop de machine en laat hem afkoelen voordat u benzine bijvult.
- Gebruik nooit oude of vervuilde benzine of een olie-benzinemengsel. Voorkom dat er vuil of water in de brandstoftank terechtkomt.
- Mors geen benzine op de kunststof delen om deze niet te beschadigen. Bij toevallig lekken, onmiddellijk met water spoelen. De garantie dekt geen schade veroorzaakt door benzine aan de kunststof delen van de carrosserie of van de motor.
- Draai de dop langzaam los om druk te laten ontsnappen en om te voorkomen dat er brandstof rond de dop naar buiten lekt.
- Maak het gebied rond de tankdop schoon om verontreiniging te voorkomen.
- Voordat u de tankdop terugzet, de pakking schoonmaken en inspecteren.
- Draai de dop van de tank stevig dicht nadat u brandstof hebt bijgevuld. Het trillen van de machine kan leiden tot het losraken van een niet goed afgesloten brandstofdop waardoor brandstof gemorst kan worden.
- Veeg uit de machine gemorste brandstof weg en laat het restant van de brandstof vervliegen. Loop 3 m weg van de plaats waar u brandstof hebt bijgevuld voordat u de motor start.
- Probeer nooit gemorste brandstof te verbranden.
- Zet de machine nooit op een plaats met brandbare materialen zoals droge bladeren, stro, papier, enzovoorts.
- Haal nooit de dop van de tank als de motor loopt.
- Let erop dat er geen brandstof terechtkomt op uw kleding. Als u brandstof gemorst hebt op uw kleding, kleed u dan om. Was alle delen van uw lichaam die in contact zijn gekomen met brandstof. Gebruik water en zeep.
- Stel de brandstoftank niet bloot aan direct zonlicht.
- Bewaar en vervoer brandstof in een hiervoor goedgekeurde, schone houder.
- Bewaar brandstof op een koele, droge, goed geventileerde plaats.
- Bewaar de maaier en brandstof op een plaats waar brandstofdampen niet in contact kunnen komen met vonken of open vuur van verwarmingsketels, elektrische motoren of schakelaars, ketels, enz.
- Houd brandstof uit de buurt van kinderen.
- Gebruik nooit brandstof voor reinigingswerkzaamheden.

⚠ LET OP

- **De tank moet gevuld worden bij afgezette motor op een onoverdekte en goed geventileerde plek. Bedenk dat benzinedampen brandbaar zijn. BRENG GEEN VLAMMEN IN DE BUURT VAN DE OPENING VAN DE TANK OM DE INHOUD ERVAN TE CONTROLEREN EN ROOK NIET TIJDENS HET TANKEN.**
- **Controleer of er geen brandstoflekkage is. Verhelp eventuele lekkage voordat u de machine gebruikt. Neem, indien nodig, contact op met uw dealer.**

Draai de dop los en vul de tank met brandstof met behulp van een trechter. Let er daarbij op om de tank niet volledig te vullen. De inhoud van het reservoir is ongeveer 6 liter.

De opvangkorf of de steenbeschermkap monteren

⚠ LET OP

Gebruik de machine nooit zonder dat de opvangkorf of de steenbeschermkap is gemonteerd.

Raadpleeg het hoofdstuk 4.10 *De opvangkorf monteren (Fig. 29, Fig. 30)*.

Controle van de veiligheid en de efficiëntie van de machine

1. Controleer of de veiligheidssystemen werken zoals is beschreven in het overzicht op pag. 84.
2. Controleer of de parkeerrem goed werkt.
3. Begin niet met maaien als het mes trilt of als u denkt dat de messen niet goed geslepen zijn. Bedenk altijd dat:
    - Een niet goed geslepen mes scheurt het gras en zorgt ervoor dat het gazon geel wordt.
    - Een losgedraaid mes veroorzaakt abnormale trillingen en kan een gevaar vormen.

⚠ LET OP

Gebruik de machine niet als u er niet zeker van bent dat deze goed en veilig werkt en neem onmiddellijk contact op met de dealer voor de noodzakelijke controles of reparaties.

5.3 VOORZORGSMAATREGELEN VOOR HET GEBRUIK VAN DE MACHINE

⚠ LET OP

De veiligheidssystemen van de machine mogen niet onklaar gemaakt of verwijderd worden. ONTHOUD DAT DE GEBRUIKER ALTIJD VERANTWOORDELIJK IS VOOR SCHADE DIE AAN DERDEN WORDT TOEGEBRACHT.

Alvorens de machine in gebruik te nemen:

- Lees de algemene veiligheidsvoorschriften aandachtig, met speciale aandacht voor het rijden en maaien op hellende terreinen.
- Lees de gebruiksaanwijzingen aandachtig, maak u vertrouwd met de bedieningen en met de manier waarop het mes en de machine snel gestopt kunnen worden.

⚠ LET OP

- **Als u een situatie tegenkomt waarin u niet zeker weet wat te doen dient u een deskundige te raadplegen. Wend u tot uw dealer of een erkend servicecentrum. Vermijd elk gebruik waarvan u denkt dat het buiten uw capaciteiten valt.**
- **Gebruik de machine niet als u geen hulp kunt vragen bij ongelukken.**
- **Probeer het gemaaide materiaal niet te verwijderen als de motor draait of als het mes in beweging is om ernstig letsel te voorkomen.**
- **Soms kan het gebeuren dat takken of struikgewas tussen de snelheidsregelingspedalen vast blijven zitten. Zet de motor altijd uit voordat u dit schoonmaakt.**
- **Laat de machine nooit onbeheerd achter wanneer de motor draait of de sleutel in het contactslot gestoken is. Stop het mes altijd, schakel de parkeerrem in, zet de motor af en neem de sleutel weg. Schakel de motor uit en neem de sleutel uit het contactslot wanneer u zich van de machine verwijdert, vóór het bijvullen van de brandstof en vóór elk onderhoud of reiniging.**
- **De zitmaaier is een apparaat dat uitsluitend bestemd is voor het maaien van gras. Het is niet aan te raden om andere soorten materiaal te snoeien. Alle andere vormen van gebruik dan vermeld in deze handleiding, kunnen de machine beschadigen en ernstig gevaar opleveren voor mensen en voorwerpen.**
- **Controleer regelmatig de toestand en de spanning van de banden. Banden die in een slechte staat verkeren of met een verkeerde bandenspanning kunnen een slechter evenwicht van de machine veroorzaken en voor een ongelijkmatig maairesultaat zorgen.**
- **De machine mag niet op de openbare weg rijden, ook niet om over te steken.**
- **Gebruik de machine nooit om andere voorwerpen te trekken of te duwen.**
- **Alleen voor modellen met zijuitworp geldt dat de zijklep van het maaidek nooit mag worden geopend bij draaiende motor. De zijuitworp mag alleen bij afgezette motor op de machine worden gemonteerd.**

- Gebruik de machine alleen bij daglicht of als de kunstmatige verlichting voldoende is. Houd de machine op voldoende afstand van gaten of andere oneffenheden van het terrein.
- Wees extra voorzichtig bij het veranderen van richting en vooral op hellingen.
- Plaats nooit uw handen of voeten dichtbij of onder de bewegende delen.
- Hef een machine nooit op of vervoer deze niet wanneer de motor in werking is.
- Verminder de snelheid van de motor voordat u hem uitschakelt.
- Stop de machine als het mes een vreemd voorwerp raakt. Inspecteer de machine en herstel onderdelen als dat nodig is.
- Verzeker u ervan dat het snijwerktuig geen enkel voorwerp raakt, voordat u de motor start.
- Houd het stuurwiel, de bedieningshendels en -pedalen schoon, droog en vrij van olie of brandstof.
- Controleer het werkgebied op mogelijke obstakels (wortels, stenen, takken, sloten, enz.).
- Wees bijzonder voorzichtig en alert tijdens het dragen van gehoorbescherming want dergelijke apparatuur kan uw vermogen om waarschuwende geluiden (roepen, signalen, waarschuwingen, enz.) belemmeren.
- Verlaag de snelheid voordat u een bocht neemt.
- Stop het mes wanneer u niet maait.
- Let op wanneer u om een vast voorwerp rijdt om ervoor te zorgen dat het mes er niet tegen aan stoot. Rijd nooit over vreemde voorwerpen.

⚠ VOORZICHTIG

Laat de machine niet voor een lange periode in dezelfde stand staan met draaiende motor en stilstaand mes. De uitlaatgassen die uit het maaidek komen, kunnen het gazon beschadigen.

5.3.1 Gebruik in de achteruitversnelling

⚠ VOORZICHTIG

Als u de rijrichting van de machine verandert bij ingeschakeld mes, worden de messen uitgeschakeld. Om in de achteruit te werken en tegelijkertijd te maaien, zie hoofdstuk 5.6.2 *Het gras maaien in de achteruitversnelling*.

Gebruik de achteruitmaaifunctie alleen als dat strikt noodzakelijk is.

⚠ LET OP

Tijdens het achteruitrijden met of zonder maaien moet de bestuurder goed opletten en voortdurend controleren of er geen obstakels of personen aanwezig zijn.

5.3.2 Gebruik op hellingen

⚠ LET OP

- **Schakel de parkeerrem altijd in voordat u de machine stilzet en onbeheerd achterlaat.**
- **Begin op hellende terreinen zeer voorzichtig te rijden om te voorkomen dat de machine steigert.**
- **Verlaag op hellende terreinen de snelheid voordat u van richting verandert.**
- **Schakel het snelheidsregelingspedaal voor het achteruit rijden nooit in om de snelheid tijdens een afdaling te verlagen: dit kan verlies van controle over de machine tot gevolg hebben, vooral op gladde terreinen.**

Tijdens het gebruik op hellingen is het risico op controleverlies en kanteling van de machine het grootst. Beide gevallen kunnen ernstige schade of zelfs de dood tot gevolg hebben. Ga zeer voorzichtig te werk. Als u de helling niet kunt nemen of als u zich er onzeker over voelt, maai het gras op de helling dan niet.

⚠ LET OP

Zet de maai-unit tijdens de afdaling op de laagste stand om het zwaartepunt van de machine te verlagen en hem stabieler te maken.

Controleer de snelheid tijdens de afdaling met het snelheidsregelingspedaal (om het remeffect van de hydrostatische overbrenging te benutten) en met de gashendel.

Ga als volgt te werk om op hellingen te werken:
- Maai in stijgende en dalende richting, maar niet overdwars.
- Rijd nooit met de machine op hellingen met een hellingsgraad van meer dan 10° (17%).
- Start of stop de machine niet op een helling. Als de luchtbanden beginnen te slippen, stop dan het mes en daal de helling langzaam af.
- Rijd altijd op een gelijkmatige en matige snelheid.
- Verander niet plotseling van snelheid of van richting.
- Vermijd zo veel mogelijk om bochten te nemen. Als het echt noodzakelijk is, stuur dan langzaam en geleidelijk naar beneden. Rijd op lage snelheid. Maak kleine bewegingen met het stuurwiel.
- Let op en voorkom om over voren, gaten en oneffenheden te rijden. Bij oneffen terrein kan de machine gemakkelijker kantelen. Lang gras kan obstakels verbergen.
- Maai of stop niet in de buurt van bermen, sloten of ophogingen. De machine kan plotseling kantelen als een wiel de rand van een afgrond of een sloot overschrijdt of als de berm verzakt.
- Maai het gras niet wanneer het nat is. Het terrein is dan glad en de banden zouden hun grip kunnen verliezen waardoor de machine kan gaan slippen.
- Probeer de machine niet stabiel te maken door een voet op de grond te zetten.
- Let op de nabijheid van scherpe hoeken, struikgewas, bomen of andere voorwerpen die het zicht belemmeren.

5.3.3 Kinderen

- Wanneer niet op kinderen in de buurt van de machine wordt gelet, kan dit zeer ernstige schade tot gevolg hebben. Kinderen hebben vaak veel belangstelling voor de machine en de maaiwerkzaamheden en worden erdoor aangetrokken.
- Houd kinderen uit de buurt van het maaigebied en onder het toeziend oog van een andere volwassene.
- Zorg ervoor de machine uit te zetten wanneer kinderen het maaigebied betreden.
- Kijk voor en tijdens het achteruitrijden achterom en omlaag om u ervan te verzekeren dat er geen kinderen zijn.
- Vervoer nooit kinderen. Ze kunnen vallen en ernstig letsel oplopen of een veilige manoeuvre van de machine verhinderen.
- Sta kinderen nooit toe om de machine te gebruiken.

5.4 VERBODEN GEBRUIK

⚠ LET OP

Gebruik de machine alleen voor het maaien van het gras in tuinen of parken. Elk ander gebruik is verboden en doet de garantie vervallen en ontheft de fabrikant van elke aansprakelijkheid. De kosten die voortkomen uit de schade of letsel aan de gebruiker zelf of aan derden zijn ten laste van de gebruiker.

Ook de volgende handelingen vallen onder verboden gebruik:
- Takken of andere materialen die steviger zijn dan gras maaien of malen.
- Stevige, stoffige materialen, elk soort afval, bladeren, zand of grind opzuigen of van de grond rapen.
- Oneffenheden en hobbels van het terrein vlakmaken; het mes mag nooit het terrein raken.
- Gereedschappen of toepassingen op de aftakas van de motor aanbrengen die niet aangegeven zijn door de fabrikant.
- Het mes op kale stukken inschakelen.
- Andere personen, kinderen of dieren op de machine of op een aanhangwagen vervoeren.
- Gebruik van de machine:

    1. bij het rijden op natte of gladde terreinen of hellingen,
    2. op oppervlakken met gaten, sloten, treden of trappen,
    3. op oppervlakken met plotselinge hellingveranderingen, verborgen obstakels, scherpe hoeken, kippengaas op de grond.

Controleer ook de stevigheid van het terrein, vooral in gebieden die gemakkelijk verzakken (bv. pas bewerkte grond, modderpoelen en drassige grond) waarin de wielen plotseling kunnen wegzakken en de machine uit zijn evenwicht raakt.

- Lasten trekken of duwen zonder gebruik te maken van de trekhaak.

⚠ LET OP

De machine mag gebruikt worden om een aantal eenvoudige accessoires met een beperkt gewicht te slepen (zie hoofdstuk 8 *Toebehoren*). Gebruik de machine niet om andere voorwerpen of accessoires te slepen dan door de fabrikant aangegeven zijn. Het getrokken voorwerp kan kantelen met gevaar voor de bestuurder en de voorwerpen. Het getrokken voorwerp heeft een negatieve invloed op het evenwicht van de machine die op zijn beurt gemakkelijk kan kantelen, vooral op hellingen of afdalingen. Wanneer wordt geremd, kan een aanhanger zonder remmen tegen de machine botsen met gevaarlijke bewegingen tot gevolg. Let vooral goed op wanneer deze accessoires over harde terreinen worden getrokken.

5.5 STARTEN EN STOPPEN

⚠ LET OP

De machine moet in de openlucht of in een goed geventileerde ruimte worden gestart. DENK ERAAN DAT UITLAATGASSEN GIFTIG ZIJN.

Voordat u de motor start:
- raak de snelheidsregelingspedalen niet aan.
- schakel het mes uit.
- schakel de parkeerrem in, vooral op hellende terreinen.

Ga daarna als volgt te werk:
- Zet de schakelhendel in de vrijstand of laat het pedaal los.
- zet de gashendel in de 'CHOKE'-stand in geval van een koude start, of tussen 'LANGZAAM' en 'SNEL' als de motor al warm is;
- steek de sleutel in het contactslot, draai hem in de stand (1) 'BEDRIJF' om het elektrische circuit te activeren en zet hem daarna in de stand (ON) 'START' om de motor te starten en laat hem los zodra de motor gestart is.

Breng de gashendel bij draaiende motor in de stand 'LANGZAAM'.

⚠ VOORZICHTIG

- **De choke moet worden uitgeschakeld zodra de motor normaal draait. Wanneer de choke bij warme motor gebruikt wordt, kan de bougie besmeurd raken en een onregelmatige werking van de motor veroorzaken.**
- **Blijf bij startproblemen niet starten om te voorkomen dat de accu leegloopt en om de motor niet te verzuipen. Zet de sleutel in de STOP-stand (OFF), wacht enkele seconden en herhaal de handeling. Raadpleeg de tabel 13 *Oplossen van problemen* van deze handleiding en het instructieboekje van de motor, wanneer het probleem aanhoudt.**
- **Denk er altijd aan dat de veiligheidsvoorzieningen de start van de motor verhinderen wanneer niet aan de veiligheidscondities is voldaan. Als in dit geval de vrijgave voor de start hersteld is moet de sleutel op STOP (OFF) worden gezet, voordat de procedure herhaald wordt.**

5.5.1 Rijden

⚠ LET OP

De machine is niet goedgekeurd voor gebruik op de openbare weg. U mag de machine (overeenkomstig de verkeersregels) alleen op privéterrein gebruiken dat voor openbaar wegverkeer afgesloten is.

⚠ VOORZICHTIG

Indien u zich met de machine op een vlak terrein verplaatst, moet het mes uitgeschakeld zijn en moet het maaidek in de hoogste stand staan (stand 7). Bij verplaatsingen op een stijgende of dalende helling moet het maaidek in de laagst mogelijk stand worden gezet om de grootste stabiliteit van de machine te garanderen.

Hydrostatische overbrenging

Zet de versnellingshendel tussen 'LANGZAAM' en 'SNEL'. Schakel de parkeerrem uit en laat het rempedaal los. Druk het rijpedaal in de richting 'F' in en bereik de gewenste snelheid door geleidelijk de druk op het pedaal te verhogen en de versnellingshendel te bedienen.

Mechanische transmissie

Zet de versnellingshendel tussen 'LANGZAAM' en 'SNEL' en de schakelhendel in de eerste versnelling. Houd het rem-/koppelingspedaal ingedrukt en laat de parkeerrem los, laat het rem-/koppelingspedaal langzaam los om de voorwaartse beweging van de machine te starten.

5.5.2 Remmen

Om te remmen haalt u uw voet van het snelheidsregelingspedaal dat u op dat moment gebruikt. De machine wordt in slechts enkele seconden gestopt.

⚠ LET OP

Gebruik het snelheidsregelingspedaal voor het omkeren ten opzicht van de rijrichting nooit als rem. Bijvoorbeeld: gebruik het snelheidsregelingspedaal van de achteruitversnelling niet, wanneer de machine vooruit rijdt.

5.5.3 Achteruitrijden

Zet de gashendel in de stand 'SNEL' en bereik de gewenste snelheid door de hendel en het snelheidsregelingspedaal in de achteruitversnelling te bedienen. Het pedaal moet geleidelijk worden bediend om te voorkomen dat u de controle over de machine verliest door een te plotselinge inschakeling van de wielaandrijving.

5.6 MAAIEN VAN HET GRAS

Het gras kan zowel in de vooruit- als in de achteruitversnelling worden gemaaid.

5.6.1 Het gras maaien in de vooruitversnelling

Het mes inschakelen en rijden

Als u zich op het gazon bevindt:
- zet de gashendel in de stand 'SNEL';
- schakel het mes in met de knop door hem in de 'START'-stand te zetten;
- om het rijden te beginnen moeten de snelheidsregelaars bediend worden. Denk eraan het pedaal heel langzaam en voorzichtig op te laten komen zoals reeds eerder beschreven is. Op deze manier wordt de snelheid geleidelijk aan de condities van het gazon aangepast. Schakel het mes altijd in wanneer het maaidek in de hoogste stand staat en bereik daarna geleidelijk de gewenste hoogte. Voor goede prestaties en een gelijkmatig maairesultaat moet de rijsnelheid worden gekozen afhankelijk van de hoeveelheid te maaien gras (lengte en dichtheid) en van de vochtigheid van het gazon.

Het is hoe dan ook goed om de snelheid te verlagen wanneer het motortoerental afneemt. Denk eraan dat geen mooi maairesultaat wordt verkregen als de rijsnelheid te hoog is.
Schakel het mes uit en zet het maaidek in de hoogste stand wanneer u een obstakel moet passeren.

5.6.2 Het gras maaien in de achteruitversnelling

Het mes inschakelen en achteruitrijden

Ga als volgt te werk om de machine achteruit te laten maaien:
1. Stop de machine.
2. Schakel de aandrijving van het mes in (START-stand).
3. Druk op de toets RMO.
4. Druk het pedaal in om de achteruitversnelling in te schakelen, de maaifunctie in de achteruitversnelling wordt gestart. Zodra het achteruitrijden is gestart, kan de toestemmingsknop voor achteruitrijden worden losgelaten. De bediening wordt uitgeschakeld wanneer:
    - De paddenstoelvormige schakelaar voor inschakeling van de messen wordt uitgeschakeld
    - De motor wordt afgezet
    - Het achteruitrijden wordt gestopt.

Gebruik de vrijgavefunctie voor het achteruit maaien alleen als dat strikt noodzakelijk is.
Volg alle aanwijzingen in de vorige paragraaf *Het gras maaien in de vooruitversnelling*.

5.6.3 Maaihoogte-instelling



Breng het maaidek omhoog en omlaag en regel zo de maaihoogte van het gras. Deze hendel heeft zeven standen (die van '1' tot '7' op het plaatje staan vermeld). Deze standen komen overeen met verschillende maaihoogtes tussen 30 en 90 mm.

5.6.4 De opvangkorf legen

OPMERKING
Dit mag alleen worden uitgevoerd bij uitgeschakelde messen, anders stopt de motor.

Zorg ervoor dat de opvangkorf niet te vol komt te zitten om het opvangkanaal niet te blokkeren.

Wanneer de opvangkorf vol is, klinkt er een geluidssignaal. Doe nu het volgende:
- schakel de messen uit en het geluidssignaal stopt;
- breng het motortoerental omlaag;
- stop de voortgaande beweging;
- schakel de parkeerrem in op hellende terreinen;
- trek de kantelhendel uit en kantel de opvangkorf om hem leeg te maken;
- sluit de opvangkorf zodat hij aan de pal wordt gehaakt.

Soms klinkt het geluidssignaal op het moment dat het mes wordt ingeschakeld, ook als de opvangkorf is geleegd.

Dit wordt veroorzaakt door grasresten die op de sensor van de microschakelaar zijn achtergebleven. Om het signaal te stoppen, moeten de messen worden uitgeschakeld en meteen weer worden ingeschakeld. Als het waarschuwingsgeluid aanhoudt, zet de motor dan af, verwijder de opvangkorf en verwijder het gras dat zich bij de sensor heeft opgehoopt.

5.6.5 Het grasopvangkanaal deblokkeren

Wanneer erg lang of nat gras wordt gemaaid, vooral bij een te hoge snelheid, kan het grasopvangkanaal verstopt raken. Ga in dat geval als volgt te werk:

- stop met rijden, schakel de messen uit en stop de motor;
- verwijder de opvangkorf;
- verwijder het gras. U kunt erbij komen via de uitgang van het grasopvangkanaal.

5.6.6 Hellende terreinen

Zie hoofdstuk 5.3.2 *Gebruik op hellingen*.

5.6.7 Zijuitworp (alleen voor modellen met zijuitworp)

Als de bestuurder het gras niet wil opvangen, maar op het terrein wil achterlaten, wordt de kit voor de zijuitworp bij de machine geleverd.

5.6.8 Adviezen voor een mooi gazon

1. Om een mooi, groen en zacht gazon te behouden, moet het regelmatig gemaaid worden zonder het gras te belasten. Het gazon kan uit verschillende soorten gras bestaan. Door frequent maaien groeit het gras beter en ontwikkelt veel wortels, waardoor een stevig grasdek wordt gevormd. Wanneer het gras minder vaak wordt gemaaid, ontstaat er vooral hoog en wild gras (klaver, vergeet-mij-nietjes, enz.).
2. Het heeft de voorkeur om het gras te maaien wanneer het gazon goed droog is.
3. Het mes moet onbeschadigd en goed geslepen zijn, zodat het gras recht en zonder kartels wordt afgesneden, omdat de punten van het gras anders geel worden.
4. De motor moet op het hoogste toerental worden gebruikt, zowel om een rechte snede van het gras te garanderen, als om een goede uitvoer van het gemaaide gras uit het uitwerpkanaal te bewerkstelligen.
5. De frequentie waarmee gemaaid wordt moet in verhouding staan met de groei van het gras. Voorkom daarbij dat het gras tussen twee maaibeurten in te veel groeit.
6. Tijdens warme en droge periodes is het beter om het gras iets langer te houden om de uitdroging van het terrein te beperken.
7. De optimale lengte van het gras van een goed verzorgd gazon is ongeveer 4-5 cm en bij het maaien moet niet meer dan een derde van de totale lengte worden verwijderd. Als het gras erg lang is, is het beter om het in twee maal te maaien op twee achtereenvolgende dagen: de eerste keer met het mes op de maximale hoogte en de tweede maal op de gewenste hoogte.
8. Uw gazon zal er mooier uitzien indien u afwisselend in de lengte- en in de dwarsrichting maait.
9. Als het uitwerpkanaal de neiging heeft verstopt te raken dan moet u uw snelheid vertragen. Deze kan te hoog zijn met het oog op de toestand van het te maaien gazon. Indien het probleem aanhoudt, kan dit zijn doordat de messen bot zijn of doordat de windvleugels vervormd zijn.
10. Pas erg goed op bij het maaien van gazonboorden en langs struiken. Deze kunnen de stand van het maaidek ontregelen en eventueel de messen en de zijkant van het maaidek beschadigen.

5.6.9 Overzicht van de belangrijkste voorwaarden voor het starten of in werking treden van de veiligheidsinrichtingen

De veiligheidsinrichtingen werken volgens drie criteria:
- de start van de motor verhinderen als de veiligheidscondities niet in acht zijn genomen.
- de motor stoppen als ook maar één veiligheidsconditie wegvalt.
- het draaien van de messen stopt.

a. De motor mag onder de volgende condities gestart worden:

   - de snelheidsregelingspedalen (voor- en achteruit) zijn niet ingedrukt.
   - de bediening voor de inschakeling van het mes is uitgeschakeld.

- de bediener zit op de stoel of de parkeerrem is ingeschakeld.

b. De motor stopt in de volgende gevallen:

- de bestuurder verlaat de stoel terwijl het mes is ingeschakeld;
- de bestuurder verlaat de stoel terwijl de snelheidsregelingspedalen (voor- en achteruit) niet ingeschakeld zijn, maar zonder de parkeerrem in te schakelen;
- wanneer de voor- of achteruitversnelling niet zijn ingeschakeld, de remmen inschakelen.

5.7 NA HET WERK

Nadat het gazon is gemaaid, moet het mes worden uitgeschakeld en moet het maaidek weer in de hoogste stand worden gezet, behalve als op een helling wordt gereden. In dat geval moet het maaidek in de laagst mogelijk stand worden gehouden.
Stop de machine, schakel de parkeerrem in en zet de motor af door de sleutel in de STOP-stand (OFF) te zetten.

⚠ LET OP

- **Om een ontploffing in de knalpot te vermijden dient u de gashendel enkele seconden voordat u de motor afzet in de LANGZAAM-stand zetten.**
- **Neem de sleutel altijd uit het contactslot, voordat u de machine onbeheerd achterlaat.**
- **Haal de sleutel weg, wanneer de machine niet wordt gebruikt.**

⚠ VOORZICHTIG

- **Laat de sleutel niet in de stand BEDRIJF (1) staan wanneer de motor niet draait om te voorkomen dat de accu leegloopt.**

5.7.1 De machine reinigen

Maak de buitenkant van de machine na elk gebruik schoon, maak de opvangzak leeg en schud hem uit om gras- en aarderesten te verwijderen.

⚠ LET OP

- **Maak de opvangzak altijd leeg en laat geen houders met gemaaid gras in een vertrek staan.**
- **Op de bovenkant van het maaidek mag zich geen vuil of droog gras ophopen om het efficiëntie- en veiligheidsniveau van de machine optimaal te houden.**

⚠ VOORZICHTIG

Gebruik nooit hogedrukspuiten of agressieve vloeistoffen voor het wassen van de machine, vooral van de carrosserie.

Maak de kunststof delen van de carrosserie schoon met een met water en schoonmaakmiddel bevochtigde spons. Let er daarbij op de motor en de onderdelen van het elektrische systeem niet nat te maken.
Maak het maaidek na elk gebruik zorgvuldig schoon om alle gras- of vuilresten te verwijderen.

⚠ LET OP

Draag tijdens het schoonmaken van het maaidek een veiligheidsbril en houd andere personen en dieren uit de buurt van de machine.

a. De reiniging van de binnenkant van het maaidek en van het uitwerpkanaal moet op een stevige ondergrond plaatsvinden:

1. monteer de opvangzak of de steenbeschermkap (optioneel).
2. sluit een buis voor het water op de speciale koppeling (Wash Deck System) (A, Fig. 49) aan en laat er het water doorheen stromen.
3. ga op de bestuurdersplek zitten.
4. breng het maaidek volledig omlaag (stand 1).
5. start de motor en schakel de snelheidsregelingspedalen niet in.

6. schakel het mes in en laat het enkele minuten draaien.

b. Voor de reiniging van de bovenkant van het maaidek:

- breng het maaidek volledig omlaag (stand 1).
- blaas met perslucht om al het gras te verwijderen.

5.7.2 De machine stallen en langdurig niet gebruiken

Als er verwacht wordt de machine voor geruime tijd niet te gebruiken (meer dan 1 maand), moeten de kabels van de accu losgekoppeld worden, waarbij de aanwijzingen in het instructieboekje van de motor in acht genomen moeten worden.

⚠ VOORZICHTIG

Verwijder de sleutel en bescherm het contactslot met de speciaal daarvoor bedoelde bescherming, voordat u de machine stalt.

⚠ LET OP

Verwijder het droge gras dat zich eventueel in de buurt van de motor of van de uitlaatdemper opgehoopt heeft; als u dit niet doet kan er brand ontstaan als u opnieuw begint te maaien.

- Leeg de benzinetank door de benzineslang bij de ingang van het benzinefilter (B, Fig. 41) in de buurt van het linker voorwiel los te maken en neem hierbij de aanwijzingen in het hoofdstuk *Benzine* in acht.
- Verwijder de olie uit de motor zoals is beschreven in *Motorolie controleren, bijvullen, aftappen*.
- Zet de machine in een droge omgeving, beschermd tegen weersomstandigheden en buiten bereik van kinderen en bedek hem zo mogelijk met een doek.
- De machine kan opgeslagen worden nadat de korf verwijderd is. Om de machine op deze manier te stallen is het noodzakelijk dat:

  a. het steunvlak vlak en hard is;
  b. de machine door twee personen wordt opgetild (er zijn ook twee personen nodig om hem weer horizontaal te zetten);

⚠ LET OP

Demonteer altijd de trekhaak voordat u de machine verticaal plaatst (alleen bij de modellen die er een hebben).

⚠ VOORZICHTIG

De accu moet op een koele en droge plek worden bewaard. Laad de accu altijd op na een lange periode van stilstand (langer dan 1 maand) en laad hem opnieuw op voordat u de werkzaamheden hervat.

Controleer bij hervatting van het werk of er geen benzine lekt uit de leidingen, het kraantje en de carburator.

5.8 TRANSPORT

⚠ LET OP

De machine mag niet op de openbare weg rijden of worden gesleept.

- Om de machine te vervoeren moet een voertuig met aangepast vermogen en afmetingen worden gebruikt dat daarvoor afdoende is toegerust of een goedgekeurde aanhangwagen.
- Om de machine in het voertuig te laden, kiest u steeds een vlakke zone, ver van het verkeer en zonder potentieel gevaarlijke voorwerpen.
- De machine is zwaar en kan ernstige schade door beknelling veroorzaken. Laad hem met grote voorzichtigheid in en uit voertuigen of aanhangwagens.
- Gebruik steeds gecertificeerde oprijplaten, die 4 keer zo lang zijn als de hoogte van de bodem van het voertuig, met een aangepaste breedte, een antislip-oppervlak, sterk genoeg om het gewicht van de machine te dragen.

- De machine kan ook op een pallet worden vastgemaakt en worden geladen met een vorkheftruck. **In dat geval moet de vorkheftruck worden bediend door een daartoe gemachtigde operator.**

⚠ LET OP

De machine MAG NIET worden opgetild met riemen, kettingen of haken.

- Laad de machine in bij afgezette motor, zonder bestuurder en alleen geduwd door een geschikt aantal personen.
- De machine moet horizontaal vervoerd worden met een lege tank, dichtgedraaid benzinekraantje, omlaag gebracht maaidek en ingeschakelde parkeerrem. Controleer bovendien of de geldende vervoersvoorschriften voor deze machines niet worden overschreden.
- Om de machine op het voertuig of de wagen vast te maken, moeten goedgekeurde spanriemen worden gebruikt waarvan u moet nagaan of de bevestiging correct en stevig is, en vier wielblokken bij de achterwielen.

⚠ LET OP

Alleen de parkeerrem garandeert niet de stabiliteit van de machine tijdens het transport.

- Tijdens het transport mag geen enkele persoon op de machine blijven zitten.
- Voordat u de machine over de openbare weg vervoert, dient u de plaatselijk geldende verkeersregels te raadplegen en in acht te nemen.

⚠ VOORZICHTIG

Verwijder de sleutel en bescherm het contactslot met de speciaal daarvoor bedoelde bescherming, voordat u de machine vervoert.

6 ONDERHOUD

⚠ LET OP

Alle onderhoudswerkzaamheden die niet in deze handleiding zijn beschreven, moeten door een erkend servicecentrum worden uitgevoerd.

⚠ LET OP

- **Draag altijd veiligheidshandschoenen tijdens het plegen van onderhoud.**
- **Verricht nooit onderhoud bij warme motor. Stop de motor en laat hem afkoelen. Voer het onderhoud uit met afgezette motor.**
  Maak de spoelkabel los van de bougie.
- **Ontbrekend of onjuist onderhoud, verwijdering of wijziging van de veiligheidsvoorzieningen en/of het gebruik van niet-originele vervangingsonderdelen kunnen ernstig of dodelijk letsel tot gevolg hebben voor de bediener of voor derden.**

⚠ LET OP

Gebruik de machine nooit met versleten of beschadigde onderdelen. Defecte of versleten onderdelen moeten altijd worden vervangen en mogen niet gerepareerd worden. Gebruik uitsluitend originele reserveonderdelen. Onjuist onderhoud, onderdelen van een andere kwaliteit of het verwijderen of wijzigen van de veiligheidsonderdelen kunnen de apparatuur beschadigen en uw veiligheid en die van anderen in gevaar brengen.

6.1 CONFORMITEIT VAN DE GASEMISSIES

Deze motor, inclusief het emissiecontrolesysteem, moet worden beheerd, gebruikt en onderhouden volgens de aanwijzingen in de gebruikershandleiding om de emissieprestaties die van toepassing zijn op niet voor de weg bestemde mobiele machines binnen de wettelijke eisen te houden.
Het emissiecontrolesysteem van de motor mag niet opzettelijk gemanipuleerd of oneigenlijk gebruikt worden.

Een verkeerde werking, gebruik of onderhoud van de motor of van de machine kan mogelijke storingen van het emissiecontrolesysteem veroorzaken waardoor niet meer wordt voldaan aan de toepasselijke wettelijke eisen; in dat geval moet onmiddellijk actie worden ondernomen om de storingen van het systeem te repareren en de toepasselijke eisen te herstellen.

Hieronder volgt een niet-limitatieve lijst met voorbeelden van een verkeerde werking, onjuist gebruik of onderhoud:

- De brandstofdoseersystemen forceren of breken.
- Gebruik van brandstof en/of motorolie die niet aan de kenmerken voldoen die in het hoofdstuk *Benzine* zijn aangegeven.
- Gebruik van niet-originele onderdelen, bijvoorbeeld bougies, enz.
- Geen of niet-passend onderhoud van het lossysteem, inclusief verkeerde onderhoudsintervallen voor uitlaat, bougie, luchtfilter, enz.

⚠ LET OP

Manipulatie van deze motor maakt het EU-certificaat met betrekking tot de emissies ongeldig.

⚠ LET OP

Lees ook de handleiding van de motor aandachtig.

⚠ VOORZICHTIG

Alvorens onderhoud op de machine te plegen, moet de sleutel worden weggenomen en de startschakelaar worden bedekt met de speciale bescherming.

Het CO_2-niveau van deze motor kan worden gevonden op de WEBSITE (www.myemak.com) van Emak in het deel 'The Outdoor Power Equipment world'.

6.2 VEILIGHEIDSADVIEZEN

⚠ LET OP

- **Verwijder de sleutel en lees de instructies, voordat u reinigings- of onderhoudswerkzaamheden verricht. Draag geschikte kleding en werkhandschoenen in alle situaties die een risico voor de handen vormen.**
- **Gebruik de machine nooit met versleten of beschadigde onderdelen. Defecte of versleten onderdelen moeten worden vervangen en mogen niet worden gerepareerd. Gebruik alleen originele vervangingsonderdelen: het gebruik van niet-originele en/of niet correct gemonteerde vervangingsonderdelen heeft een negatieve invloed op de veiligheid van de machine; dit kan ongevallen of persoonlijk letsel veroorzaken en ontheft de fabrikant van elke verplichting of aansprakelijkheid.**
- **Alle onderhouds- en afstelwerkzaamheden die niet in deze handleiding zijn beschreven moeten door een erkend servicecentrum worden uitgevoerd dat over de benodigde kennis en gereedschappen beschikt om het werk correct uit te voeren en waarbij het oorspronkelijke veiligheidsniveau van de machine behouden blijft. Werkzaamheden die bij ongeschikte bedrijven of door ongekwalificeerd personeel zijn uitgevoerd, doen elke vorm van garantie en elke verplichting of aansprakelijkheid van de fabrikant vervallen. Vooral bij vaststelling van een slechte werking van de rem, de in- en uitschakeling van het mes, de inschakeling van de aandrijving in de voor- of de achteruitversnelling dient u onmiddellijk contact op te nemen met een erkend servicecentrum.**
- **De uitlaat en andere delen van de motor (bijvoorbeeld, de kleppen van de cilinder, de bougie, enz.) worden warm tijdens de werking en blijven ook een bepaalde periode na het uitzetten van de motor warm. Om het risico van brandwonden te verminderen de demper en andere onderdelen niet aanraken wanneer deze heet zijn.**
- **Controleer regelmatig of zich materialen zoals droog gras of dergelijke in de buurt van de motor en vooral in de buurt van de uitlaat bevinden; reinig deze delen regelmatig en verwijder ook kleine hoeveelheden.**
- **Controleer regelmatig of de opvangkorf niet versleten of aangetast is.**
- **Wanneer hydraulische vloeistof onder druk naar buiten komt, kan dit ernstig letsel veroorzaken; ga in dat geval onmiddellijk naar een arts. Voer nooit werkzaamheden aan het hydraulische circuit uit; deze werkzaamheden mogen uitsluitend door gespecialiseerd en met de juiste gereedschappen uitgerust personeel worden verricht.**

⚠ LET OP

- **Controleer of het snijwerktuig wordt gestopt als de stopknop van het mes op STOP wordt gezet.**
- **Breng nooit wijzigingen aan uw machine aan.**
- **Vervang veiligheidsvoorzieningen onmiddellijk als deze beschadigd of kapot zijn. Vervang een versleten mes.**
- **Houd de moeren, bouten en schroeven strak aangespannen om ervoor te zorgen dat de machine in veilige omstandigheden werkt.**

6.3 GEWOON ONDERHOUD

6.3.1 Algemeen

⚠ LET OP

De te volgen veiligheidsvoorschriften zijn beschreven in hst. 2 *ALGEMENE VEILIGHEIDSVOORSCHRIFTEN*. Neem deze aanwijzingen nauwgezet in acht om geen ernstige risico's of gevaren te lopen.

⚠ LET OP

Alvorens controle-, reinigings- of onderhoudwerkzaamheden uit te voeren:

- **het maaiwerktuig uitschakelen;**
- **zet alle rijhendels in de neutrale stand (vrijstand);**
- **de parkeerrem inschakelen;**
- **de motor stoppen;**
- **de sleutel wegnemen (laat de sleutel nooit in het contactslot zitten of binnen het bereik van kinderen of onbekwame personen);**
- **ervoor zorgen dat alle bewegende delen volledig zijn gestopt;**
- **de desbetreffende instructies lezen;**
- **geschikte kleding, werkhandschoenen en een veiligheidsbril dragen.**

- De frequenties en het type werkzaamheden zijn samengevat in 6.3.2 *Onderhoudstabel van de machine*. De tabel helpt u om de machine efficiënt en veilig te houden. U vindt er een overzicht van de belangrijkste werkzaamheden en de verwachte regelmaat voor elk daarvan. Voer de relevante actie uit afhankelijk van de eerste afloopermijn die zich voordoet.
- Het gebruik van niet-originele en/of niet goed gemonteerde onderdelen en accessoires kan negatieve gevolgen hebben voor de werking en de veiligheid van de machine. De fabrikant wijst elke aansprakelijkheid af bij schade en/of ongevallen en/of letsel veroorzaakt door bovengenoemde producten.
- Originele vervangingsonderdelen worden geleverd door erkende werkplaatsen en dealers.

6.3.2 Onderhoudstabel van de machine

Activiteiten	Uur	Voltooid (Datum en tijd)
Controleer de motorolie	Vóór elk gebruik	
Controleer de bandenspanning	Vóór elk gebruik	
Voer de veiligheidscontroles uit	Vóór elk gebruik	
Controleer de machine op schade	Vóór elk gebruik	
Totale reiniging van de machine	Vóór elk gebruik	
Controleer de bevestiging van de messen en of ze scherp zijn	Om de 25 uur	
Controleer de aandrijfriem	Om de 25 uur	
Controleer het mes	Om de 25 uur	
Controleer schroeven en bouten	Om de 25 uur	
Controleer de smering(1)	Om de 25 uur	
Vervang het mes	Om de 100 uur	
Revisie van de machine bij een erkend servicecentrum	Elk jaar	

(1) De algemene smering van alle verbindingen moet ook worden uitgevoerd wanneer de machine voor een lange periode niet gebruikt wordt.

6.3.3 Onderhoudstabel van de motor

Activiteiten	Uur	Voltooid (Datum en tijd)
Eerste olieverversing	Om de 20 uur	
Verversing van de motorolie(1)	Om de 50 uur	
Reiniging van het luchtfilter	Om de 50 uur	
Controleer de ontstekingsbougie en stel hem af(2)	Om de 100 uur	

Activiteiten	Uur	Voltooid (Datum en tijd)
Reiniging van de tank en van de brandstoffilters	Om de 100 uur	
Vervanging van het luchtfilter	Elk jaar	
Vervanging van de ontstekingsbougie	Elk jaar	

(1) Raadpleeg de handleiding van de motor voor de complete lijst en de frequentie.
(2) Neem bij de eerste tekenen van slijtage contact op met de dealer voor vervanging van het onderdeel.

Bovenstaande tabellen helpen u de veiligheid en prestaties van uw machine te behouden. Ze geven de belangrijkste onderhouds- en smeerwerkzaamheden en hun frequentie aan. Rechts van elke cel is een vak waarin de datum of het aantal werkuren kunnen worden geschreven.

6.3.4 Smeren (Fig. 40)

Breng het vet met een vetspuit aan op de aangegeven zones. Breng het vet twee- of driemaal aan en verwijder het overmatige vet. Smeer de aangegeven zones met motorolie. Maak het gebied schoon, breng een paar druppels olie aan en dep de druppels of de gemorste druppels droog.

⚠ VOORZICHTIG

Bevuil de riem, de remklauw of de banden niet met vet of olie, omdat olie of vet deze onderdelen beschadigen.

6.3.5 Brandstoftank vullen / legen

OPMERKING

Het type brandstof dat gebruikt moet worden, is vermeld in het instructieboekje van de motor.

⚠ LET OP

De machine wordt aan de gebruiker geleverd zonder brandstof. Volg alle voorschriften in de gebruikershandleiding van de motor op.

De tank vullen (Fig. 42)

Om de tank met brandstof te vullen:
- Draai de tankdop los en verwijder hem.
- Plaats de trechter.
- Vul de tank met brandstof en let erop de tank niet volledig te vullen.
- Verwijder de trechter.
- Draai de brandstofdop na het vullen weer goed vast en verwijder eventueel gemorste brandstof.

⚠ VOORZICHTIG

Mors geen benzine op de kunststof delen om deze niet te beschadigen. Bij toevallig lekken, onmiddellijk met water spoelen. De garantie dekt geen schade veroorzaakt door benzine aan de kunststof delen van de carrosserie of van de motor.

De tank legen (Fig. 43)

OPMERKING

Brandstof is bederfelijk en mag niet langer dan 30 dagen in de tank blijven. Tap de brandstof uit de brandstoftank, voordat u de machine voor een lange periode opslaat (5.7.2 *De machine stallen en langdurig niet gebruiken*).

⚠ LET OP

Laat de motor afkoelen alvorens de brandstof uit de tank af te tappen.

1. Zet de machine op een vlakke ondergrond in de buitenlucht.
2. Zet een opvangbak onder de leiding (A).
3. Koppel de leiding (A) bij de ingang van het benzinefilter (B) los.
4. Open het brandstofkraantje (indien aanwezig).
5. Vang de brandstof op in een voldoende grote bak.
6. Sluit de leiding (A) weer aan en let erop om de klemband (C) weer goed terug te plaatsen.
7. Draai het brandstofkraantje dicht (indien aanwezig).

⚠ VOORZICHTIG

Controleer bij hervatting van het werk of er geen benzine lekt uit de leidingen, het kraantje en de carburator.

6.3.6 Motorolie controleren, bijvullen, aftappen

OPMERKING

Het type olie dat gebruikt moet worden, is vermeld in het instructieboekje van de motor.

⚠ LET OP

De machine wordt zonder olie in de motor geleverd: lees de gebruiks- en onderhoudshandleiding van de motor.

Controleren / Bijvullen (Fig. 38)

⚠ VOORZICHTIG

Controleer het oliepeil voor elk gebruik.

OPMERKING

Controleer of het motoroliepeil in overeenstemming is met de precieze instructies in de handleiding van de motor; deze moet tussen de streepjes MIN en MAX van de oliepeilstok zijn.

⚠ VOORZICHTIG

Vul niet te veel motorolie bij, dit kan oververhitting van de motor veroorzaken. Als het niveau hoger is dan het 'MAX'-niveau, herstel dan het juiste niveau.

Aftappen

⚠ LET OP

Motorolie kan erg heet zijn als het meteen na het afzetten van de motor wordt afgetapt. Laat de motor dus enkele minuten afkoelen voordat de olie wordt afgetapt.

Ververs de motorolie volgens de intervallen die in de gebruikshandleiding van de motor zijn aangegeven.

Ga als volgt te werk:

- **Type 'I':**

  1. Zet de machine op een vlakke ondergrond.
  2. Zet een opvangbak onder de verlengbuis (A, Fig. 44).
  3. Houd de verlengbuis (A) goed stil en draai de aftapdop (B, Fig. 44) los.
  4. Vang de olie op in de bak.
  5. Monteer de aftapdop (B, Fig. 44) weer en let op de plaatsing van de interne pakking (C, Fig. 44).
  6. Haal de verlengbuis (A, Fig. 44) helemaal aan en houd hem goed stil.
  7. Maak eventuele gemorste olie schoon.

- **Type 'II':**

1. Draai de vuldop (A, Fig. 44) los.
2. Monteer het slangetje (B, Fig. 44) op de spuit (C, Fig. 44) en steek hem helemaal in het gat.
3. Zuig met de spuit (C, Fig. 44) alle motorolie aan en houd er daarbij rekening mee dat deze handeling meerdere keren moet worden herhaald om het reservoir volledig leeg te maken.

⚠ VOORZICHTIG

Lever de olie in voor de verwerking in overeenstemming met de plaatselijke normen.

6.3.7 Loopwielen

De verschillende montagepositie van de loopwielen maken het mogelijk om een veilige ruimte 'H' tussen de rand van de maai-inrichting en het terrein te houden. Stel de positie van de loopwielen af in functie van de onregelmatigheden van het terrein.

⚠ LET OP

Dit moet altijd op beide loopwielen worden uitgevoerd door ze op dezelfde hoogte in te stellen, BIJ AFGEZETTE MOTOR EN UITGESCHAKELDE MAAIWERKTUIGEN.

Ga als volgt te werk voor een positiewijziging (Fig. 45):
1. draai de moer (B) los en neem de pen (C) weg.
2. plaats het loopwiel (A) weer in de gewenste positie.
3. monteer de pen (C) en let erop dat de kop van de pen (C) naar de binnenkant van de machine is gericht.
4. haal de moer (B) volledig aan.

6.3.8 Reiniging

Voer na elk gebruik de reiniging uit volgens onderstaande aanwijzingen.

De machine reinigen

- Maak de buitenkant van de machine schoon door de kunststof delen van de carrosserie af te nemen met een met water en schoonmaakmiddel bevochtigde spons. Let er daarbij op de motor, de onderdelen van het elektrische systeem en de printplaat onder het dashboard niet nat te maken.
- Om het risico op brand te voorkomen, moet u ervoor zorgen dat de motor, de uitlaatdemper en de behuizing van de accu vrij zijn van gras, bladeren of overtollig vet.

⚠ LET OP

Gebruik nooit hogedrukspuiten of agressieve vloeistoffen voor het wassen van de carrosserie en de motor!

⚠ LET OP

Was de transmissie niet wanneer deze warm is. Gebruik nooit hogedrukspuiten voor het wassen van de transmissie.

Reiniging van het uitwerpkanaal (alleen voor de modellen met achteropvang)

Ga als volgt te werk als het uitwerpkanaal verstopt is:
1. verwijder de opvangkorf of de achteruitwerpkap;
2. verwijder het opgehoopte gras via de uitlaatopening van het kanaal.

Reiniging van de opvangkorf (alleen voor de modellen met achteropvang)

1. Maak de opvangkorf leeg.
2. Schud hem om de gras- en aarderesten te verwijderen.
3. Monteer de opvangkorf weer en was de binnenkant van de maai-inrichting, waarna de opvangkorf moet worden verwijderd, geleegd, gespoeld en weer teruggezet om een snelle droging te bevorderen.

De messen reinigen

Maak de messen zorgvuldig schoon om alle gras- of vuilresten te verwijderen.

⚠ LET OP

Tijdens de reiniging van de messen moeten personen of dieren uit de buurt worden gehouden.

Reiniging van de binnenkant (Fig. 47, Fig. 48)

De reiniging van de messen en van het uitwerpkanaal moet op een stevige ondergrond plaatsvinden met:
1. gemonteerde opvangkorf of de achteruitwerpkap (alleen voor de modellen met achteropvang).
2. gemonteerde geleideplaat voor zijuitworp (alleen voor modellen met zijuitworp).
3. zittende bestuurder.
4. draaiende motor.
5. de transmissie in de vrijstand.
6. ingeschakelde maaiwerktuigen.

Sluit anders een waterslang op de speciale koppelingen aan en laat door elk ervan enkele minuten water stromen terwijl de maaiwerktuigen draaien.

⚠ LET OP

Om de goede werking van de elektromagnetische koppeling niet nadelig te beïnvloeden:

- **voorkom dat de koppeling in contact komt met olie;**
- **richt geen waterstralen onder druk direct op de koppelingsunit;**
- **maak de koppeling niet schoon met benzine.**

6.3.9 Batterij

De accu moet goed onderhouden worden om een lange levensduur te garanderen.

De accu van uw machine moet worden opgeladen:
- voor het eerste gebruik van de machine na aankoop.
- vóór elke langere periode waarin de machine niet zal worden gebruikt (langer dan 30 dagen).
- vóór de machine na een lange periode van stilstand opnieuw in gebruik te nemen.

Lees de oplaadprocedure zoals beschreven in de bij de accu geleverde handleiding aandachtig door en volg deze op. Als deze procedures niet in acht worden genomen of als de accu niet wordt opgeladen, kan er zich onherstelbare schade voordoen aan de elementen van de accu. Een lege accu dient zo snel als mogelijk opgeladen te worden.

⚠ LET OP

De accu moet worden opgeladen met apparatuur met constante spanning. Andere oplaadsystemen kunnen de accu onherstelbaar beschadigen.

6.3.10 Moeren en bevestigingsschroeven

Houd moeren en schroeven aangehaald om er zeker van te zijn dat de machine altijd in veilige bedrijfsconditie is.

6.4 BUITENGEWOON ONDERHOUD

6.4.1 Veiligheidsadviezen

⚠ LET OP

U dient onmiddellijk contact op te nemen met uw dealer of een gespecialiseerd centrum wanneer er onregelmatigheden worden gevonden in de werking van:
- **de rem**
- **de in- en uitschakeling van de maaiwerktuigen**
- **de inschakeling van de aandrijving in de voor- of achteruitversnelling.**

6.4.2 Maai-inrichting

Uitlijnen van de maai-inrichting

Een goede afstelling van de maai-inrichting is zeer belangrijk voor een gelijkmatig gemaaid gazon.
Controleer bij een onregelmatig gemaaid gazon de bandenspanning.
Als die onvoldoende is om een gelijkmatig maairesultaat te krijgen, moet contact worden opgenomen met de dealer voor het afstellen van de messen.

Maaiwerktuigen

Een niet goed geslepen maaiwerktuig scheurt het gras en zorgt ervoor dat het gazon geel wordt.

⚠ LET OP

Alle werkzaamheden die de maaiwerktuigen betreffen (demontage, slijpen, uitbalanceren, repareren, opnieuw monteren en/of vervangen) zijn moeilijke werkzaamheden die een specifieke bevoegdheid en het gebruik van speciale gereedschappen vereisen; om veiligheidsredenen moeten ze daarom altijd bij een erkend servicecentrum worden uitgevoerd.

⚠ LET OP

Laat bij beschadigde, scheve of versleten maaiwerktuigen altijd het hele blok vervangen samen met de schroeven om de uitbalancering te handhaven.

⚠ LET OP

Maaiwerktuigen moeten per paar worden vervangen, vooral bij aanzienlijke verschillen in slijtage.

⚠ LET OP

Gebruik altijd originele maaiwerktuigen met de code die in de tabel 10 *TECHNISCHE GEGEVENS voor machines met zijuitworp*, 10 *TECHNISCHE GEGEVENS voor machines met zijuitworp* is vermeld.

6.4.3 Wielen vervangen

De wielen moeten altijd bij een erkend servicecentrum worden vervangen.

6.4.4 Banden vervangen

De banden hebben geen binnenband (Tubeless) en een lekke band moet dus worden gerepareerd door een bandenspecialist volgens de procedures die voor dit type banden zijn voorzien; deze werkzaamheid moet bij een erkend servicecentrum worden uitgevoerd.

6.4.5 De riem vervangen

De riem moet altijd bij een erkend servicecentrum worden vervangen. Vervang de riem zodra er duidelijke tekenen van slijtage zijn!

OPMERKING

Gebruik altijd een originele aandrijfriem!

6.4.6 Een zekering vervangen

De machine heeft een paar zekeringen met verschillende vermogens. De kenmerkende functies zijn als volgt:

- Zekering van 10 A = ter bescherming van de algemene circuits en van de vermogenscircuits van de printplaat. Bij inwerkingtreding wordt de machine gestopt en, alleen voor de modellen met achteruitworp, gaat ook het controlelampje op het dashboard uit.

Het vermogen van de zekering staat op de zekering zelf vermeld.

⚠ LET OP

Een doorgebrande zekering moet altijd door een exemplaar van hetzelfde type en vermogen worden vervangen en nooit met één met een ander vermogen.

Raadpleeg de dealer als u de oorzaak van de werkzaamheid niet kunt oplossen.

NL

7 MILIEUBESCHERMING

Tijdens het gebruik van de machine moet de bescherming van het milieu een belangrijk aspect vormen. Dit moet altijd prioriteit hebben ten gunste van de samenleving en van de natuur waarin we leven.

- Zorg ervoor dat u geen storende factor in de buurt bent.
- Volg de plaatselijke voorschriften voor de verwerking van het snij-afval nauwgezet op.
- Volg nauwgezet de plaatselijke regels inzake de verwerking van verpakkingsmateriaal, filters, versleten onderdelen of elk ander element met een sterke impact op het milieu op. Dit afval mag niet bij het huisvuil worden gegooid, maar moet worden gescheiden en naar speciale inzamelcentra worden gebracht, die de materialen recyclen.

7.1 SLOPEN EN AFDANKEN

Laat de machine na de buitenwerkingstelling niet in het milieu achter, maar wend u tot een afvalinzamelcentrum.
Een groot deel van de materialen die bij de bouw van de machine gebruikt zijn, zijn recyclebaar: alle metalen (staal, aluminium, messing) kunnen aan een normale ijzerhandelaar worden gegeven. Neem voor meer informatie contact op met de normale afvalverwerkingsdienst in uw streek. Het afval dat afkomstig is van de sloop van de machine moet met respect voor het milieu worden verwerkt zonder de bodem, de lucht en het water te vervuilen.
In elk geval moeten de plaatselijk geldende wetten op dit gebied in acht worden genomen.
Tijdens het slopen van de machine moet het etiket met de CE-markering samen met deze handleiding worden vernietigd.

8 TOEBEHOREN

Compatibele hulpstukken				
Accessoire \ Model	**Zijuitworp**		**Achteruitworp**	**Opmerkingen**
	86L	**99L, 109L**		
Mulchingkit	Niet verkrijgbaar	Verkrijgbaar	Verkrijgbaar	Raadpleeg de handleiding 'Mulchkit For'.
Acculader	Verkrijgbaar	Verkrijgbaar	Verkrijgbaar	
Geleideplaat achteruitworp	Niet verkrijgbaar	Niet verkrijgbaar	Op aanvraag verkrijgbaar	Raadpleeg het hoofdstuk 4.8 *Achterste geleideplaat monteren (Fig. 50)*

9 TECHNISCHE GEGEVENS VOOR MACHINES MET ACHTERUITWORP

Model	**86R/12,5 K M**	**86R/14,5 K M**	**86R/16 K M**
Motor	K 1250	K 1450	K 1600
Cilinderinhoud van de motor	413 cc	432 cc	452 cc
Nominaal vermogen	6,8 kW	7,5 kW	7,8 kW
Maximale snelheid van de motor	2600 min^{-1}		
Model maaiblad	193401130101 (links), 193401130102 (rechts)	193401130101 (links), 193401130102 (rechts)	193401130101 (links), 193401130102 (rechts)
Draaicirkel	86 cm	86 cm	86 cm

Model		86R/12,5 K M	86R/14,5 K M	86R/16 K M
Geluidsdrukniveau voor de bediener (LpA EN ISO 5395-1 – EN ISO 5395-3)		85,9 dB(A) 3 dB(A)(1)	87,8 dB(A) 3 dB(A)(1)	88,4 dB(A) 3 dB(A)(1)
Gemeten geluidsvermogensniveau (Lwa 2000/14/EG)		98,56 dB(A) 1,43 dB(A)(1)	99,43 dB(A) 0,91 dB(A)(1)	98,97 dB(A) 0,91 dB(A)(1)
Gegarandeerd geluidsvermogensniveau (Lwa 2000/14/EG)		100 dB(A)	100 dB(A)	100 dB(A)
Trillingen (EN ISO 5395-1 – EN ISO 5395-3)	Hand-arm	a_{hw}: 4,85 m/s²	a_{hw}: 3,45 m/s²	a_{hw}: 3,74 m/s²
	Onzekerheid(EN 12096)	K_{hw}: 1,5 m/s²	K_{hw}: 1,5 m/s²	K_{hw}: 1,5 m/s²
	Hele lichaam	a_w: 0,93 m/s²	a_w: 0,57 m/s²	a_w: 0,70 m/s²
	Onzekerheid(EN 12096)	K_w: 1,5 m/s²	K_w: 1,5 m/s²	K_w: 1,5 m/s²
Massa		193 kg	193 kg	193 kg
Rijsnelheid		Vooruit: 1,6-7,5 km/h (5 versnellingen); achteruit: 0-2,5 km/h		
Aanhaalmoment van de schroeven van het maaiblad		40-45 Nm		
Maaihoogte (op 7 niveaus)		30 - 90 mm		
Voorwielen		15 × 6.00-6		
Achterwielen		18 × 8.50-8		
Bandenspanning van de voorwielen		1,2 bar		
Bandenspanning van de achterwielen		1,0 bar		
Elektrisch systeem		12 Vd.c.		
Accu		18 Ah		
Minimale draaicirkel		45 cm		
Inhoud van de brandstoftank		7,5 l		

(1) Onzekerheid (Lwa/LpA)

Model	86R/14,5 K	86R/16 K	92R/16 K	102R/16 K
Motor	K 1450	K 1600	K 1600	K 1600
Cilinderinhoud van de motor	432 cc	452 cc	452 cc	452 cc
Nominaal vermogen	7,5 kW	7,8 kW	7,8 kW	7,8 kW
Maximale snelheid van de motor	2600 min^{-1}			
Model maaiblad	193401130101 (links), 193401130102 (rechts)	193401130101 (links), 193401130102 (rechts)	193601130101 (links), 193601130102 (rechts)	0606665 (links), 0606668 (rechts)
Draaicirkel	86 cm	86 cm	92 cm	102 cm
Geluidsdrukniveau voor de bediener (LpA EN ISO 5395-1 –EN ISO 5395-3)	87,8 dB(A) 3 dB(A)(1)	88,4 dB(A) 3 dB(A)(1)	86,7 dB(A) 3 dB(A)(1)	88,5 dB(A) 3 dB(A)(1)
Gemeten geluidsvermogensniveau (Lwa 2000/14/EG)	99,43 dB(A) 0,91 dB(A)(1)	98,97 dB(A) 0,91 dB(A)(1)	98,41 dB(A) 1,20 dB(A)(1)	99,53 dB(A) 0,88 dB(A)(1)
Gegarandeerd geluidsvermogensniveau (Lwa 2000/14/EG)	100 dB(A)	100 dB(A)	100 dB(A)	100 dB(A)

Model		86R/14,5 K	86R/16 K	92R/16 K	102R/16 K
Trillingen (EN ISO 5395-1 - EN ISO 5395-3)	Hand-arm	a_{hw}: 3,45 m/s²	a_{hw}: 3,74 m/s²	a_{hw}: 4,1 m/s²	a_{hw}: 3,72 m/s²
	Onzekerheid (EN 12096)	K_{hw}: 1,5 m/s²	K_{hw}: 1,5 m/s²	K_{hw}: 1,5 m/s²	K_{hw}: 1,5 m/s²
	Hele lichaam	a_w: 0,57 m/s²	a_w: 0,70 m/s²	a_w: 0,68 m/s²	a_w: 0,85 m/s²
	Onzekerheid (EN 12096)	K_w: 1,5 m/s²	K_w: 1,5 m/s²	K_w: 1,5 m/s²	K_w: 1,5 m/s²
Massa		192 kg	192 kg	194 kg	194,5 kg
Rijsnelheid		Vooruit: 0-10 km/h; achteruit: 0-7 km/h			
Aanhaalmoment van de schroeven van het maaiblad		40-45 Nm			
Maaihoogte (op 7 niveaus)		30 - 90 mm			
Voorwielen		15 × 6.00-6			
Achterwielen		18 × 8.50-8			
Bandenspanning van de voorwielen		1,2 bar			
Bandenspanning van de achterwielen		1,0 bar			
Elektrisch systeem		12 Vd.c.			
Accu		18 Ah			
Minimale draaicirkel		45 cm			
Inhoud van de brandstoftank		7,5 l			

(1) Onzekerheid (Lwa/LpA)

Model		92R/19 K V	102R/19 K V
Motor		K 1900	K 1900
Cilinderinhoud van de motor		586 cc	586 cc
Nominaal vermogen		10,3 kW	10,3 kW
Maximale snelheid van de motor		2600 min^{-1}	
Model maaiblad		193601130101 (links), 193601130102 (rechts)	0606665 (links), 0606668 (rechts)
Draaicirkel		92 cm	102 cm
Geluidsdrukniveau voor de bediener (LpA EN ISO 5395-1 – EN ISO 5395-3)		85,7 dB(A) 3 dB(A)(1)	87,6 dB(A) 3 dB(A)(1)
Gemeten geluidsvermogensniveau (Lwa 2000/14/EG)		96,74 dB(A) 3,50 dB(A)(1)	99,31 dB(A) 1,11 dB(A)(1)
Gegarandeerd geluidsvermogensniveau (Lwa 2000/14/EG)		100 dB(A)	100 dB(A)
Trillingen (EN ISO 5395-1 – EN ISO 5395-3)	Hand-arm	a_{hw}: 2,95 m/s²	a_{hw}: 2,83 m/s²
	Onzekerheid(EN 12096)	K_{hw}: 1,5 m/s²	K_{hw}: 1,5 m/s²
	Hele lichaam	a_w: 0,70 m/s²	a_w: 0,58 m/s²
	Onzekerheid(EN 12096)	K_w: 1,5 m/s²	K_w: 1,5 m/s²
Massa		196 kg	196,5 kg
Rijsnelheid		Vooruit: 0-10 km/h; achteruit: 0-7 km/h	
Aanhaalmoment van de schroeven van het maaiblad		40–45 Nm	

Model	92R/19 K V	102R/19 K V
Maaihoogte (op 7 niveaus)	30–90 mm	
Voorwielen	15 × 6.00–6	
Achterwielen	18 × 8.50–8	
Bandenspanning van de voorwielen	1,2 bar	
Bandenspanning van de achterwielen	1,0 bar	
Elektrisch systeem	12 Vd.c.	
Accu	18 Ah	
Minimale draaicirkel	45 cm	
Inhoud van de brandstoftank	7,5 l	

(1) Onzekerheid (Lwa/LpA)

10 TECHNISCHE GEGEVENS VOOR MACHINES MET ZIJUITWORP

Model		86L/12,5 K M	99L/12,5 K M	99L/14,5 K M	99L/16 K M	109L/16 K M
Motor		K 1250	K 1250	K 1450	K 1600	K 1600
Cilinderinhoud van de motor		413 cc	413 cc	432 cc	452 cc	452 cc
Nominaal vermogen		6,8 kW	6,8 kW	7,5 kW	7,8 kW	7,2 kW
Maximale snelheid van de motor		2600 min^{-1}				2400 min^{-1}
Model maaiblad		193405130103	98.41.101	98.41.101	98.41.101	108.41.101
Draaicirkel		86 cm	98 cm	98 cm	98 cm	108 cm
Geluidsdrukniveau voor de bediener (LpA EN ISO 5395-1 - EN ISO 5395-3)		85,8 dB(A) 3,0 dB(A)(1)	85,9 dB(A) 3 dB(A)(1)	86,8 dB(A) 3 dB(A)(1)	87,7 dB(A) 3 dB(A)(1)	87 dB(A) 3 dB(A)(1)
Gemeten geluidsvermogensniveau (Lwa 2000/14/EG)		97,55 dB(A) 1,49 dB(A)(1)	97,79 dB(A) 1,34 dB(A)(1)	99,4 dB(A) 1,05 dB(A)(1)	99,35 dB(A) 0,99 dB(A)(1)	98,8 dB(A) 1,11 dB(A)(1)
Gegarandeerd geluidsvermogensniveau (Lwa 2000/14/EG)		100 dB(A)	100 dB(A)	100 dB(A)	100 dB(A)	100 dB(A)
Trillingen (EN ISO 5395-1 – EN ISO 5395-3)	Hand-arm	a_{hw}: 3.208 m/s^2	a_{hw}: 3,6 m/s^2	a_{hw}: 4,2 m/s^2	a_{hw}: 2,84 m/s^2	a_{hw}: 3,41 m/s^2
	Onzekerheid (EN 12096)	K_{hw}: 1,5 m/s^2	K_{hw}: 1,5 m/s^2	K_{hw}: 1,5 m/s^2	K_{hw}: 1,5 m/s^2	K_{hw}: 1,5 m/s^2
	Hele lichaam	a_w: 0.983 m/s^2	a_w: 0,89 m/s^2	a_w: 0,68 m/s^2	a_w: 0,92 m/s^2	a_w: 1,08 m/s^2
	Onzekerheid (EN 12096)	K_w: 1,5 m/s^2	K_w: 1,5 m/s^2	K_w: 1,5 m/s^2	K_w: 1,5 m/s^2	K_w: 1,5 m/s^2
Massa		168 kg	172 kg	172 kg	172 kg	173,5 kg
Rijsnelheid		Vooruit: 1,6-7,5 km/h (5 versnellingen); achteruit: 0-2,5 km/h				
Aanhaalmoment van de schroeven van het maaiblad		40-45 Nm				
Maaihoogte (op 7 niveaus)		30 - 90 mm				
Voorwielen		15 × 6.00-6				
Achterwielen		18 × 8.50-8				
Bandenspanning van de voorwielen		1,2 bar				
Bandenspanning van de achterwielen		1,0 bar				

Model	86L/12,5 K M	99L/12,5 K M	99L/14,5 K M	99L/16 K M	109L/16 K M
Elektrisch systeem	12 Vd.c.				
Batterij	18 Ah				
Minimale draaicirkel	45 cm				
Inhoud van de brandstoftank	7,5 l				

NL

(1) Onzekerheid (Lwa/LpA)

Model		99L/14,5 K	109L/16 K	109L/19 K V
Motor		K 1450	K 1600	K 1900
Cilinderinhoud van de motor		432 cc	452 cc	586 cc
Nominaal vermogen		7,5 kW	7,2 kW	9,8 kW
Maximale snelheid van de motor		2600 min^{-1}	2400 min^{-1}	2400 min^{-1}
Model maaiblad		98.41.101	108.41.101	108.41.101
Draaicirkel		98 cm	108 cm	108 cm
Geluidsdrukniveau voor de bediener (LpA EN ISO 5395-1 – EN ISO 5395-3)		86,8 dB(A) 3 dB(A)(1)	87 dB(A) 3 dB(A)(1)	87,5 dB(A) 3 dB(A)(1)
Gemeten geluidsvermogensniveau (Lwa 2000/14/EG)		99,4 dB(A) 1,05 dB(A)(1)	98,8 dB(A) 1,11 dB(A)(1)	99,23 dB(A) 0,88 dB(A)(1)
Gegarandeerd geluidsvermogensniveau (Lwa 2000/14/EG)		100 dB(A)	100 dB(A)	100 dB(A)
Trillingen (EN ISO 5395-1 – EN ISO 5395-3)	Hand-arm	a_{hw}: 4,20 m/s^2	a_{hw}: 3,41 m/s^2,	a_{hw}: 3,13 m/s^2
	Onzekerheid (EN 12096)	K_{hw}: 1,5 m/s^2	K_{hw}: 1,5 m/s^2	K_{hw}: 1,5 m/s^2
	Hele lichaam	a_w: 0,68 m/s^2	a_w: 1,08 m/s^2	a_w: 0,87 m/s^2
	Onzekerheid (EN 12096)	K_w: 1,5 m/s^2	K_w: 1,5 m/s^2	K_w: 1,5 m/s^2
Massa		171 kg	172,5 kg	174,5 kg
Rijsnelheid		Vooruit: 0-10 km/h; achteruit: 0-7 km/h		
Aanhaalmoment van de schroeven van het maaiblad		40-45 Nm		
Maaihoogte (op 7 niveaus)		30 - 90 mm		
Voorwielen		15 × 6.00-6		
Achterwielen		18 × 8.50-8		
Bandenspanning van de voorwielen		1,2 bar		
Bandenspanning van de achterwielen		1,0 bar		
Elektrisch systeem		12 Vd.c.		
Accu		18 Ah		
Minimale draaicirkel		45 cm		
Inhoud van de brandstoftank		7,5 l		

(1) Onzekerheid (Lwa/LpA)

11 VERKLARING VAN OVEREENSTEMMING

Ondergetekende,	**EMAK spa via Fermi, 4 - 42011 Bagnolo in Piano (RE) ITALY**
verklaart onder eigen verantwoordelijkheid dat de machine:	
1. Soort:	**zitmaaier**
2. Merk: / Type:	**Efco, Oleo-Mac: 99L/12,5 K M - 99L/14,5 K M - 99L/16 K M - 99L/14,5 K - 109L/16 K M - 109L/16 K - 86R/12,5 K M - 86R/14,5 K M - 86R/16 K M - 86R/14,5 K - 86R/16 K - 92R/16 K - 102R/16 K - 92R/19 K V - 102R/19 K V - 109L/19 K V - 86L/12,5 K M**
3. serienummer:	**719 XXX 0001 ÷ 719 XXX 9999 (86L/12,5 K M - 99L/12,5 K M - 99L/14,5 K M -99L/16 K M - 109L/16 K M - 99L/14,5 K - 109L/16 K - 109L/19 K V)** **720 XXX 0001 ÷ 720 XXX 9999 (86R/12,5 K M - 86R/14,5 K M - 86R/16 K M - 86R/14,5 K - 86R/16 K - 92R/16 K - 102R/16 K - 92R/19 K V - 102R/19 K V)**
voldoet aan de voorschriften van de richtlijn / verordening en latere wijzigingen of aanvullingen:	**2006/42/EG - 2000/14/EG - 2014/30/EU - (EU) 2016/1628 - 2011/65/EU**
voldoet aan de voorschriften van de volgende geharmoniseerde normen:	**EN ISO 5395-3:2013/A1:2017/A2:2018 - EN ISO 5395-1:2013/A1:2018 - ISO 14982:2009**
Gevolgde procedures voor de conformiteitsbeoordeling:	**Annex VI - 2000/14/EG procedure 1**

NL

Gemeten geluidsvermogensniveau dB(A) - Maaibreedte (cm):

86L/12,5 K M	**86R/12,5 K M**	**86R/14,5 K M**	**86R/16 K M**	**99L/12,5 K M**	**99L/14,5 K M**	**99L/16 K M**
99 dB(A) 86 cm	99 dB(A) 86 cm	99 dB(A) 86 cm	99 dB(A) 86 cm	98 dB(A) 98 cm	99 dB(A) 98 cm	99 dB(A) 98 cm
109L/16 K M	**86R/14,5 K**	**86R/16 K**	**92R/16 K**	**102R/16 K**	**99L/14,5 K**	**109L/16 K**
98 dB(A) 108 cm	99 dB(A) 86 cm	99 dB(A) 86 cm	98dB(A) 92 cm	100 dB(A) 102 cm	99 dB(A) 98 cm	99 dB(A) 108 cm

92R/19 K V	**102R/19 K V**	**109L/19 K V**
97 dB(A) 92 cm	99 dB(A) 102 cm	99 dB(A) 108 cm

Gegarandeerd geluidsvermogensniveau:

86L/12,5 K M	**86R/12,5 K M**	**86R/14,5 K M**	**86R/16 K M**	**99L/12,5 K M**	**99L/14,5 K M**	**99L/16 K M**
100dB(A)	100dB(A)	100dB(A)	100dB(A)	100dB(A)	100dB(A)	100dB(A)
109L/16 K M	**86R/14,5 K**	**86R/16 K**	**92R/16 K**	**102R/16 K**	**99L/14,5 K**	**109L/16 K**
100 dB(A)	100 dB(A)	100 dB(A)	100 dB(A)	100 dB(A)	100 dB(A)	100 dB(A)

92R/19 K V	**102R/19 K V**	**109L/19 K V**
100 dB(A)	100 dB(A)	100 dB(A)

Type maaiwerktuig:	**Roterend mes**
Naam en adres van de aangemelde instantie:	**TÜV Rheinland LGA Products GmbH - Tillystraße 2 - 90431 Nürnberg** **Notified by Zentralstelle der Länder für Sicherheitstechnik (ZLS).** **Notified under No. 0197 to the EC Commission.**
De technische documentatie is ter beschikking in:	**Hoofdkantoor. - Technisch bestuur**
Geproduceerd in:	**Bagnolo in piano (RE) Italy - via Fermi, 4**
Datum:	**31/10/2024**

Luigi Bartoli - C.E.O

12 GARANTIECERTIFICAAT

Dit apparaat is ontworpen en gerealiseerd met de modernste productietechnieken. De fabrikant geeft een garantie van 24 maanden vanaf de aankoopdatum op de eigen producten voor privé-/hobbygebruik. De garantie is beperkt tot 12 maanden bij professioneel gebruik.

Algemene garantievoorwaarden

1. De garantie geldt vanaf de aankoopdatum. De fabrikant vervangt gratis de onderdelen met defecten in materiaal, afwerking en productie via het verkoopnetwerk en de technische servicedienst. De garantie ontneemt de gebruiker niet de wettelijke rechten van het burgerlijk wetboek tegen de consequenties van de defecten of fouten veroorzaakt door het verkochte voorwerp.
2. Het technische personeel zal de defecte onderdelen zo snel als organisatorisch mogelijk is repareren.
3. **Om een aanvraag tot technische assistentie onder de garantie in te dienen, dient u aan het bevoegde personeel het onderstaande garantiecertificaat te tonen, voorzien van het stempel van de leverancier, volledig ingevuld en met de aankoopfactuur of bon met de aankoopdatum aangehecht.**
4. De garantie vervalt in de volgende gevallen:
   - Duidelijk gebrek aan onderhoud,
   - Onjuist gebruik van het product of geknoei aan het product,
   - Gebruik van ongeschikte smeermiddelen of brandstoffen,
   - Gebruik van niet-originele reserveonderdelen of hulpstukken,
   - Reparaties die uitgevoerd zijn door onbevoegd personeel.
5. Verbruiksmaterialen en onderdelen die onderhevig zijn aan normale werkingsslijtage, worden door de fabrikant uitgesloten van de garantie.
6. Aanpassingen en verbeteringen van het product vallen niet onder de garantie.
7. Afstellingen en onderhoudsreparaties die tijdens de garantieperiode nodig zijn vallen niet onder de garantie.
8. Eventuele schade die veroorzaakt is tijdens het transport moet onmiddellijk gemeld worden aan de transporteur, anders vervalt de garantie.
9. Voor motoren van andere merken (Briggs & Stratton, Tecumseh, Kawasaki, Honda etc.) die gemonteerd zijn op onze machines geldt de garantie die gegeven wordt door de fabrikant van de motor.
10. De garantie dekt geen eventuele directe of indirecte schade, die veroorzaakt is bij personen of voorwerpen door storingen in het apparaat of die voortvloeit uit het langdurig niet gebruiken van het apparaat.

Garantiecertificaat

Knip het garantiecertificaat op de achterkant van deze handleiding uit en vul het in.
Beschrijvingen van de velden van het garantiecertificaat (WARRANTY FORM):

1. MODEL
2. SERIENUMMER
3. GEKOCHT DOOR DHR./MEVR.
4. Niet opsturen! Alleen een eventueel verzoek om technische garantie aanhechten.
5. DATUM
6. DEALER.

13 OPLOSSEN VAN PROBLEMEN

⚠ LET OP

- **Zet de machine altijd uit en haal de sleutel weg voordat u alle corrigerende proeven doet die worden aanbevolen in de onderstaande tabel, behalve de gevallen waarin het expliciet nodig is dat de machine in werking is.**
- **Als alle mogelijke oorzaken nagegaan zijn en het probleem nog steeds niet is opgelost, neem dan contact op met een erkend reparatiecentrum. Als u een probleem heeft dat niet in deze tabel staat, neem dan contact op met een erkend reparatiecentrum.**

⚠ LET OP

Probeer nooit reparaties uit te voeren als u niet over de middelen en de nodige technische kennis beschikt. Slecht uitgevoerde werkzaamheden doet de garantie automatisch vervallen en ontheft de fabrikant van elke aansprakelijkheid.

PROBLEEM	MOGELIJKE OORZAKEN	OPLOSSING
De verlichting werkt niet.	De stekker van de kabel van de koplampen is niet aangesloten.	Zet de sleutel in de 'STOP'-stand en sluit de kabel van de koplampen aan.
	Defecte lampjes.	Zet de sleutel in de 'STOP'-stand en vervang de lampjes.
	De accu is niet goed aangesloten.	Sluit de rode kabel op de eindklem (+) van de accu en de zwarte kabel op de eindklem (-) van de accu aan. (hoofdstuk 4.5 *De accu aansluiten (Fig. 25)*).
	Defecte aan-uitschakelaar.	Vervang de aan-uitschakelaar.
	Defecte batterij.	Test de accu en laad hem op of vervang hem.
	Kortsluiting in de bedrading.	Wend u tot een dealer of een servicecentrum.
De startmotor draait niet.	Er is niet aan de startvoorwaarden voldaan.	Controleer of aan alle startvoorwaarden is voldaan (par. 5.6.9 *Overzicht van de belangrijkste voorwaarden voor het starten of in werking treden van de veiligheidsinrichtingen*).
	Er zit geen brandstof in de tank.	Zet de sleutel in de 'STOP'-stand en vul de tank met brandstof.
	Slecht contact tussen de kabel en de pool van de accu.	Controleer de aansluitingen. (hoofdstuk 4.5 *De accu aansluiten (Fig. 25)*).
	Lege of defecte accu.	Controleer de accu en laad hem op of vervang hem.
	Defecte zekering.	Vervang de zekering. Als de zekering regelmatig doorbrandt, zoek dan naar de oorzaak hiervan (gewoonlijk een kortsluiting). (hoofdstuk 6.4.6 *Een zekering vervangen*).
	Verstopt luchtfilter.	Reinig het luchtfilter.
	Defecte bougie.	Controleer de aansluiting van de bougiestekker, reinig of vervang de bougie.
	Defect rempedaal.	Wend u tot een dealer of een servicecentrum.
	De schakelaar van de koppeling/rem is niet ingedrukt.	Druk de knop van de aftakas in de OFF-stand.
	Defect startrelais.	Vervang het startrelais.
	Storing van de start van de aan-uitschakelaar.	Vervang de aan-uitschakelaar.
De motor draait onregelmatig.	Probleem van de carburateur.	Wend u tot een dealer of een servicecentrum.
	Geblokkeerd luchtfilter.	Reinig of vervang het luchtfilter (zie de handleiding van de motor).
	Geblokkeerde ventilatie van de brandstoftank.	1. Controleer en vervang het brandstoffilter, zo nodig (zie de handleiding van de motor of neem contact op met de dealer of het servicecentrum). 2. Maak de brandstoftank leeg en vul hem bij met verse brandstof.
	Het gras is te lang.	Verlaag de rijsnelheid afhankelijk van de lengte van het gras en/of verhoog de maaihoogte.

PROBLEEM	MOGELIJKE OORZAKEN	OPLOSSING
De motor is zwak.	Geblokkeerd luchtfilter.	Reinig of vervang het luchtfilter (zie de handleiding van de motor).
	Te laag motortoerental.	Verhoog de acceleratie.
	Te hoge rijsnelheid.	Stel een lagere rijsnelheid in.
	Defecte bougie.	Vervang de bougie. Zie de handleiding van de motor.
	Geblokkeerde ventilatie van de brandstoftank.	1. Controleer en vervang het brandstoffilter, zo nodig (zie de handleiding van de motor of neem contact op met de dealer of het servicecentrum). 2. Maak de brandstoftank leeg en vul hem bij met verse brandstof.
De accu laadt niet op.	Defecte zekering.	Vervang de zekering. Als de zekering regelmatig doorbrandt, zoek dan naar de oorzaak hiervan (gewoonlijk een kortsluiting). (par. 6.4.6 *Een zekering vervangen*)
	Slecht contact tussen de polen en de kabels van de accu.	Controleer de aansluitingen. (hoofdstuk 4.5 *De accu aansluiten (Fig. 25)*).
De machine rijdt niet.	De rem is ingeschakeld.	Houd het rempedaal ingedrukt en laat de parkeerrem los, laat het rempedaal langzaam los om de voorwaartse beweging van de machine te starten. (par. 5.4.2).
	Uitgeschakelde transmissie (hydrostatische transmissie).	Schakel de versnellingsbak in.
	Losgekoppelde aandrijfriem.	Zet de aandrijfriem op zijn plaats.
	Defecte of versleten aandrijfriem.	Vervang de aandrijfriem.
Sterke trillingen.	Losgedraaide messen.	Controleer alle messen en haal ze aan of wend u tot uw dealer of servicecentrun.
	Losgedraaide motor.	Controleer alle bouten van de motor en van het chassis en haal ze aan.
	Onbalans van een of beide messen door schade.	Wend u tot een dealer of een servicecentrum.
	Snede: betekent dat het snijwerktuig vol gras zit.	Maak het maaiwerktuig schoon.
	De montage van de motor is niet goed aangehaald.	Haal de montage van de motor aan of neem contact op met de dealer of het servicecentrum.
	Beschadigde riem.	Vervang de riem.

PROBLEEM	MOGELIJKE OORZAKEN	OPLOSSING
Onregelmatige of slechte maairesultaten.	Botte of versleten messen.	Slijp de messen of vervang ze.
	De linker en de rechterkant hebben verschillende bandenspanningen.	Controleer de bandenspanning.
	Afstelling van het maaidek.	Controleer de afstelling van het maaidek (5.6.3 *Maaihoogte-instelling* of wend u tot een dealer of een servicecentrum).
	Lang en/of nat gras.	Pas de maaihoogte en de rijsnelheid aan de maaicondities aan.
	Te hoge rijsnelheid.	Stel een lagere rijsnelheid in.
	Gras vastgeklemd onder het maaidek.	Maak de binnenkant van het maaidek goed schoon (Gebruik een geschikt accessoire om bij het maaidek te kunnen komen om het te reinigen).
	Slippen van de aandrijfriem van het maaien.	Vervang de aandrijfriem.
	Het opvangkanaal is geblokkeerd.	Verwijder de opvangkorf en maak de afvoergoot leeg.

1 ВВЕДЕНИЕ 109
1.1 Правила чтения руководства 109

2 ОБЩИЕ ПРАВИЛА ТЕХНИКИ БЕЗОПАСНОСТИ 110

3 ЗНАКОМСТВО С МАШИНОЙ (РИС. 1, РИС. 2, РИС. 3, РИС. 4).....112
3.1 Пояснения к символам и правилам техники безопасности (Рис. 5, Рис. 6) 112
3.2 Основные компоненты машины с задним выбросом (Рис. 8).....112
3.3 Основные компоненты машины с боковым выбросом (Рис. 9).....113
3.4 Средства и приборы управления (Рис. 14, Рис. 15).....113
3.5 Устройства безопасности.....115
3.5.1 Блокировка зажигания 115
3.5.2 Кнопка разрешения косьбы задним ходом 115
3.5.3 Стояночный тормоз.....115
3.5.4 Контроль присутствия оператора (ОРС) 115
3.5.5 ГЛУШИТЕЛЬ.....115
3.5.6 Тормоз ножей 115
3.5.7 Кожух ножей 116

4 СБОРКА 116
4.1 Распаковка машин с задним выбросом (Рис. 10, Рис. 11, Рис. 12).....116
4.2 Распаковка машин с боковым выбросом (Рис. 13) 116
4.3 Монтаж рулевого колеса (Рис. 21, Рис. 22).....117
4.4 Монтаж сиденья (Рис. 23, Рис. 24).....117
4.5 Подключение аккумулятора (Рис. 25).....117
4.6 Монтаж переднего бампера (Рис. 26, Рис. 27).....118
4.7 Монтаж компонента пластины заднего дефлектора (Рис. 28).....118
4.8 Монтаж заднего дефлектора (Рис. 50) 119
4.9 Монтаж бокового дефлектора (для машин с боковым выбросом) (Рис. 32).....119
4.10 Монтаж травосборника (Рис. 29, Рис. 30).....119
4.11 Монтаж защиты на выходе (Рис. 31) 119
4.12 Монтаж буксировочного комплекта (для машин с боковым выбросом) (Рис. 34, Рис. 35).....119

5 ПРАВИЛА ПОЛЬЗОВАНИЯ.....120
5.1 Устройства безопасности.....120
5.2 Подготовительные операции перед началом работы 120
5.3 Меры предосторожности при использовании машины 122
5.3.1 Использование задним ходом 124
5.3.2 Использование на склонах.....124
5.3.3 Дети.....125
5.4 Запрещенные виды использования.....125
5.5 Запуск и остановка.....125
5.5.1 Перемещение 126
5.5.2 Торможение.....127
5.5.3 Задний ход 127
5.6 Скашивание травы 127
5.6.1 Скашивание травы при движении вперед.....127
5.6.2 Скашивание травы при движении назад 127
5.6.3 Регулировка высоты скашивания 128
5.6.4 Опорожнение корзины-травосборника 128
5.6.5 Разблокировка канала коллектора 128
5.6.6 Наклонные поверхности 128
5.6.7 Боковой выброс (только для моделей с боковым выбросом) 128
5.6.8 Советы по уходу за газоном 128
5.6.9 Краткое изложение основных условий для разрешения запуска или срабатывания устройств безопасности.....129
5.7 Завершение работы 129
5.7.1 Очистка машины 129
5.7.2 Хранение на стоянке и длительный простой.....130
5.8 ТРАНСПОРТИРОВКА 131

6 ТЕХНИЧЕСКОЕ ОБСЛУЖИВАНИЕ.....132
6.1 Соответствие выбросов газов.....132
6.2 Рекомендации для обеспечения безопасности.....133
6.3 Плановое техобслуживание.....134
6.3.1 Общая информация 134
6.3.2 Таблица техобслуживания машины 134
6.3.3 Таблица техобслуживания двигателя.....135
6.3.4 Смазка (Рис. 40) 135
6.3.5 Заправка/опорожнение топливного бака 135

6.3.6 Проверка, доливка и слив моторного масла....136
6.3.7 Выравнивающие колесики....137
6.3.8 Чистка....137
6.3.9 Аккумулятор....138
6.3.10 Крепежные винты и гайки....139
6.4 ВНЕОЧЕРЕДНОЕ ТЕХНИЧЕСКОЕ ОБСЛУЖИВАНИЕ....139
6.4.1 Рекомендации для обеспечения безопасности....139
6.4.2 Узел режущих устройств....139
6.4.3 Замена колес....140
6.4.4 Замена шин....140
6.4.5 Замена ремня....140
6.4.6 Замена предохранителя....140
7 ОХРАНА ОКРУЖАЮЩЕЙ СРЕДЫ....140
7.1 СЛОМ И УТИЛИЗАЦИЯ....140
8 ПРИНАДЛЕЖНОСТИ....141
9 ТЕХНИЧЕСКИЕ ДАННЫЕ ДЛЯ МАШИН С ЗАДНИМ ВЫБРОСОМ....141
10 ТЕХНИЧЕСКИЕ ДАННЫЕ ДЛЯ МАШИН С БОКОВЫМ ВЫБРОСОМ....144
11 ДЕКЛАРАЦИЯ О СООТВЕТСТВИИ....146
12 ГАРАНТИЙНОЕ СВИДЕТЕЛЬСТВО....147
13 ПОИСК НЕИСПРАВНОСТЕЙ....148

1 ВВЕДЕНИЕ

Благодарим вас за выбор продукции Emak.
Наша сеть дилерских и авторизованных сервисных центров находится в вашем полном распоряжении и готова удовлетворить любые ваши запросы.

⚠ ВНИМАНИЕ

Для правильного использования машины и для предотвращения несчастных случаев перед началом работы очень внимательно прочтите данное руководство.

⚠ ВНИМАНИЕ

Данное руководство должно сопровождать машину на протяжении всего срока ее службы.

⚠ ВНИМАНИЕ

РИСК ПОВРЕЖДЕНИЯ СЛУХА. При нормальных условиях эксплуатации пользователь этой машины подвергается ежедневному воздействию шума, уровень которого равен или превышает 85 дБ (A).

Здесь даются пояснения по работе различных узлов машины, а также указания по требуемым проверкам и техобслуживанию.

ПРИМЕЧАНИЕ

Описания и иллюстрации, приведенные в данном руководстве, не считаются строго обязывающими. Производитель оставляет за собой право вносить любые изменения, не обновляя каждый раз данное руководство.
Приведенные изображения носят ознакомительный характер. На практике компоненты могут отличаться от изображенных. В случае сомнений обратитесь в авторизованный сервисный центр.

1.1 ПРАВИЛА ЧТЕНИЯ РУКОВОДСТВА

Руководство делится на главы и параграфы. Каждый параграф является подуровнем соответствующей главы. Ссылки на главы или параграфы помечаются словами «глава» или «параграф», за которыми следует соответствующий номер. Например: «глава 2».
Кроме указаний по эксплуатации и техническому обслуживанию, данное руководство содержит информацию, требующую особого внимания. Такая информация отмечена символами, описанными ниже:

⚠ ВНИМАНИЕ

При наличии риска несчастного случая или травмы, включая смертельный исход, либо серьезного материального ущерба.

⚠ МЕРА ПРЕДОСТОРОЖНОСТИ

При наличии риска повреждения машины или ее отдельных компонентов.

ПРИМЕЧАНИЕ

Предоставляет дополнительную информацию к указаниям предыдущих сообщений по правилам техники безопасности.

Изображения в данном руководстве по эксплуатации пронумерованы цифрами 1, 2, 3 и т. д. Компоненты, показанные на рисунках, отмечены буквами или цифрами, в зависимости от случая. Ссылка на компонент C на рисунке 2 обозначается надписью: "См. C, рис. 2" или просто "(C, Рис. 2)".

2 ОБЩИЕ ПРАВИЛА ТЕХНИКИ БЕЗОПАСНОСТИ

⚠ ВНИМАНИЕ

При правильном использовании машина является быстрым, удобным и эффективным рабочим инструментом. При неправильном использовании или без принятия надлежащих мер предосторожности она может представлять опасность. Для обеспечения комфортных и безопасных условий работы строго соблюдайте нижеприведенные правила техники безопасности.

⚠ ВНИМАНИЕ

Воздействие вибрации, вызванной длительным использованием машин с двигателем внутреннего сгорания, может привести к повреждению кровеносных сосудов или нервов в пальцах, руках и запястьях у людей, склонных к нарушениям кровообращения или патологическим отекам. Выявлена связь между длительным использованием при низкой температуре и повреждением кровеносных сосудов у здоровых людей. Если вы испытываете такие симптомы, как онемение, боль, упадок сил, изменение цвета или текстуры кожи или потерю чувствительности в пальцах, руках или запястьях, прекратите использование машины и обратитесь к врачу.

⚠ ВНИМАНИЕ

- **Чтобы ознакомиться с машиной, при первом использовании необходимо выполнить простые маневры.**
- **Не допускайте, чтобы чрезмерное знакомство с машиной привело к выполнению опасных/запрещенных маневров.**
- **Не используйте газонокосилку при неблагоприятных погодных условиях, особенно если существует опасность удара молнии. Это снижает риск поражения молнией.**

⚠ ВНИМАНИЕ

Система зажигания машины создает электромагнитное поле очень низкой интенсивности. Это поле может мешать работе некоторых кардиостимуляторов. Для снижения риска получения серьезных или смертельных травм лица с вживленными кардиостимуляторами должны проконсультироваться со своим врачом и изготовителем кардиостимулятора перед тем, как приступать к эксплуатации машины.

ПРИМЕЧАНИЕ

Местное законодательство может накладывать ограничения на использование машины.

1. Перед использованием машины внимательно ознакомьтесь с содержимым этого руководства, чтобы хорошо усвоить и соблюдать все правила техники безопасности, меры предосторожности и указания.
2. Всегда держите руководство под рукой. В случае утери руководства закажите новый экземпляр.
3. Эксплуатацию машины следует доверять исключительно взрослым операторам, которые в состоянии усвоить и соблюдать правила техники безопасности, меры предосторожности и указания, приведенные в настоящем руководстве. Эксплуатацию машины несовершеннолетними категорически запрещается.
4. Запрещается использовать машину лицам, находящимся в состоянии физического утомления, болезненном или возбужденном состоянии либо под воздействием алкоголя, наркотических или лекарственных средств. Во время работы необходимо находиться в хорошем физическом состоянии и быть очень внимательным. Использование машины является утомительным. Если вы страдаете заболеваниями, которые могут быть осложнены вследствие тяжелой работы, перед тем, как приступать к работе с машиной, обратитесь за консультацией к врачу. Будьте особо внимательны перед перерывами в работе и в конце работы.
5. Следите за тем, чтобы дети, прочие лица и животные находились на расстоянии не ближе 15 м от рабочей зоны. Не позволяйте людям или животным приближаться к машине во время ее запуска или работы.
6. При работе с машиной всегда используйте защитную одежду установленного типа. Не одевайте одежду, шарфы, галстуки или цепочки, которые могут зацепиться за кусты. Соберите в пучок длинные волосы и спрячьте их (например под платок, шапку, каску и т. д.). **Ни в коем случае не используйте машину босиком; всегда носите защитную обувь с нескользящей подошвой. Примите меры защиты от шума: например, используйте наушники или ушные затычки.**

7. Разрешайте использовать машину только лицам, прочитавшим настоящее руководство по эксплуатации и техобслуживанию или прошедшим надлежащее обучение правилам безопасной работы с машиной. Вместе с машиной необходимо передать и настоящее руководство, которое новый пользователь обязан прочитать перед началом работы.
8. Проверяйте газонокосилку перед эксплуатацией, чтобы убедиться, что все защитные и другие устройства исправно работают.
9. Не используйте поврежденную, модифицированную, неверно собранную/отремонтированную машину. Не снимайте, не выводите из строя и не отключайте какие-либо защитные устройства. Сразу же заменяйте режущие органы или защитные устройства в случае их поломки, повреждения или других дефектов.
10. Заблаговременно планируйте работу. Не начинайте скашивание, если в рабочей зоне имеются люди или предметы.
11. Любые работы на машине, не описанные в данном руководстве, должны выполняться квалифицированным персоналом.
12. Газонокосилка с сиденьем для оператора предназначена исключительно для скашивания травы. Не рекомендуется резка других материалов. Любое другое применение, отличное от рассматриваемого в настоящем руководстве, может привести к выходу машины из строя или создать опасность серьезных травм или материального ущерба.
13. Запрещается устанавливать на машину непредусмотренные изготовителем инструменты или принадлежности.
14. Не используйте машину без защитного картера вращающихся лопастей.
15. Поддерживайте в идеальном состоянии все этикетки с обозначениями опасности и предупреждениями. В случае повреждения или износа их необходимо своевременно заменить.
16. Не используйте машину для целей, отличных от указанных в руководстве (см. *Запрещенные виды использования*).
17. В обязанности оператора входит оценка потенциальных рисков на участке, на котором он работает, кроме того, он должен принять все меры предосторожности, чтобы обеспечить собственную безопасность, в особенности на склонах, неровных, скользких или неустойчивых поверхностях.
18. Находясь на склоне, всегда соблюдайте осторожность и перемещайтесь вверх и вниз по склону, никогда не работайте поперек склона. Не используйте машину при уклоне поверхности более 10° (17%).
19. Помните, что владелец или оператор несет ответственность за несчастные случаи или риски, которым подвергаются третьи лица или их имущество.
20. В случае использования машины на крутых склонах, оператор должен убедиться, что в радиусе 20 метров вокруг машины никого нет.
21. Машина может быть оснащена различными принадлежностями. Владелец изделия обязан убедиться, что это принадлежности омологированы согласно действующим европейским нормам безопасности. Использование неомологированных принадлежностей может поставить под угрозу безопасность пользователя.
22. Не отвлекайтесь и уделяйте работе должное внимание.

⚠ ВНИМАНИЕ

- **Никогда не используйте машину с неисправными функциями безопасности. Защитные приспособления машины необходимо проверять и осуществлять их техобслуживание согласно указаниям, изложенным в этом разделе. Если машина не проходит эти проверки, обратитесь в авторизованный сервисный центр для выполнения ремонта.**
- **Любой вид использования машины, который не предусмотрен в явном виде в настоящем руководстве, считается неправильным и является источником опасностей для людей и имущества.**

3 ЗНАКОМСТВО С МАШИНОЙ (РИС. 1, РИС. 2, РИС. 3, РИС. 4)

3.1 ПОЯСНЕНИЯ К СИМВОЛАМ И ПРАВИЛАМ ТЕХНИКИ БЕЗОПАСНОСТИ (РИС. 5, РИС. 6)

1. **⚠ ВНИМАНИЕ**

   Перед использованием этой машины внимательно прочтите руководство по эксплуатации и техобслуживанию.

2. **⚠ ВНИМАНИЕ**

   Риск вылета предметов - Не работайте, если не установлена защита от камней или травосборник.

3. **⚠ ВНИМАНИЕ**

   Риск вылета предметов - Следите за тем, чтобы поблизости не было людей.

4. **⚠ ВНИМАНИЕ**

   Опасность: риск травмирования - Двигающийся нож, движется, нож будет продолжать вращаться в течение некоторого времени после выключения двигателя или отключения управления ножом.

5. **⚠ ВНИМАНИЕ**

   Прежде чем приступить к ремонту или техническому обслуживанию, вытащите ключ зажигания и прочитайте инструкции.

6. **⚠ ВНИМАНИЕ**

   Опасность увечий - Двигающийся нож: убедитесь, что пока двигатель включен, вблизи машины нет людей.

7. **⚠ ВНИМАНИЕ**

   Опасность: риск получения ожога.

8. **⚠ ВНИМАНИЕ**

   Опасность: риск опрокидывания на крутых склонах – Не используйте машину на склонах с продольным уклоном более 15° (27%). Не используйте машину на склонах с боковым уклоном более 10° (18%).

На идентификационных этикетках, расположенных под сиденьем, указаны основные данные машины (Рис. 7)

1. Название и адрес компании-изготовителя.
2. Название машины.
3. Скорость и номинальная мощность машины.
4. Модель машины.
5. Масса машины.
6. Серийный номер и год изготовления.
7. Уровень акустической мощности согласно директиве 2000/14/CE.
8. Знак соответствия согласно директиве 2006/42/CE.

3.2 ОСНОВНЫЕ КОМПОНЕНТЫ МАШИНЫ С ЗАДНИМ ВЫБРОСОМ (РИС. 8)

1. Травосборник
2. Задние колеса
3. Рычаг регулировки высоты скашивания
4. Рулевое колесо
5. Рычаг акселератора
6. Педаль тормоза
7. Крышка двигателя
8. Передние колеса

9. Защитная пластина
10. Кнопка запуска/остановки ножа
11. Переключатель запуска
12. Педаль движения вперед
13. Стояночный тормоз
14. Компонент корпуса машины
15. Педаль заднего хода
16. Рычаг скорости (ручной)

3.3 ОСНОВНЫЕ КОМПОНЕНТЫ МАШИНЫ С БОКОВЫМ ВЫБРОСОМ (РИС. 9)

1. Задние колеса
2. Рычаг регулировки высоты скашивания
3. Рулевое колесо
4. Рычаг акселератора
5. Педаль тормоза
6. Крышка двигателя
7. Передние колеса
8. Защитная пластина
9. Кнопка запуска/остановки ножа
10. Переключатель запуска
11. Педаль движения вперед
12. Стояночный тормоз
13. Компонент корпуса машины
14. Педаль заднего хода
15. Рычаг скорости (ручной)

RU

3.4 СРЕДСТВА И ПРИБОРЫ УПРАВЛЕНИЯ (РИС. 14, РИС. 15)

A) Рычаг акселератора / стартера

Регулирует число оборотов двигателя. Положения указаны на этикетке со следующими символами:



Положение СТАРТЕРА для запуска холодного двигателя.



Положение МЕДЛЕННО, соответствующее режиму минимальных оборотов.



Положение БЫСТРО, соответствующее режиму максимальных оборотов.

- Положение «СТАРТЕР» обогащает смесь и должно использоваться только в течение времени, необходимого для холодного запуска двигателя.
- При перемещении с одного участка на другой установите рычаг между положениями «МЕДЛЕННО» и «БЫСТРО».
- При скашивании травы включите передачу «FAST» (быстрая).

A) Рулевое колесо управления

Управляет поворотом передних колес.

C) Ручка запуска/остановки ножей (Рис. 16)

Ручка запуска/остановки ножа расположена на правой консоли перед ключом зажигания.
Ручка запуска/остановки ножа запускает электрическое сцепление. Потяните ручку вверх, чтобы включить ножи или нажмите на нее вниз, чтобы выключить ножи.

D) Ключ зажигания (Рис. 17)

У этого ключевого переключателя имеется четыре положения:



Положение ВЫКЛ: все выключено.



Положение ВКЛ: включены все устройства.



Положение ЗАПУСК: включается стартер. При отпускании ключа из этого положения, ключ автоматически возвращается в положение ВКЛ.



Когда ключ вставлен, фары включаются, если переключатель находится в положении.

E) Педаль тормоза (Рис. 18)

RU

Педаль тормоза расположена на передней левой стороне плиты. Педаль тормоза можно использовать для резкой остановки или включения стояночного тормоза.

ПРИМЕЧАНИЕ

Во время движения машины держите ногу вдалеке от педали тормоза.

F) Рычаг стояночного тормоза (Рис. 19)

При остановленной машине:

1. Удерживайте нажатой педаль тормоза;
2. Поднимите рычаг стояночного тормоза и удерживайте его поднятым;
3. Отпустите педаль тормоза.



Таким образом задние колеса останутся заблокированными. Чтобы отпустить стояночный тормоз, полностью выжмите педаль тормоза (рычаг стояночного тормоза автоматически отпускается и возвращается в опущенное положение).

ПРИМЕЧАНИЕ

Двигатель можно запустить только в положении парковки.

G) Направляющая муфта ПЕДАЛИ (для моделей с гидростатической трансмиссией) (Рис. 20)

Эта педаль приводит в действие тягу колес и регулирует скорость машины вперед и назад.

- Чтобы включить передачу хода вперед, нажмите педаль носком ноги в направлении буквы «F». При усилении давления на педаль скорость машины увеличивается.
- Задняя передача включается нажатием на педаль пяткой в направлении буквы «R».
- При отпускании педали она автоматически возвращается в положение нейтрали «N».

⚠ ВНИМАНИЕ

Задний ход можно включить, только когда машина остановлена.

ПРИМЕЧАНИЕ

Направляющую необходимо отпустить со стояночного тормоза.

H) Рычаг переключения передач (для моделей с ручной коробкой передач)

Этот рычаг имеет семь положений: для пяти скоростей движения вперед, положение нейтрали и скорости вращения «N» и положение заднего хода «R».
При перемещении рычага переключения передач нажмите педаль тормоза, чтобы отключить приводной ремень, и переместите рычаг, как указано на этикетке.
Никогда не перемещайте рычаг напрямую с передней передачи на задний ход или с заднего хода на передний до полной остановки машины.

L) Кнопка работы в режиме заднего хода

Кнопка работы в режиме заднего хода расположена на правой консоли, слева от ручки запуска/остановки ножей. При движении задним ходом ножи останавливаются. Для поддержания вращения ножей во время движения задним ходом нажмите кнопку **RMO**.

ПРИМЕЧАНИЕ

Не рекомендуется выполнять скашивание при движении задним ходом.

3.5 УСТРОЙСТВА БЕЗОПАСНОСТИ

⚠ ВНИМАНИЕ

- **Перед началом работы убедитесь, что все описанные ниже устройства безопасности работают исправно. Выполняйте работы на ровном месте в безопасных условиях, будьте предельно внимательны.**
- **Ни в коем случае нельзя нарушать или отключать устройства безопасности.**

3.5.1 Блокировка зажигания

Замок зажигания гарантирует, что машину невозможно завести, если не вставлен ключ; кроме того, для включения зажигания необходимы два действия:

- Установка ключа.
- Поворот ключа.

Замок зажигания также используется для выключения двигателя и, следовательно, остановки любого движения машины.

3.5.2 Кнопка разрешения косьбы задним ходом

При нажатии кнопки скашивания задним ходом можно двигаться назад с включенными режущими устройствами, не вызывая их автоматического отключения.
После отключения режущих устройств с помощью грибовидного переключателя или выключения двигателя кнопка скашивания задним ходом отключается, и ее необходимо нажать еще раз, чтобы включить режущие устройства при движении задним ходом.

3.5.3 Стояночный тормоз

Стояночный тормоз выполняет функцию предотвращения любого движения машины при выключенном двигателе; двигатель можно запустить только при включенном стояночном тормозе.

3.5.4 Контроль присутствия оператора (OPC)

Устройство OPC допускает тягу машины и вращение ножей только в том случае, если оператор сидит на водительском сиденье; если оператор покидает сиденье водителя, двигатель останавливается.

3.5.5 ГЛУШИТЕЛЬ

Глушитель предназначен для снижения уровня шума, производимого машиной, и направления выхлопных газов в сторону от оператора.

3.5.6 Тормоз ножей

Устройство затормаживания ножей выполняет функцию остановки движения ножей в течение определенного времени после остановки двигателя или срабатывания устройства OPC, так что, когда оператор выходит из машины на землю, ножи больше не двигаются.

Чтобы проверить исправность работы тормоза ножей, выполните следующие действия:

- Запустите двигатель при включенном стояночном тормозе.
- Запустите ножи.
- Встаньте с сиденья, не выходя из машины.

- Убедитесь, что ножи останавливаются в течение нескольких секунд, как и ожидалось устройством (в противном случае обратитесь к дилеру для проверки машины).

3.5.7 Кожух ножей

Кожух, защищающий зону вращения ножей, выполняет функцию уменьшения возможности контакта с самими ножами без ущерба для их режущей функции.

4 СБОРКА

По соображениям хранения и транспортировки некоторые компоненты машины не устанавливаются на заводе и их необходимо собирать после распаковки. Следуйте инструкциям, приведенным далее.

⚠ ВНИМАНИЕ

Машина поставляется, не заправленная маслом или топливом. Перед запуском двигателя залейте моторное масло и бензин согласно указаниям, изложенным в руководстве по эксплуатации двигателя.

4.1 РАСПАКОВКА МАШИН С ЗАДНИМ ВЫБРОСОМ (РИС. 10, РИС. 11, РИС. 12)

При распаковке машины будьте внимательны, соберите все отдельные детали и принадлежности и не повредите режущий купол при снятии машины с поддона.

1. Корпус машины;
2. Рулевой соединительный вал и шлицевая ступица;
3. Бампер;
4. Левый кронштейн бампера;
5. Правый кронштейн бампера;
6. Оплетка руля;
7. Рулевое колесо;
8. Крышка рулевого вала;
9. Инструкция по эксплуатации;
10. Гайки, болты, шайбы, крючки (комплектация может различаться в зависимости от модели машины);
11. Приборы и ключ зажигания;
12. Сиденье;
13. Компоненты травосборника:
    1. Крышка;
    2. Сварка верхней рамы;
    3. Слойная панель и винты;
    4. Корзина для травы;
    5. Верхний кронштейн;
    6. Боковая защитная трубка;
    7. Рычаг опрокидывания;
    8. Поворотный кронштейн (правый);
    9. Поворотный кронштейн (левый);
14. Плита заднего дефлектора.
15. штифт и стопорное кольцо для буксировочного комплекта

ПРИМЕЧАНИЕ

Чтобы не повредить режущий купол, поднимите его на максимальную высоту и будьте предельно внимательны при снятии машины с поддона.

4.2 РАСПАКОВКА МАШИН С БОКОВЫМ ВЫБРОСОМ (РИС. 13)

1. Корпус машины;
2. Рулевой соединительный вал и шлицевая ступица;
3. Буксировочный комплект (только для моделей 99L, 109L);
4. Бампер;
5. Левый кронштейн бампера;
6. Правый кронштейн бампера;
7. Оплетка руля;
8. Рулевое колесо;
9. Крышка рулевого вала;
10. Инструкция по эксплуатации;
11. Гайки, болты, шайбы, крючки (комплектация может различаться в зависимости от модели машины);
12. Сиденье;
13. Приборы и ключ зажигания;
14. Боковой дефлектор;
15. Усиление шайбы, болта и гайки;
16. Комплект мульчера (только для моделей 99L, 109L).

ПРИМЕЧАНИЕ

Чтобы не повредить режущий купол, поднимите его на максимальную высоту и будьте предельно внимательны при снятии машины с поддона.

4.3 МОНТАЖ РУЛЕВОГО КОЛЕСА (РИС. 21, РИС. 22)

⚠ МЕРА ПРЕДОСТОРОЖНОСТИ

Прежде чем приступить к сборочным операциям, поставьте машину на ровную поверхность и выровняйте передние колеса.

Поставьте машину на ровную поверхность и выпрямите передние колеса.

- Вставьте вал (1) в шарниры и затяните винт M8x25 (2). (Используйте рожковый ключ на 8–10 из дополнительных инструментов)
- Установите крышку рулевого вала (3).
- Вставьте шлицевую ступицу (4) в вал (1), установите рулевое колесо (5), проставку (6) и затяните гайку M8 (7). (Используйте рожковый ключ на 13-15 из дополнительных инструментов)
- Вставьте крышку рулевого колеса (8) в рулевое колесо и затяните два винта (9). (Используйте крестовую отвертку из дополнительных инструментов)

ПРИМЕЧАНИЕ

Следите за направлением при сборке руля.

4.4 МОНТАЖ СИДЕНЬЯ (РИС. 23, РИС. 24)

- Ослабьте 2 гайки M8 и 2 винта кронштейна сиденья на машине. (Используйте рожковый ключ на 13-15 из дополнительных инструментов).
- Закрепите сиденье на кронштейне сиденья, используя 2 ослабленных гайки M8 и 2 ослабленных винта.
- Подключите проводку A и переключатель B под сиденьем.

4.5 ПОДКЛЮЧЕНИЕ АККУМУЛЯТОРА (РИС. 25)

⚠ ВНИМАНИЕ



Электролит представляет собой раствор серной кислоты. Серная кислота ядовита.



Серная кислота вызывает коррозию. Серная кислота может вызвать слепоту или серьезные ожоги.



Храните ее в недоступном для детей месте.

ОПАСНОСТЬ ДЛЯ ОКРУЖАЮЩЕЙ СРЕДЫ



Только для стран ЕС.
Никогда не выбрасывайте электроинструменты вместе с бытовыми отходами.

Чтобы отвечать требованиям Европейской директивы 2012/19/ЕС об отходах электронного и электрического оборудования (ОЭЭО) и ее исполнению в национальном законодательстве, старые электроинструменты необходимо отделять от других отходов и утилизировать экологически безопасным способом, например, вывозя их на мусорные полигоны.

RU

Альтернатива запросу на утилизацию:
В качестве альтернативы возврату оборудования производителю владелец электрооборудования должен обеспечить правильную утилизацию оборудования. Старое оборудование можно вернуть в подходящий пункт сбора, где его утилизируют в соответствии с национальными правилами переработки и утилизации отходов. Это не относится к принадлежностям или вспомогательным средствам без электрических компонентов, поставляемых со старым оборудованием. Перепечатка или воспроизведение любыми другими способами, полностью или частично, документации и документов, сопровождающих продукцию, допускается только с явного согласия Emak S.p.A.
Компания оставляет за собой право вносить технические изменения.

ОПАСНОСТЬ ДЛЯ ОКРУЖАЮЩЕЙ СРЕДЫ
Не выбрасывайте использованный аккумулятор вместе с бытовыми отходами. Утилизируйте аккумулятор отдельно от машины. Осуществляйте утилизацию в соответствии с местными нормативами.

1. 

Вставьте аккумулятор в соответствующий отсек.

⚠ МЕРА ПРЕДОСТОРОЖНОСТИ
Расположите аккумулятор, соблюдая полярность (+) и (-).

2. Подсоедините разъемы аккумулятора к соединительным кабелям машины и затяните два винта. (Используйте рожковый ключ на 8–10 и крестовую отвертку из дополнительных инструментов).
3. Закрепите аккумулятор резиновой стяжкой.

В этой машине используется аккумулятор: **12В**.
Перед отправкой с завода аккумулятор полностью заряжен. Если заряда аккумулятора недостаточно, используйте зарядное устройство 12 В 1 А для его зарядки.

Выполняйте зарядку аккумулятора, придерживаясь следующих параметров	
Напряжение заряда:	14,40 ÷ 14,70 В
Макс. начальный ток:	2,0 ÷ 4,0 А
Продолжительность зарядки:	12 ÷ 24 ч

4.6 МОНТАЖ ПЕРЕДНЕГО БАМПЕРА (РИС. 26, РИС. 27)

a. Прикрепите левый кронштейн бампера и правый кронштейн бампера к бамперу с помощью 4 гаек и 4 винтов. (Используйте торцевой ключ на 13-15 из дополнительных инструментов).
b. Установите передний бампер в нижней части рамы с помощью 4 гаек и 4 винтов. (Используйте рожковый ключ на 13-15 из дополнительных инструментов).

4.7 МОНТАЖ КОМПОНЕНТА ПЛАСТИНЫ ЗАДНЕГО ДЕФЛЕКТОРА (РИС. 28)

1. Установите крюк (2) при помощи винтов (1).
2. Установите буксировочный рычаг (a), который проходит через отверстие (b); см. рисунок (m).

3. Установите компонент пластины заднего дефлектора на раме с помощью винтов (3) (винт 5/16-18).
4. Установите компонент пластины заднего дефлектора на правом и левом кронштейнах с помощью гайки (4) (M8).
5. Установите поворотный кронштейн (5, 6) с помощью болта (9) и шайб (7, 8).

4.8 МОНТАЖ ЗАДНЕГО ДЕФЛЕКТОРА (РИС. 50)

1. Выньте ключ зажигания (1).
2. Закрепите крепежную трубу и задний дефлектор двумя болтами M6 x 5 и гайками M6 (2–3).
3. Зацепите части заднего дефлектора и монтируйте их на машину (4–5).
4. Зафиксируйте дефлектор на задней перегородке машины с помощью двух вращающихся пальцев и шплинтов (6).

RU

4.9 МОНТАЖ БОКОВОГО ДЕФЛЕКТОРА (ДЛЯ МАШИН С БОКОВЫМ ВЫБРОСОМ) (РИС. 32)

a. Вставьте эластичный штифт (1) и шайбу (2) в правый конец штифта (3).
b. Вставьте поворотный вал в боковой дефлектор (4), кронштейн (6) и торсионную пружину (5) последовательно, а затем вставьте шайбу (2) и фиксатор пружины (1) в другой конец.

⚠ ВНИМАНИЕ

Неправильная сборка дефлектора бокового выброса может привести к серьезным травмам оператора или окружающих.

⚠ ВНИМАНИЕ

При снятии узла бокового выброса убедитесь, что дверца правильно закрыта с помощью специального защелкивающегося устройства.

ПРИМЕЧАНИЕ

Если вам нужно открыть боковой дефлектор, сначала нажмите самоблокирующуюся кнопку (Рис. 33) и не прилагайте усилий, чтобы открыть ее.

4.10 МОНТАЖ ТРАВОСБОРНИКА (РИС. 29, РИС. 30)

1. Закрепите передний кронштейн (4) на верхнюю раму (3) с помощью четырех винтов (1) (M6-35) и гайки (2);
2. Закрепите боковую трубку (5) на верхней раме (3) и переднем кронштейне (4) с помощью четырех винтов (1) (M6-35) и гайки (2);
3. Установите мешок для травы (6) на компонент рамы;
4. Закрепите крышку (8) на элементе рамы с помощью четырех винтов (10) ST 4,8x35 и двух винтов (13) ST 4,8x16. Затем закрепите пластину (9) с помощью четырех винтов ST 4,8x16 (13);
5. Вставьте рычаг опрокидывания (7) в крышку газонокосилки, вставьте гайку (12) и болт (11).

4.11 МОНТАЖ ЗАЩИТЫ НА ВЫХОДЕ (РИС. 31)

⚠ ВНИМАНИЕ

6. **Ни в коем случае не используйте машину, если на нее не установлена защита на выходе!**
7. **Закрепите газонокосилку на кронштейнах и отцентруйте ее по задней пластине так, чтобы две контрольные метки совпали.**
8. **Убедитесь, что нижняя трубка отверстия травосборника зафиксирована на защелке.**

4.12 МОНТАЖ БУКСИРОВОЧНОГО КОМПЛЕКТА (ДЛЯ МАШИН С БОКОВЫМ ВЫБРОСОМ) (РИС. 34, РИС. 35)

В наличии только для моделей 99L, 109L.

a. Снимите втулку натяжного рычага (2), болты с шестигранным фланцем M8x20 (3) и контргайки с шестигранным фланцем M8 (1), которые крепят крышку коробки передач (4).
b. Вставьте втулку (2) в два отверстия, в которых были сняты болты, выровняйте буксировочную пластину (5), затем установите шестигранные фланцевые болты M8x40 (3), шестигранную контргайку фланца M8 (1) и затяните болт.

5 ПРАВИЛА ПОЛЬЗОВАНИЯ

5.1 УСТРОЙСТВА БЕЗОПАСНОСТИ

Защитные устройства действуют согласно двум критериям:
- они предотвращают запуск двигателя, если не соблюдены все требования безопасности.
- они останавливают двигатель, если нарушено хотя бы одно из требований безопасности.

Чтобы запустить двигатель необходимо, чтобы:
1. ножи не были включены.
2. стояночный тормоз был включен, а трансмиссия выключена.
3. оператор сидел на сиденье.

Двигатель отключается, когда оператор покидает сиденье во время кошения или вождения.

5.2 ПОДГОТОВИТЕЛЬНЫЕ ОПЕРАЦИИ ПЕРЕД НАЧАЛОМ РАБОТЫ

⚠ ВНИМАНИЕ

- **Неправильное техническое обслуживание может привести к повреждению машины и поставить под угрозу безопасность пользователя.**
- **Прежде чем приступить к скашиванию, проверьте рабочую зону и удалите посторонние предметы, такие как: камни, игрушки, ветки и кабели.**
- **Используйте машину только при хорошей видимости и не допускайте близко посторонних лиц.**

⚠ ВНИМАНИЕ

В моделях, оснащенных гидравлической трансмиссией, вытекающая под давлением гидравлическая жидкость может повредить кожу и проникнуть в нее, что потребует немедленной медицинской помощи.

Перед началом работы следует выполнить ряд проверок и операций, необходимых для обеспечения успешной и безопасной эксплуатации машины.

Регулировка сиденья (Рис. 23)

Сиденье крепится при помощи четырех винтов, которые необходимо ослабить для регулировки положения сиденья, перемещая его вдоль отверстий в опоре. После выбора положения затяните четыре винта до упора.

Заправка системы

⚠ МЕРА ПРЕДОСТОРОЖНОСТИ

Тип используемого масла и бензина указан в руководстве по эксплуатации двигателя.

Масло (Рис. 38)

⚠ МЕРА ПРЕДОСТОРОЖНОСТИ

- **Машина поставляется без масла. Перед запуском машины залейте моторное масло. Объем бака составляет приблизительно 1,4 литров.**
- **Включение двигателя с недостаточным уровнем моторного масла может привести к серьезным повреждениям двигателя. После остановки двигателя установите его на горизонтальную поверхность и проверьте.**
- **Использование масла без моющей присадки или масла, предназначенное для двухтактных двигателей, может привести к сокращению срока службы двигателя.**

Для доступа к масляному щупу необходимо открыть капот. После этого открутите пробку. Пока двигатель выключен, проверьте уровень моторного масла, он должен находится между метками MIN и MAX на щупе.

Бензин

⚠ ВНИМАНИЕ

- **Бензин является легковоспламеняющимся горючим; соблюдайте особую осторожность при работе с бензином. Не курите и не подносите источники огня или открытого пламени к горючему и машине.**
- **Бензин и его испарения могут привести к серьезным травмам в случае вдыхания или попадания на кожу. Поэтому будьте осторожны при обращении с топливом и удостоверьтесь в наличии достаточной вентиляции.**
- **Помните о риске отравления угарным газом – токсичным и смертельно опасным веществом без запаха.**

RU

- Проводите работы с топливом вне помещений, в местах, в которых отсутствуют искры и пламя.
- Выберите свободный участок, остановите на нем машину и дождитесь охлаждения двигателя перед тем, как заправлять его топливом.
- Никогда не используйте старый или грязный бензин или смесь масла и бензина. Избегайте попадания грязи или воды в топливный бак.
- Избегайте попадания бензина на пластмассовые детали, чтобы не повредить их. Если бензин все же пролился, незамедлительно промойте участок водой. Гарантия не распространяется на повреждения пластмассовых частей кузова и двигателя, возникших из-за бензина.
- Медленно открутите крышку бака, чтобы стравить внутреннее давление и избежать выхода топлива с краев крышки.
- Во избежание загрязнения очистите поверхность вокруг крышки бака.
- Перед тем как устанавливать на место крышку бака, очистите прокладку и проверьте ее состояние.
- После заливки топлива плотно прикрутите крышку бака. Если крышка бака закрыта неплотно, вибрация машины может привести к откручиванию или падению крышки и выливанию топлива.
- Тряпкой вытрите с машины все остатки топлива и подождите когда все оставшееся топливо испарится. Перед тем как запустить двигатель, переместите машину на расстояние 3 м от места заправки топлива.
- Ни в коем случае не пытайтесь поджечь вылившееся топливо.
- Никогда не выполняйте заправку машины в местах, в которых находятся воспламеняющиеся материалы, например, сухие листья, солома, бумага и т.д.
- Никогда не снимайте пробку топливного бака при работающем двигателе.
- Следите за тем, чтобы топливо не попало на вашу одежду. В случае попадания топлива на одежду, переоденьтесь. Помойте участки тела, на которые попало топливо. Используйте воду и мыло.
- Не выставляйте топливный бак непосредственному под прямые солнечные лучи.
- Храните и транспортируйте масло в чистых емкостях, утвержденных для использования в этих целях.
- Храните топливо в прохладном, сухом и хорошо проветриваемом месте.
- Храните машину и топливо в месте, в котором испарения топлива не могут достичь искр или пламени, источниками которых могут быть бойлеры, двигатели, электрические выключатели, котлы и т.д.
- Храните топливо в недоступном для детей месте.
- Ни в коем случае не используйте топливо для чистки.

⚠ ВНИМАНИЕ

- **Во время заправки топлива двигатель должен быть выключен, заправку необходимо осуществлять в открытом и хорошо проветриваемом месте. Не забывайте о том, что испарения бензина легко воспламеняются. НЕ ПРИБЛИЖАЙТЕ ПЛАМЯ К ЗАЛИВОЧНОМУ ОТВЕРСТИЮ БАКА, ЧТОБЫ ПРОВЕРИТЬ ЕГО СОДЕРЖИМОЕ И НЕ КУРИТЕ ВО ВРЕМЯ ЗАПРАВКИ.**
- **Убедитесь в отсутствии утечек топлива: если обнаружена утечка, устраните ее перед использованием машины. В случае необходимости обращайтесь в уполномоченный сервисный центр.**

Открутите пробку, залейте топливо, используя воронку и следя за тем, чтобы бак не был бы полностью заполнен. Объем бака составляет приблизительно 6 литров.

Монтаж корзины-травосборника или защиты от камней

⚠ ВНИМАНИЕ

Ни в коем случае не используйте машину, если на нее не установлена корзина-травосборник или защита от камней.

См. главу 4.10 *Монтаж травосборника (Рис. 29, Рис. 30)*.

RU

Проверка безопасности и исправности машины

1. Проверьте исправность защитных устройств, следуя указаниям на стр. 129.
2. Убедитесь, что стояночный тормоз работает правильно.
3. Не начинайте скашивание, если нож вибрирует или у вас имеются сомнения в его остроте. Имейте в виду, что:
   - Плохо заточенный нож выдирает траву и приводит к пожелтению газона.
   - Ослабленный нож привод к возникновению вибрации и может создать опасную ситуацию.

⚠ ВНИМАНИЕ

Не используйте машину, если вы не уверены в ее рабочем состоянии и надежности и немедленно свяжитесь с местным дилером для осуществления необходимых проверок и ремонта.

5.3 МЕРЫ ПРЕДОСТОРОЖНОСТИ ПРИ ИСПОЛЬЗОВАНИИ МАШИНЫ

⚠ ВНИМАНИЕ

Не разбирайте и не снимайте предохранительные устройства, которыми оснащена машина. ПОМНИТЕ, ЧТО ОТВЕТСТВЕННОСТЬ ЗА НАНЕСЕННЫЙ ТРЕТЬИМ ЛИЦАМ УЩЕРБ ВСЕГДА НЕСЕТ ПОЛЬЗОВАТЕЛЬ.

Перед использованием машины:

- Прочтите общие правила техники безопасности, особое внимание уделив передвижению и скашиванию травы на наклонных поверхностях.
- Внимательно прочитайте инструкцию по эксплуатации, ознакомиться с устройствами управления и с тем, как можно быстро остановить ножи и машину.

⚠ ВНИМАНИЕ

- **В ситуациях, в которых вам не ясно, как следует поступить, обращайтесь к специалистам. Обратитесь к торговому представителю или в уполномоченный центр технической поддержки. Не выполняйте те операции, которые вы считаете превосходящими ваши возможности.**
- **Не используйте машину, если вы не можете позвать на помощь в случае аварии.**
- **Не пытайтесь удалять срезанный материал при работающем двигателе или движущемся ноже, чтобы не получить серьезную травму.**
- **Части веток или кустов могут застрять между педалями регулировки скорости. Всегда выключайте двигатель перед тем, как приступать к чистке.**
- **Ни в коем случае не оставляйте машину без присмотра с включенным двигателем или со вставленным ключом. Всегда останавливайте нож, включайте стояночный тормоз, выключайте двигатель и вытаскивайте ключ. Выключайте двигатель и вытаскивайте ключ всякий раз, когда вы удаляетесь от машины, перед заправкой топлива и перед выполнением любых операций по чистке или техобслуживанию.**
- **Газонокосилка с сиденьем для оператора предназначена исключительно для скашивания травы. Не рекомендуется резка других материалов. Любое другое применение, отличное от рассматриваемого в настоящем руководстве, может привести к выходу машины из строя или создать опасность серьезных травм или материального ущерба.**
- **Периодически проверяйте состояние и давление в шинах; шины в плохом состоянии или с неправильным давлением могут привести к нарушению равновесия машины, а также к неравномерному скашиванию травы.**
- **На машине категорически запрещено передвигаться по дорогам общего пользования, а также пересекать их.**
- **Ни в коем случае не используйте машину для буксировки или толкания других предметов.**
- **Только для моделей с боковым выбросом: ни в коем случае не открывайте боковое окошко, когда двигатель включен; при монтаже устройства для бокового выброса двигатель должен быть выключен.**

RU

- Используйте машину только при дневном свете или при достаточном искусственном освещении; следите за тем, чтобы машина находилась на безопасном расстоянии от ям и других неровностей поверхности.
- Проявляйте максимальную осторожность при изменении направления движения и при движении по склонам.
- Следите за тем, чтобы ваши руки или ноги не находились вблизи или под вращающимися частями.
- Ни в коем случае не поднимайте и не перемещайте машину, если двигатель включен.
- Перед выключением двигателя снижайте его обороты.
- Остановите машину, если нож ударяется о посторонний предмет. Проверьте устройство и устраните повреждения, если они имеются.
- Перед тем как включать двигатель, убедитесь в том, что режущие органы не касаются каких-либо предметов.
- Содержите руль, рычаги и педали управления чистыми, сухими и следите за тем, чтобы на них не было следов масла или топлива.
- Убедитесь, что на участке нет препятствий (корней, камней, веток, ям и др.).
- Будьте особенно внимательны, если вы используете защитные наушники, т. к. они могут ограничит вашу способность слышать звуковые сигналы, предупреждающие об опасных ситуациях (телефонные звонки, сирену, предупредительные сигналы и др.).
- Перед поворотами снижайте скорость.
- Остановите нож, если вы не выполняете скашивание.
- Соблюдайте осторожность, когда вы объезжаете неподвижные предметы, чтобы ножи не задели их. Ни в ком случае не передвигайтесь по посторонним предметам.

⚠ МЕРА ПРЕДОСТОРОЖНОСТИ

Не оставляйте машину с включенным двигателем и выключенным ножом на одном месте в течение длительного времени; выходящие из купола ножа выхлопные газы могут повредить травяной покров.

5.3.1 Использование задним ходом

⚠ МЕРА ПРЕДОСТОРОЖНОСТИ

Если при работающем ноже изменить направление движения машины на противоположное, лезвия отключатся. Чтобы производить резку при движении задним ходом, обратитесь к главе 5.6.2 *Скашивание травы при движении назад*.

Используйте функцию скашивания задним ходом только в том случае крайней необходимости.

⚠ ВНИМАНИЕ

При передвижении задним ходом, как при скашивании, так и с выключенными ножами, оператор должен соблюдать максимальную осторожность и непрерывно следить за наличием людей и препятствий.

5.3.2 Использование на склонах

⚠ ВНИМАНИЕ

- **Перед тем как оставить машину без присмотра, всегда включайте стояночный тормоз.**
- **На наклонных участках движение вперед необходимо начинать особо осторожно, чтобы избежать опрокидывания машины.**
- **Перед изменением направления движения на склонах, снизьте скорость.**
- **Ни в коем случае во время спуска не нажимайте педаль регулировки скорости заднего хода для уменьшения скорости спуска: в результате вы можете потерять контроль над транспортным средством, в особенности на скользких поверхностях.**

При использовании машины на склонах повышается риск потери контроля и ее опрокидывания; оба случаях могут привести к серьезным травмам, в том числе летальным. Во время работы соблюдайте особую осторожность. Если вам не удается въехать на возвышенность или вы не чувствуете себя уверенным, не скашивайте траву на склонах.

⚠ ВНИМАНИЕ

При перемещении вниз по склону, режущий узел необходимо установить в самое нижнее положение, чтобы центр тяжести машины располагался бы как можно ниже, что улучшит ее устойчивость.

Контролируйте скорость спуска при помощи педали регулировки скорости (используя тормозящее действие гидростатической трансмиссии) и рычага акселератора.

При работе на склоне действуйте следующим образом:

- Скашивайте траву, перемещаясь вверх и вниз, не перемещайтесь вдоль склона.
- Ни в коем случае не перемещайтесь на машине по склонам с уклоном выше 10° (17%).
- Не начинайте движение и не останавливайтесь на склонах. Если колеса начинают проскальзывать, остановите нож и медленно спуститесь со склона.
- Всегда перемещайтесь с равномерной и умеренной скоростью.
- Никогда не изменяйте резко скорость или направление движения.
- По возможности избегайте поворотов; если это все же необходимо, поворачивайте медленно и постепенно в направлении спуска. Работайте с умеренной скоростью. Поворачивайте руль только на небольшой угол.
- Не работайте на поверхности с бороздами, ямами и неровностями. Если поверхность неровная, машина может перевернуться. В высокой траве можно не заметить препятствия.
- Не косите траву и не стойте возле обочин, канав или насыпей. Машина может внезапно перевернуться, если одно из колес провалится в яму или съедет с тротуара.
- Не скашивайте мокрую траву. Она скользкая и может ухудшиться сцепление колес, что приведет к скольжению машины.
- Не пытайтесь стабилизировать машину, поставив ноги на землю.
- Будьте особо внимательны вблизи углов, кустов, деревьев и других предметов, ограничивающих обзор.

5.3.3 Дети

- Оставленные без присмотра дети вблизи машины могут получить серьезные травмы. Часто дети проявляют повышенный интерес к машине и к скашиванию.
- Следите за тем, чтобы дети не находились в зоне скашивания травы, за ними должен присматривать другой взрослый.
- Обязательно выключите машину, если в зону скашивания травы входят дети.
- Перед и во время движения задним ходом смотрите назад и вниз, убедившись, что за машиной нет детей.
- Ни в коем случае не перевозите на машине детей. Они могут упасть и получить серьезные травмы или мешать безопасно управлять машиной.
- Ни в коем случае не позволяйте детям использовать машину.

5.4 ЗАПРЕЩЕННЫЕ ВИДЫ ИСПОЛЬЗОВАНИЯ

⚠ ВНИМАНИЕ

Используйте машину только для скашивания травы в садах и парках. Любое другое использование будет рассматриваться как запрещенное и повлечет за собой аннулирование гарантии и освобождение изготовителя от всякой ответственности, вследствие чего на пользователя возлагается вся ответственность за последствия возможных травм и материального ущерба, которые может понести он сам или третьи лица.

Запрещенными видами использования считаются:

- Обрезка или измельчение веток и других материалов, плотность которых выше, чем у травы.
- Всасывание или сбор с земли плотных, пыльных материалов, а также отходов, листьев, песка и гравия.
- Выравнивание возвышенностей или неровностей поверхности; нож ни в коем случае не должен касаться земли.
- Подсоединение к валу отбора мощности машины приспособлений или насадок, отличные от указанных изготовителем.
- Включение ножей на участке без травы.
- Транспортировка в машине или в прицепе людей, детей или животных.
- Эксплуатация машины:

  1. для перемещения по мокрым или скользким поверхностям или склонам,
  2. на поверхностях с углублениями и ямами, на ступеньках или лестницах,
  3. на поверхностях с резким изменением наклона, со скрытыми препятствиями, острыми краями, металлической сеткой на земле.

Кроме того, проверьте прочность почвы, в особенности при наличии рыхлых участков (например, только что обработанная земля, лужи, болотистые места), в которые колеса могут провалиться, нарушив равновесие машины.

- Буксировка или толкание грузов без использования специального буксировочного крюка.

⚠ ВНИМАНИЕ

Машину можно использовать для буксировки определенных простых принадлежностей небольшого веса (см. раздел 8 *Принадлежности*). Не используйте машину для буксировки предметов или принадлежностей, которые отличаются от указанных изготовителем; буксируемый предмет может перевернуться и создать опасную ситуацию для оператора или имущества. Буксируемый предмет изменят равновесие машины, в результате чего она может легко перевернуться, в особенности на подъемах и спусках; при торможении прицеп, не оснащенный тормозом, может врезаться в машину, вызвав ее опасное смещение. Соблюдайте особую осторожность при перемещении таких принадлежностей по твердым поверхностям.

5.5 ЗАПУСК И ОСТАНОВКА

⚠ ВНИМАНИЕ

Запуск должен производиться снаружи или в хорошо проветриваемом помещении. НЕ ЗАБЫВАЙТЕ О ТОМ, ЧТО ВЫХЛОПНОЙ ГАЗ ДВИГАТЕЛЯ ТОКСИЧЕН.

Прежде чем запустить двигатель:
- не нажимайте педали регулировки скорости.
- выключите нож.
- включите стояночный тормоз, особенно если вы находитесь на склоне.

После чего выполните следующие действия:
- Переведите рычаг переключения передач в нейтральное положение или отпустите педаль.
- установите рычаг акселератора в положение «СТАРТЕР» в случае запуска холодного двигателя, либо в положение между «МЕДЛЕННО» и «БЫСТРО» в случае, если двигатель уже прогрет;
- вставьте ключ в замок зажигания, поверните его в положение (1) «ХОД», чтобы включить электрическую цепь, после чего переместите его в положение (ON) «ЗАПУСК», чтобы запустить двигатель, отпустите ключ после того, как вы завели двигатель.

После запуска двигателя переместите акселератор в положение «МЕДЛЕННО».

⚠ МЕРА ПРЕДОСТОРОЖНОСТИ

- **Как только двигатель начнет равномерно работать, стартер необходимо выключить; если он используется при разогретом двигателе, может засориться свеча, что вызовет неравномерную работу двигателя.**
- **В случае возникновения трудностей при запуске, не держите стартер длительное время включенным, чтобы не разрядить аккумулятор и не затопить двигатель. Поверните ключ в ВЫКЛЮЧЕННОЕ (OFF) положение, подождите несколько секунд и повторите операцию. Если эта неисправность не исчезает, см. таблицу 13 *Поиск неисправностей* в настоящем руководстве и инструкции по эксплуатации двигателя.**
- **Помните, что защитные устройства препятствуют запуску двигателя, если не соблюдаются условия безопасной работы. В этих случаях, после обеспечения необходимых для запуска условий, до осуществления повторного запуска двигателя, ключ необходимо установить в ВЫКЛЮЧЕННОЕ (OFF) положение.**

5.5.1 Перемещение

⚠ ВНИМАНИЕ

Машина не предусмотрена для использования на дорогах общего пользования. Ее использование (согласно правилам дорожного движения) разрешено только на частной территории, отделенной от дорожного движения.

⚠ МЕРА ПРЕДОСТОРОЖНОСТИ

При перемещении по ровной поверхности, нож должен быть выключен, а режущий купол должен находиться в самом высоком положении (положение 7). При перемещении вверх или вниз по склону купол должен находиться в самом низком положении для обеспечения устойчивости машины.

Гидростатическая трансмиссия

Установите акселератор между положениями «МЕДЛЕННО» и «БЫСТРО», выключите стояночный тормоз и отпустите педаль тормоза. Нажмите педаль акселератора в направлении «F» и добейтесь желаемой скорости, постепенно увеличивая давление на педаль и воздействуя на акселератор.

Механическая трансмиссия

Установите акселератор между положениями «МЕДЛЕННО» и «БЫСТРО», а рычаг переключения передач — на первую передачу. Нажмите и удерживайте педаль тормоза/сцепления и отпустите стояночный тормоз, медленно отпуская педаль тормоза/сцепления, чтобы машина начала двигаться вперед.

5.5.2 Торможение

Для того, чтобы затормозить, достаточно убрать ногу с используемой педали регулировки скорости; машина остановится в течение нескольких секунд.

⚠ ВНИМАНИЕ

Не используйте педаль регулировки скорости движения в направлении, обратном текущему в качестве тормоза. Например: не используйте педаль регулировки скорости заднего хода при перемещении на машине вперед.

5.5.3 Задний ход

Переместите рычаг акселератора в направлении «БЫСТРО» и увеличьте скорость передвижения до желаемой при помощи рычага и педали регулировки скорости движения назад. На педаль необходимо нажимать плавно, чтобы избежать потери контроля над машиной из-за слишком резкого включения тяги колес.

5.6 СКАШИВАНИЕ ТРАВЫ

Скашивание травы можно осуществлять как при движении вперед, так и при движении назад.

5.6.1 Скашивание травы при движении вперед

Включение ножа и движение

Переместитесь на газон, траву на котором необходимо скосить:
- установить акселератор в положение «БЫСТРО»;
- включите нож, установив кнопку в положение «СТАРТ»;
- чтобы начать движение вперед, воспользуйтесь устройствами регулировки скорости, плавно нажимая педаль регулировки скорости, соблюдая особую осторожность, как описано выше. Скорость перемещения должна соответствовать состоянию газона, движение должно быть плавным и равномерным. При включении ножа поднимайте купол в самое верхнее положение и затем постепенно опускайте его на нужную высоту. Для обеспечения хорошего заполнения и равномерного скашивания, выберите скорость перемещения соответствующую количеству скашиваемой травы (ее высоте и плотности), а также влажности газона.

Скорость рекомендуется уменьшить каждый раз, когда чувствуется снижение оборотов двигателя. Имейте в виду, что если скорость передвижения слишком высокая, то качество скашивания никогда не будет удовлетворительным.
Каждый раз, когда необходимо преодолеть препятствие, отключите сцепление ножа и установите купол в наиболее высокое положение.

5.6.2 Скашивание травы при движении назад

Включение ножа и движение задним ходом

Для подготовки машины к скашиванию задним ходом, необходимо выполнить следующие действия:
1. Остановите машину.
2. Включите привод ножа (положение START).
3. Нажмите кнопку RMO.
4. Нажмите на педаль, чтобы включить заднюю передачу: при этом запустится функция косьбы при движении задним ходом.
   После начала движения задним ходом можно отпустить кнопку разрешения на косьбу при движении задним ходом. Кнопка отключается, если:

   - грибовидный выключатель активации ножей отключен;
   - двигатель выключен;
   - прерывается движение задним ходом.

Используйте функцию подтверждения скашивания задним ходом только в том случае крайней необходимости.
Следуйте всем указаниям, приведенным в предыдущем параграфе *Скашивание травы при движении вперед*.

5.6.3 Регулировка высоты скашивания



Поднимите или опустите ножевую пластину, регулируя таким образом высоту среза травы. У этого рычага имеется семь положений (обозначенных на табличке от 1 до 7), которые соответствуют стольким же высотам скашивания травы от 30 до 90 мм.

5.6.4 Опорожнение корзины-травосборника

ПРИМЕЧАНИЕ

Эту операцию можно производить только при отключенных ножах, иначе двигатель остановится.

RU

Не допускайте переполнения корзине для сбора травы, так как это может заблокировать канал сбора.

Когда корзина для сбора травы заполняется, звучит звуковое предупреждение. В этом случае:
- отключите ножи, после этого звуковой сигнал прервется;
- снизьте режим вращения двигателя;
- прекратите движение машины вперед;
- включите стояночный тормоз, если вы находитесь на склоне;
- извлеките рычаг опрокидывания и опрокиньте корзину для мусора, чтобы опорожнить ее;
- закройте корзину для сбора травы так, чтобы она зацепилась за защелку.

Иногда звуковое предупреждение можно услышать при включении ножа, даже если травосборник опорожнен.
Это связано с тем, что на датчике микровыключателя осталась скошенная трава. Чтобы остановить сигнал, отключите ножи и немедленно включите их снова. Если предупреждающий звук не прекращается, выключите двигатель, снимите корзину-травосборник и удалите скопившуюся траву с датчика.

5.6.5 Разблокировка канала коллектора

Скашивание очень высокой или мокрой травы, особенно на слишком высокой скорости, может засорить канал коллектора. В этом случае действуйте следующим образом:

- прекратите движение вперед, отключите ножи и остановите двигатель;
- снимите корзину для сбора травы;
- уберите траву; до нее можно добраться через выходной патрубок канала коллектора.

5.6.6 Наклонные поверхности

См. главу 5.3.2 *Использование на склонах*.

5.6.7 Боковой выброс (только для моделей с боковым выбросом)

Если оператор не хочет собирать траву, а оставить ее на земле, вместе с машиной поставляется комплект бокового выброса.

5.6.8 Советы по уходу за газоном

1. Чтобы поддерживать хороший внешний вид газона, а также, чтобы он был зеленый и мягкий, траву необходимо регулярно скашивать, не повреждая при этом ее. На газоне может присутствовать трава различных типов. При частом скашивании растут в основном типы трав с развитой корневой структурой и создают плотный травяной покров; в свою очередь, при менее частом скашивании в основном развивается высокая трава и полевые растения (клевер, ромашка и т.д.).
2. Всегда предпочтительней косить траву, когда газон сухой.
3. Нож должен быть целым и хорошо заточенным, чтобы скашивание проходило четко и из-за выдергивания травы не пожелтели бы ее края.
4. Двигатель необходимо использовать в режиме максимальных оборотов, как для того, чтобы обеспечить хорошее скашивание, так и для того, чтобы скошенную траву с достаточной силой направить в выбросной канал.
5. Частота скашивания должна соответствовать росту травы, не допуская слишком сильного вырастания травы между скашиваниями.
6. В теплые и сухие периоды рекомендуется поддерживать немного более высокую траву, чтобы уменьшить высыхание почвы.

7. Оптимальная высота травы на ухоженном газоне составляет приблизительно 4-5 см, за раз нельзя скашивать больше трети общей высоты травы. Если трава очень высокая скашивание лучше осуществить в два приема с интервалом в один день; при первой стрижке нож должен быть на максимальной высоте, а при второй - нож следует установить на желаемый уровень.
8. Внешний вид газона будет лучше, если скашивание осуществляется попеременно в двух направлениях.
9. Если конвейер засоряется травой, лучше снизить скорость движения, поскольку она может быть слишком высокой относительно состояния газона; если проблема не пропадает, ее причиной может быть плохо заточенный нож или деформированный профиль ребер.
10. Будьте особенно внимательны при скашивании вблизи кустарников и низких бордюрных камней, которые могут нарушить параллельность и повредить край режущей деки и ножей.

5.6.9 Краткое изложение основных условий для разрешения запуска или срабатывания устройств безопасности

Предохранительные устройства действуют согласно трем критериям:
- предотвратить запуск двигателя, если не соблюдаются все условия безопасной работы.
- выключить двигатель, если не соблюдается хоть одно условие безопасной работы.
- прекратить вращение ножей.

a. Ниже указаны условия запуска двигателя:
   - педали регулировки скорости (движение вперед и задний ход) не приведены в действие.
   - привод включения ножа выключен.
   - оператор сидит на сиденье либо включен стояночный тормоз.

b. Двигатель выключается, если:
   - оператор покидает сиденье, когда включено сцепление ножа;
   - оператор покидает сиденье, когда педали регулировки скорости (движения вперед или назад) не нажимаются, но при этом не включен стояночный тормоз;
   - передняя или задняя передача не включена, в этом случае задействуйте тормоза.

5.7 ЗАВЕРШЕНИЕ РАБОТЫ

После завершение стрижки газона отключите сцепление ножа и вернитесь обратно, подняв режущий купол в максимально высокое положение. Если обратный путь лежит через склон, удерживайте купол в самом низком положении.
Остановите машину, включите стояночный тормоз и выключите мотор, установив ключ в положение ВЫКЛ. (OFF).

⚠ ВНИМАНИЕ

- **Чтобы избежать возможного возникновения обратного удара, перед остановкой двигателя приблизительно на несколько секунд установите акселератор в положение «МЕДЛЕННО».**
- **Всегда вынимайте ключ перед тем, как оставить машину без присмотра.**
- **Когда машина не используется, вытащите ключ из замка зажигания.**

⚠ МЕРА ПРЕДОСТОРОЖНОСТИ

- **Чтобы избежать разрядки аккумулятора, не оставляйте ключ в положении ХОД (1), если двигатель не запущен.**

5.7.1 Очистка машины

После каждого пользования очистите внешнюю поверхность машины, опорожните мешок и потрясите его, чтобы очистить от остатков травы и почвы.

⚠ ВНИМАНИЕ

- **Всегда опорожняйте мешок и не оставляйте емкости со скошенной травой внутри помещений.**
- **Необходимо следить за тем, чтобы в верхней части режущего купола не скапливались обломки и остатки сухой травы, чтобы поддерживать оптимальный уровень эффективности и безопасности машины.**

⚠ МЕРА ПРЕДОСТОРОЖНОСТИ

При мойке машины, в особенности кузова, никогда не используйте устройства для подачи воды под давлением и агрессивные жидкости.

RU

Промойте пластмассовые части кузова губкой, смоченной водой и моющим средством, соблюдая осторожность, чтобы не замочить двигатель и детали электрооборудования.
После каждого использования тщательно очистите режущий купол, чтобы убрать все остатки травы и обломки.

⚠ ВНИМАНИЕ

Во время чистки режущего купола одевайте защитные очки и следите за тем, чтобы рядом с машиной не было людей и животных.

a. Промывку внутренней части режущего купола и выбросного канала необходимо выполнять на твердой поверхности в следующих условиях:

   1. установите мешок или защиту от камней (факультативно).
   2. подсоедините водную трубку к соответствующему креплению (Wash Deck System) (A, Рис. 49), включив подачу воды.
   3. сядьте на водительское место.
   4. полностью опустите режущий купол (положение 1).
   5. запустите двигатель и не трогайте педали регулировки скорости.
   6. включите нож и оставьте его вращаться в течение нескольких минут.

b. Очистка верхней части режущего купола:

   - полностью опустите режущий купол (положение 1).
   - продуйте струей сжатого воздуха, чтобы устранить все остатки травы.

5.7.2 Хранение на стоянке и длительный простой

Если машину предполагается не использовать длительное время (более 1 месяца), отключите кабеля аккумулятора и следуйте указаниям, изложенным в инструкции по эксплуатации двигателя.

⚠ МЕРА ПРЕДОСТОРОЖНОСТИ

Перед отправкой машины на стоянку выньте ключ и обезопасьте замок зажигания с помощью соответствующей защиты.

⚠ ВНИМАНИЕ

Тщательно очистите все остатки сухой травы, которые могли скопиться вблизи двигателя и глушителя, чтобы избежать возможного возникновения пожара при возобновлении работы.

- Опорожните топливный бак, отсоединив трубку, расположенную на входе топливного фильтра (B, Рис. 41), которая находится вблизи переднего левого колеса, и следуйте указаниям, изложенным в главе *Бензин*.
- Слейте масло из двигателя, как описано в *Проверка, доливка и слив моторного масла*.
- Разместите машину в сухое место, защищенное от погодного воздействия и, если возможно, накройте ее чехлом.
- После снятия корзины машину можно поставить на хранение. Для хранения машины таким способом необходимо:

  a. чтобы опорная поверхность хранения машины была плоская и твердая;
  b. чтобы машину поднимали два человека (чтобы вернуть ее в горизонтальное положение, также необходимо два человека);

⚠ ВНИМАНИЕ

Всегда снимайте буксировочный крюк перед тем, как расположить его вертикально (только на моделях, оснащенных им).

⚠ МЕРА ПРЕДОСТОРОЖНОСТИ

Аккумулятор необходимо хранить в прохладном и сухом месте. Каждый раз перед длительным простоем (более 1 месяца) заряжайте аккумулятор, а также обеспечьте его зарядку перед возобновлением работы.

При возобновлении работы удостоверьтесь, что на трубках, кране и карбюраторе нет утечек бензина.

5.8 ТРАНСПОРТИРОВКА

⚠ ВНИМАНИЕ

Запрещается движение машины и ее буксировка по дорогам общего пользования.

- Для транспортировки машины следует использовать специально подготовленное транспортное средство с надлежащей мощностью и размерами, или омологированную тележку.
- Для погрузки машины на транспортное средство всегда выбирайте ровный участок, удаленный от автомобильных дорог, и на котором отсутствуют потенциально опасные предметы.
- Машина тяжелая и может привести к серьезным травмам в случае защемления. При ее загрузке и выгрузке с транспортных средств и тележек соблюдайте особую осторожность.
- Всегда используйте сертифицированные рампы с длиной в 4 раза превосходящей высоту кузова транспортного средства, надлежащей шириной, противоскользящей поверхностью, грузоподъемностью, соответствующей весу машины.
- Машину можно также закрепить на поддоне и погрузить на транспортное средство с помощью погрузчика. **В этом случае погрузчиком должен управлять квалифицированный оператор.**

⚠ ВНИМАНИЕ

Подъем машины НЕЛЬЗЯ осуществлять с помощью ремней, цепей или крюков.

- При загрузке машины двигатель должен быть выключен, в ней запрещено находится оператору, ее разрешается только толкать, задействовав необходимое количество людей.
- Машину необходимо транспортировать в горизонтальном положении с пустым баком, закрытым топливным краном, опущенным режущим куполом и включенным стояночным тормозом, убедившись, что соблюдаются действующие правила транспортировки этого типа машин.
- Для крепления машины к транспортному средству или тележке используйте ремни с соответствующим натяжением, убедитесь в правильности и надежности крепления, установите под задние колеса четыре стопорных клина.

⚠ ВНИМАНИЕ

Один лишь стояночный тормоз не обеспечивает устойчивость машины во время транспортировки.

- Во время транспортировки в машине не должно находиться людей.
- Перед транспортировкой машины по дорогам общего пользования, ознакомьтесь с действующими правилами дорожного движения и соблюдайте их.

⚠ МЕРА ПРЕДОСТОРОЖНОСТИ

Перед транспортировкой машины выньте ключ и обезопасьте замок зажигания с помощью соответствующей защиты.

6 ТЕХНИЧЕСКОЕ ОБСЛУЖИВАНИЕ

⚠ ВНИМАНИЕ

Все операции по техническому обслуживанию, не приведенные в данном руководстве, должны выполняться в авторизованном сервисном центре.

⚠ ВНИМАНИЕ

- **При выполнении работ по техобслуживанию всегда надевайте защитные перчатки.**
- **Не проводите техобслуживание при горячем двигателе. Остановите двигатель и дайте ему остыть. Выполняйте техническое обслуживание при выключенном двигателе. Отсоедините провод катушки от свечи зажигания.**
- **Неправильное техническое обслуживание или его отсутствие, удаление или модификация предохранительных устройств и (или) использование неоригинальных запасных частей может привести к серьезным или смертельным травмам оператора или третьих лиц.**

⚠ ВНИМАНИЕ

Ни в коем случае не используйте машину с износившимися или поврежденными частями. Дефектные или изношенные детали всегда подлежат замене, а не ремонту. Используйте только оригинальные запчасти. Неправильное обслуживание, детали низкого качества, а также снятие или модификация компонентов безопасности могут привести к повреждению оборудования и поставить под угрозу вашу безопасность и безопасность окружающих.

6.1 СООТВЕТСТВИЕ ВЫБРОСОВ ГАЗОВ

Данный двигатель, включая систему контроля выбросов, должен управляться, использоваться и проходить техобслуживание в соответствии с указаниями, приведенными в руководстве пользователя, для того, чтобы содержание его выбросов оставалось в пределах, установленных требованиями законодательства, применимыми к внедорожным самоходным машинам.
Не допускается преднамеренное внесение каких-либо изменений в конструкцию системы контроля выбросов или ее ненадлежащее использование.
Неверные функционирование, а также ошибочное использование или техобслуживание двигателя или машины могут привести к неисправностям в системе контроля выбросов, в том числе к таким, при которых перестанут соблюдаться применимые требования законодательства; в этом случае следует немедленно предпринять действия для устранения неисправностей системы и восстановления соблюдения применимых требований.

Примерами, но не всеобъемлющими, неверного функционирования и ошибочного использования или техобслуживания являются:

- Принудительное изменение работы устройств дозирования топлива или вывод их из строя.
- Использование топлива и/или моторного масла с характеристиками, несоответствующими приведенным в главе *Бензин*.
- Использование неоригинальных запчастей, например, свеч зажигания и т.д.
- Невыполнение или ненадлежащее выполнение техобслуживания системы удаления выхлопных газов, включая неверные интервалы техобслуживания глушителя, свечи, воздушного фильтра и т.д.

⚠ ВНИМАНИЕ

Внесение несанкционированных изменений в конструкцию данного двигателя делает недействительной сертификацию ЕС в отношении выбросов.

⚠ ВНИМАНИЕ

Внимательно прочтите руководство двигателя.

⚠ МЕРА ПРЕДОСТОРОЖНОСТИ

Перед проведением технического обслуживания машины выньте ключ и обезопасьте замок зажигания с помощью соответствующей защиты.

Уровень CO_2 для этого двигателя можно найти на веб-сайте Emak (www.myemak.com) в разделе "Мир Outdoor Power Equipment".

6.2 РЕКОМЕНДАЦИИ ДЛЯ ОБЕСПЕЧЕНИЯ БЕЗОПАСНОСТИ

⚠ ВНИМАНИЕ

- **Перед выполнением каких-либо операций по очистке или техобслуживанию, извлеките ключ и прочитайте соответствующие указания. Во всех ситуациях, в которых руки подвергаются опасности, одевайте подходящую одежду и рабочие перчатки.**
- **Ни в коем случае не используйте машину с износившимися или поврежденными частями. Поврежденные и износившиеся детали всегда необходимо заменять, их никогда не ремонтируют. Используйте только оригинальные запчасти: использование неоригинальных частей и/или неправильно установленных частей снижает безопасность машины, что может привести к несчастным случаям и нанесению травм, в этом случае с изготовителя снимается всякая ответственность и обязанность.**
- **Все работы по техобслуживанию и регулировке, не описанные в настоящем руководстве, необходимо доверить представителям официального сервисного центра, в распоряжении которого имеются работники с соответствующими знаниями и оборудование, необходимое для правильного выполнения работ, сохраняя уровень безопасности машины неизменным. Работы, выполненные в несоответствующих мастерских или неквалифицированными работниками приводят к аннулированию всех видов гарантий, обязательств и ответственности изготовителя. В частности, необходимо незамедлительно связаться с официальным сервисным центром, если в работе тормоза, механизма включения и остановки ножа, включения тяги для движения вперед или назад возникают неполадки.**
- **Глушитель и другие части двигателя (например, ребра цилиндра, свеча и т.д.,) во время работы нагреваются и остаются горячими в течение определенного времени после выключения двигателя. Для снижения риска ожогов, не прикасайтесь к катализатору и другим частям, пока они горячие.**
- **Часто проверяйте не собирается ли сухая трава или похожий материал вблизи двигателя или в выхлопной трубе; периодически чистите и удаляйте даже незначительное количество травы.**
- **Часто проверяйте корзину для сбора травы на наличие следов износа или повреждений.**
- **Утечка находящейся под давлением гидравлической жидкости может привести к серьезным травмам; в этом случае немедленно обратитесь к врачу. Ни в коем случае не проводите работы на гидравлическом контуре, эти работы необходимо доверить квалифицированным специалистам с соответствующим оборудованием.**

⚠ ВНИМАНИЕ

- **Убедитесь, что режущее устройство останавливается при установке кнопки останова ножа в положение СТОП.**
- **Ни в коем случае не вносите какие-либо изменения в конструкцию машины.**
- **Немедленно заменяйте поломанные или поврежденные предохранительные устройства. Замените износившийся нож.**
- **Следите за тем, чтобы все гайки, болты и винты были хорошо затянуты, обеспечивая безопасную работу машины.**

6.3 ПЛАНОВОЕ ТЕХОБСЛУЖИВАНИЕ

6.3.1 Общая информация

⚠ ВНИМАНИЕ

Правила техники безопасности, которым необходимо следовать, описаны в главе 2 *ОБЩИЕ ПРАВИЛА ТЕХНИКИ БЕЗОПАСНОСТИ*. Строго соблюдайте эти инструкции, чтобы избежать серьезных рисков и опасностей.

RU

⚠ ВНИМАНИЕ

Перед выполнением каких-либо проверок, операций по очистке или техническому обслуживанию:
- **отключите режущее устройство;**
- **установите все рычаги управления в нейтральное положение (холостой ход);**
- **включите стояночный тормоз;**
- **остановите двигатель;**
- **выньте ключ зажигания (никогда не оставляйте ключ вставленным либо в пределах досягаемости детей или посторонних людей);**
- **удостоверьтесь, что все движущиеся части полностью остановились;**
- **прочитайте соответствующие инструкции;**
- **наденьте подходящую одежду, рабочие перчатки и защитные очки.**

- Частота и типы вмешательств приведены в таблице 6.3.2 *Таблица техобслуживания машины*. Таблица составлена с целью помочь поддерживать эффективность и безопасность машины. В ней перечислены основные работы и периодичность выполнения, предусмотренная для каждой из них. Выполните соответствующее действие в зависимости от первого наступившего срока выполнения работ.
- Использование неоригинальных и/или неправильно собранных запасных частей и принадлежностей может отрицательно сказаться на работе и безопасности машины. Производитель снимает с себя любую ответственность в случае повреждения и/или несчастных случаев и/или травм, вызванных этими использованием таких изделий.
- Оригинальные запасные части поставляются сервисными мастерскими и официальными дилерами.

6.3.2 Таблица техобслуживания машины

Операции	Часы	Выполнено (дата и время)
Проверить моторное масло	Перед каждым использованием	
Проверить давление в шинах	Перед каждым использованием	
Проверить работу предохранительных устройств	Перед каждым использованием	
Проверить машину на наличие повреждений	Перед каждым использованием	
Общая очистка машины	Перед каждым использованием	
Проверить крепеж и заточку ножей	Каждые 25 часов	
Проверить приводной ремень	Каждые 25 часов	
Проверить нож	Каждые 25 часов	
Проверить винты и болты	Каждые 25 часов	
Проверить смазку[(1)]	Каждые 25 часов	

Операции	Часы	Выполнено (дата и время)
Заменить нож	Каждые 100 часов	
Капитальный ремонт машины выполнен официальным сервисным центром	Каждый год	

(1) Общая смазка всех соединений должна выполняться даже в том случае, если машина не используется в течение длительного периода.

6.3.3 Таблица техобслуживания двигателя

Операции	Часы	Выполнено (дата и время)
Первая замена масла	Каждые 20 часов	
Замена моторного масла(1)	Каждые 50 часов	
Очистка воздушного фильтра	Каждые 50 часов	
Проверить и отрегулировать свечу зажигания(2)	Каждые 100 часов	
Очистка топливного бака и топливных фильтров	Каждые 100 часов	
Замена воздушного фильтра	Каждый год	
Замена свечи зажигания	Каждый год	

(1) Полный список и частоту см. в руководстве по эксплуатации двигателя.
(2) При первых признаках износа обратитесь к дилеру для замены детали.

Приведенные выше таблицы помогут вам обеспечить безопасность и производительность вашей машины. В них указаны основные операции по техническому обслуживанию и смазке, а также их периодичность. Справа от каждого пункта есть поле, в котором можно написать дату или количество часов работы.

6.3.4 Смазка (Рис. 40)

Нанесите густую смазку с помощью инжектора на указанные места. Нанесите ее два или три раза и вытрите излишки смазки. Смажьте указанные места моторным маслом. Очистите участок, нанесите несколько капель масла, затем вытрите капли и разливы.

⚠ МЕРА ПРЕДОСТОРОЖНОСТИ

Не пачкайте ремень, тормозную колодку или шины консистентной смазкой или маслом, поскольку масло или смазка повреждают их.

6.3.5 Заправка/опорожнение топливного бака

ПРИМЕЧАНИЕ

Тип используемого топлива указан в руководстве по эксплуатации двигателя.

⚠ ВНИМАНИЕ

Машина поставляется пользователю без топлива. Следуйте всем указаниям, изложенным в инструкции по эксплуатации двигателя.

Заправка (Рис. 42)

Чтобы выполнить заправку топливом:
- Открутите крышку топливного бака и снимите ее.
- Вставьте воронку.

- Заправьтесь топливом, следя за тем, чтобы не заполнить бак полностью.
- Уберите воронку.
- После заправки плотно завинтите крышку топливного бака и вытрите все разливы.

⚠ МЕРА ПРЕДОСТОРОЖНОСТИ

Избегайте попадания бензина на пластмассовые детали, чтобы не повредить их. Если бензин все же пролился, незамедлительно промойте участок водой. Гарантия не распространяется на повреждения пластмассовых частей кузова и двигателя, возникших из-за бензина.

Опорожнение бака (Рис. 43)

ПРИМЕЧАНИЕ

Топливо является скоропортящимся и не должно оставаться в баке более 30 дней. Перед длительным простоем (*5.7.2 Хранение на стоянке и длительный простой*) опорожните топливный бак.

⚠ ВНИМАНИЕ

Прежде чем опорожнять топливный бак, дайте двигателю остыть.

1. Установите машину на ровную поверхность на открытом воздухе.
2. Поместите контейнер для сбора рядом с трубкой (A).
3. Отсоедините шланг (A), расположенный на входе бензинового фильтра (B).
4. Откройте топливный кран (если таковой предусмотрен).
5. Слейте топливо в подходящий контейнер.
6. Подсоедините шланг (A), следя за тем, чтобы правильно расположить хомут (C).
7. Закройте топливный кран (если таковой предусмотрен).

⚠ МЕРА ПРЕДОСТОРОЖНОСТИ

При возобновлении работы удостоверьтесь, что на трубках, кране и карбюраторе нет утечек бензина.

6.3.6 Проверка, доливка и слив моторного масла

ПРИМЕЧАНИЕ

Тип используемого масла указан в руководстве по эксплуатации двигателя.

⚠ ВНИМАНИЕ

Машина поставляется без масла в двигателе: обращайтесь к руководству по эксплуатации и техническому обслуживанию двигателя.

Проверка/Доливка (Рис. 38)

⚠ МЕРА ПРЕДОСТОРОЖНОСТИ

Проверяйте уровень масла перед каждым использованием.

ПРИМЕЧАНИЕ

Убедитесь, что уровень моторного масла соответствует точным инструкциям, указанным в руководстве по эксплуатации двигателя; он должен находиться между отметками МИН и МАКС на щупе.

⚠ МЕРА ПРЕДОСТОРОЖНОСТИ

Не переливайте масло, это может привести к перегреву двигателя. Если уровень превышает уровень «МАКС», восстановите правильный уровень.

Слив

⚠ ВНИМАНИЕ

Моторное масло может быть очень горячим, если сливать его сразу после выключения двигателя. Поэтому дайте двигателю остыть в течение нескольких минут, прежде чем сливать масло.

Заменяйте моторное масло с периодичностью, указанной в инструкции по эксплуатации двигателя.

Действуйте, как описано ниже:

- **Тип «I»:**

  1. Установите машину на ровную поверхность.
  2. Поместите контейнер для сбора рядом с удлинителем шланга (A, Рис. 44).
  3. Крепко удерживая удлинитель шланга (A), открутите сливную пробку (B, Рис. 44).
  4. Соберите масло в емкость.
  5. Установите сливную пробку (B, Рис. 44), следя за расположением внутренней прокладки (C, Рис. 44).
  6. Надежно затяните, крепко удерживая удлинитель шланга (A, Рис. 44).
  7. Очистите возможные подтеки масла.

- **Тип «II»:**

  1. Открутите крышку заливной горловины (A, Рис. 44).
  2. Наденьте трубку (B, Рис. 44) на шприц (C, Рис. 44) и полностью вставьте ее в отверстие.
  3. С помощью шприца (C, Рис. 44) всосите все моторное масло, учитывая, что для полного опорожнения необходимо повторить операцию несколько раз.

⚠ МЕРА ПРЕДОСТОРОЖНОСТИ

Сдайте масло на утилизацию в соответствии с местными правилами.

6.3.7 Выравнивающие колесики

Различные монтажные положения колес позволяют сохранить безопасное пространство «H» между краем узла режущего устройства и землей. Отрегулируйте положение выравнивающих колес с учетом неровностей грунта.

⚠ ВНИМАНИЕ

Эту операцию всегда необходимо выполнять на обоих колесах, располагая их на одной высоте, ПРИ ВЫКЛЮЧЕННОМ ДВИГАТЕЛЕ И ОТКЛЮЧЕННЫХ РЕЖУЩИХ УСТРОЙСТВАХ.

Чтобы изменить положение (Рис. 45):

1. открутите гайку (B) и вытащите штифт (C).
2. разместите колесико (A) в желаемое положение.
3. установите на место штифт (C), следя за тем, чтобы головка штифта (C) была повернута внутрь машины.
4. затяните гайку (B) до упора.

6.3.8 Чистка

После каждого использования выполняйте очистку в соответствии со следующими инструкциями.

Очистка машины

- Очистите машину снаружи, промыв пластмассовые части кузова губкой, смоченной водой и моющим средством, будьте очень внимательны, чтобы не замочить двигатель, детали электрооборудования и электронную плату, установленную под приборной панелью.
- Для снижения риска пожара не допускайте скопления на двигателе, глушителе выхлопной трубы и аккумуляторном отсеке травы, листьев и чрезмерного количества смазки.

⚠ ВНИМАНИЕ

При мойке кузова и двигателя никогда не используйте устройства для подачи воды под давлением и агрессивные жидкости!

⚠ ВНИМАНИЕ

Не мойте трансмиссию, пока она горячая. Никогда не используйте напорные шланги для промывки трансмиссии.

Очистка канала выброса скошенной травы (только для моделей с задним сбором травы)

В случае закупорки канала выброса необходимо:
1. снять корзину травосборника или защиту заднего выброса;
2. удалить скопившуюся траву, работая со стороны выходного патрубка канала.

Очистка корзины травосборника (только для моделей с задним сбором травы)

1. Опустошите корзину травосборника.
2. Вытряхните ее, чтобы очистить корзину от остатков травы и земли.
3. Установите на место корзину для сбора и приступайте к мойке внутренней части узла режущего устройства, после чего корзину для сбора необходимо снять, опорожнить, промыть и убрать, чтобы обеспечить быстрое высыхание.

Очистка ножей

После каждого использования тщательно очистите ножи, чтобы убрать все остатки травы и мусор.

⚠ ВНИМАНИЕ

При очистке ножей не допускайте присутствия людей и животных вблизи машины.

Очистка внутренней части (Рис. 47, Рис. 48)

Промывку внутренней части режущего купола и канала выброса необходимо осуществлять на твердой поверхности и в следующих условиях:
1. установлен травосборник или задний выброс (только для моделей с задним сбором).
2. установлен дефлектор бокового выброса (только для моделей с боковым выбросом).
3. оператор сидит в машине.
4. двигатель работает.
5. трансмиссия в положении нейтрали.
6. устройства резки включены.

Поочередно подсоедините водяной шланг к соответствующим штуцерам, пропуская воду через каждый из них в течение нескольких минут при движении режущих устройств.

⚠ ВНИМАНИЕ

Во избежание нарушения правильной работы электромагнитной муфты:

- **избегайте попадания масла на сцепление;**
- **не направляйте струи воды под высоким давлением непосредственно на узел сцепления;**
- **не чистите сцепление бензином.**

6.3.9 Аккумулятор

Чрезвычайно важно выполнять тщательное техобслуживание аккумулятора, чтобы обеспечить его долгий срок службы.

Аккумулятор вашей машины необходимо заряжать в следующих случаях:
- перед использованием машины в первый раз после ее покупки.
- перед каждым длительным простоем машины (более 30 дней).
- перед вводом в эксплуатацию после длительного простоя.

Прочитайте и точно следуйте процедуре зарядки, описанной в руководстве, которое прилагается к аккумулятору. В случае если процедура не соблюдается или аккумулятор не заряжается, элементам аккумулятора можно нанести неисправимое повреждение. Разряженный аккумулятор необходимо зарядить как можно скорее.

⚠ ВНИМАНИЕ

Зарядка должна осуществляться с помощью устройств постоянного напряжения. Другие системы зарядки могут нанести непоправимый вред аккумулятору.

6.3.10 Крепежные винты и гайки

Для обеспечения неизменно безопасной работы машины поддерживайте гайки и винты плотно затянутыми.

6.4 ВНЕОЧЕРЕДНОЕ ТЕХНИЧЕСКОЕ ОБСЛУЖИВАНИЕ

6.4.1 Рекомендации для обеспечения безопасности

⚠ ВНИМАНИЕ

Необходимо немедленно обратиться к дилеру или в специализированный центр при обнаружении сбоев в работе следующих узлов:
- **тормоза**
- **включения и останова режущих устройств**
- **включения буксировки на передаче вперед или назад.**

6.4.2 Узел режущих устройств

Выравнивание узла режущих устройств

Для равномерного скашивания газона необходимо, чтобы узел режущих устройств был бы хорошо отрегулирован.
В случае неравномерного скашивания, проверьте давление в шинах.
Если этого недостаточно для достижения равномерного скашивания, обратитесь к дилеру для регулировки ножей.

Устройства резки

Плохо заточенное устройство резки вырывает траву, что приводит к пожелтению газона.

⚠ ВНИМАНИЕ

Все операции, связанные с режущими устройствами (разборка, заточка, балансировка, ремонт, сборка и/или замена), требуют специального опыта в дополнение к использованию специального оборудования. Поэтому из соображений безопасности эти операции всегда следует выполнять в официальном сервисном центре.

⚠ ВНИМАНИЕ

Всегда заменяйте поврежденные, искривленные или изношенные режущие устройства в комплекте вместе с винтами, чтобы сохранить баланс.

⚠ ВНИМАНИЕ

Режущие устройства желательно заменять парами, особенно при значительных различиях в износе.

⚠ ВНИМАНИЕ

Всегда используйте оригинальные режущие устройства, имеющие код, указанный в таблице 9 *ТЕХНИЧЕСКИЕ ДАННЫЕ для машин с задним выбросом*, 10 *ТЕХНИЧЕСКИЕ ДАННЫЕ для машин с боковым выбросом*.

6.4.3 Замена колес

Замена колес должна выполняться в официальном сервисном центре.

6.4.4 Замена шин

Шины не имеют внутренней камеры (бескамерные), поэтому все проколы должны устраняться дилером шин с соблюдением процедур, установленных для данного типа шин; эта операция должна выполняться в официальном сервисном центре.

6.4.5 Замена ремня

Замена ремня должна производиться в официальном сервисном центре. Замените ремень, как только на нем появятся явные признаки износа!

ПРИМЕЧАНИЕ

Всегда используйте оригинальные запасные ремни!

6.4.6 Замена предохранителя

В машине имеется несколько предохранителей разного номинала, их назначение и характеристики указаны ниже:

- Предохранитель номиналом 10 A = используется для защиты главных и силовых цепей электронной платы, его срабатывание приводит к остановке машины и, только на моделях в задним выбросом, также к полному выключению лампочки на приборной доске.

Номинал предохранителя указан на самом предохранителе.

⚠ ВНИМАНИЕ

Перегоревший предохранитель всегда необходимо заменять на предохранитель такого же типа и с таким же номиналом, ни в коем случае нельзя заменять на предохранитель с другим номиналом.

Если устранить причины срабатывания предохранителя невозможно, обратитесь к Дилеру.

7 ОХРАНА ОКРУЖАЮЩЕЙ СРЕДЫ

Защита окружающей среды должна быть важным и приоритетным аспектом использования машины, для улучшения общества и среды, в которой мы живем.

- Не нарушайте покой окружающих.
- Тщательно соблюдайте местное законодательство, касающееся утилизации материалов, оставшихся после скашивания.
- Неукоснительно соблюдайте местные правила утилизации упаковки, масел, бензина, аккумуляторов, фильтров, изношенных деталей и любых элементов, оказывающих ярко выраженное негативное воздействие на окружающую среду. Эти отходы не должны выбрасываться в мусор, а должны быть разделены и доставлены в соответствующие центры сбора, которые обеспечат вторичную переработку материалов.

7.1 СЛОМ И УТИЛИЗАЦИЯ

При выводе машины из эксплуатации, не выбрасывайте ее в окружающую среду, а сдайте в центр по сбору отходов.
Значительную часть материалов, из который изготовлена машина, можно переработать; все металлические части (из стали, алюминия, латуни) можно сдать в обычный пункт приема металлолома. Для получения дополнительной информации обращайтесь в местную службу по сбору отходов. При утилизации отходов, полученных при выводе машины из эксплуатации, необходимо бережно относиться к охране окружающей среды, избегая загрязнения почвы, воздуха и воды.
В любом случае необходимо соблюдать действующее местное законодательство.
При осуществлении слома машины необходимо уничтожить маркировку CE и настоящее руководство.

8 ПРИНАДЛЕЖНОСТИ

Совместимые принадлежности				
Принадлежность / Модель	**Боковой выброс**		**Задний выброс**	**Примечания**
	86L	**99L, 109L**		
Комплект мульчера	Недоступно	В наличии	В наличии	См. руководство «Комплект мульчера».
Зарядные устройства	В наличии	В наличии	В наличии	
Дефлектор заднего выброса	Недоступно	Недоступно	Доступен по запросу	См. главу 4.8 *Монтаж заднего дефлектора (Рис. 50)*

RU

9 ТЕХНИЧЕСКИЕ ДАННЫЕ ДЛЯ МАШИН С ЗАДНИМ ВЫБРОСОМ

Модель		**86R/12,5 K M**	**86R/14,5 K M**	**86R/16 K M**
Двигатель		K 1250	K 1450	K 1600
Объем двигателя		413 куб.см	432 куб.см	452 куб.см
Номинальная мощность		6,8 кВт	7,5 кВт	7,8 кВт
Максимальная скорость двигателя		2600 мин$^{-1}$		
Модель ножа		193401130101 (левый), 193401130102 (правый)	193401130101 (левый), 193401130102 (правый)	193401130101 (левый), 193401130102 (правый)
Ширина обработки		86 см	86 см	86 см
Уровень звукового воздействия на оператора (LpA EN ISO 5395-1 – EN ISO 5395-3)		85,9 дБ (A) 3 дБ (A)(1)	87,8 дБ (A) 3 дБ (A)(1)	88,4 дБ (A) 3 дБ (A)(1)
Измеренный уровень звуковой мощности (Lwa 2000/14/CE)		98,56 дБ (A) 1,43 дБ (A)(1)	99,43 дБ (A) 0,91 дБ (A)(1)	98,97 дБ (A) 0,91 дБ (A)(1)
Гарантированный уровень звуковой мощности (Lwa 2000/14/CE)		100 дБ (A)	100 дБ (A)	100 дБ (A)
Вибрации (EN ISO 5395-1 – EN ISO 5395-3)	Рука - предплечье	$\mathbf{a_{hw}}$: 4,85 м/с^2	$\mathbf{a_{hw}}$: 3,45 м/с^2	$\mathbf{a_{hw}}$: 3,74 м/с^2
	Погрешность измерения(EN 12096)	$\mathbf{K_{hw}}$: 1,5 м/с^2	$\mathbf{K_{hw}}$: 1,5 м/с^2	$\mathbf{K_{hw}}$: 1,5 м/с^2
	Все тело	$\mathbf{a_w}$: 0,93 м/с^2	$\mathbf{a_w}$: 0,57 м/с^2	$\mathbf{a_w}$: 0,70 м/с^2
	Погрешность измерения(EN 12096)	$\mathbf{K_w}$: 1,5 м/с^2	$\mathbf{K_w}$: 1,5 м/с^2	$\mathbf{K_w}$: 1,5 м/с^2
Масса		193 кг	193 кг	193 кг
Скорость движения		Вперед: 1,6-7,5 км/ч (5 передач), назад: 0-2,5 км/ч		
Момент затяжки винтов ножа		40-45 Нм		
Высота скашивания (на 7 уровнях)		30 - 90 см		
Передние колеса		15 × 6,00-6		
Задние колеса		18 × 8,50-8		

Модель	86R/12,5 K M	86R/14,5 K M	86R/16 K M
Давление накачивания передних колес	1,2 бар		
Давление накачивания задних колес	1,0 бар		
Электрическая система	12 В пост.т.		
Аккумулятор	18 Ач		
Минимальный радиус поворота	45 см		
Емкость топливного бака	7,5 л		

RU

(1) Погрешность измерения (Lwa/LpA)

Модель		86R/14,5 K	86R/16 K	92R/16 K	102R/16 K
Двигатель		K 1450	K 1600	K 1600	K 1600
Объем двигателя		432 куб.см	452 куб.см	452 куб.см	452 куб.см
Номинальная мощность		7,5 кВт	7,8 кВт	7,8 кВт	7,8 кВт
Максимальная скорость двигателя		2600 мин$^{-1}$			
Модель ножа		193401130101 (левый), 193401130102 (правый)	193401130101 (левый), 193401130102 (правый)	193601130101 (левый), 193601130102 (правый)	0606665 (левый), 0606668 (правый)
Ширина обработки		86 см	86 см	92 см	102 см
Уровень звукового воздействия на оператора (LpA EN ISO 5395-1 –EN ISO 5395-3)		87,8 дБ (A) 3 дБ (A)(1)	88,4 дБ (A) 3 дБ (A)(1)	86,7 дБ (A) 3 дБ (A)(1)	88,5 дБ (A) 3 дБ (A)(1)
Измеренный уровень звуковой мощности (Lwa 2000/14/CE)		99,43 дБ (A) 0,91 дБ (A)(1)	98,97 дБ (A) 0,91 дБ (A)(1)	98,41 дБ (A) 1,20 дБ (A)(1)	99,53 дБ (A) 0,88 дБ (A)(1)
Гарантированный уровень звуковой мощности (Lwa 2000/14/CE)		100 дБ (A)	100 дБ (A)	100 дБ (A)	100 дБ (A)
Вибрации (EN ISO 5395-1 - EN ISO 5395-3)	Рука - предплечье	$\mathbf{a_{hw}}$: 3,45 м/с^2	$\mathbf{a_{hw}}$: 3,74 м/с^2	$\mathbf{a_{hw}}$: 4,1 м/с^2	$\mathbf{a_{hw}}$: 3,72 м/с^2
	Погрешность измерения (EN 12096)	$\mathbf{K_{hw}}$: 1,5 м/с^2	$\mathbf{K_{hw}}$: 1,5 м/с^2	$\mathbf{K_{hw}}$: 1,5 м/с^2	$\mathbf{K_{hw}}$: 1,5 м/с^2
	Все тело	$\mathbf{a_w}$: 0,57 м/с^2	$\mathbf{a_w}$: 0,70 м/с^2	$\mathbf{a_w}$: 0,68 м/с^2	$\mathbf{a_w}$: 0,85 м/с^2
	Погрешность измерения (EN 12096)	$\mathbf{K_w}$: 1,5 м/с^2	$\mathbf{K_w}$: 1,5 м/с^2	$\mathbf{K_w}$: 1,5 м/с^2	$\mathbf{K_w}$: 1,5 м/с^2
Масса		192 кг	192 кг	194 кг	194,5 кг
Скорость движения		Вперед: 0 - 10 км/ч, назад: 0 - 7 км/ч			
Момент затяжки винтов ножа		40-45 Нм			
Высота скашивания (на 7 уровнях)		30 - 90 см			
Передние колеса		15 × 6,00-6			
Задние колеса		18 × 8,50-8			
Давление накачивания передних колес		1,2 бар			

Модель	86R/14,5 K	86R/16 K	92R/16 K	102R/16 K
Давление накачивания задних колес	1,0 бар			
Электрическая система	12 В пост.т.			
Аккумулятор	18 Ач			
Минимальный радиус поворота	45 см			
Емкость топливного бака	7,5 л			

(1) Погрешность измерения (Lwa/LpA)

Модель		92R/19 K V	102R/19 K V
Двигатель		K 1900	K 1900
Объем двигателя		586 куб.см	586 куб.см
Номинальная мощность		10,3 кВт	10,3 кВт
Максимальная скорость двигателя		2600 мин$^{-1}$	
Модель ножа		193601130101 (левый), 193601130102 (правый)	0606665 (левый), 0606668 (правый)
Ширина обработки		92 см	102 см
Уровень звукового воздействия на оператора (LpA EN ISO 5395-1 – EN ISO 5395-3)		85,7 дБ (A) 3 дБ (A)(1)	87,6 дБ (A) 3 дБ (A)(1)
Измеренный уровень звуковой мощности (Lwa 2000/14/CE)		96,74 дБ (A) 3,50 дБ (A)(1)	99,31 дБ (A) 1,11 дБ (A)(1)
Гарантированный уровень звуковой мощности (Lwa 2000/14/CE)		100 дБ (A)	100 дБ (A)
Вибрации (EN ISO 5395-1 – EN ISO 5395-3)	Рука - предплечье	$\mathbf{a_{hw}}$: 2,95 м/с^2	$\mathbf{a_{hw}}$: 2,83 м/с^2
	Погрешность измерения (EN 12096)	$\mathbf{K_{hw}}$: 1,5 м/с^2	$\mathbf{K_{hw}}$: 1,5 м/с^2
	Все тело	$\mathbf{a_w}$: 0,70 м/с^2	$\mathbf{a_w}$: 0,58 м/с^2
	Погрешность измерения (EN 12096)	$\mathbf{K_w}$: 1,5 м/с^2	$\mathbf{K_w}$: 1,5 м/с^2
Масса		196 кг	196,5 кг
Скорость движения		Вперед: 0 - 10 км/ч, назад: 0 - 7 км/ч	
Момент затяжки винтов ножа		40-45 Нм	
Высота скашивания (на 7 уровнях)		30-90 мм	
Передние колеса		15 × 6.00-6	
Задние колеса		18 × 8,50-8	
Давление накачивания передних колес		1,2 бар	
Давление накачивания задних колес		1,0 бар	
Электрическая система		12 В пост.т.	
Аккумулятор		18 Ач	
Минимальный радиус поворота		45 см	
Емкость топливного бака		7,5 л	

(1) Погрешность измерения (Lwa/LpA)

10 ТЕХНИЧЕСКИЕ ДАННЫЕ ДЛЯ МАШИН С БОКОВЫМ ВЫБРОСОМ

Модель		**86L/12,5 K M**	**99L/12,5 K M**	**99L/14,5 K M**	**99L/16 K M**	**109L/16 K M**
Двигатель		K 1250	K 1250	K 1450	K 1600	K 1600
Объем двигателя		413 куб.см	413 куб.см	432 куб.см	452 куб.см	452 куб.см
Номинальная мощность		6,8 кВт	6,8 кВт	7,5 кВт	7,8 кВт	7,2 кВт
Максимальная скорость двигателя		2600 мин$^{-1}$				2400 мин$^{-1}$
Модель ножа		193405130103	98.41.101	98.41.101	98.41.101	108.41.101
Ширина обработки		86 см	98 см	98 см	98 см	108 см
Уровень звукового воздействия на оператора (LpA EN ISO 5395-1 - EN ISO 5395-3)		85,8 дБ (A) 3,0 дБ (A)(1)	85,9 дБ (A) 3 дБ (A)(1)	86,8 дБ (A) 3 дБ (A)(1)	87,7 дБ (A) 3 дБ (A)(1)	87 дБ (A) 3 дБ (A)(1)
Измеренный уровень звуковой мощности (Lwa 2000/14/CE)		97,55 дБ (A) 1,49 дБ (A)(1)	97,79 дБ (A) 1,34 дБ (A)(1)	99,4 дБ (A) 1,05 дБ (A)(1)	99,35 дБ (A) 0,99 дБ (A)(1)	98,8 дБ (A) 1,11 дБ (A)(1)
Гарантированный уровень звуковой мощности (Lwa 2000/14/CE)		100 дБ (A)	100 дБ (A)	100 дБ (A)	100 дБ (A)	100 дБ (A)
Вибрации (EN ISO 5395-1 – EN ISO 5395-3)	Рука - предплечье	$\mathbf{a_{hw}}$: 3,208 м/с^2	$\mathbf{a_{hw}}$: 3,6 м/с^2	$\mathbf{a_{hw}}$: 4,2 м/с^2	$\mathbf{a_{hw}}$: 2,84 м/с^2	$\mathbf{a_{hw}}$: 3,41 м/с^2
	Погрешность измерения (EN 12096)	$\mathbf{K_{hw}}$: 1,5 м/с^2	$\mathbf{K_{hw}}$: 1,5 м/с^2	$\mathbf{K_{hw}}$: 1,5 м/с^2	$\mathbf{K_{hw}}$: 1,5 м/с^2	$\mathbf{K_{hw}}$: 1,5 м/с^2
	Все тело	$\mathbf{a_w}$: 0,983 м/с^2	$\mathbf{a_w}$: 0,89 м/с^2	$\mathbf{a_w}$: 0,68 м/с^2	$\mathbf{a_w}$: 0,92 м/с^2	$\mathbf{a_w}$: 1,08 м/с^2
	Погрешность измерения (EN 12096)	$\mathbf{K_w}$: 1,5 м/с^2	$\mathbf{K_w}$: 1,5 м/с^2	$\mathbf{K_w}$: 1,5 м/с^2	$\mathbf{K_w}$: 1,5 м/с^2	$\mathbf{K_w}$: 1,5 м/с^2
Масса		168 кг	172 кг	172 кг	172 кг	173,5 кг
Скорость движения		Вперед: 1,6-7,5 км/ч (5 передач), назад: 0-2,5 км/ч				
Момент затяжки винтов ножа		40-45 Нм				
Высота скашивания (на 7 уровнях)		30 - 90 см				
Передние колеса		15 × 6,00-6				
Задние колеса		18 × 8,50-8				
Давление накачивания передних колес		1,2 бар				
Давление накачивания задних колес		1,0 бар				
Электрическая система		12 В пост.т.				
Аккумулятор		18 Ач				
Минимальный радиус поворота		45 см				
Емкость топливного бака		7,5 л				

(1) Погрешность измерения (Lwa/LpA)

Модель	**99L/14,5 K**	**109L/16 K**	**109L/19 K V**
Двигатель	K 1450	K 1600	K 1900
Объем двигателя	432 куб.см	452 куб.см	586 куб.см

Модель		**99L/14,5 K**	**109L/16 K**	**109L/19 K V**
Номинальная мощность		7,5 кВт	7,2 кВт	9,8 кВт
Максимальная скорость двигателя		2600 мин$^{-1}$	2400 мин$^{-1}$	2400 мин$^{-1}$
Модель ножа		98.41.101	108.41.101	108.41.101
Ширина обработки		98 см	108 см	108 см
Уровень звукового воздействия на оператора (LpA EN ISO 5395-1 – EN ISO 5395-3)		86,8 дБ (A) 3 дБ (A)**(1)**	87 дБ (A) 3 дБ (A)**(1)**	87,5 дБ (A) 3 дБ (A)**(1)**
Измеренный уровень звуковой мощности (Lwa 2000/14/CE)		99,4 дБ (A) 1,05 дБ (A)**(1)**	98,8 дБ (A) 1,11 дБ (A)**(1)**	99,23 дБ (A) 0,88 дБ (A)**(1)**
Гарантированный уровень звуковой мощности (Lwa 2000/14/CE)		100 дБ (A)	100 дБ (A)	100 дБ (A)
Вибрации (EN ISO 5395-1 – EN ISO 5395-3)	Рука - предплечье	$\mathbf{a_{hw}}$: 4,20 м/с^2	$\mathbf{a_{hw}}$: 3,41 м/с^2,	$\mathbf{a_{hw}}$: 3,13 м/с^2
	Погрешность измерения (EN 12096)	$\mathbf{K_{hw}}$: 1,5 м/с^2	$\mathbf{K_{hw}}$: 1,5 м/с^2	$\mathbf{K_{hw}}$: 1,5 м/с^2
	Все тело	$\mathbf{a_w}$: 0,68 м/с^2	$\mathbf{a_w}$: 1,08 м/с^2	$\mathbf{a_w}$: 0,87 м/с^2
	Погрешность измерения (EN 12096)	$\mathbf{K_w}$: 1,5 м/с^2	$\mathbf{K_w}$: 1,5 м/с^2	$\mathbf{K_w}$: 1,5 м/с^2
Масса		171 кг	172,5 кг	174,5 кг
Скорость движения		Вперед: 0 - 10 км/ч, назад: 0 - 7 км/ч		
Момент затяжки винтов ножа		40-45 Нм		
Высота скашивания (на 7 уровнях)		30 - 90 см		
Передние колеса		15 × 6,00-6		
Задние колеса		18 × 8,50-8		
Давление накачивания передних колес		1,2 бар		
Давление накачивания задних колес		1,0 бар		
Электрическая система		12 В пост.т.		
Аккумулятор		18 Ач		
Минимальный радиус поворота		45 см		
Емкость топливного бака		7,5 л		

(1) Погрешность измерения (Lwa/LpA)

11 ДЕКЛАРАЦИЯ О СООТВЕТСТВИИ

RU

Нижеподписавшаяся компания, **EMAK spa, расположенная по адресу: Via Fermi, 4 – 42011 Bagnolo in Piano (RE) – ИТАЛИЯ**

заявляет под свою собственную ответственность, что машина:

1. Тип: **газонокосилка с сиденьем**

2. Марка: /тип: **Efco, Oleo-Mac: 99L/12,5 K M - 99L/14,5 K M - 99L/16 K M - 99L/14,5 K - 109L/16 K M - 109L/16 K - 86R/12,5 K M - 86R/14,5 K M - 86R/16 K M - 86R/14,5 K - 86R/16 K - 92R/16 K - 102R/16 K - 92R/19 K V - 102R/19 K V - 109L/19 K V - 86L/12,5 K M**

3. идентификация серии: **719 XXX 0001 ÷ 719 XXX 9999 (86L/12,5 K M - 99L/12,5 K M - 99L/14,5 K M -99L/16 K M - 109L/16 K M - 99L/14,5 K - 109L/16 K - 109L/19 K V)**
720 XXX 0001 ÷ 720 XXX 9999 (86R/12,5 K M - 86R/14,5 K M - 86R/16 K M - 86R/14,5 K - 86R/16 K - 92R/16 K - 102R/16 K - 92R/19 K V - 102R/19 K V)

соответствует требованиям Директивы/ Регламента и последующим изменениям или дополнениям: **2006/42/CE - 2000/14/CE - 2014/30/EU - (EU) 2016/1628 - 2011/65/EU**

соответствует требованиям следующих гармонизированных стандартов: **EN ISO 5395-3:2013/A1:2017/A2:2018 - EN ISO 5395-1:2013/A1:2018 - ISO 14982:2009**

Используемые процедуры оценки соответствия: **Приложение VI - 2000/14/CE процедура 1**

Измеренный уровень звуковой мощности, дБ(A) - Ширина обработки (см):

86L/12,5 K M	**86R/12,5 K M**	**86R/14,5 K M**	**86R/16 K M**	**99L/12,5 K M**	**99L/14,5 K M**	**99L/16 K M**
99 дБ (A) 86 см	99 дБ (A) 86 см	99 дБ (A) 86 см	99 дБ (A) 86 см	98 дБ (A) 98 см	99 дБ (A) 98 см	99 дБ (A) 98 см
109L/16 K M	**86R/14,5 K**	**86R/16 K**	**92R/16 K**	**102R/16 K**	**99L/14,5 K**	**109L/16 K**
98 дБ (A) 108 см	99 дБ (A) 86 см	99 дБ (A) 86 см	98 дБ (A) 92 см	100 дБ (A) 102 см	99 дБ (A) 98 см	99 дБ (A) 108 см

92R/19 K V	**102R/19 K V**	**109L/19 K V**
97 дБ (A) 92 см	99 дБ (A) 102 см	99 дБ (A) 108 см

Гарантированный уровень звуковой мощности:

86L/12,5 K M	**86R/12,5 K M**	**86R/14,5 K M**	**86R/16 K M**	**99L/12,5 K M**	**99L/14,5 K M**	**99L/16 K M**
100дБ (A)	100дБ (A)	100дБ (A)	100дБ (A)	100дБ (A)	100дБ (A)	100дБ (A)
109L/16 K M	**86R/14,5 K**	**86R/16 K**	**92R/16 K**	**102R/16 K**	**99L/14,5 K**	**109L/16 K**
100 дБ (A)	100 дБ (A)	100 дБ (A)	100 дБ (A)	100 дБ (A)	100 дБ (A)	100 дБ (A)

92R/19 K V	**102R/19 K V**	**109L/19 K V**
100 дБ (A)	100 дБ (A)	100 дБ (A)

Тип режущего устройства: **Вращающийся нож**

Название и адрес уведомляющего органа: **TÜV Rheinland LGA Products GmbH - Tillystraße 2 - 90431 Nürnberg**
Notified by Zentralstelle der Länder für Sicherheitstechnik (ZLS).
Notified under No. 0197 to the EC Commission.

Местонахождение технической документации: **по юридическому адресу - техническая дирекция**

Сделано в: **Bagnolo in piano (RE) Italy - via Fermi, 4**

Дата: **31/10/2024**

Генеральный директор Луиджи Бартоли

12 ГАРАНТИЙНОЕ СВИДЕТЕЛЬСТВО

Настоящая машина была разработана и изготовлена использованием наиболее современных технологических процессов. Фирма-изготовитель дает гарантию на свои изделия но срок в 24 месяца со дня покупки при условии, что они применяются для личного и непрофессионального пользования. В случае профессионального использования гарантия действует в течение 12 месяцев.

Общие гарантийные условия

1. Гарантийный срок отсчитывается от даты покупки. Производитель бесплатно заменяет детали, имеющие дефекты, обусловленные материалами, а также процессами обработки и производства через торговую сеть и сервисное обслуживание. Настоящая гарантия не ущемляет законных прав покупателя по гражданскому кодексу в отношении последствий дефектов или недостатков проданного ему изделия.
2. Технический персонал компании выполнит необходимые работы в как можно более короткий срок, определяемый организационными требованиями.
3. **При оформлении запроса на оказание гарантийной технической помощи предъявите уполномоченному персоналу надлежащим образом заполненное и заштемпелеванное продавцом нижеприведенное гарантийное обязательство, приложив к нему счет-фактуру или кассовый чек, подтверждающие дату приобретения.**
4. Гарантия теряет силу в следующих случаях:
   - Явное пренебрежение техобслуживанием.
   - Использование изделия не по назначению или нарушение его целостности.
   - Использование неподходящей смазки или топлива.
   - Использование неоригинальных запасных частей или принадлежностей.
   - Выполнение работ неуполномоченным персоналом.
5. Производитель исключает из гарантии расходные материалы и детали, подверженные естественному износу.
6. Из гарантии исключены любые работы, связанные с усовершенствованием изделия.
7. Гарантия не покрывает работы по наладке и техническому обслуживанию, необходимость которых может возникнуть в течение гарантийного периода.
8. В случае выявления повреждений машины, причиненных в ходе транспортировки, об этом следует незамедлительно уведомить перевозчика. Несоблюдение этого условия приведет к утрате права на гарантию.
9. Установленные на наших машинах двигатели других фирм (Briggs & Stratton, Tecumseh, Kawasaki, Honda и т. д.) покрываются гарантией соответствующих изготовителей.
10. Гарантия не покрывает причиненный людям или предметам прямой или косвенный ущерб в результате неисправности машины или ее продолжительного принудительного простоя.

RU

Гарантийный талон

Вырежьте и заполните гарантийный талон, расположенный на обратной стороне данного руководства.
Описания полей гарантийного талона (WARRANTY FORM):

1. МОДЕЛЬ
2. СЕРИЙНЫЙ №
3. ПОКУПАТЕЛЬ
4. Не присылать отдельно! Приложить только к заявке на оказание гарантийной технической помощи.
5. ДАТА
6. ПРОДАВЕЦ.

13 ПОИСК НЕИСПРАВНОСТЕЙ

⚠ ВНИМАНИЕ

- **Всегда останавливайте машину и извлекайте ключ перед выполнением всех корректирующих тестов, рекомендованных в нижеследующей таблице, за исключением случаев, когда их проведение официально требуется на работающей машине.**
- **Если после выполнения всех проверок неисправность остается, обратитесь в авторизованный сервисный центр. В случае появления неисправности, не указанной в этой таблице, обратитесь в авторизованный сервисный центр.**

⚠ ВНИМАНИЕ

Никогда не пытайтесь выполнить ремонтные работы, если у вас нет необходимых средств или знаний. Любой плохо выполненный ремонт приводит к немедленному прекращению действия Гарантии и с Изготовителя снимается всякая ответственность.

ПРОБЛЕМА	ВОЗМОЖНЫЕ ПРИЧИНЫ	РЕШЕНИЕ
Не работает освещение.	Не подключен разъем кабеля фар.	Повернуть ключ в положение «СТОП» и подсоединить провод фары.
	Неисправные лампочки.	Повернуть ключ в положение «СТОП» и заменить лампочки.
	Аккумулятор подключен неправильно.	Подсоединить красный кабель к (+) клемме аккумулятора, а черный кабель — к (-) клемме аккумулятора. (Глава 4.5 *Подключение аккумулятора (Рис. 25)*).
	Неисправен переключатель зажигания.	Заменить замок зажигания.
	Неисправен аккумулятор.	Проверить и зарядить либо заменить аккумулятор.
	Короткое замыкание в проводке.	Обратиться к дилеру либо в сервисный центр.
Стартер не вращается.	Не соблюдены условия запуска.	Удостовериться в выполнении всех требований для запуска (пар. 5.6.9 *Краткое изложение основных условий для разрешения запуска или срабатывания устройств безопасности*).
	В баке нет топлива.	Повернуть ключ в положение «СТОП» и залить топливо в бак.
	Плохой контакт между кабелем и полюсом аккумулятора.	Проверить соединения. (Глава 4.5 *Подключение аккумулятора (Рис. 25)*).
	Не заряженный или неисправный аккумулятор.	Проверить аккумулятор, после чего зарядить или заменить его.
	Неисправен предохранитель.	Заменить предохранитель. Если предохранитель перегорает неоднократно, определить причину (обычно короткое замыкание). (Глава 6.4.6 *Замена предохранителя*).
	Воздушный фильтр засорен.	Очистить воздушный фильтр.
	Неисправная свеча.	Проверить соединение гнезда свечи зажигания, очистить или заменить свечу зажигания.
	Неисправна педаль тормоза.	Обратиться к дилеру либо в сервисный центр.
	Не нажат переключатель сцепления/тормоза.	Нажать кнопку ВОМ в положение ВЫКЛ.
	Неисправно реле запуска.	Заменить реле запуска.
	Запуск неисправного замка зажигания.	Заменить замок зажигания.

ПРОБЛЕМА	ВОЗМОЖНЫЕ ПРИЧИНЫ	РЕШЕНИЕ
Двигатель вращается неравномерно.	Проблемы карбюратора.	Обратиться к дилеру либо в сервисный центр.
	Воздушный фильтр заблокирован.	Очистить или заменить воздушный фильтр (см. руководство по эксплуатации двигателя).
	Заблокирована вентиляция топливного бака.	1. Проверить и при необходимости заменить топливный фильтр (обращайтесь к руководству по эксплуатации двигателя, либо обратитесь к дилеру или в сервисный центр). 2. Опорожнить топливный бак и залить в него свежее топливо.
	Трава слишком высокая.	Уменьшить скорость движения с учетом высоты травы и/или увеличить высоту скашивания.
Двигатель слабый.	Воздушный фильтр заблокирован.	Очистить или заменить воздушный фильтр (см. руководство по эксплуатации двигателя).
	Слишком низкий режим работы двигателя.	Увеличить ускорение.
	Слишком высокая скорость хода.	Задать более низкую скорость хода.
	Неисправная свеча.	Заменить свечу; см. руководство двигателя.
	Заблокирована вентиляция топливного бака.	1. Проверить и при необходимости заменить топливный фильтр (обращайтесь к руководству по эксплуатации двигателя, либо обратитесь к дилеру или в сервисный центр). 2. Опорожнить топливный бак и залить в него свежее топливо.
Аккумулятор не заряжается.	Неисправен предохранитель.	Заменить предохранитель. Если предохранитель перегорает неоднократно, определить причину (обычно короткое замыкание). (пар. 6.4.6 *Замена предохранителя*)
	Плохой контакт между полюсами и кабелями аккумулятора.	Проверить подключения. (Глава 4.5 *Подключение аккумулятора (Рис. 25)*).
Машина не двигается.	Включен тормоз.	Удерживая педаль тормоза, отпустите стояночный тормоз, медленно отпустите педаль тормоза, чтобы машина начала двигаться вперед. (пар. 5.4.2).
	Редуктор выключен (гидростатический редуктор).	Включить передачу.
	Выскочил приводной ремень.	Вставить приводной ремень в положение.
	Приводной ремень неисправен или изношен.	Заменить приводной ремень.

ПРОБЛЕМА	ВОЗМОЖНЫЕ ПРИЧИНЫ	РЕШЕНИЕ
Сильная вибрация.	Нож разболтался.	Проверить и затянуть все ножи либо обратиться к дилеру или в сервисный центр.
	Ослаблено крепление двигателя.	Проверить и затянуть все болты двигателя и рамы.
	Разбалансировка одного или обоих ножей из-за повреждения.	Обратиться к дилеру либо в сервисный центр.
	Скашивание: означает, что режущее устройство заполнено травой.	Очистить режущее устройство.
	Плохо затянуты крепежные элементы двигателя.	Затянуть крепежные элементы двигателя либо обратиться к дилеру или в сервисный центр.
	Ремень поврежден.	Заменить ремень.
Неравномерные или плохие результаты косьбы.	Тупые или изношенные ножи.	Наточить или заменить ножи.
	Разное давление воздуха в правой и левой шинах.	Проверить давление в шинах.
	Регулировка режущего купола.	Проверить регулировку купола (5.6.3 *Регулировка высоты скашивания* либо обратиться к дилеру или в сервисный центр).
	Трава высокая и/или мокрая.	Адаптировать уровень скашивания и скорость движения к условиям скашивания.
	Слишком высокая скорость хода.	Задать более низкую скорость хода.
	Под режущим куполом застряла трава.	Правильно очистить внутреннюю часть купола (для очистки режущего купола используйте подходящую принадлежность).
	Проскальзывание приводного ремня режущего механизма.	Заменить приводной ремень.
	Канал коллектора заблокирован.	Снять корзину-травосборник и опорожнить желоб для выброса травы.

1 INTRODUÇÃO 154
1.1 Como ler o manual 154
2 NORMAS GERAIS DE SEGURANÇA 155
3 CONHECIMENTO DA MÁQUINA (FIG. 1, FIG. 2, FIG. 3, FIG. 4) 156
3.1 Explicação dos símbolos e avisos de segurança (Fig. 5, Fig. 6) 156
3.2 Componentes principais da máquina com descarga traseira (Fig. 8) 157
3.3 Componentes principais da máquina com descarga lateral (Fig. 9) 157
3.4 Comandos e instrumentos de controlo (Fig. 14, Fig. 15) 158
3.5 Dispositivos de segurança 159
3.5.1 Bloqueio da ignição 160
3.5.2 Botão de consentimento de corte em marcha-atrás 160
3.5.3 Travão de estacionamento 160
3.5.4 Controlo de presença do operador (CPO) 160
3.5.5 Silenciador 160
3.5.6 Travão das lâminas 160
3.5.7 Invólucro das lâminas 160
4 MONTAGEM 160
4.1 Desembalagem para máquinas com descarga traseira (Fig. 10, Fig. 11, Fig. 12) 161
4.2 Desembalagem para máquinas com descarga lateral (Fig. 13) 161
4.3 Montagem do volante (Fig. 21, Fig. 22) 161
4.4 Montagem do assento (Fig. 23, Fig. 24) 162
4.5 Ligação da bateria (Fig. 25) 162
4.6 Montagem do para-choques dianteiro (Fig. 26, Fig. 27) 163
4.7 Montagem do componente da placa do defletor traseiro (Fig. 28) 163
4.8 Montagem do defletor traseiro (Fig. 50) 163
4.9 Montagem do defletor lateral (para máquinas com descarga lateral) (Fig. 32) 163
4.10 Montagem do cesto de recolha (Fig. 29, Fig. 30) 163
4.11 Montagem da proteção de saída (Fig. 31) 164
4.12 Montagem do kit de reboque (para máquinas com descarga lateral) (Fig. 34, Fig. 35) 164
5 UTILIZAÇÃO 164
5.1 Dispositivos de segurança 164
5.2 Operações preliminares antes do início do trabalho 164
5.3 Precauções para a utilização da máquina 166
5.3.1 Utilização em marcha-atrás 167
5.3.2 Utilização em declives 168
5.3.3 Crianças 168
5.4 Usos proibidos 169
5.5 Arranque e paragem 169
5.5.1 Deslocação 170
5.5.2 Travagem 170
5.5.3 Marcha-atrás 170
5.6 Corte da relva 170
5.6.1 Corte da relva em marcha à frente 171
5.6.2 Corte da relva em marcha-atrás 171
5.6.3 Regulação da altura de corte 171
5.6.4 Esvaziamento do cesto de recolha 171
5.6.5 Desbloqueio do canal do coletor 172
5.6.6 Terrenos inclinados 172
5.6.7 Descarga lateral (apenas para modelos com descarga lateral) 172
5.6.8 Conselhos para manter um relvado bonito 172
5.6.9 Resumo das principais condições de permissão para o arranque ou de intervenção dos dispositivos de segurança 172
5.7 Final do trabalho 173
5.7.1 Limpeza da máquina 173
5.7.2 Armazenagem e inatividade prolongada 174
5.8 Transporte 174
6 MANUTENÇÃO 175
6.1 Conformidade das emissões gasosas 175
6.2 Recomendações de segurança 176
6.3 Manutenção de rotina 177
6.3.1 Noções gerais 177
6.3.2 Tabela de ações de manutenção da máquina 177
6.3.3 Tabela de ações de manutenção do motor 178
6.3.4 Lubrificação (Fig. 40) 178
6.3.5 Reabastecimento de combustível/ /esvaziamento do depósito de combustível 178
6.3.6 Verificação, reabastecimento, descarga do óleo do motor 179
6.3.7 Rodas antiescalpe 180

6.3.8 Limpeza 180
6.3.9 Bateria 181
6.3.10 Porcas e parafusos de fixação 181
6.4 Manutenção extraordinária 182
6.4.1 Recomendações de segurança 182
6.4.2 Conjunto dos dispositivos de corte 182
6.4.3 Substituição das rodas 182
6.4.4 Substituição dos pneus 182
6.4.5 Substituição da correia 182
6.4.6 Substituição de um fusível 183

7 PROTEÇÃO DO AMBIENTE 183
7.1 Demolição e eliminação 183

8 ACESSÓRIOS 183

9 DADOS TÉCNICOS PARA MÁQUINAS COM DESCARGA TRASEIRA 184

10 DADOS TÉCNICOS PARA MÁQUINAS COM DESCARGA LATERAL 186

11 DECLARAÇÃO DE CONFORMIDADE 189

12 CERTIFICADO DE GARANTIA 190

13 RESOLUÇÃO DE PROBLEMAS 191

1 INTRODUÇÃO

Obrigado por ter escolhido um produto Emak.
A nossa rede de revendedores e de oficinas autorizadas está ao seu inteiro dispor para o que for necessário.

⚠ ATENÇÃO

Para utilizar corretamente a máquina e evitar acidentes, não comece a trabalhar sem primeiro ler este manual com a máxima atenção.

⚠ ATENÇÃO

PT

Este manual deve acompanhar a máquina durante toda a sua vida.

⚠ ATENÇÃO

RISCO DE DANOS AUDITIVOS. Em condições normais de utilização, esta máquina pode comportar, para o operador responsável, um nível de exposição pessoal e diário ao ruído igual ou superior a 85 dB (A).

Nele encontrará explicações relativas ao funcionamento dos várias componentes, bem como instruções para as verificações necessárias e para a manutenção.

NOTA

As descrições e as figuras contidas neste manual não são rigorosamente vinculativas. O fabricante reserva-se o direito de efetuar eventuais modificações sem se comprometer em atualizar periodicamente este manual.
As figuras são indicativas. Os componentes efetivos podem diferir dos representados. Em caso de dúvida, contacte um Centro de Assistência Autorizado.

1.1 COMO LER O MANUAL

O manual está dividido em capítulos e parágrafos. Cada parágrafo é um subnível do capítulo relevante. As referências a capítulos ou parágrafos são assinaladas com a indicação “capítulo” ou “parágrafo” seguida do respetivo número. Exemplo: “capítulo 2”.
Para além das instruções de uso e manutenção, este manual contém informações que requerem a sua atenção especial. Estas informações estão assinaladas com os seguintes símbolos:

⚠ ATENÇÃO

Quando existe o risco de acidentes ou lesões pessoais, mesmo mortais, ou graves danos materiais.

⚠ CUIDADO

Quando existe o risco de danos na máquina ou em componentes individuais da mesma.

NOTA

Fornece informações adicionais às instruções das mensagens de segurança anteriores.

As figuras destas instruções de utilização estão numeradas 1, 2, 3, e assim por diante. Os componentes indicados nas figuras estão marcados com letras ou números, consoante o caso. Uma referência ao componente C na figura 2 é feita com a indicação: "Ver C, Fig. 2" ou simplesmente "(C, Fig. 2)".

2 NORMAS GERAIS DE SEGURANÇA

⚠ ATENÇÃO

Se bem usada, a máquina é um instrumento de trabalho rápido, cómodo e eficaz. Se usada de forma incorreta ou sem as devidas precauções, poderá tornar-se um equipamento perigoso. Para que o seu trabalho se processe sempre de forma agradável e segura, respeite escrupulosamente as seguintes normas de segurança, bem como as que se apresentam ao longo de todo o manual.

⚠ ATENÇÃO

A exposição às vibrações provocadas pelo uso prolongado de máquinas acionadas por motores de combustão interna pode causar lesões nos vasos sanguíneos ou nos nervos dos dedos, das mãos e dos pulsos nas pessoas sujeitas a doença circulatória ou tumefações anómalas. A utilização prolongada em condições de baixa temperatura pode estar ligada ao aparecimento de lesões vasculares em indivíduos saudáveis. Se se manifestarem sintomas como insensibilidade, dor, perda de força, alterações na cor ou na consistência da pele ou perda de tato nos dedos, nas mãos ou nos pulsos, interrompa a utilização da máquina e solicite o parecer de um médico.

⚠ ATENÇÃO

- **Para se familiarizar com a máquina, é necessário, durante as primeiras utilizações, realizar manobras simples.**
- **Não deixe que a confiança excessiva com a máquina leve a manobras perigosas/proibidas.**
- **Não utilize o corta-relva em condições meteorológicas adversas, especialmente se houver risco de raios. Isso reduz o risco de ser atingido por um raio.**

⚠ ATENÇÃO

O sistema de ligação da máquina produz um campo eletromagnético de intensidade muito baixa. Este campo pode interferir com alguns pacemakers. Para reduzir o risco de lesões graves ou mortais, as pessoas com pacemaker deverão consultar o seu médico e o fabricante do pacemaker antes de utilizar esta máquina.

NOTA

As leis nacionais podem limitar a utilização da máquina.

1. Leia atentamente este manual para que compreenda e cumpra plenamente todas as normas, precauções e instruções de segurança antes de utilizar a máquina.
2. Mantenha sempre o manual à mão. Em caso de perda do manual, solicite uma cópia.
3. O uso da máquina está reservado a operadores adultos que possam compreender e seguir as normas de segurança, precauções e instruções que se encontram neste manual. Nunca permita a utilização da máquina por menores de idade.
4. Não manuseie nem utilize a máquina em condições de fadiga física, doença ou agitação ou sob a influência de álcool, drogas ou medicamentos. Tem que estar em boas condições físicas e mentais. A utilização da máquina é cansativa: se tiver algum problema que possa ser agravado pelo trabalho árduo, consulte um médico antes de trabalhar com a máquina. Tenha especial cuidado antes de períodos de descanso e no final do seu turno de trabalho.
5. Mantenha pessoas presentes, crianças e animais a uma distância mínima de 15 metros da área de trabalho. Não permita a presença de terceiros ou animais nas proximidades quando ligar ou utilizar a máquina.
6. Quando trabalhar com a máquina, use sempre vestuário protetor de segurança homologado. Não use roupa, lenços, gravatas ou colares que se possam enredar no mato. Prenda os cabelos compridos e proteja-os (por exemplo com um lenço, boné, capacete, etc.). **Nunca utilize a máquina com os pés descalços; use calçado de segurança com solas antiderrapantes. Adote medidas de proteção contra o ruído: por exemplo, auriculares ou tampões para os ouvidos.**
7. Autorize a utilização da máquina apenas às pessoas que tenham lido o presente manual de utilização e manutenção ou que tenham recebido instruções adequadas para uma utilização segura e apropriada da mesma. Forneça sempre o manual com as instruções de utilização, o qual deve ser lido antes de se iniciar o trabalho.
8. Verifique a máquina antes de a usar para se certificar de que todos os dispositivos, de segurança ou não, estão funcionais.

9. Nunca use uma máquina danificada, modificada ou reparada/montada incorretamente. Não retire, danifique ou desative nenhum dos dispositivos de segurança. Substitua sempre imediatamente os acessórios de corte ou os dispositivos de segurança se estiverem danificados, partidos ou se forem inadequados.
10. Planeie antecipadamente o seu trabalho com todo o cuidado. Não comece a cortar se a área de trabalho não estiver livre de pessoas e objetos.
11. Todas as intervenções na máquina que não estejam contempladas neste manual devem ser realizadas por pessoal competente.
12. O corta-relva ride-on é um produto exclusivamente destinado ao corte de relva. Não é aconselhável cortar outros tipos de material. Qualquer outra utilização diferente da indicada nestas instruções pode provocar danos na máquina e constituir um sério perigo para pessoas e bens.

13. Não ligue à unidade ferramentas ou aplicações não especificadas pelo fabricante.
14. Não use a máquina sem o resguardo de proteção das ferramentas rotativas.
15. Mantenha todas as etiquetas com os sinais de perigo e segurança em perfeitas condições. Em caso de danos ou deterioração, deve substituí-las imediatamente.
16. Não utilize a máquina para outros fins que não os indicados neste manual (ver *Usos proibidos*).
17. É da responsabilidade do operador avaliar os potenciais riscos do terreno a trabalhar e tomar todas as precauções necessárias para garantir a sua segurança, particularmente em declives, terrenos acidentados, escorregadios ou movediços.
18. Nos declives, tenha sempre muito cuidado, trabalhando a subir ou a descer e nunca no sentido transversal. Não utilize a máquina em terrenos com uma inclinação superior a 10° (17 %).
19. De salientar que o proprietário ou o operador é responsável pelos acidentes ou riscos sofridos por terceiros ou bens de sua propriedade.
20. Em caso de utilização em terrenos escarpados, o operador deve certificar-se de que não está ninguém num raio de 20 metros à volta da máquina.
21. A máquina pode ser equipada com diversos acessórios. É da responsabilidade do proprietário certificar-se de que estes equipamentos ou acessórios estão homologados de acordo com as normas de segurança europeias em vigor. A utilização de acessórios não homologados pode pôr em risco a segurança.
22. Não se distraia e mantenha a necessária concentração durante o trabalho.

⚠ ATENÇÃO

- **Nunca utilize uma máquina com funções de segurança defeituosas. As funções de segurança da máquina devem ser sujeitas a verificação e manutenção com base nas instruções fornecidas nesta secção. Se a máquina reprovar nestas verificações, dirija-se a um Centro de Assistência Autorizado para solicitar a sua reparação.**
- **Qualquer utilização da máquina não expressamente prevista neste manual deve ser considerada imprópria e, como tal, fonte de riscos para pessoas e bens.**

3 CONHECIMENTO DA MÁQUINA (FIG. 1, FIG. 2, FIG. 3, FIG. 4)

3.1 EXPLICAÇÃO DOS SÍMBOLOS E AVISOS DE SEGURANÇA (FIG. 5, FIG. 6)

1.

⚠ ATENÇÃO

Ler o manual de instruções antes de utilizar esta máquina.

2.

⚠ ATENÇÃO

Risco de expulsão de objetos - Não trabalhe sem ter montado a proteção contra pedras ou o cesto de recolha.

3.

⚠ ATENÇÃO

Risco de expulsão de objetos - Mantenha as pessoas afastadas.

4. **⚠ ATENÇÃO**

Perigo: risco de lesões - Lâmina em movimento, a lâmina continuará a girar por algum tempo depois que o motor for desligado ou o comando da lâmina for desativado.

5. **⚠ ATENÇÃO**

Desligue a chave de ignição e leia as instruções antes de efetuar qualquer reparação ou manutenção.

6. **⚠ ATENÇÃO**

Perigo de desmembramento - Lâmina em movimento: certifique-se de que as pessoas ficam sempre afastadas da máquina quando o motor está a funcionar.

7. **⚠ ATENÇÃO**

Perigo: risco de queimaduras.

8. **⚠ ATENÇÃO**

Perigo: risco de tombamento em declives acentuados – Não utilize a máquina em declives com inclinações longitudinais superiores a 15° (27%). Não utilize a máquina em declives com inclinações laterais superiores a 10° (18%).

As etiquetas de identificação, colocadas sob o assento, contêm os dados essenciais de cada máquina (Fig. 7)

1. Nome e endereço do fabricante.
2. Denominação da máquina.
3. Velocidade e potência nominal do motor.
4. Modelo da máquina.
5. Massa da máquina.
6. Número de série e ano de fabrico.
7. Nível de potência sonora nos termos da Diretiva 2000/14/CE.
8. Marcação de conformidade nos termos da Diretiva 2006/42/CE.

3.2 COMPONENTES PRINCIPAIS DA MÁQUINA COM DESCARGA TRASEIRA (FIG. 8)

1. Cesto de recolha
2. Rodas traseiras
3. Alavanca de regulação da altura de corte
4. Volante
5. Alavanca do acelerador
6. Pedal do travão
7. Tampa do motor
8. Rodas dianteiras
9. Placa de proteção
10. Botão de arranque/paragem da lâmina
11. Interruptor de ignição
12. Pedal de marcha à frente
13. Travão de estacionamento
14. Componente do corpo da máquina
15. Pedal de marcha-atrás
16. Alavanca da velocidade (manual)

3.3 COMPONENTES PRINCIPAIS DA MÁQUINA COM DESCARGA LATERAL (FIG. 9)

1. Rodas traseiras
2. Alavanca de regulação da altura de corte
3. Volante
4. Alavanca do acelerador
5. Pedal do travão
6. Tampa do motor
7. Rodas dianteiras
8. Placa de proteção
9. Botão de arranque/paragem da lâmina
10. Interruptor de ignição
11. Pedal de marcha à frente
12. Travão de estacionamento
13. Componente do corpo da máquina
14. Pedal de marcha-atrás
15. Alavanca da velocidade (manual)

3.4 COMANDOS E INSTRUMENTOS DE CONTROLO (FIG. 14, FIG. 15)

A) Alavanca do acelerador/starter

Regula o número de rotações do motor. As posições estão indicadas numa etiqueta que apresenta os símbolos seguintes:



Posição STARTER para o arranque a frio.



Posição LENTO correspondente ao regime mínimo.



Posição RÁPIDO correspondente ao regime máximo.

- A posição "STARTER" enriquece a mistura e só deve ser utilizada durante o tempo necessário para o arranque a frio.
- Ao deslocar-se de uma área para outra, coloque a alavanca entre "LENTO" e "RÁPIDO".
- Ao cortar, coloque a caixa de velocidades em "FAST" (rápido).

B) Volante de condução

Comanda a viragem das rodas dianteiras.

C) Botão de arranque/paragem das lâminas (Fig. 16)

O botão de arranque/paragem da lâmina está localizado na consola direita, à frente do interruptor de chave.
O botão de arranque/paragem da lâmina aciona a embraiagem elétrica. Puxe o botão para cima para ativar as lâminas ou empurre-o para baixo para as desativar.

D) Interruptor de ignição de chave (Fig. 17)

Este comando de chave tem quatro posições correspondentes a:



Posição de PARAGEM: corresponde a tudo desligado.



Posição ON: ativa todos os serviços.



Posição START: o motor de arranque está engatado. A partir desta posição, soltando a chave, esta regressa automaticamente à posição ON.



Quando a chave é inserida, os faróis são ligados, se o interruptor estiver na posição.

E) Pedal do travão (Fig. 18)

O pedal do travão está localizado no lado esquerdo dianteiro da placa. O pedal do travão pode ser utilizado para paragens bruscas ou para engatar o travão de estacionamento.

NOTA
Quando a máquina estiver em movimento, mantenha o pé afastado do pedal.

F) Alavanca do travão de estacionamento (Fig. 19)

Com a máquina parada:

1. Mantenha pressionado o pedal do travão;
2. Levante a alavanca do travão de estacionamento e mantenha-a elevada;
3. Solte o pedal do travão.



Desta forma, as rodas traseiras permanecem travadas. Para libertar o travão de estacionamento, pressione o pedal do travão com força (a alavanca do travão de estacionamento é automaticamente libertada e regressa à posição rebaixada).

NOTA

O motor só pode ser ligado na posição de estacionamento.

G) Engate da condução PEDAL (para modelos com transmissão hidrostática) (Fig. 20)

Este pedal aciona a tração das rodas e modula a velocidade de avanço e marcha-atrás da máquina.

- Para engatar a marcha à frente, pressione em direção ao "F" com a ponta do pé. Quando se aumenta a pressão sobre o pedal, a velocidade da máquina aumenta.
- A marcha-atrás é engatada pressionando o pedal com o calcanhar virado para "R".
- O pedal passa automaticamente para o ponto morto "N" quando é libertado.

⚠ ATENÇÃO

A marcha-atrás só deve ser engatada quando a máquina estiver parada.

NOTA

A condução deve ser libertada pelo travão de estacionamento.

H) Alavanca de mudança de velocidade (para modelos com caixa manual)

Esta alavanca tem sete posições para as cinco velocidades de avanço, a posição neutra e a posição de velocidade de rotação "N" e a inversão "R".
Ao mover a alavanca da caixa de velocidades, pressione o pedal do travão para desengatar a correia de transmissão e mover a alavanca conforme indicado na etiqueta.
Nunca mova a alavanca diretamente da marcha à frente para a marcha-atrás ou da marcha-atrás para a marcha à frente antes de a máquina ter parado completamente.

L) Botão de funcionamento em marcha-atrás

O botão de funcionamento em marcha-atrás está localizado na consola direita, à esquerda do botão de arranque/paragem das lâminas. As lâminas param quando se circula em marcha-atrás. Para manter as lâminas em rotação quando se circula em marcha-atrás, prima o botão **RMO**.

NOTA

Não se recomenda a ceifa em marcha-atrás.

3.5 DISPOSITIVOS DE SEGURANÇA

⚠ ATENÇÃO

- **Antes de iniciar o trabalho, certifique-se de que todos os dispositivos de segurança descritos abaixo estão a funcionar corretamente. Realize as operações num local plano e em condições seguras, prestando a máxima atenção.**
- **Os dispositivos de segurança nunca devem ser adulterados ou desativados.**

3.5.1 Bloqueio da ignição

O bloqueio da ignição garante que a máquina não possa ser ligada se a chave não estiver inserida; além disso, são necessárias duas ações para a ignição:
- Inserção da chave.
- Rotação da chave.

O bloqueio da ignição também é usado para desligar o motor e, assim, parar qualquer movimento da máquina.

3.5.2 Botão de consentimento de corte em marcha-atrás

Premindo o botão de corte em marcha-atrás, é possível retroceder com os dispositivos de corte engatados, sem fazer com que eles se desliguem automaticamente.
Depois de desativar os dispositivos de corte através do interruptor de cogumelo ou desligar o motor, o botão de consentimento de corte em marcha-atrás desativa-se e deve ser novamente premido para ativar os dispositivos de corte em marcha-atrás.

3.5.3 Travão de estacionamento

O travão de estacionamento tem a função de impedir qualquer movimento da máquina com o motor desligado; o motor só pode ser ligado se o travão de estacionamento estiver engatado.

3.5.4 Controlo de presença do operador (CPO)

O dispositivo OPC permite a tração da máquina e a rotação das lâminas apenas se o operador estiver sentado no assento do condutor; se o operador sair da posição de condução, o motor para.

3.5.5 Silenciador

O silenciador tem a função de reduzir o nível sonoro produzido pela máquina e direcionar os gases de escape para longe do operador.

3.5.6 Travão das lâminas

O dispositivo de travão das lâminas tem a função de parar o movimento das lâminas dentro de um determinado tempo a partir da paragem do motor ou da intervenção do dispositivo OPC, de modo que, quando o operador desce ao solo, as lâminas não estejam mais em movimento.

Para verificar o correto funcionamento do travão das lâminas, proceda do seguinte modo:
- Ligue o motor com o travão de estacionamento engatado.
- Inicie as lâminas.
- Levante-se do assento, sem sair da máquina.
- Verifique se as lâminas param dentro de alguns segundos, conforme previsto pelo dispositivo (caso contrário, peça que a máquina seja verificada pelo revendedor).

3.5.7 Invólucro das lâminas

O invólucro que encerra a área de rotação das lâminas tem a função de reduzir a possibilidade de contacto com as próprias lâminas sem comprometer a função de corte.

4 MONTAGEM

Por motivos de armazenamento e transporte, alguns componentes da máquina não são instalados na fábrica e devem ser montados após a desembalagem. Siga as instruções abaixo.

⚠ ATENÇÃO

A máquina é fornecida sem óleo do motor ou combustível. Antes de ligar o motor, ateste com óleo e combustível de acordo com as instruções fornecidas no manual do motor.

4.1 DESEMBALAGEM PARA MÁQUINAS COM DESCARGA TRASEIRA (FIG. 10, FIG. 11, FIG. 12)

Ao retirar a máquina da embalagem, tenha o cuidado de recolher todas as peças e acessórios individuais e não danificar o prato de corte ao remover a máquina da palete.

1. Corpo da máquina;
2. Veio de ligação da direção e cubo ranhurado;
3. Para-choques;
4. Suporte do para-choques esquerdo;
5. Suporte do para-choques direito;
6. Cobertura do volante;
7. Volante;
8. Tampa do veio de direção;
9. Manual de instruções;
10. Porcas, parafusos, anilhas, ganchos (o equipamento pode variar de acordo com o modelo da máquina);
11. Ferramentas e chave de arranque;
12. Assento;
13. Componentes do cesto de recolha:
    1. Cobertura;
    2. Soldadura do chassis superior;
    3. Painel em camadas e parafuso;
    4. Cesto para relva;
    5. Suporte dianteiro;
    6. Tubo lateral de contenção;
    7. Alavanca basculante;
    8. Suporte giratório (direita);
    9. Suporte giratório (esquerda);
14. Placa do defletor traseiro.
15. perno e anel de segurança para kit de reboque

NOTA

Para evitar danificar o prato de corte, levante-o até à altura máxima e preste a máxima atenção ao retirar a máquina da palete.

4.2 DESEMBALAGEM PARA MÁQUINAS COM DESCARGA LATERAL (FIG. 13)

1. Corpo da máquina;
2. Veio de ligação da direção e cubo ranhurado;
3. Kit de reboque (apenas para modelos 99L, 109L);
4. Para-choques;
5. Suporte do para-choques esquerdo;
6. Suporte do para-choques direito;
7. Cobertura do volante;
8. Volante;
9. Tampa do veio de direção;
10. Manual de instruções;
11. Porcas, parafusos, anilhas, ganchos (o equipamento pode variar de acordo com o modelo da máquina);
12. Assento;
13. Ferramentas e chave de arranque;
14. Defletor lateral;
15. Reforço de anilha, parafuso e porca;
16. Kit Mulching (apenas para modelos 99L, 109L).

NOTA

Para evitar danificar o prato de corte, levante-o até à altura máxima e preste a máxima atenção ao retirar a máquina da palete.

4.3 MONTAGEM DO VOLANTE (FIG. 21, FIG. 22)

⚠ CUIDADO

Antes de proceder à montagem, coloque a máquina sobre uma superfície plana e alinhe as rodas dianteiras.

Coloque a máquina sobre uma superfície plana e endireite as rodas dianteiras.

- Insira o veio (1) nas juntas e aperte o parafuso M8x25 (2). (Utilize a chave de garfo 8–10 nas ferramentas de acessórios)
- Monte a tampa do veio de direção (3).
- Insira o cubo ranhurado (4) no veio (1), monte o volante (5), o espaçador (6) e aperte a porca M8 (7). (Utilize a chave de garfo 13-15 nas ferramentas de acessórios)
- Insira a tampa do volante (8) no volante e aperte os dois parafusos (9). (Utilize a chave de fendas estrela nas ferramentas de acessórios)

NOTA

Preste atenção à direção durante a montagem do volante.

4.4 MONTAGEM DO ASSENTO (FIG. 23, FIG. 24)

- Solte as 2 porcas M8 e os 2 parafusos do suporte do assento na máquina. (Utilize a chave aberta 13-15 nas ferramentas de acessórios).
- Monte o assento no suporte do banco usando as 2 porcas M8 e os 2 parafusos soltos.
- Ligue a cablagem A e o interruptor B por baixo do assento.

4.5 LIGAÇÃO DA BATERIA (FIG. 25)

⚠ ATENÇÃO



O fluido eletrolítico é uma solução de ácido sulfúrico. O ácido sulfúrico é venenoso.



O ácido sulfúrico é corrosivo. O ácido sulfúrico pode causar cegueira ou queimaduras graves.



Manter fora do alcance das crianças.

DANOS AO AMBIENTE



Apenas para os países da UE.
Nunca coloque ferramentas elétricas no lixo doméstico.

Para cumprir a Diretiva Europeia 2012/19/CE relativa aos resíduos de equipamentos elétricos e eletrónicos REEE e a sua transposição para a legislação nacional, as ferramentas elétricas antigas devem ser separadas de outros resíduos e eliminadas de uma forma amiga do ambiente, por exemplo, levando-as para uma ilha ecológica.
Alternativa ao pedido de eliminação:
Em alternativa à devolução do equipamento ao fabricante, o proprietário do equipamento elétrico deve garantir que o equipamento é eliminado corretamente. O equipamento antigo pode ser devolvido a um ponto de recolha adequado, que o eliminará em conformidade com as normas nacionais em matéria de reciclagem e eliminação de resíduos. Isto não se aplica a acessórios ou auxiliares sem componentes elétricos fornecidos com o equipamento antigo. A reimpressão ou reprodução por qualquer outro meio, no todo ou em parte, da documentação e documentos que acompanham os produtos só é permitida com o consentimento expresso da Emak S.p.A. Com reserva de alterações técnicas.

DANOS AO AMBIENTE
Não elimine a bateria em desuso juntamente com o lixo doméstico. Elimine a bateria separadamente da máquina. Para a eliminação cumpra as disposições locais.

1. 

   Insira a bateria na sua caixa.

   ⚠ CUIDADO

   Coloque a bateria com as polaridades (+) e (-).

2. Ligue os conectores da bateria aos cabos de ligação da máquina e aperte os dois parafusos. (Utilize a chave de garfo 8-10 e a chave de fendas estrela entre as ferramentas de acessórios).
3. Fixe a bateria com o elástico.

Esta máquina usa a bateria: **12V**.
A bateria está totalmente carregada antes de sair da fábrica. Se a bateria for insuficiente, use um carregador 12V1A para a carregar.

Carregue a bateria de acordo com as seguintes orientações	
Tensão da corrente:	14,40 ÷ 14,70 V
Corrente inicial máx.:	2,0 ÷ 4,0 A
Duração da recarga:	12 ÷ 24 h

4.6 MONTAGEM DO PARA-CHOQUES DIANTEIRO (FIG. 26, FIG. 27)

a. Monte o suporte do para-choques L e o suporte do para-choques R no para-choques, usando 4 porcas e 4 parafusos. (Utilize a chave de tubos 13-15 nas ferramentas de acessórios).
b. Monte o para-choques dianteiro na parte inferior do chassis usando as 4 porcas e os 4 parafusos. (Utilize a chave de garfo 13-15 nas ferramentas de acessórios).

4.7 MONTAGEM DO COMPONENTE DA PLACA DO DEFLETOR TRASEIRO (FIG. 28)

1. Monte o gancho (2) usando os parafusos (1).
2. Monte a alavanca de tração (a) que atravessa o orifício (b); ver a Figura (M).
3. Monte o componente da placa do defletor traseiro no chassis usando os parafusos (3) (parafuso 5/16-18).
4. Monte o componente da placa do defletor traseiro no suporte L&R utilizando a porca (4) (M8).
5. Monte o suporte giratório (5, 6) com o parafuso (9) e as anilhas (7, 8).

4.8 MONTAGEM DO DEFLETOR TRASEIRO (FIG. 50)

1. Desligue a chave de ignição (1).
2. Fixe o tubo de fixação e o defletor traseiro com dois parafusos M6 x 5 e porcas M6 (2–3).
3. Encaixe as peças do defletor traseiro na máquina (4–5).
4. Fixe o defletor à antepara traseira da máquina com os dois pernos rotativos e as cavilhas (6).

4.9 MONTAGEM DO DEFLETOR LATERAL (PARA MÁQUINAS COM DESCARGA LATERAL) (FIG. 32)

a. Insira o perno elástico (1) e a anilha (2) na extremidade direita do perno (3).
b. Insira sequencialmente o veio do perno no defletor lateral (4), no suporte (6) e na mola de torção (5) e insira a anilha (2) e o fecho elástico (1) na outra extremidade.

⚠ ATENÇÃO

A montagem errada do defletor para descarga lateral pode originar lesões graves para o operador ou para os transeuntes.

⚠ ATENÇÃO

Quando remover a descarga lateral, certifique-se de que a porta fecha corretamente por meio do respetivo dispositivo de encaixe.

NOTA

Quando precisar de abrir o defletor lateral, prima primeiro o botão de bloqueio automático (Fig. 33) e não force a abertura.

4.10 MONTAGEM DO CESTO DE RECOLHA (FIG. 29, FIG. 30)

1. Monte o suporte dianteiro (4) no chassis superior (3) utilizando quatro parafusos (1) (M6-35) e a porca (2);
2. Monte o tubo lateral (5) no chassis superior (3) e o suporte dianteiro (4) utilizando quatro parafusos (1) (M6-35) e a porca (2);
3. Monte o saco de relva (6) no componente do chassis;
4. Monte a tampa (8) no componente do chassis usando quatro parafusos (10) ST 4,8x35 e dois parafusos (13) ST 4,8x16. Em seguida, monte a placa (9) usando quatro parafusos (13) ST 4,8x16;
5. Insira a alavanca basculante (7) no painel de cobertura do corta-relva, insira a porca (12) e o parafuso (11).

4.11 MONTAGEM DA PROTEÇÃO DE SAÍDA (FIG. 31)

⚠ ATENÇÃO

6. **Nunca utilize a máquina sem montar as proteções de saída!**
7. **Fixe o corta-relva aos suportes e centre-o com a placa traseira, de modo a que as duas marcas de referência coincidam.**
8. **Certifique-se de que o tubo inferior da abertura do cesto de recolha está fixado ao linguete.**

4.12 MONTAGEM DO KIT DE REBOQUE (PARA MÁQUINAS COM DESCARGA LATERAL) (FIG. 34, FIG. 35)

Disponível apenas para modelos 99L, 109L.

a. Remova a bucha do braço de tensão (2), os parafusos flangeados hexagonais M8x20 (3) e as porcas de bloqueio flangeadas hexagonais M8 (1) que fixam a tampa da caixa de velocidades (4).
b. Insira a bucha (2) nos dois orifícios onde os parafusos foram removidos, alinhe a placa de reboque (5) e, em seguida, instale os parafusos flangeados hexagonais M8x40 (3), a porca de bloqueio flangeada hexagonal M8 (1) e aperte o parafuso.

5 UTILIZAÇÃO

5.1 DISPOSITIVOS DE SEGURANÇA

Os dispositivos de segurança funcionam de duas formas:
- impedem o arranque do motor se não forem cumpridos todos os requisitos de segurança.
- param o motor se faltar nem que seja apenas um dos requisitos de segurança.

Para ligar o motor, é necessário que:
1. as lâminas não estejam ativadas.
2. o travão de estacionamento esteja engatado e a transmissão desengatada.
3. o operador esteja sentado no assento.

O motor desliga-se quando o operador abandona o assento durante a ceifa ou a condução.

5.2 OPERAÇÕES PRELIMINARES ANTES DO INÍCIO DO TRABALHO

⚠ ATENÇÃO

- **Uma manutenção inadequada pode danificar a máquina e comprometer a segurança do utilizador.**
- **Antes de começar a cortar, verifique a área de trabalho e retire objetos estranhos como: pedras, brinquedos, ramos e cabos.**
- **Use a máquina apenas com boa visibilidade e mantendo os transeuntes afastados.**

⚠ ATENÇÃO

Em modelos equipados com transmissão hidráulica, o vazamento de líquido hidráulico sob pressão pode danificar e penetrar na pele, exigindo assistência médica imediata.

Antes de começar a trabalhar, é necessário fazer uma série de controlos e de operações para assegurar que o trabalho se desenrola de forma profícua e com a máxima segurança.

Regulação do assento (Fig. 23)

O assento está fixo com quatro parafusos, que devem ser desapertados para permitir alterar a sua posição, fazendo-o deslizar ao longo dos olhais do suporte. Depois de encontrar a posição, aperte bem os quatro parafusos.

Abastecimentos

⚠ CUIDADO
O tipo de gasolina e se óleo a utilizar estão indicados no manual de instruções do motor.

Óleo (Fig. 38)

⚠ CUIDADO
• **A máquina é fornecida sem óleo. Introduza o óleo do motor antes de proceder ao arranque. A capacidade do depósito é de cerca de 1,4 litros.** • **O funcionamento do motor com um nível de óleo insuficiente pode causar danos graves no motor. Inspecione sempre o motor colocando-o numa superfície nivelada depois de o ter desligado.** • **A utilização de um óleo não detergente ou para motores a dois tempos pode reduzir a vida útil do motor.**

Para aceder à haste de nível de óleo, é necessário abrir o capô do motor. De seguida, desaperte o tampão. Com o motor desligado, verifique o nível do óleo do motor, que deve estar compreendido entre as marcas MIN e MAX da vareta.

Gasolina

⚠ ATENÇÃO
• **A gasolina é um combustível altamente inflamável; tenha muito cuidado durante a utilização. Não fume nem aproxime chamas vivas do combustível ou da máquina.** • **A gasolina e os gases libertados podem causar graves lesões se inalados ou se entrarem em contacto com a pele. Por isso, tenha muito cuidado quando manusear combustível e certifique-se de que existe ventilação adequada.** • **Preste atenção ao risco de envenenamento por monóxido de carbono, uma substância inodora, tóxica e mortal.**

- Manuseie o combustível ao ar livre, num local onde não haja faíscas ou chamas.
- Escolha solo descoberto, desligue a máquina e deixe arrefecer o motor antes de abastecer.
- Nunca utilize gasolina usada ou contaminada nem misturas de óleo/gasolina. Evite a entrada de sujidade ou água no depósito de combustível.
- Evite derramar gasolina nas partes de plástico para não as danificar; no caso de derrames acidentais, lave rapidamente com água. A garantia não cobre os danos nas peças de plástico da carroçaria ou do motor causados pela gasolina.
- Desaperte lentamente o tampão do depósito para libertar a pressão interna e evitar o derrame de combustível à volta do tampão.
- Limpe a superfície à volta do tampão do depósito para evitar contaminações.
- Antes de voltar a colocar o tampão do depósito, limpe e verifique a junta.
- Aperte bem o tampão do depósito depois de reabastecer. Se o tampão não estiver bem apertado, a vibração da máquina pode fazer com que o tampão de combustível se solte, provocando o derrame de parte do combustível.
- Com um pano, limpe o combustível derramado e deixe evaporar o resto do combustível. Afaste-se 3 metros do local de abastecimento de combustível antes de voltar a ligar o motor.
- Nunca tente queimar o combustível derramado.
- Nunca coloque a máquina numa área com material inflamável como, por exemplo, folhas secas, palha, papel, etc.
- Nunca tire o tampão do depósito com o motor a trabalhar.
- Tenha cuidado para não derramar combustível na roupa. Se tiver combustível derramado na sua roupa, mude de roupa. Lave as partes do corpo que tenham entrado em contacto com combustível. Use água e sabão.
- Não exponha o depósito de combustível à luz direta do sol.
- Conserve e transporte o combustível em embalagens limpas homologadas para essa utilização.
- Armazene o combustível num local fresco, seco e bem ventilado.
- Armazene a máquina e o combustível numa zona onde os vapores de combustível não possam alcançar faíscas ou chamas vivas de esquentadores, motores ou interruptores elétricos, caldeiras, etc.
- Mantenha o combustível fora do alcance das crianças.
- Nunca use combustível para as operações de limpeza.

⚠ ATENÇÃO

- **O abastecimento deve ser efetuado com o motor desligado, num local aberto e bem ventilado. Lembre-se que os vapores de gasolina são inflamáveis. NÃO APROXIME CHAMAS DO BOCAL DO DEPÓSITO PARA VERIFICAR O CONTEÚDO E NÃO FUME DURANTE O ABASTECIMENTO.**
- **Certifique-se de que não existem fugas de combustível; se for detetada uma fuga, elimine-a antes de utilizar a máquina. Contacte uma oficina autorizada, se necessário.**

Depois de desapertar o tampão, ateste de combustível utilizando um funil, tendo o cuidado de não encher totalmente o depósito. A capacidade do depósito é de cerca de 6 litros.

Montagem do cesto de recolha ou da proteção contra pedras

⚠ ATENÇÃO

Nunca utilize a máquina sem ter montado o cesto ou a proteção contra pedras.

Consulte o capítulo 4.10 *Montagem do cesto de recolha (Fig. 29, Fig. 30)*.

Controlo da segurança e da eficiência da máquina

1. Certifique-se de que os dispositivos de segurança funcionam conforme indicado no resumo da pág. 172.
2. Certifique-se de que o travão de estacionamento funciona regularmente.
3. Não inicie o corte se a lâmina estiver a vibrar ou se tiver dúvidas sobre o afiamento; não se esqueça que:
    - Uma lâmina mal afiada arranca a relva e provoca um amarelecimento do relvado.
    - Uma lâmina desapertada causa vibrações anormais e pode causar perigo.

⚠ ATENÇÃO

Não use a máquina se não estiver seguro da sua eficiência e segurança e contacte imediatamente o Concessionário para as necessárias verificações ou reparações.

5.3 PRECAUÇÕES PARA A UTILIZAÇÃO DA MÁQUINA

⚠ ATENÇÃO

Não repare nem remova os dispositivos de segurança que fazem parte do equipamento da máquina. LEMBRE-SE QUE O UTILIZADOR É SEMPRE RESPONSÁVEL PELOS DANOS PROVOCADOS A TERCEIROS.

Antes de utilizar a máquina:

- Leia as prescrições gerais de segurança, em particular as que dizem respeito à movimentação e ao corte em terrenos inclinados.
- Leia atentamente as instruções de utilização, familiarize-se com os comandos e sobre como parar rapidamente a lâmina e a máquina.

⚠ ATENÇÃO

- **Sempre que não tiver a certeza de como proceder numa determinada situação, contacte um técnico especializado. Dirija-se a um Concessionário ou a um Centro de Assistência Autorizado. Evite qualquer utilização que considere que esteja para além das suas capacidades.**
- **Não utilize a máquina se não tiver a possibilidade de pedir socorro em caso de acidente.**
- **Não tente remover o material cortado enquanto o motor estiver a trabalhar ou a lâmina estiver em movimento para evitar lesões graves.**
- **Por vezes, pode acontecer que alguns ramos ou arbustos fiquem presos entre os pedais de regulação da velocidade. Desligue sempre o motor antes de proceder à limpeza.**
- **Não abandone a máquina com o motor ligado ou com a chave inserida. Pare sempre a lâmina, engate o travão de estacionamento, desligue o motor e retire a chave. Pare o motor e retire a chave sempre que se afastar da máquina, antes de fazer abastecimentos de combustível e antes de qualquer operação de manutenção ou limpeza.**
- **O corta-relva ride-on é um produto exclusivamente destinado ao corte de relva. Não é aconselhável cortar outros tipos de material. Qualquer outra utilização diferente da indicada nestas instruções pode provocar danos na máquina e constituir um sério perigo para pessoas e bens.**
- **Verifique periodicamente o estado e a pressão dos pneus; os pneus em más condições ou com uma pressão incorreta podem contribuir para um menor equilíbrio da máquina, bem como a um corte da relva não homogéneo.**
- **A máquina não pode circular em estradas públicas, nem mesmo para as atravessar.**
- **Nunca utilize a máquina para rebocar ou empurrar outros objetos.**
- **Apenas para os modelos com descarga lateral, nunca abra a tampa lateral do prato da lâmina quando o motor estiver ligado; a montagem do dispositivo de descarga lateral deve ser sempre efetuada com o motor desligado.**

- Utilize a máquina apenas durante o dia ou se a iluminação artificial for suficiente; mantenha a máquina a uma distância suficiente dos arbustos ou outras irregularidades do terreno.
- Tenha muito cuidado nas mudanças de direção e, em particular, nos declives.
- Nunca coloque as mãos ou os pés próximo ou por baixo das peças em rotação.
- Nunca levante ou transporte uma máquina quando o motor estiver a trabalhar.
- Reduza a velocidade do motor antes de desligar a máquina.
- Desligue a máquina se a lâmina embater num objeto estranho. Inspecione a máquina e repare as eventuais peças danificadas.
- Antes de ligar o motor, certifique-se de que o acessório de corte não está em contacto com nenhum objeto.
- Mantenha o volante, as alavancas e os pedais de comando limpos, secos e sem vestígios de óleo ou combustível.
- Verifique a eventual presença de obstáculos (raízes, pedras, ramos, valas, etc.) na área de trabalho.
- Preste especial atenção quando usar proteções para os ouvidos, já que estes equipamentos podem limitar a capacidade de ouvir ruídos que indicam perigo (chamadas, sirenes, alarmes, etc.).
- Modere a velocidade antes de curvar.
- Desligue a lâmina quando não estiver a cortar.
- Preste atenção quando se aproximar de um objeto fixo para que a lâmina não o atinja. Não avance sobre corpos estranhos.

⚠ CUIDADO

Não deixe muito tempo a máquina na mesma posição com o motor a funcionar e a lâmina parada; os gases de descarga saem pelo prato da lâmina e podem danificar o tapete de relva.

5.3.1 Utilização em marcha-atrás

⚠ CUIDADO

Se, com a lâmina em funcionamento, se inverter o sentido de marcha da máquina, as lâminas são desativadas. Para operar em marcha-atrás e cortar ao mesmo tempo, consulte o capítulo 5.6.2 *Corte da relva em marcha-atrás*.

Utilize a função de corte em marcha-atrás apenas se absolutamente necessário.

⚠ ATENÇÃO

Nas deslocações em marcha-atrás, com ou sem corte, o operador deve prestar a máxima atenção e verificar continuamente a presença de obstáculos ou terceiros.

5.3.2 Utilização em declives

⚠ ATENÇÃO

- **Engate sempre o travão de estacionamento antes de parar e abandonar a máquina.**
- **Nos terrenos inclinados, deve iniciar o avanço com um cuidado especial para evitar o empenamento da máquina.**
- **Reduza a velocidade antes de qualquer mudança de direção em terrenos inclinados.**
- **Nunca acione o pedal de regulação da velocidade em marcha-atrás para reduzir a velocidade em descida: isto pode provocar a perda de controlo da máquina, especialmente em terrenos escorregadios.**

A utilização em declives representa uma das operações de maior risco de perda de controlo e viragem da máquina, ambos os casos podem provocar danos graves ou mesmo mortais. Proceda com o máximo cuidado. Se não for capaz de enfrentar a subida ou se sentir inseguro, evite cortar o relvado em declives.

⚠ ATENÇÃO

Prossiga nas descidas com o grupo de corte na posição mais baixa possível para baixar o centro de gravidade da máquina e torná-la mais estável.

Verifique a velocidade em descida modulando o pedal de regulação da velocidade (para aproveitar o efeito de travagem da transmissão hidrostática) e a alavanca do acelerador.

Para trabalhar em declives, proceda do seguinte modo:
- Corte em subida e em descida, mas não na transversal.
- Nunca conduza a máquina em declives superiores a 10° (17%).
- Evite ligar ou desligar a máquina numa inclinação. Se os pneus começarem a derrapar, pare a lâmina e desça lentamente a inclinação.
- Avance sempre a uma velocidade uniforme e moderada.
- Não efetue mudanças bruscas de velocidade ou do sentido de marcha.
- Evite o mais possível curvar; se for absolutamente necessário, curve lenta e gradualmente para baixo. Avance a uma velocidade moderada. Efetue pequenos movimentos com o volante.
- Preste atenção e evite avançar sobre sulcos, arbustos e relevos. Se o terreno for irregular, a máquina pode virar mais facilmente. A relva alta pode esconder obstáculos.
- Não corte nem pare junto de bermas, valas ou diques. A máquina pode virar de repente, se uma roda ultrapassar a borda de uma pedra ou vala ou se a berma ceder.
- Não corte relva molhada. É escorregadia e os pneus podem perder a aderência, provocando a patinagem da máquina.
- Não tente estabilizar a máquina colocando um pé em terra.
- Tenha atenção especial junto de arestas, arbustos, árvores ou outros objetos que limitem a visibilidade.

5.3.3 Crianças

- A falta de atenção às crianças que se encontram junto da máquina pode provocar sérios danos. Muitas vezes, as crianças são atraídas pela máquina e pelo trabalho de corte.
- Mantenha as crianças longe da zona de corte e sob vigilância de outro adulto.
- Tenha o cuidado de desligar a máquina se entrarem crianças na zona de trabalho.
- Antes e durante a marcha-atrás, olhe para trás e para baixo para se certificar de que não se encontram crianças por perto.
- Nunca transporte crianças. Podem cair ou sofrer lesões graves ou impedir uma manobra segura da máquina.
- Nunca permita que as crianças utilizem a máquina.

5.4 USOS PROIBIDOS

⚠ ATENÇÃO

Utilize a máquina unicamente para o corte da relva em jardins ou parques. Qualquer outra utilização é considerada proibida e implica a anulação da garantia e o declinar de toda e qualquer responsabilidade por parte do fabricante, recaindo sobre o utilizador os encargos resultantes de danos ou lesões causados ao próprio ou a terceiros.

São considerados também usos proibidos:
- Cortar ou triturar ramos ou outros materiais mais consistentes do que a relva.
- Aspirar ou recolher do terreno materiais consistentes, pó, resíduos de qualquer espécie, folhas, areia ou gelo.
- Aplanar relevos ou saliências do terreno; a lâmina nunca deve tocar no solo.
- Aplicar à tomada de força da máquina, utensílios ou aplicações que não sejam os indicados pelo fabricante.
- Acionar a lâmina nos espaços sem relva.
- Transportar na máquina ou no reboque outras pessoas, crianças ou animais.
- Utilizar a máquina:

    1. para a passagem em zonas ou inclinações molhadas ou escorregadias,
    2. em superfícies onde existam arbustos, fossas, grades ou escadas,
    3. em superfícies com variações imprevistas de inclinação, obstáculos escondidos, arestas vivas, redes metálicas na terra.

Verifique também a consistência do terreno, em particular a presença de zonas moles (por ex. terreno trabalhado de fresco, poças e pântanos) nos quais as rodas possam afundar inesperadamente, desequilibrando a máquina.

- Rebocar ou empurrar cargas sem a utilização do respetivo gancho de reboque.

⚠ ATENÇÃO

A máquina pode ser utilizada para rebocar alguns acessórios simples de peso limitado (consulte o capítulo 8 *Acessórios*). Não utilize a máquina para rebocar objetos ou acessórios diferentes dos indicados pelo fabricante; o objeto rebocado pode virar-se com perigo para o operador e bens materiais. O objeto rebocado altera o equilíbrio da máquina que, por sua vez, pode virar-se facilmente, em particular nas subidas ou descidas; no caso de travagem o reboque, não equipado com travões, pode colidir com a máquina, provocando movimentos perigosos. Preste particular atenção quando esses acessórios forem transportados em superfícies duras.

5.5 ARRANQUE E PARAGEM

⚠ ATENÇÃO

As operações de arranque devem ser efetuadas ao ar livre num local bem arejado. LEMBRE-SE SEMPRE QUE OS GASES DE ESCAPE DO MOTOR SÃO TÓXICOS.

Antes de ligar o motor:
- não toque nos pedais de regulação da velocidade.
- desengate a lâmina.
- engate o travão de estacionamento, especialmente em terrenos inclinados.

Em seguida, faça as seguintes operações:
- Coloque a alavanca de velocidades em ponto morto ou solte o pedal.
- coloque a alavanca do acelerador na posição "STARTER", no caso de arranque a frio, ou entre "LENTO" e "RÁPIDO" no caso de motor já quente;
- insira a chave no comutador de ignição, rode-a para a posição (1) "AVANÇO" para ativar o circuito elétrico, em seguida, coloque-a na posição (ON) "ARRANQUE" para ligar o motor e solte-a quando o motor arrancar.

Com o motor ligado, coloque o acelerador na posição de "LENTO".

⚠ CUIDADO

- **O motor de arranque deve ser desativado assim que o motor rodar regularmente; a sua utilização com o motor já quente pode encharcar a vela e provocar um funcionamento irregular do motor.**
- **No caso de dificuldade de arranque, não insista demoradamente para evitar descarregar a bateria e para não encharcar o motor. Volte a colocar a chave na posição de PARAGEM (OFF), aguarde alguns segundos e repita a operação. Se o problema persistir, consulte a tabela 13 *Resolução de problemas* deste manual e o manual de instruções do motor.**
- **Tenha sempre presente que os dispositivos de segurança impendem o arranque do motor quando não são respeitadas as condições de segurança. Nestes casos, retomada a permissão de arranque, deve colocar a chave em PARAGEM (OFF) antes de repetir novamente o procedimento.**

5.5.1 Deslocação

⚠ ATENÇÃO

A máquina não está homologada para utilização em estradas públicas. A sua utilização (de acordo com o Código de Estrada) deve ser feita exclusivamente em zonas privadas fechadas ao trânsito.

⚠ CUIDADO

Durante as deslocações em terreno plano, a lâmina deve estar desengatada e o prato de corte colocado na posição de altura máxima (posição 7). Nos transportes em subida ou descida, o prato deve ser colocado na posição mais baixa possível para assegurar a máxima estabilidade da máquina.

Transmissão hidrostática

Coloque o acelerador entre "SLOW" e "FAST", desengate o travão de estacionamento e solte o pedal do travão. Pressione o pedal de marcha na direção "F" e atinja a velocidade desejada aumentando gradualmente a pressão sobre o pedal e atuando no acelerador.

Transmissão mecânica

Coloque o acelerador entre "SLOW" e "FAST" e a alavanca da caixa de velocidades na primeira velocidade. Mantenha premido o pedal do travão/embraiagem e solte o travão de estacionamento, libertando lentamente o pedal do travão/embraiagem para iniciar o movimento de avanço da máquina.

5.5.2 Travagem

Para travar, basta retirar o pé do pedal de regulação da velocidade que está a utilizar; a máquina para em poucos segundos.

⚠ ATENÇÃO

Não utilize como travão o pedal de regulação da velocidade no sentido inverso em relação ao sentido de marcha. Por exemplo: não utilize o pedal de regulação de velocidade de marcha-atrás, quando a máquina está a andar para a frente.

5.5.3 Marcha-atrás

Desloque a alavanca do acelerador na direção "RÁPIDO" e atinja a velocidade pretendida, acionando a alavanca e o pedal de regulação da velocidade de marcha-atrás. O acionamento do pedal deve ser gradual, para evitar que um engate demasiado brusco da tração das rodas possa provocar a perda de controlo da máquina.

5.6 CORTE DA RELVA

O corte da relva pode ser efetuado tanto em marcha à frente como em marcha-atrás.

5.6.1 Corte da relva em marcha à frente

Engate da lâmina e avanço

Atingido o relvado a cortar:
- coloque o acelerador na posição "RÁPIDO";
- engate a lâmina com o botão, colocando-o na posição "START";
- para iniciar o avanço, acione os comandos de regulação da velocidade, tendo o cuidado de acionar o pedal de regulação da velocidade gradualmente e com muito cuidado, como já indicado anteriormente. Obterá, assim, a adequação da velocidade às condições do relvado de forma gradual e progressiva. Insira sempre a lâmina com o prato totalmente em cima, para depois atingir gradualmente a altura pretendida. Para obter um bom enchimento e um corte uniforme, selecione a velocidade de avanço em função da quantidade de relva a cortar (altura e densidade) e das condições de humidade do relvado.

PT

Convém reduzir a velocidade sempre que sentir uma diminuição das rotações do motor, tendo em conta que não obterá um bom corte de relva se a velocidade de avanço for demasiado elevada.
Desengate a lâmina e coloque o prato na posição de altura máxima sempre que for necessário ultrapassar um obstáculo.

5.6.2 Corte da relva em marcha-atrás

Engate da lâmina e avanço em marcha-atrás

Para permitir que a máquina corte em marcha-atrás, é necessário efetuar as seguintes operações:
1. Pare o movimento da máquina.
2. Acione a lâmina (posição START).
3. Prima o botão RMO.
4. Pressione o pedal para acionar a marcha-atrás, a função de ceifa em marcha-atrás é iniciada.
   Uma vez iniciado o movimento em marcha-atrás, é possível soltar o botão de consentimento de corte em marcha-atrás. O comando é desativado quando:
   - Se desativa o interruptor de cogumelo de ativação das lâminas
   - Se desliga o motor
   - Se interrompe a marcha-atrás.

Utilize a função de permissão de corte em marcha-atrás apenas se absolutamente necessário.
Siga todas as indicações do parágrafo anterior *Corte da relva em marcha à frente*.

5.6.3 Regulação da altura de corte



Levante ou abaixe a placa das lâminas, regulando assim a altura de corte da relva. Esta alavanca tem sete posições (indicadas de "1" a "7" na etiqueta), que correspondem a várias alturas entre 30 e 90 mm.

5.6.4 Esvaziamento do cesto de recolha

NOTA

Esta operação só pode ser realizada com as lâminas desengatadas, caso contrário o motor para.

Não deixe que o cesto de recolha encha demasiado para não bloquear o canal de recolha.

Quando o cesto de recolha está cheio, ouve-se um aviso sonoro. Neste ponto:
- desengate as lâminas e o som irá parar;
- reduza as rotações do motor;
- pare de avançar;
- engate o travão de estacionamento em declives;
- puxe a alavanca basculante e vire o cesto de recolha para o esvaziar;
- feche o cesto de recolha de modo a que engate no linguete.

Por vezes, o aviso sonoro pode ser ouvido no momento do engate da lâmina, mesmo quando o cesto de recolha foi esvaziado.

Isto é devido aos resíduos de relva deixados no sensor do microinterruptor. Para interromper o sinal, desengate as lâminas e volte a engatá-las imediatamente. Se o som de aviso continuar, desligue o motor, retire o cesto de recolha e retire a relva acumulada do sensor.

5.6.5 Desbloqueio do canal do coletor

Cortar relva muito alta ou molhada, particularmente a uma velocidade muito alta, pode entupir o canal do coletor. Neste caso, proceda da seguinte forma:

- pare de avançar, desengate as lâminas e pare o motor;
- retire o cesto de recolha;
- remova a relva; pode alcançá-la a partir da saída do canal coletor.

5.6.6 Terrenos inclinados

Ver o capítulo 5.3.2 *Utilização em declives*.

5.6.7 Descarga lateral (apenas para modelos com descarga lateral)

Se o operador não quiser recolher a relva, mas descarregá-la no terreno, o kit para descarga lateral é fornecido juntamente com a máquina.

5.6.8 Conselhos para manter um relvado bonito

1. Para manter um relvado com bom aspeto, verde e macio, é necessário cortá-lo regularmente e sem traumatizar a relva. O relvado pode ser constituído por diversos tipos de ervas. Com cortes frequentes, crescem sobretudo as ervas que desenvolvem muitas raízes e formam uma sólida cobertura de relva; pelo contrário, se os cortes forem menos frequentes, desenvolvem-se ervas altas e selvagens (trevo, margaridas, etc.).
2. É sempre preferível cortar a relva com o relvado bem seco.
3. A lâmina deve estar íntegra e bem afiada, de forma a que o corte seja limpo e sem cantos dobrados que provocam o amarelecimento das pontas.
4. O motor deve ser utilizado no máximo das rotações, quer para assegurar um corte seco da relva quer para obter uma boa descarga da relva cortada através do canal de expulsão.
5. A frequência dos cortes deve estar relacionada com o crescimento da relva, evitando que entre um corte e outro a relva cresça demasiado.
6. Nos períodos mais quentes e secos, convém manter a relva ligeiramente mais alta, para reduzir a secagem do terreno.
7. A altura ótima da relva de um prado bem tratado é de cerca de 4-5 cm e, com um único corte, não seria necessário retirar mais de um terço da altura total. Se a relva estiver muito alta, convém efetuar o corte em duas passagens, com o intervalo de um dia; a primeira com a lâmina na altura máxima e a segunda na altura pretendida.
8. O relvado ficará melhor se os cortes forem efetuados alternadamente nas duas direções.
9. Se o transportador ficar obstruído com relva, convém reduzir a velocidade de avanço, já que pode ser excessiva em função das condições do relvado; se o problema persistir, as causas prováveis são as lâminas mal afiadas ou o perfil das aletas deformado.
10. Tenha muita atenção aos cortes em arbustos e próximo de lancis baixos que poderão danificar o paralelismo e o bordo da plataforma de corte e as lâminas.

5.6.9 Resumo das principais condições de permissão para o arranque ou de intervenção dos dispositivos de segurança

Os dispositivos de segurança atuam segundo três critérios:
- impedir o arranque do motor se não forem respeitadas todas as condições de segurança.
- parar o motor mesmo que não se verifique uma única condição de segurança.
- interrompe-se a rotação das lâminas.

a. As condições para poder ligar o motor são:

   - pedais de regulação da velocidade (marcha à frente ou marcha-atrás) não acionados.
   - comando de engate da lâmina, desengatado.
   - operador sentado ou travão de estacionamento ativado.

b. O motor para quando:

- o operador abandona o assento com a lâmina engatada;
- o operador abandona o assento com os pedais de regulação da velocidade (marcha à frente e marcha-atrás) não acionados, mas sem engatar o travão de estacionamento;
- quando a marcha à frente ou a marcha-atrás não estiverem engatadas, acione os travões.

5.7 FINAL DO TRABALHO

Terminado o corte do relvado, desengate a lâmina e efetue o percurso de regresso com o prato de corte na posição de altura máxima, exceto se o percurso for efetuado em terreno inclinado, caso em que o prato deve ser mantido na posição mais baixa possível.
Pare a máquina, engate o travão de estacionamento e desligue o motor colocando a chave na posição de PARAGEM (OFF).

⚠ ATENÇÃO

- **Para evitar possíveis retornos de ignição, coloque o acelerador na posição LENTO durante alguns segundos, antes de desligar o motor.**
- **Retire sempre a chave antes de abandonar a máquina.**
- **Quando a máquina não estiver a ser utilizada, retire a chave.**

⚠ CUIDADO

- **Para evitar que a bateria se descarregue, não deixe a chave na posição de MARCHA (1) quando o motor não estiver a funcionar.**

5.7.1 Limpeza da máquina

Após cada utilização, limpe o exterior da máquina, esvazie o saco e sacuda-o para o libertar dos resíduos de relva e terra.

⚠ ATENÇÃO

- **Esvazie sempre o saco e não deixe os recipientes com relva cortada no interior de um local.**
- **É necessário que na parte superior do prato de corte não se acumulem detritos e resíduos de relva seca, para manter o nível ideal de eficiência e de segurança da máquina.**

⚠ CUIDADO

Nunca use lanças de pressão ou líquidos agressivos para a lavagem da máquina, em especial da carroçaria.

Limpe as partes de plástico da carroçaria com uma esponja embebida em água e detergente, tendo atenção para não molhar o motor e os componentes do sistema elétrico.
Após cada utilização, efetue uma limpeza cuidada do prato de corte, para retirar eventuais resíduos de relva ou detritos.

⚠ ATENÇÃO

Durante a limpeza do prato de corte, use óculos de proteção e afaste da zona circundante pessoas e animais.

a. A lavagem do interior do prato de corte e do canal de expulsão deve ser efetuada num pavimento sólido:

   1. monte o saco ou a proteção contra pedras (opcional).
   2. ligue um tubo para a água à respetiva união (Wash Deck System) (A, Fig. 49), fazendo afluir água.
   3. sente-se no posto de condução.
   4. baixe completamente o prato de corte (posição 1).
   5. ligue o motor e não acione os pedais de regulação de velocidade.
   6. engate a lâmina e deixe-a rodar durante alguns minutos.

b. Para a limpeza da parte superior do prato de corte:

   - baixe completamente o prato de corte (posição 1).
   - sopre um jato de ar comprimido para remover os eventuais depósitos de relva.

5.7.2 Armazenagem e inatividade prolongada

Se estiver previsto um longo período de inatividade (superior a 1 mês), desligue os cabos da bateria e siga as indicações contidas no manual de instruções do motor.

⚠ CUIDADO

Antes de armazenar a máquina, retire a chave e proteja o interruptor de ignição com a proteção adequada.

⚠ ATENÇÃO

Retire cuidadosamente os depósitos de relva seca eventualmente acumulados junto do motor e do silenciador de descarga; isto para evitar possíveis incêndios ao retomar o trabalho.

- Esvazie o depósito de combustível desligando o tubo colocado à entrada do filtro da gasolina (B, Fig. 41), colocado junto da roda dianteira esquerda e siga as normas indicadas no capítulo *Gasolina*.
- Remova o óleo do motor conforme descrito na *Verificação, reabastecimento, descarga do óleo do motor*.
- Coloque a máquina num ambiente seco, ao abrigo das intempéries, fora do alcance das crianças e, se possível, cubra-a com uma tela.
- É possível colocar a máquina depois de retirar o cesto. Para realizar o armazenamento desta forma, é necessário:

  a. que a superfície de apoio seja plana e dura;
  b. levantar a máquina com duas pessoas (também são necessárias duas pessoas para colocá-la de volta na horizontal);

⚠ ATENÇÃO

Desmonte sempre o gancho de reboque antes de o posicionar na vertical (apenas nos modelos que o possuam).

⚠ CUIDADO

A bateria deve ser guardada num local fresco e seco. Recarregue sempre a bateria antes de um longo período de inatividade (superior a 1 mês) e recarregue-a antes de retomar a atividade.

Ao retomar o trabalho, certifique-se de que não existem fugas de gasolina dos tubos, da torneira e do carburador.

5.8 TRANSPORTE

⚠ ATENÇÃO

A máquina não pode circular ou ser rebocada na via pública.

- Para o transporte da máquina, deve utilizar-se um veículo de potência e dimensões adequadas, devidamente preparado ou com um carro homologado.
- Para carregar a máquina para o veículo, escolha sempre uma área plana, afastada do trânsito e livre de objetos potencialmente perigosos.
- A máquina é pesada e pode provocar sérios danos por esmagamento. Carregue-a e descarregue-a de veículos ou carros com muito cuidado.
- Utilize sempre rampas de carga certificadas, com um comprimento 4 vezes superior à altura da plataforma do veículo, com uma largura adequada, com uma superfície antiderrapante, com solidez para suportar o peso da máquina.
- A máquina também pode ser presa a uma palete e carregada através da utilização de um empilhador. **Nesse caso, o empilhador deve ser manobrado por um operador autorizado.**

⚠ ATENÇÃO

A máquina NÃO DEVE ser elevada com correias, correntes ou ganchos.

- Carregue a máquina com o motor desligado, sem condutor e unicamente empurrando-a recorrendo a um número de pessoas adequado.

- A máquina deve ser transportada na posição horizontal, com o depósito vazio, a torneira da gasolina fechada, o prato de corte baixado e o travão de estacionamento engatado, certificando-se ainda de que não são violadas as normas em vigor para o transporte destas máquinas.
- Para fixar a máquina no veículo ou no carro, utilize correias de tensão aprovada certificando-se da sua correta fixação e quatro calços nas rodas traseiras.

⚠ ATENÇÃO

Apenas o travão de estacionamento não garante a estabilidade da máquina durante o transporte.

- Durante o transporte, não deve permanecer ninguém sentado na máquina.
- Antes de transportar a máquina em vias públicas, consulte e respeite as normas em vigor para a circulação local.

⚠ CUIDADO

Antes de transportar a máquina, retire a chave e proteja o interruptor de ignição com a proteção adequada.

6 MANUTENÇÃO

⚠ ATENÇÃO

Todas as operações de manutenção não enumeradas neste manual devem ser efetuadas por um Centro de Assistência Autorizado.

⚠ ATENÇÃO

- **Durante as operações de manutenção, calce sempre as luvas de proteção.**
- **Não efetue as operações de manutenção com o motor quente. Desligue o motor e deixe-o arrefecer. Faça a manutenção com o motor desligado.**
  Desligue o cabo da bobina da vela.
- **A manutenção em falta ou incorreta, a remoção ou a modificação de dispositivos, de segurança e/ou a utilização de peças sobresselentes não originais pode causar ferimentos graves ou fatais ao operador ou a terceiros.**

⚠ ATENÇÃO

Nunca utilize a máquina com peças gastas ou danificadas. As peças defeituosas ou gastas devem ser sempre substituídas e não reparadas. Utilize apenas peças sobresselentes originais. Uma manutenção incorreta, peças de qualidade diferente ou a remoção ou modificação de componentes de segurança podem danificar o equipamento e comprometer a sua segurança e a de terceiros.

6.1 CONFORMIDADE DAS EMISSÕES GASOSAS

Este motor, incluindo o sistema de controlo de emissões, deve ser gerido, utilizado e submetido a manutenção de acordo com as instruções fornecidas no manual do utilizador a fim de manter o desempenho das emissões dentro dos requisitos legais aplicáveis às máquinas móveis não rodoviárias.
Não deve ocorrer nenhuma violação intencional ou utilização imprópria do sistema de controlo de emissões do motor.
O funcionamento, uso ou manutenção errados do motor ou da máquina poderão comportar eventuais anomalias no sistema de controlo de emissões até ao ponto em que os requisitos legais aplicáveis deixem de ser cumpridos; nesse caso, deve realizar-se uma ação imediata para corrigir as anomalias no sistema e restabelecer os requisitos aplicáveis.

Exemplos, não exaustivos, de funcionamento, uso ou manutenção errados são:
- Forçar ou partir os dispositivos para dosear o combustível.
- Utilização de combustível e/ou óleo do motor que não cumpre as características indicadas no capítulo *Gasolina*.
- Utilização de peças sobressalentes não originais, por exemplo, velas, etc.
- Falta de manutenção ou manutenção inadequada do sistema de escape, incluindo intervalos de manutenção errados para o silenciador, vela, filtro de ar, etc.

⚠ ATENÇÃO

A adulteração deste motor faz com que a certificação de emissões da UE já não seja válida.

⚠ ATENÇÃO

Leia também atentamente o manual do motor.

⚠ CUIDADO

Antes de fazer manutenção à máquina, retire a chave e proteja o interruptor de ignição com a proteção adequada.

PT

O nível de CO_2 deste motor encontra-se no site WEB (www. myemak. com) da Emak na secção "Il Mondo Outdoor Power Equipment".

6.2 RECOMENDAÇÕES DE SEGURANÇA

⚠ ATENÇÃO

- **Retire a chave e leia as instruções antes de efetuar qualquer operação de limpeza ou manutenção. Use vestuário adequado e luvas de trabalho em todas as situações de risco para as mãos.**
- **Nunca utilize a máquina com peças gastas ou danificadas. As peças gastas ou danificadas devem ser substituídas e nunca reparadas. Utilize apenas peças sobresselentes originais: a utilização de peças sobresselentes não originais e/ou não corretamente montadas compromete a segurança da máquina; isto pode provocar acidentes ou lesões pessoais e não exime o Fabricante de qualquer obrigação ou responsabilidade.**
- **Todas as operações de manutenção e regulação não descritas neste manual devem ser efetuadas por um Centro de Assistência Autorizado, que dispõe dos conhecimentos e das ferramentas necessárias para que o trabalho seja corretamente efetuado, mantendo o grau de segurança original da máquina. As operações efetuadas junto de estruturas inadequadas ou por pessoas não qualificadas provocam a anulação de qualquer forma de garantia e de qualquer obrigação ou responsabilidade. Em particular, é necessário contactar imediatamente o Centro de Assistência Autorizado sempre que detetar irregularidades no funcionamento do travão, do engate e paragem da lâmina, do engate da tração em marcha à frente ou marcha-atrás.**
- **A panela de escape e os outros componentes do motor (por exemplo, as aletas do cilindro, a vela, etc.) aquecem durante o funcionamento e permanecem quentes durante algum tempo após a paragem do motor. Para reduzir o risco de queimaduras, não toque na panela de escape e nas outras peças enquanto estiverem quentes.**
- **Verifique frequentemente a acumulação de materiais como relva seca ou similares, nas proximidades do motor e sobretudo do tubo de descarga dos gases; proceda periodicamente à limpeza e eliminação mesmo de pequenas quantidades.**
- **Verifique frequentemente se o cesto de recolha apresenta vestígios de desgaste ou deterioração.**
- **O líquido hidráulico, no caso de fuga sob pressão, pode provocar ferimentos graves; nesse caso, procure imediatamente assistência médica. Nunca intervenha no circuito hidráulico; essas intervenções devem ser efetuadas exclusivamente por pessoal especializado e munido de ferramentas adequadas.**

⚠ ATENÇÃO

- **Certifique-se de que o aparelho de corte pára quando o botão de paragem da lâmina é colocado na posição STOP.**
- **Nunca modifique a máquina de nenhuma forma.**
- **Substitua imediatamente os dispositivos de segurança danificados ou partidos. Substitua a lâmina gasta.**
- **Mantenha apertadas todas as porcas e parafusos para garantir o funcionamento da máquina em condições de segurança.**

6.3 MANUTENÇÃO DE ROTINA

6.3.1 Noções gerais

⚠ ATENÇÃO

As normas de segurança a seguir estão descritas no capítulo 2 *NORMAS GERAIS DE SEGURANÇA*. Cumpra rigorosamente estas indicações para não incorrer em riscos ou perigos graves.

⚠ ATENÇÃO

Antes de efetuar qualquer inspeção, limpeza ou manutenção:
- **desengate o dispositivo de corte;**
- **coloque todas as alavancas de comando na posição neutra (ponto morto);**
- **engate o travão de estacionamento;**
- **pare o motor;**
- **retire a chave (nunca deixe a chave inserida ou ao alcance de crianças ou pessoas inadequadas);**
- **certifique-se de que todos os elementos móveis estão completamente parados;**
- **leia as instruções pertinentes;**
- **use vestuário apropriado, luvas de trabalho e óculos de proteção.**

PT

- As frequências e os tipos de intervenção estão resumidos na 6.3.2 *Tabela de ações de manutenção da máquina*. A tabela destina-se a ajudar a manter a máquina eficiente e segura. Ela relembra as principais intervenções e a periodicidade prevista para cada uma delas. Execute a ação correspondente dependendo do primeiro prazo que ocorrer.
- A utilização de peças sobresselentes e acessórios não originais e/ou mal montados pode ter efeitos negativos no funcionamento e na segurança da máquina. O fabricante declina qualquer responsabilidade em caso de danos e/ou acidentes e/ou lesões causadas pelos referidos produtos.
- As peças sobresselentes originais são fornecidas por oficinas de assistência e revendedores autorizados.

6.3.2 Tabela de ações de manutenção da máquina

Operações	Horas	Concluído (Data ou Hora)
Verifique o óleo do motor	Antes de cada utilização	
Verifique a pressão dos pneus	Antes de cada utilização	
Faça os controlos de segurança	Antes de cada utilização	
Verifique se há danos na máquina	Antes de cada utilização	
Limpeza total da máquina	Antes de cada utilização	
Verifique a fixação e a afiação das lâminas	A cada 25 horas	
Verifique a correia de transmissão	A cada 25 horas	
Verifique a lâmina	A cada 25 horas	
Verifique os parafusos	A cada 25 horas	
Verifique a lubrificação[(1)]	A cada 25 horas	
Substitua a lâmina	A cada 100 horas	
Revisão da máquina realizada por um Centro de Assistência Autorizado	Todos os anos	

[(1)] A lubrificação geral de todas as juntas deve ser realizada mesmo quando a máquina está sem uso por um longo tempo.

6.3.3 Tabela de ações de manutenção do motor

Operações	Horas	Concluído (Data ou Hora)
Primeira mudança de óleo	A cada 20 horas	
Mudança de óleo do motor(1)	A cada 50 horas	
Limpeza do filtro de ar	A cada 50 horas	
Verifique e regule a vela de ignição(2)	A cada 100 horas	
Limpeza do depósito e dos filtros de combustível	A cada 100 horas	
Substituição do filtro de ar	Todos os anos	
Substituição da vela de ignição	Todos os anos	

(1) Para obter a lista completa e a frequência, consulte o manual do motor.
(2) Aos primeiros sinais de desgaste, contacte o concessionário para a substituição da peça.

As tabelas acima ajudam-no a manter a segurança e o desempenho da sua máquina. Indicam as principais operações de manutenção e lubrificação e a sua frequência. À direita de cada item há uma caixa na qual se pode escrever a data ou o número de horas de funcionamento da intervenção.

6.3.4 Lubrificação (Fig. 40)

Aplique a massa lubrificante com um injetor nas áreas indicadas. Aplique duas ou três vezes e limpe o excesso de massa lubrificante. Lubrifique as áreas indicadas com óleo do motor. Limpe a área, aplique algumas gotas de óleo e, em seguida, seque as gotas ou derramamentos.

⚠ CUIDADO

Não suje a correia, a maxila do travão ou os pneus com massa lubrificante ou óleo, porque o óleo ou a massa lubrificante iriam danificá-los.

6.3.5 Reabastecimento de combustível/esvaziamento do depósito de combustível

NOTA

O tipo de combustível a utilizar é indicado no manual de instruções do motor.

⚠ ATENÇÃO

A máquina é entregue ao utilizador sem combustível. Siga todas as instruções do manual de instruções do motor.

Reabastecimento (Fig. 42)

Para reabastecer de combustível:
- Desenrosque a tampa do depósito e remova-a.
- Insira o funil.
- Reabasteça com combustível, tendo o cuidado de não encher completamente o depósito.
- Retire o funil.
- No final do reabastecimento, aperte bem a tampa de combustível e limpe quaisquer derrames.

⚠ CUIDADO

Evite derramar gasolina nas partes de plástico para não as danificar; no caso de derrames acidentais, lave rapidamente com água. A garantia não cobre os danos nas peças de plástico da carroçaria ou do motor causados pela gasolina.

Esvaziamento do depósito (Fig. 43)

NOTA

O combustível é perecível e não deve permanecer no depósito por mais de 30 dias. Antes de armazenar por um longo período (5.7.2 *Armazenagem e inatividade prolongada*), esvazie o depósito de combustível.

⚠ ATENÇÃO

Deixe o motor arrefecer antes de esvaziar o depósito de combustível.

1. Coloque a máquina numa superfície plana, ao ar livre.
2. Coloque um recipiente de recolha no tubo (A).
3. Desligue o tubo (A) situado à entrada do filtro de gasolina (B).
4. Abra a torneira de combustível (se aplicável).
5. Recolha o combustível num recipiente adequado.
6. Reconecte o tubo (A) tendo o cuidado de reposicionar corretamente a abraçadeira (C).
7. Feche a torneira de combustível (se fornecida).

⚠ CUIDADO

Ao retomar o trabalho, certifique-se de que não existem fugas de gasolina dos tubos, da torneira e do carburador.

6.3.6 Verificação, reabastecimento, descarga do óleo do motor

NOTA

O tipo de óleo a utilizar está indicado no manual de instruções do motor.

⚠ ATENÇÃO

A máquina é fornecida sem óleo no motor: leia o manual de uso e manutenção do motor.

Controlo/Recarga (Fig. 38)

⚠ CUIDADO

Verifique o nível de óleo antes de cada utilização.

NOTA

Verifique se o nível de óleo do motor está de acordo com os procedimentos precisos indicados no manual do motor; deve estar entre os entalhes MIN e MAX da haste.

⚠ CUIDADO

Não encha em excesso, isso pode fazer com que o motor sobreaqueça. Se o nível exceder o nível "MAX", restaure o nível correto.

Escape

⚠ ATENÇÃO

O óleo do motor pode estar muito quente se for removido imediatamente após desligar o motor. Deixe o motor arrefecer durante alguns minutos antes de remover o óleo.

Substitua o óleo do motor com as frequências indicadas no manual de instruções do motor.

Proceda do seguinte modo:

- **Tipo "I":**

1. Coloque a máquina numa superfície plana.
2. Coloque um recipiente de recolha no tubo de extensão (A, Fig. 44).
3. Segure firmemente o tubo de extensão (A) e desenrosque a tampa de descarga (B, Fig. 44).
4. Recolha o óleo no recipiente.
5. Remonte a tampa de descarga (B, Fig. 44) cuidando do posicionamento da junta interna (C, Fig. 44).
6. Aperte bem enquanto segura o tubo de extensão (A, Fig. 44).
7. Limpe eventuais derramamentos de óleo.

- **Tipo "II":**

1. Desenrosque a tampa de enchimento (A, Fig. 44).
2. Monte o tubo (B, Fig. 44) na seringa (C, Fig. 44) e introduza-o bem no orifício.
3. Com a seringa (C, Fig. 44) aspire todo o óleo do motor, tendo em mente que o esvaziamento completo exige que se repita a operação algumas vezes.

⚠ CUIDADO

Entregue o óleo para eliminação de acordo com os regulamentos locais.

6.3.7 Rodas antiescalpe

As diferentes posições de montagem das rodas permitem manter um espaço de segurança "H" entre a borda do conjunto dos dispositivos de corte e o solo. Regule a posição das rodas anti-escalpe em função das irregularidades do solo.

⚠ ATENÇÃO

Esta operação deve ser sempre realizada em ambas as rodas, posicionando-as à mesma altura, COM O MOTOR DESLIGADO E OS DISPOSITIVOS DE CORTE DESENGATADOS.

Para alterar a posição (Fig. 45):
1. desenrosque a porca (B) e retire o perno (C).
2. reposicione a roda (A) na posição desejada.
3. remonte o perno (C), tomando cuidado para que a cabeça do perno (C) esteja voltada para o interior da máquina.
4. aperte bem a porca (B).

6.3.8 Limpeza

Após cada utilização, limpe de acordo com as seguintes instruções.

Limpeza da máquina

- Limpe o exterior da máquina passando as partes de plástico da carroçaria com uma esponja embebida em água e detergente, tendo atenção para não molhar o motor, os componentes do sistema elétrico e a placa eletrónica colocada por baixo do painel de instrumentos.
- Para reduzir o risco de incêndio, mantenha o motor, o silenciador de escape, a carcaça da bateria livres de resíduos de relva, folhas ou gordura excessiva.

⚠ ATENÇÃO

Nunca use lanças de pressão ou líquidos agressivos para lavar a carroçaria e o motor!

⚠ ATENÇÃO

Não lave a transmissão quando estiver quente. Nunca use lanças de pressão para lavar a transmissão.

Limpeza do canal de ejeção (apenas para modelos com recolha traseira)

Em caso de entupimento do canal de ejeção é necessário:
1. retirar o cesto de recolha ou a proteção de descarga traseira;
2. retirar a relva acumulada, atuando na parte da abertura de descarga do canal.

Limpeza do cesto de recolha (apenas para modelos com recolha traseira)

1. Esvazie o cesto de recolha.
2. Sacuda-o para o limpar dos resíduos de relva e terra.
3. Remonte o cesto de recolha e proceda à lavagem do interior do conjunto do dispositivo de corte, no final do qual o cesto de recolha deve ser removido, esvaziado, enxaguado e armazenado para facilitar uma secagem rápida.

Limpeza das lâminas

Proceda a uma limpeza completa das lâminas para remover qualquer relva residual ou detritos.

⚠ ATENÇÃO

Durante a limpeza das lâminas afaste as pessoas ou os animais da área circundante.

Limpeza da parte interna (Fig. 47, Fig. 48)

A lavagem das lâminas e do canal de ejeção deve ser realizada em piso sólido, com:
1. o cesto de recolha ou a proteção de descarga traseira montados (apenas para modelos com recolha traseira).
2. o defletor de descarga lateral montado (apenas para modelos com descarga lateral).
3. o operador sentado.
4. o motor em movimento.
5. a transmissão em ponto morto.
6. os dispositivos de corte engatados.

Ligue alternativamente um tubo de água às respetivas uniões, deixando a água fluir durante alguns minutos cada, com os dispositivos de corte em movimento.

⚠ ATENÇÃO

Para não afetar o bom funcionamento da embraiagem eletromagnética:

- **evite que a embraiagem entre em contacto com o óleo;**
- **não direcione jatos de água de alta pressão diretamente para a unidade de embraiagem;**
- **não limpe a embraiagem com gasolina.**

6.3.9 Bateria

É fundamental efetuar uma manutenção cuidada da bateria para garantir uma longa duração.

A bateria da sua máquina deve ser carregada:
- antes de utilizar a máquina pela primeira vez após a aquisição.
- antes de cada período prolongado de inatividade (mais de 30 dias).
- antes de colocar a máquina em funcionamento após um longo período de inatividade.

Leia e siga atentamente o procedimento de recarga descrito no manual fornecido em anexo com a bateria. Se não for respeitado o procedimento ou a bateria não for carregada, podem verificar-se danos irreparáveis nos elementos da bateria. Uma bateria descarregada deve ser recarregada imediatamente.

⚠ ATENÇÃO

A recarga deve ser efetuada com um dispositivo de tensão constante. Outros sistemas de recarga podem danificar irreparavelmente a bateria.

6.3.10 Porcas e parafusos de fixação

Mantenha apertadas as porcas e os parafusos, para ter a certeza de que a máquina está sempre em condições seguras de funcionamento.

6.4 MANUTENÇÃO EXTRAORDINÁRIA

6.4.1 Recomendações de segurança

⚠ ATENÇÃO

Deve contactar imediatamente o seu Concessionário ou um Centro Especializado caso encontre irregularidades no funcionamento:
- **do travão**
- **do engate e paragem dos dispositivos de corte**
- **da ativação da tração na marcha à frente ou em marcha-atrás.**

6.4.2 Conjunto dos dispositivos de corte

Alinhamento do conjunto dos dispositivos de corte

Uma boa regulação do conjunto dos dispositivos de corte é essencial para obter um relvado uniformemente cortado.
No caso de corte irregular, verifique a pressão dos pneus.
Se isso não for suficiente para conseguir um corte uniforme, deve contactar o Concessionário para a regulação das lâminas.

Dispositivos de corte

Um dispositivo de corte mal afiado arranca a relva e provoca um amarelecimento do relvado.

⚠ ATENÇÃO

Todas as operações relativas a dispositivos de corte (desmontagem, afiação, equilibragem, reparação, remontagem e/ou substituição) são trabalhos exigentes que exigem conhecimentos específicos, além do uso de equipamentos especiais; por razões de segurança, devem ser sempre realizados num Centro de Assistência Autorizado.

⚠ ATENÇÃO

Mande sempre substituir em bloco os dispositivos de corte danificados, tortos ou gastos, juntamente com os parafusos, para manter a equilibragem.

⚠ ATENÇÃO

Os dispositivos de corte devem ser substituídos aos pares, especialmente no caso de diferenças significativas no desgaste.

⚠ ATENÇÃO

Utilize sempre dispositivos de corte originais, com o código indicado na tabela 9 *DADOS TÉCNICOS para máquinas com descarga traseira*, 10 *DADOS TÉCNICOS para máquinas com descarga lateral*.

6.4.3 Substituição das rodas

A substituição das rodas deve ser realizada num Centro de Assistência Autorizado.

6.4.4 Substituição dos pneus

Os pneus não possuem câmara de ar interna (Tubeless) e, portanto, todos os furos devem ser reparados por um revendedor de pneus seguindo os procedimentos previstos para este tipo de pneus; esta operação deve ser feita num Centro de Assistência Autorizado.

6.4.5 Substituição da correia

A correia deve ser substituída num Centro de Assistência Autorizado. Substitua a correia assim que esta mostrar sinais óbvios de desgaste!

NOTA
Use sempre correias de substituição originais!

6.4.6 Substituição de um fusível

Na máquina existem alguns fusíveis de diferentes capacidades, cujas funções características são as seguintes:
- Fusível de 10 A = para proteção dos circuitos gerais e de potência da placa eletrónica, cuja intervenção provoca a paragem da máquina e, apenas para modelos com descarga traseira, provoca também a desativação completa da luz avisadora no painel de instrumentos.

A capacidade do fusível está indicada no próprio fusível.

⚠ ATENÇÃO

Um fusível queimado deve ser sempre substituído por um de igual tipo e capacidade e nunca por um de capacidade diferente.

Se não conseguir eliminar as causas de intervenção, consulte o Revendedor.

7 PROTEÇÃO DO AMBIENTE

A proteção do ambiente deve ser um aspeto relevante e prioritário na utilização da máquina, para benefício da convivência civil e do ambiente em que vivemos.
- Evite ser um incómodo para a vizinhança.
- Siga escrupulosamente as normas locais para a eliminação dos resíduos após o corte.
- Siga rigorosamente as normas locais para a eliminação de embalagens, óleos, gasolina, baterias, filtros, partes deterioradas ou qualquer elemento de forte impacto ambiental. Estes resíduos não devem ser deitados ao lixo, mas devem ser separados e entregues aos centros de recolha adequados, que irão proceder à reciclagem dos materiais.

7.1 DEMOLIÇÃO E ELIMINAÇÃO

No momento da colocação fora de serviço, não abandone a máquina no ambiente, mas dirija-se a um centro de recolha.
A maioria dos materiais utilizados na construção da máquina são recicláveis; todos os metais (aço, alumínio, latão) podem ser entregues a um centro normal de recuperação de ferro. Para obter informações, contacte o serviço normal de recolha de resíduos da sua área. A eliminação dos resíduos provenientes da demolição da máquina deve ser efetuada respeitando o ambiente, evitando poluir o solo, o ar e a água.
Em todo o caso, deve ser respeitada a legislação local em vigor sobre esta matéria.
Ao demolir a máquina, deve destruir a etiqueta de marcação CE juntamente com este manual.

8 ACESSÓRIOS

Acessórios compatíveis				
Acessório \ Modelo	**Descarga lateral**		**Descarga traseira**	**Notas**
	86L	**99L, 109L**		
Mulching kit	Não disponível	Disponível	Disponível	Consulte o manual "Mulchkit For".
Carregador de baterias	Disponível	Disponível	Disponível	
Defletor com descarga traseira	Não disponível	Não disponível	Disponível mediante pedido	Consulte o capítulo 4.8 *Montagem do defletor traseiro (Fig. 50)*

9 DADOS TÉCNICOS PARA MÁQUINAS COM DESCARGA TRASEIRA

Modelo		**86R/12,5 K M**	**86R/14,5 K M**	**86R/16 K M**
Motor		K 1250	K 1450	K 1600
Cilindrada do motor		413 cc	432 cc	452 cc
Potência nominal		6,8 KW	7,5 KW	7,8 KW
Velocidade máxima do motor		2600 min^{-1}		
Modelo de lâmina		193401130101 (esquerda), 193401130102 (direita)	193401130101 (esquerda), 193401130102 (direita)	193401130101 (esquerda), 193401130102 (direita)
Largura de corte		86 cm	86 cm	86 cm
Nível de pressão sonora no operador (LpA EN ISO 5395-1 – EN ISO 5395-3)		85,9 dB(A) 3 dB(A)[1]	87,8 dB(A) 3 dB(A)[1]	88,4 dB(A) 3 dB(A)[1]
Nível de potência sonora medido (Lwa 2000/14/CE)		98,56 dB(A) 1,43 dB(A)[1]	99,43 dB(A) 0,91 dB(A)[1]	98,97 dB(A) 0,91 dB(A)[1]
Nível de potência sonora garantido (Lwa 2000/14/CE)		100 dB(A)	100 dB(A)	100 dB(A)
Vibrações (EN ISO 5395-1 – EN ISO 5395-3)	Mão-braço	$\mathbf{a_{hw}}$: 4,85 m/s^2	$\mathbf{a_{hw}}$: 3,45 m/s^2	$\mathbf{a_{hw}}$: 3,74 m/s^2
	Incerteza(EN 12096)	$\mathbf{K_{hw}}$: 1,5 m/s^2	$\mathbf{K_{hw}}$: 1,5 m/s^2	$\mathbf{K_{hw}}$: 1,5 m/s^2
	Todo o corpo	$\mathbf{a_w}$: 0,93 m/s^2	$\mathbf{a_w}$: 0,57 m/s^2	$\mathbf{a_w}$: 0,70 m/s^2
	Incerteza(EN 12096)	$\mathbf{K_w}$: 1,5 m/s^2	$\mathbf{K_w}$: 1,5 m/s^2	$\mathbf{K_w}$: 1,5 m/s^2
Massa		193 kg	193 kg	193 kg
Velocidade de condução		Para a frente: 1,6-7,5 km/h (5 velocidades); para trás: 0-2,5 km/h		
Binário de aperto do parafuso da lâmina		40-45 Nm		
Altura de corte (em 7 níveis)		30 - 90 mm		
Rodas dianteiras		15 × 6.00-6		
Rodas traseiras		18 × 8.50-8		
Pressão de enchimento das rodas dianteiras		1,2 bar		
Pressão de enchimento das rodas traseiras		1,0 bar		
Sistema elétrico		12 Vd.c.		
Bateria		18 Ah		
Raio de viragem mínimo		45 cm		
Capacidade do depósito de combustível		7,5 L		

[1] Incerteza (Lwa/LpA)

Modelo	**86R/14,5 K**	**86R/16 K**	**92R/16 K**	**102R/16 K**
Motor	K 1450	K 1600	K 1600	K 1600
Cilindrada do motor	432 cc	452 cc	452 cc	452 cc
Potência nominal	7,5 KW	7,8 KW	7,8 KW	7,8 KW
Velocidade máxima do motor	2600 min^{-1}			
Modelo de lâmina	193401130101 (esquerda), 193401130102 (direita)	193401130101 (esquerda), 193401130102 (direita)	193601130101 (esquerda), 193601130102 (direita)	0606665 (esquerda), 0606668 (direita)

Modelo		86R/14,5 K	86R/16 K	92R/16 K	102R/16 K
Largura de corte		86 cm	86 cm	92 cm	102 cm
Nível de pressão sonora no operador (LpA EN ISO 5395-1 –EN ISO 5395-3)		87,8 dB(A) 3 dB(A)(1)	88,4 dB(A) 3 dB(A)(1)	86,7 dB(A) 3 dB(A)(1)	88,5 dB(A) 3 dB(A)(1)
Nível de potência sonora medido (Lwa 2000/14/CE)		99,43 dB(A) 0,91 dB(A)(1)	98,97 dB(A) 0,91 dB(A)(1)	98,41 dB(A) 1,20 dB(A)(1)	99,53 dB(A) 0,88 dB(A)(1)
Nível de potência sonora garantido (Lwa 2000/14/CE)		100 dB(A)	100 dB(A)	100 dB(A)	100 dB(A)
Vibrações (EN ISO 5395-1 - EN ISO 5395-3)	Mão-braço	a_{hw}: 3,45 m/s²	a_{hw}: 3,74 m/s²	a_{hw}: 4,1 m/s²	a_{hw}: 3,72 m/s²
	Incerteza (EN 12096)	K_{hw}: 1,5 m/s²	K_{hw}: 1,5 m/s²	K_{hw}: 1,5 m/s²	K_{hw}: 1,5 m/s²
	Todo o corpo	a_w: 0,57 m/s²	a_w: 0,70 m/s²	a_w: 0,68 m/s²	a_w: 0,85 m/s²
	Incerteza (EN 12096)	K_w: 1,5 m/s²	K_w: 1,5 m/s²	K_w: 1,5 m/s²	K_w: 1,5 m/s²
Massa		192 kg	192 kg	194 kg	194,5 kg
Velocidade de condução		Para a frente: 0-10 km/h; Para trás: 0-7 km/h			
Binário de aperto do parafuso da lâmina		40-45 Nm			
Altura de corte (em 7 níveis)		30 - 90 mm			
Rodas dianteiras		15 × 6.00-6			
Rodas traseiras		18 × 8.50-8			
Pressão de enchimento das rodas dianteiras		1,2 bar			
Pressão de enchimento das rodas traseiras		1,0 bar			
Sistema elétrico		12 Vd.c.			
Bateria		18 Ah			
Raio de viragem mínimo		45 cm			
Capacidade do depósito de combustível		7,5 L			

(1) Incerteza (Lwa/LpA)

Modelo	92R/19 K V	102R/19 K V
Motor	K 1900	K 1900
Cilindrada do motor	586 cc	586 cc
Potência nominal	10,3 KW	10,3 KW
Velocidade máxima do motor	2600 min^{-1}	
Modelo de lâmina	193601130101 (esquerda), 193601130102 (direita)	0606665 (esquerda), 0606668 (direita)
Largura de corte	92 cm	102 cm
Nível de pressão sonora no operador (LpA EN ISO 5395-1 – EN ISO 5395-3)	85,7 dB(A) 3 dB(A)(1)	87,6 dB(A) 3 dB(A)(1)
Nível de potência sonora medido (Lwa 2000/14/CE)	96,74 dB(A) 3,50 dB(A)(1)	99,31 dB(A) 1,11 dB(A)(1)
Nível de potência sonora garantido (Lwa 2000/14/CE)	100 dB(A)	100 dB(A)

Modelo		92R/19 K V	102R/19 K V
Vibrações (EN ISO 5395-1 – EN ISO 5395-3)	Mão-braço	a_{hw}: 2,95 m/s^2	a_{hw}: 2,83 m/s^2
	Incerteza(EN 12096)	K_{hw}: 1,5 m/s^2	K_{hw}: 1,5 m/s^2
	Todo o corpo	a_w: 0,70 m/s^2	a_w: 0,58 m/s^2
	Incerteza(EN 12096)	K_w: 1,5 m/s^2	K_w: 1,5 m/s^2
Massa		196 kg	196,5 kg
Velocidade de condução		Para a frente: 0-10 km/h; Para trás: 0–7 km/h	
Binário de aperto do parafuso da lâmina		40–45 Nm	
Altura de corte (em 7 níveis)		30–90 mm	
Rodas dianteiras		15 × 6.00–6	
Rodas traseiras		18 × 8.50–8	
Pressão de enchimento das rodas dianteiras		1,2 bar	
Pressão de enchimento das rodas traseiras		1,0 bar	
Sistema elétrico		12 Vd.c.	
Bateria		18 Ah	
Raio de viragem mínimo		45 cm	
Capacidade do depósito de combustível		7,5 L	

(1) Incerteza (Lwa/LpA)

10 DADOS TÉCNICOS PARA MÁQUINAS COM DESCARGA LATERAL

Modelo		86L/12,5 K M	99L/12,5 K M	99L/14,5 K M	99L/16 K M	109L/16 K M
Motor		K 1250	K 1250	K 1450	K 1600	K 1600
Cilindrada do motor		413 cc	413 cc	432 cc	452 cc	452 cc
Potência nominal		6,8 KW	6,8 KW	7,5 KW	7,8 KW	7,2 KW
Velocidade máxima do motor		2600 min^{-1}				2400 min^{-1}
Modelo de lâmina		193405130103	98.41.101	98.41.101	98.41.101	108.41.101
Largura de corte		86 cm	98 cm	98 cm	98 cm	108 cm
Nível de pressão sonora no operador (LpA EN ISO 5395-1 - EN ISO 5395-3)		85,8 dB(A) 3,0 dB(A)**(1)**	85,9 dB(A) 3 dB(A)**(1)**	86,8 dB(A) 3 dB(A)**(1)**	87,7 dB(A) 3 dB(A)**(1)**	87 dB(A) 3 dB(A)**(1)**
Nível de potência sonora medido (Lwa 2000/14/CE)		97,55 dB(A) 1,49 dB(A)**(1)**	97,79 dB(A) 1,34 dB(A)**(1)**	99,4 dB(A) 1,05 dB(A)**(1)**	99,35 dB(A) 0,99 dB(A)**(1)**	98,8 dB(A) 1,11 dB(A)**(1)**
Nível de potência sonora garantido (Lwa 2000/14/CE)		100 dB(A)	100 dB(A)	100 dB(A)	100 dB(A)	100 dB(A)
Vibrações (EN ISO 5395-1 – EN ISO 5395-3)	Mão-braço	a_{hw}: 3,208 m/ /s^2	a_{hw}: 3,6 m/s^2	a_{hw}: 4,2 m/s^2	a_{hw}: 2,84 m/s^2	a_{hw}: 3,41 m/s^2
	Incerteza (EN 12096)	K_{hw}: 1,5 m/s^2	K_{hw}: 1,5 m/s^2	K_{hw}: 1,5 m/s^2	K_{hw}: 1,5 m/s^2	K_{hw}: 1,5 m/s^2
	Todo o corpo	a_w: 0,983 m/s^2	a_w: 0,89 m/s^2	a_w: 0,68 m/s^2	a_w: 0,92 m/s^2	a_w: 1,08 m/s^2
	Incerteza (EN 12096)	K_w: 1,5 m/s^2	K_w: 1,5 m/s^2	K_w: 1,5 m/s^2	K_w: 1,5 m/s^2	K_w: 1,5 m/s^2
Massa		168 kg	172 kg	172 kg	172 kg	173,5 kg
Velocidade de condução		Para a frente: 1,6-7,5 km/h (5 velocidades); para trás: 0-2,5 km/h				

Modelo	86L/12,5 K M	99L/12,5 K M	99L/14,5 K M	99L/16 K M	109L/16 K M
Binário de aperto do parafuso da lâmina	40-45 Nm				
Altura de corte (em 7 níveis)	30 - 90 mm				
Rodas dianteiras	15 × 6.00-6				
Rodas traseiras	18 × 8.50-8				
Pressão de enchimento das rodas dianteiras	1,2 bar				
Pressão de enchimento das rodas traseiras	1,0 bar				
Sistema elétrico	12 Vd.c.				
Bateria	18 Ah				
Raio de viragem mínimo	45 cm				
Capacidade do depósito de combustível	7,5 L				

PT

(1) Incerteza (Lwa/LpA)

Modelo		99L/14,5 K	109L/16 K	109L/19 K V
Motor		K 1450	K 1600	K 1900
Cilindrada do motor		432 cc	452 cc	586 cc
Potência nominal		7,5 KW	7,2 KW	9,8 KW
Velocidade máxima do motor		2600 min^{-1}	2400 min^{-1}	2400 min^{-1}
Modelo de lâmina		98.41.101	108.41.101	108.41.101
Largura de corte		98 cm	108 cm	108 cm
Nível de pressão sonora no operador (LpA EN ISO 5395-1 – EN ISO 5395-3)		86,8 dB(A) 3 dB(A)**(1)**	87 dB(A) 3 dB(A)**(1)**	87,5 dB(A) 3 dB(A)**(1)**
Nível de potência sonora medido (Lwa 2000/14/CE)		99,4 dB(A) 1,05 dB(A)**(1)**	98,8 dB(A) 1,11 dB(A)**(1)**	99,23 dB(A) 0,88 dB(A)**(1)**
Nível de potência sonora garantido (Lwa 2000/14/CE)		100 dB(A)	100 dB(A)	100 dB(A)
Vibrações (EN ISO 5395-1 – EN ISO 5395-3)	Mão-braço	$\mathbf{a_{hw}}$: 4,20 m/s^2	$\mathbf{a_{hw}}$: 3.41 m/s^2,	$\mathbf{a_{hw}}$: 3,13 m/s^2
	Incerteza (EN 12096)	$\mathbf{K_{hw}}$: 1,5 m/s^2	$\mathbf{K_{hw}}$: 1,5 m/s^2	$\mathbf{K_{hw}}$: 1,5 m/s^2
	Todo o corpo	$\mathbf{a_w}$: 0,68 m/s^2	$\mathbf{a_w}$: 1,08 m/s^2	$\mathbf{a_w}$: 0,87 m/s^2
	Incerteza (EN 12096)	$\mathbf{K_w}$: 1,5 m/s^2	$\mathbf{K_w}$: 1,5 m/s^2	$\mathbf{K_w}$: 1,5 m/s^2
Massa		171 kg	172,5 kg	174,5 kg
Velocidade de condução		Para a frente: 0-10 km/h; para trás: 0-7 km/h		
Binário de aperto do parafuso da lâmina		40-45 Nm		
Altura de corte (em 7 níveis)		30 - 90 mm		
Rodas dianteiras		15 × 6.00-6		
Rodas traseiras		18 × 8.50-8		
Pressão de enchimento das rodas dianteiras		1,2 bar		
Pressão de enchimento das rodas traseiras		1,0 bar		

Modelo	99L/14,5 K	109L/16 K	109L/19 K V
Sistema elétrico	12 Vd.c.		
Bateria	18 Ah		
Raio de viragem mínimo	45 cm		
Capacidade do depósito de combustível	7,5 L		

(1) Incerteza (Lwa/LpA)

11 DECLARAÇÃO DE CONFORMIDADE

O abaixo-assinado,	**EMAK spa via Fermi, 4 - 42011 Bagnolo in Piano (RE) ITALY**
declara sob a própria responsabilidade que a máquina:	
1. Género:	**corta-relva ride-on**
2. Marca: / Tipo:	**Efco, Oleo-Mac: 99L/12,5 K M - 99L/14,5 K M - 99L/16 K M - 99L/14,5 K - 109L/16 K M - 109L/16 K - 86R/12,5 K M - 86R/14,5 K M - 86R/16 K M - 86R/14,5 K - 86R/16 K - 92R/16 K - 102R/16 K - 92R/19 K V - 102R/19 K V - 109L/19 K V - 86L/12,5 K M**
3. identificação de série:	**719 XXX 0001 ÷ 719 XXX 9999 (86L/12,5 K M - 99L/12,5 K M - 99L/14,5 K M -99L/16 K M - 109L/16 K M - 99L/14,5 K - 109L/16 K - 109L/19 K V)** **720 XXX 0001 ÷ 720 XXX 9999 (86R/12,5 K M - 86R/14,5 K M - 86R/16 K M - 86R/14,5 K - 86R/16 K - 92R/16 K - 102R/16 K - 92R/19 K V - 102R/19 K V)**
está conforme as disposições da Diretiva/ /Regulamento e alterações ou retificações subsequentes:	**2006/42/CE - 2000/14/CE - 2014/30/EU - (EU) 2016/1628 - 2011/65/EU**
está em conformidade com as disposições das seguintes normas harmonizadas:	**EN ISO 5395-3:2013/A1:2017/A2:2018 - EN ISO 5395-1:2013/A1:2018 - ISO 14982:2009**
Procedimentos seguidos para a avaliação da conformidade:	**Anexo VI - 2000/14/CE procedimento 1**

PT

Nível de potência sonora medido dB(A) - Largura de corte (cm):

86L/12,5 K M	**86R/12,5 K M**	**86R/14,5 K M**	**86R/16 K M**	**99L/12,5 K M**	**99L/14,5 K M**	**99L/16 K M**
99 dB(A) 86 cm	99 dB(A) 86 cm	99 dB(A) 86 cm	99 dB(A) 86 cm	98 dB(A) 98 cm	99 dB(A) 98 cm	99 dB(A) 98 cm
109L/16 K M	**86R/14,5 K**	**86R/16 K**	**92R/16 K**	**102R/16 K**	**99L/14,5 K**	**109L/16 K**
98 dB(A) 108 cm	99 dB(A) 86 cm	99 dB(A) 86 cm	98dB(A) 92 cm	100 dB(A) 102 cm	99 dB(A) 98 cm	99 dB(A) 108 cm

92R/19 K V	**102R/19 K V**	**109L/19 K V**
97 dB(A) 92 cm	99 dB(A) 102 cm	99 dB(A) 108 cm

Nível de potência sonora garantida:

86L/12,5 K M	**86R/12,5 K M**	**86R/14,5 K M**	**86R/16 K M**	**99L/12,5 K M**	**99L/14,5 K M**	**99L/16 K M**
100dB(A)	100dB(A)	100dB(A)	100dB(A)	100dB(A)	100dB(A)	100dB(A)
109L/16 K M	**86R/14,5 K**	**86R/16 K**	**92R/16 K**	**102R/16 K**	**99L/14,5 K**	**109L/16 K**
100 dB(A)	100 dB(A)	100 dB(A)	100 dB(A)	100 dB(A)	100 dB(A)	100 dB(A)

92R/19 K V	**102R/19 K V**	**109L/19 K V**
100 dB(A)	100 dB(A)	100 dB(A)

Tipo do dispositivo de corte:	**Lâmina rotativa**
Normas e endereço da Entidade notificadora:	**TÜV Rheinland LGA Products GmbH - Tillystraße 2 - 90431 Nürnberg** **Notified by Zentralstelle der Länder für Sicherheitstechnik (ZLS).** **Notified under No. 0197 to the EC Commission.**
Documentação técnica depositada em:	**Sede Administrativa. - Direção Técnica**
Feito em:	**Bagnolo in piano (RE) Italy - via Fermi, 4**
Data:	**31/10/2024**

Luigi Bartoli - C.E.O

12 CERTIFICADO DE GARANTIA

Esta máquina foi concebida e realizada através das técnicas de fabrico mais modernas. O fabricante oferece uma garantia sobre os seus produtos de 24 meses, a partir da data de aquisição, para uma utilização privada e doméstica. A garantia é limitada a 12 meses no caso de uso profissional.

Condições gerais da garantia

1. A garantia é reconhecida a partir da data de aquisição. A empresa fabricante, através da sua rede de venda e assistência técnica, substitui gratuitamente as peças defeituosas devido a materiais, trabalho e fabrico. A garantia não retira ao comprador os direitos legais previstos pelo código civil, contra consequências de defeitos ou irregularidades causados pelo objeto adquirido.
2. O pessoal técnico intervirá o mais rapidamente possível dentro dos limites de tempo concedidos pelas exigências de organização.
3. **Para solicitar a assistência dentro do período da garantia é necessário apresentar ao pessoal autorizado o certificado de garantia que se encontra abaixo, carimbado pelo revendedor e com todos os campos preenchidos, em conjunto com a fatura ou talão de compra fiscalmente válido e que comprove a data de compra.**
4. A garantia será anulada em caso de:
   - Manifesta falta de manutenção,
   - Utilização incorreta do aparelho ou tentativas de modificação,
   - Utilização de lubrificantes ou combustíveis não adequados,
   - Utilização de peças de substituição ou acessórios não originais,
   - Intervenções realizadas por pessoal não autorizado.
5. A empresa fabricante exclui da garantia os materiais de consumo e as peças sujeitas a um esforço normal de funcionamento.
6. A garantia exclui as intervenções de atualização e melhoria do aparelho.
7. A garantia não cobre ajustes e intervenções de manutenção que ocorram durante o período da garantia.
8. Eventuais danos causados durante o transporte deverão ser imediatamente comunicados ao transportador sob pena de anulação da garantia.
9. Para motores de outras marcas (Briggs & Stratton, Tecumseh, Kawasaki, Honda, etc.) instalados nas nossas máquinas, prevalece a garantia dada pelo fabricante do motor.
10. A garantia não cobre eventuais danos, diretos ou indiretos causados a pessoas ou bens por avarias na máquina ou resultantes de suspensão prolongada forçada no uso da mesma.

Formulário de garantia

Recorte e preencha o formulário de garantia presente no verso deste manual.
Descrições dos campos do formulário de garantia (WARRANTY FORM):

1. MODELO
2. N.° DE SÉRIE
3. ADQUIRIDO POR
4. Não enviar! Anexar apenas a eventuais pedidos de garantia técnica.
5. DATA
6. CONCESSIONÁRIO.

13 RESOLUÇÃO DE PROBLEMAS

⚠ ATENÇÃO

- **Pare sempre a máquina e retire a chave antes de efetuar todos os testes corretivos recomendados na tabela abaixo, a menos que seja explicitamente requerido o funcionamento da máquina.**
- **Quando forem verificadas todas as possíveis causas e o problema não for resolvido, consultar um Centro de Assistência Autorizado. Caso se verifique um problema que não esteja listado nesta tabela, consultar um Centro de Assistência Autorizado.**

⚠ ATENÇÃO

Nunca tente efetuar reparações sem ter os meios e os conhecimentos técnicos necessários. Qualquer intervenção mal efetuada comporta automaticamente a anulação da Garantia e o declínio de quaisquer responsabilidades do fabricante.

PROBLEMA	POSSÍVEIS CAUSAS	SOLUÇÃO
A iluminação não funciona.	O conector do cabo dos faróis não está conectado.	Coloque a chave na posição "STOP" e ligue o cabo dos faróis.
	Lâmpadas defeituosas.	Coloque a chave na posição "STOP" e substitua as lâmpadas.
	A bateria não está conectada corretamente.	Ligue o cabo vermelho ao terminal (+) da bateria e o cabo preto ao terminal (-) da bateria. (capítulo 4.5 *Ligação da bateria (Fig. 25)*).
	Interruptor de ignição defeituoso.	Substitua o interruptor de ignição.
	Bateria defeituosa.	Teste e recarga ou substituição da bateria.
	Curto-circuito na cablagem.	Contacte o concessionário ou centro de assistência.
O motor de arranque não funciona.	As condições de arranque não foram cumpridas.	Certifique-se de que todas as condições de arranque estão cumpridas (par. 5.6.9 *Resumo das principais condições de permissão para o arranque ou de intervenção dos dispositivos de segurança*).
	Não há combustível no depósito.	Coloque a chave na posição "STOP" e abasteça o depósito de combustível.
	Mau contacto entre o cabo e o polo da bateria.	Verifique as ligações. (capítulo 4.5 *Ligação da bateria (Fig. 25)*).
	Bateria fraca ou defeituosa.	Verifique e recarregue ou substitua a bateria.
	Fusível defeituoso.	Substitua o fusível. Se o fusível queimar repetidamente, determine a causa (geralmente um curto-circuito). (capítulo 6.4.6 *Substituição de um fusível*).
	Filtro de ar entupido.	Limpe o filtro de ar.
	Vela defeituosa.	Verifique a conexão da tomada da vela, limpe ou substitua a vela.
	Pedal do travão defeituoso.	Contacte o concessionário ou centro de assistência.
	O interruptor da embraiagem/travão não foi pressionado.	Prima o botão da tomada de força na posição OFF.
	Relé de arranque defeituoso.	Substitua o relé de arranque.
	Ligação do interruptor de ignição defeituosa.	Substitua o interruptor de ignição.

PROBLEMA	POSSÍVEIS CAUSAS	SOLUÇÃO
O motor funciona de forma irregular.	Problema do carburador.	Contacte o concessionário ou centro de assistência.
	Filtro de ar bloqueado.	Limpe ou substitua o filtro de ar (ver o manual do motor).
	Ventilação do depósito de combustível bloqueada.	1. Verifique e substitua o filtro de combustível, se necessário (consulte o manual do motor ou contacte o concessionário ou centro de assistência). 2. Esvazie o depósito de combustível e abasteça-o com combustível fresco.
	A relva é demasiado alta.	Reduza a velocidade de deslocamento de acordo com a altura da relva e/ou aumente a altura de corte.
O motor está fraco.	Filtro de ar bloqueado.	Limpe ou substitua o filtro de ar (ver o manual do motor).
	Regime do motor demasiado baixo.	Aumente a aceleração.
	Velocidade de marcha demasiado elevada.	Defina uma velocidade de marcha inferior.
	Vela defeituosa.	Substitua a vela; consulte o manual do motor.
	Ventilação do depósito de combustível bloqueada.	1. Verifique e substitua o filtro de combustível, se necessário (consulte o manual do motor ou contacte o concessionário ou centro de assistência). 2. Esvazie o depósito de combustível e abasteça-o com combustível fresco.
A bateria não carrega.	Fusível defeituoso.	Substitua o fusível. Se o fusível queimar repetidamente, determine a causa (geralmente um curto-circuito). (par. 6.4.6 *Substituição de um fusível*)
	Mau contacto entre os polos e os cabos da bateria.	Verifique as ligações (capítulo 4.5 *Ligação da bateria (Fig. 25)*).
A máquina não se move.	O travão está engatado.	Mantenha premido o pedal do travão e solte o travão de estacionamento, solte lentamente o pedal do travão para iniciar o movimento de avanço da máquina. (par. 5.4.2).
	Redutor desengatado (Redutor hidrostático).	Acione a caixa de velocidades.
	Correia de transmissão desengatada.	Insira o cinto no lugar.
	Correia de transmissão defeituosa ou gasta.	Substitua a correia de transmissão.

PROBLEMA	POSSÍVEIS CAUSAS	SOLUÇÃO
Vibrações fortes.	Lâminas soltas.	Verifique e aperte todas as lâminas ou contacte o concessionário ou centro de assistência.
	Motor solto.	Verifique e aperte todos os parafusos do motor e do chassis.
	Desequilíbrio de uma ou ambas as lâminas devido a danos.	Contacte o concessionário ou centro de assistência.
	Corte: significa que o dispositivo de corte está cheio de relva.	Limpe o dispositivo de corte.
	O conjunto do motor não está bem apertado.	Aperte o conjunto do motor ou contacte o concessionário ou centro de assistência.
	Correia danificada.	Substitua a correia.
Resultados de corte irregulares ou fracos.	Lâminas chanfradas ou gastas.	Afie ou substitua as lâminas.
	Pressão de ar diferente nos pneus do lado direito e esquerdo.	Verifique a pressão dos pneus.
	Regulação do prato de corte.	Verifique a regulação do prato (5.6.3 *Regulação da altura de corte* ou contacte o concessionário ou centro de assistência).
	Relva comprida e/ou molhada.	Adapte o nível de corte e a velocidade de condução às condições de corte.
	Velocidade de marcha demasiado elevada.	Defina uma velocidade de marcha inferior.
	Relva presa sob o prato de corte.	Limpe adequadamente o interior do prato (Utilize um acessório adequado para aceder à limpeza do prato de corte).
	Deslizamento da correia de transmissão do corte.	Substitua a correia de transmissão.
	O canal do coletor está bloqueado.	Retire o cesto de recolha e esvazie a calha de descarga.

1 ВЪВЕДЕНИЕ.....196
1.1 Как да четете ръководството.....196
2 ОБЩИ ПРАВИЛА ЗА БЕЗОПАСНОСТ.....197
3 ПОЗНАВАНЕ НА МАШИНАТА (ФИГ. 1, ФИГ. 2, ФИГ. 3, ФИГ. 4).....199
3.1 Обяснение на символите и предупреждения за безопасност (Фиг. 5, Фиг. 6).....199
3.2 Основни компоненти Машина със задно изхвърляне (Фиг. 8).....199
3.3 Основни компоненти Машина със странично изхвърляне (Фиг. 9).....200
3.4 Команди и прибори за управление (Фиг. 14, Фиг. 15).....200
3.5 Предпазни устройства.....202
3.5.1 Блокиране на запалването.....202
3.5.2 Бутон за възможност за косене на заден ход.....202
3.5.3 Ръчна спирачка.....202
3.5.4 Контрол на присъствието на оператора (ОРС).....202
3.5.5 Ауспух.....202
3.5.6 Спирачк на остриетата.....202
3.5.7 Корпус на остриетата.....203
4 СГЛОБЯВАНЕ.....203
4.1 Разглобяване на машина със задно изхвърляне (Фиг. 10, Фиг. 11, Фиг. 12).....203
4.2 Разглобяване на машина със странично изхвърляне (Фиг. 13).....203
4.3 Монтаж на волана (Фиг. 21, Фиг. 22).....204
4.4 Монтаж на седалката (Фиг. 23, Фиг. 24).....204
4.5 Свързване на акумулатора (Фиг. 25).....204
4.6 Монтаж на предната броня (Фиг. 26, Фиг. 27).....205
4.7 Монтаж на компонента на задната дефлекторна плоча (Фиг. 28).....205
4.8 Монтаж на задната дефлекторна плоча (Фиг. 50).....206
4.9 Монтиране на страничния дефлектор (за машини със странично изхвърляне) (Фиг. 32).....206
4.10 Монтиране на коша за събиране (Фиг. 29, Фиг. 30).....206
4.11 Монтаж на предпазител на изхода (Фиг. 31).....206
4.12 Монтиране на комплекта за теглене (за машини със странично изхвърляне) (Фиг. 34, Фиг. 35).....206
5 ИЗПОЛЗВАНЕ.....207
5.1 Предпазни устройства.....207
5.2 Предварителни операции преди започване на работа.....207
5.3 Предпазни мерки при използване на машината.....209
5.3.1 Използване на заден ход.....210
5.3.2 Използване върху склонове.....211
5.3.3 Деца.....211
5.4 Забранена употреба.....212
5.5 Стартиране и спиране.....212
5.5.1 Ход за преместване.....213
5.5.2 Спиране.....213
5.5.3 Заден ход.....214
5.6 Косене на трева.....214
5.6.1 Косене на трева при движение напред.....214
5.6.2 Косене на трева при движение назад.....214
5.6.3 Регулиране на височината на косене.....214
5.6.4 Изпразване на коша за събиране.....214
5.6.5 Отблокиране на канала на колектора.....215
5.6.6 Наклонен терен.....215
5.6.7 Странична изпускателна система (само за моделите със странична изпускателна система).....215
5.6.8 Съвети за поддържане на красива морава.....215
5.6.9 Обобщение на основните условия за даване на възможност за стартиране или задействане на предпазните устройства.....216
5.7 Край на работата.....216
5.7.1 Почистване на машината.....216
5.7.2 Съхранение и продължителен период на неактивност.....217
5.8 Транспортиране.....218
6 ПОДДРЪЖКА.....218
6.1 Съответствие на газовите емисии.....219
6.2 Препоръки за безопасност.....220
6.3 Редовна поддръжка.....220
6.3.1 Общи положения.....220
6.3.2 Таблица за поддръжка на машината.....221
6.3.3 Таблица за поддръжка на двигателя.....221
6.3.4 Смазване (Фиг. 40).....222

6.3.5 Зареждане на гориво/изпразване на резервоара за гориво 222
6.3.6 Проверка, доливане и източване на двигателното масло 223
6.3.7 Противоплъзгащи се колелца 224
6.3.8 Почистване 224
6.3.9 Батерия 225
6.3.10 Закрепващи гайки и винтове 225
6.4 Извънредна поддръжка 226
6.4.1 Препоръки за безопасност 226
6.4.2 Модул на режещите устройства 226
6.4.3 Смяна на колелата 226
6.4.4 Смяна на гумите 226
6.4.5 Смяна на ремъка 226
6.4.6 Смяна на предпазител 227
7 ОПАЗВАНЕ НА ОКОЛНАТА СРЕДА 227
7.1 УНИЩОЖАВАНЕ И ИЗХВЪРЛЯНЕ 227
8 ПРИНАДЛЕЖНОСТИ 228
9 ТЕХНИЧЕСКИ ДАННИ ЗА МАШИНИ СЪС ЗАДНО ИЗХВЪРЛЯНЕ 228
10 ТЕХНИЧЕСКИ ДАННИ ЗА МАШИНИ СЪС СТРАНИЧНО ИЗХВЪРЛЯНЕ 231
11 ДЕКЛАРАЦИЯ ЗА СЪОТВЕТСТВИЕ 233
12 СЕРИФИКАТ ЗА ГАРАНЦИЯ 234
13 ОТСТРАНЯВАНЕ НА НЕИЗПРАВНОСТИ 235

1 ВЪВЕДЕНИЕ

Благодарим ви, че избрахте продукт на Emak.
Нашата мрежа от оторизирани дистрибутори и сервизи е на ваше разположение за всяка нужда.

⚠ ВНИМАНИЕ

За правилно експлоатация на машината и избягване на инциденти, не започвайте да работите преди да се прочели това ръководство с максимално внимание.

⚠ ВНИМАНИЕ

Това ръководство трябва да придружава машината по време на нейния жизнен цикъл.

BG

⚠ ВНИМАНИЕ

ОПАСНОСТ ОТ УВРЕЖДАНЕ НА СЛУХА. При нормални условия на използване тази машина може да носи на оператора ниво на лична и дневна експозиция на шум от 85 dB (A).

Това ръководство включва описание на функционирането на различните компоненти на машината, както и инструкции за извършване на проверки и поддръжка.

ЗАБЕЛЕЖКА

Описанията и илюстрациите, които се съдържат в това ръководство, не са строго задължаващи. Производителят си запазва правото да прави евентуални изменения без да е задължена да актуализира всеки път това ръководство.
Фигурите са индикативни. Действителните компоненти може да се различават от изобразените. Ако имате съмнения, се свържете с оторизиран сервизен център.

1.1 КАК ДА ЧЕТЕТЕ РЪКОВОДСТВОТО

Ръководството е разделено на глави и параграфи. Всеки параграф е подниво на съответната глава. Препратките към глави или параграфи се отбелязват с думите „глава" или „параграф", последвани от съответното число. Пример: „глава 2".
Освен инструкциите за експлоатация и поддръжка, това ръководство съдържа информация, която изисква особено внимание. Тази информация е отбелязана с описаните по-долу символи:

⚠ ВНИМАНИЕ

Когато съществува опасност от пожар или от лични наранявания, дори и смъртоносни, или нанасяне на тежки вреди на предмети.

⚠ ПРЕДПАЗЛИВОСТ

Когато съществува опасност от нанасяне на повреди на машината или на отделни нейни компоненти.

ЗАБЕЛЕЖКА

Предоставя допълнителна информация към инструкциите от предишните съобщения за безопасност.

Фигурите в тези инструкции за употреба са номерирани с 1, 2, 3 и т. н. Компонентите, показани на фигурите, са маркирани с букви или цифри, според случая. Препратка към компонент C на фигура 2 е обозначена с: „Виж C, Фиг. 2" или просто „(C, Фиг. 2)".

2 ОБЩИ ПРАВИЛА ЗА БЕЗОПАСНОСТ

⚠ ВНИМАНИЕ

Ако се използва правилно, машината е бързо, удобно и ефективно средство за работа;. Ако се използва по неправилен начин или без вземане на необходимите предпазни мерки, може да стане опасен инструмент. За да се гарантира, че вашата работа е винаги приятна и безопасна, спазвайте стриктно правилата са безопасност, които са посочени по-долу и по-нататък в ръководството.

⚠ ВНИМАНИЕ

Излагането на вибрации, причинени от продължително използване на машини, задвижвани от двигатели с вътрешно горене, може да причини увреждане на кръвоносните съдове или нервите на пръстите, ръцете и китките при хора, страдащи от нарушения в кръвообращението или необичайно подуване. Продължителната употреба в условия на ниска температура е свързана с нараняване на кръвоносните съдове при иначе здрави индивиди. Ако се появят симптоми като изтръпване, болка, загуба на сила, промени в цвета или консистенцията на кожата или загуба на чувство за допир в пръстите, ръцете или китките, прекратете употребата на машината и потърсете медицинска помощ.

BG

⚠ ВНИМАНИЕ

- **За да се запознаете с машината, е необходимо да извършвате прости маневри през първите няколко пъти на употреба.**
- **Не позволявайте прекалената увереност при работа с машината да ви накара да извършвате опасни/забранени маневри.**
- **Не използвайте косачката при неблагоприятни метеорологични условия, особено когато има опасност от мълнии. Това намалява риска от удар от мълния.**

⚠ ВНИМАНИЕ

Системата за включване на машината поражда електромагнитно поле с много нисък интензитет. Това поле може да интерферира с някои пейсмекъри. За да се намали опасността от тежки или смъртоносни наранявания, хората с пейсмейкър трябва да се консултират с техния лекар или с производителя на пейсмейкъра, преди да започнат да използват тази машина.

ЗАБЕЛЕЖКА

Национални регламенти могат да ограничат използването на машината.

1. Моля, прочетете внимателно това ръководство, за да разберете и спазите всички правила за безопасност, предпазни мерки и инструкции, преди да използвате машината.
2. Винаги дръжте ръководството под ръка. В случай на загуба на ръководството, поискайте копие.
3. Използването на машината е запазено за възрастни оператори, които са в състояние да разберат и спазват правилата за безопасност, предпазните мерки и инструкциите, съдържащи се в това ръководство. Никога не трябва да се разрешава използването на машината от непълнолетни.
4. Не извършвайте работа върху машината и не я използвайте, когато усещате физическа умора, заболяване или възбуда или когато сте под въздействието на алкохол, наркотици или лекарства. Трябва да сте в добро физическо състояние и да сте нащрек. Използването на машината е уморително; ако страдате от заболявания, които могат да се влошат от напрегната работа, потърсете съвет от лекар, преди да я използвате. Обърнете специално внимание на почивките и на края на работната смяна.
5. Дръжте децата, минувачите и животните на разстояние най-малко 15 метра от работната зона. Не позволявайте на други хора или животни да се приближават до машината, когато тя се стартира или използва.
6. Когато работите с машината, използвайте винаги предпазно облекло и хомологирани предпазни устройства. Не носете дрехи, обувки, вратовръзки или гердани, които могат да се омотаят в храстите. Съберете дългите коси и ги защитете (например с шал, фуражка, каска и т.н.). **Никога не работете с машината боси; носете предпазни обувки с неплъзгащи се подметки. Вземете мерки за защита от шум: например слушалки или тапи за уши.**

7. Разрешавайте машината да се използва само от хора, които са прочели това ръководство за употреба и поддръжка или които са получили подходящи инструкции за безопасното й и подходящо използване. Винаги предоставяйте ръководството с инструкциите за експлоатация, които трябва да се прочетат, преди да се започне работа.
8. Проверявайте машината преди употреба, за да се уверите, че всяко предпазно устройство и не само, е функциониращо.
9. Никога не използвайте повредена, модифицирана или неправилно ремонтирана/сглобена машина. Не отстранявайте, не повреждайте или не правете неефикасно никакво предпазно устройство. Винаги сменяйте незабавно режещите аксесоари или предпазните устройства, ако те са повредени, счупени или по друг начин неподходящи.
10. Планирайте предварително работата. Не започвайте да режете, ако работната зона не е свободна от хора и предмети.
11. Всички интервенции по машината, различни от посочените в това ръководство, трябва да се извършват от компетентен персонал.
12. Тракторната косачка е продукт, предназначен изключително за косене на трева. Не се препоръчва да се режат други видове материали. Всяко друго използване, различно от посоченото в тези инструкции, може да доведе до повреда на машината и да представлява сериозна опасност за хората и имуществото.
13. Не свързвайте към устройството инструменти или принадлежности, които не са посочени от производителя.
14. Не използвайте машината без предпазителя на въртящия се инструмент.
15. Поддържайте всички етикети за опасност, както и тези за безопасна работа в перфектно състояние. В случай на повреждане или влошаване на тяхното състояние, е необходимо да ги замените своевременно.
16. Не използвайте машината за цели, различни от тези, които са посочени в това ръководство (вижте *Забранена употреба*).
17. Отговорност на оператора е да оцени потенциалните рискове на терена, който ще обработва, и да вземе всички необходими предпазни мерки, за да гарантира собствената си безопасност, особено на склонове, груб, хлъзгав или подвижен терен.
18. На склонове винаги действайте внимателно, като работите нагоре или надолу, но никога напречно. Не използвайте машината върху земя с наклон, по-голям от 10° (17 %).
19. Не забравяйте, че собственика на машината или оператора са отговорни за инциденти или понесени рискове от трети или нанесени вреди на тяхно имущество.
20. В случай на използване на стръмен терен, операторът трябва да се увери, че няма никой в радиус от 20 метра около машината.
21. Машината може да бъде оборудвана с различни аксесоари. Отговорност на собственика е да гарантира, че тези инструменти или аксесоари са одобрени в съответствие с действащите европейски разпоредби за безопасност. Използването на неодобрени аксесоари може да навреди на безопасността.
22. Не се разсейвайте и поддържайте необходимата концентрация по време на работа.

⚠ ВНИМАНИЕ

- **Никога не използвайте машина с дефектни предпазни елементи. Функциите за безопасност на машината трябва да бъдат проверени и поддържани съгласно инструкциите в този раздел. Ако машината не издържи тези проверки, се свържете с оторизиран сервизен център, за да го поправите.**
- **Всяка употреба на машината, която не е изрично посочена в ръководството, трябва да се счита за неправилна употреба и съответно източник на риск за хората и предметите.**

3 ПОЗНАВАНЕ НА МАШИНАТА (ФИГ. 1, ФИГ. 2, ФИГ. 3, ФИГ. 4)

3.1 ОБЯСНЕНИЕ НА СИМВОЛИТЕ И ПРЕДУПРЕЖДЕНИЯ ЗА БЕЗОПАСНОСТ (ФИГ. 5, ФИГ. 6)

1. **⚠ ВНИМАНИЕ**

   Преди да използвате тази машина, прочетете ръководството за експлоатация и поддръжка.

2. **⚠ ВНИМАНИЕ**

   Опасност от изхвърляне на предмети - Не работете без поставен предпазител на оста или кош за събиране.

3. **⚠ ВНИМАНИЕ**

   Риск от отхвърляне на предмети - Пазете хората настрана.

4. **⚠ ВНИМАНИЕ**

   Опасност: риск от нараняване - Острието е в движение, острието ще продължи да се върти известно време след изключване на двигателя или изключване на управлението на острието.

5. **⚠ ВНИМАНИЕ**

   Изключете ключа за запалването и прочетете инструкциите, преди да извършвате ремонт или поддръжка.

6. **⚠ ВНИМАНИЕ**

   Опасност от разчленяване - Острие в движение: уверете се, че хората са далеч от машината по всяко време, когато двигателят работи.

7. **⚠ ВНИМАНИЕ**

   Опасност: риск от изгаряне.

8. **⚠ ВНИМАНИЕ**

   Опасност: риск от преобръщане при стръмни склонове - Не използвайте машината на склонове с надлъжен наклон, по-голям от 15° (27%). Не използвайте машината на склонове със страничен наклон по-голям от 10° (18%).

Идентификационните етикети, поставени под седалката, съдържат основните данни за всяка машина (Фиг. 7)

1. Име и адрес на производителя.
2. Наименование на машината.
3. Скорост на двигателя и номинална мощност.
4. Модел на машината.
5. Тегло на машината.
6. Сериен номер и година на производство.
7. Ниво на звукова мощност съгласно Директива 2000/14/ЕО.
8. Маркировка за съответствие в съгласно Директива 2006/42/ЕО.

3.2 ОСНОВНИ КОМПОНЕНТИ МАШИНА СЪС ЗАДНО ИЗХВЪРЛЯНЕ (ФИГ. 8)

1. Кош за събиране
2. Задни колела
3. Лост за регулиране на височината на рязане
4. Волан
5. Лост за газта
6. Спирачен педал
7. Капак на двигателя
8. Предни колела
9. Защитна плоча
10. Бутон за стартиране/спиране на острието
11. Превключвател за запалване
12. Педал за движение напред

13. Ръчна спирачка
14. Компонент на корпуса на машината
15. Педал за движение назад
16. Скоростен лост (ръчен)

3.3 ОСНОВНИ КОМПОНЕНТИ МАШИНА СЪС СТРАНИЧНО ИЗХВЪРЛЯНЕ (ФИГ. 9)

1. Задни колела
2. Лост за регулиране на височината на рязане
3. Волан
4. Лост за газта
5. Спирачен педал
6. Капак на двигателя
7. Предни колела
8. Защитна плоча
9. Бутон за стартиране/спиране на острието
10. Превключвател за запалване
11. Педал за движение напред
12. Ръчна спирачка
13. Компонент на корпуса на машината
14. Педал за движение назад
15. Скоростен лост (ръчен)

3.4 КОМАНДИ И ПРИБОРИ ЗА УПРАВЛЕНИЕ (ФИГ. 14, ФИГ. 15)

A) Лост на газта / стартера

Регулира броя на оборотите на двигателя. Позициите са обозначени на етикет със следните символи:



Позиция СТАРТЕР за студено стартиране.



Позиция БАВНО съответстваща на оборотите на празен ход.



Позиция БЪРЗО, съответстваща на максималната скорост.

- Позиция „СТАРТЕР“ обогатява сместа и трябва да се използва само за времето, необходимо за студено стартиране.
- Когато се придвижвате от една област към друга, настройте лоста между „БАВНО“ и „БЪРЗО“.
- При косене превключете на „FAST“ (бързо).

B) Волан

Управлява завиването на предните колела.

C) Копче за стартиране/спиране на острието (Фиг. 16)

Копчето за стартиране/спиране на острието се намира на дясната конзола, пред ключа.
Копчето за стартиране/спиране на острието управлява електрическия съединител. Издърпайте копчето нагоре, за да включите остриетата, или го натиснете надолу, за да ги изключите.

D) Ключ за запалване (Фиг. 17)

Този прибор за управление с ключ има четири позиции, съответстващи на:



Позиция СТОП: съответства на всички изключени.



Позиция ON (Вкл.): активира всички услуги.



Позиция START: стартерният двигател е включен. От това положение освобождаването на ключа автоматично го връща в положение ON (Вкл.).



Когато ключът е поставен, фаровете се включват, ако превключвателят е в положение.

E) Спирачен педал (Фиг. 18)

Педалът на спирачката се намира в предната лява част на таблото. педалът на спирачката може да се използва за внезапно спиране или задействане на ръчната спирачка.

ЗАБЕЛЕЖКА

Когато машината се движи, не сваляйте крака си от педала.

BG

F) Лост на ръчната спирачка (Фиг. 19)

При неподвижен машина:

1. Дръжте спирачния педал натиснат;
2. Повдигнете лоста на ръчнта спирачка и го задръжте вдигнат;
3. Отпуснете спирачния педал.



По този начин задните колела остават със спирачки. За да освободите ръчната спирачка, натиснете докрай спирачния педал (лостът на ръчната спирачка се освобождава автоматично и се връща в долно положение).

ЗАБЕЛЕЖКА

Двигателят може да се стартира само в положение за паркиране.

G) Съединител за задвижване PEDAL (за модели с хидростатична трансмисия)(Фиг. 20)

Този педал управлява задвижването на колелата и модулира скоростта на машината напред и назад.

- За да включите предната предавка, натиснете към „F“ с пръста на крака. Когато увеличите натиска върху педала, скоростта на машината се увеличава.
- Заден ход се включва с натискане на педала с петата към „R“.
- Педалът се превключва автоматично в неутрално положение „N“, когато се освободи.

⚠ ВНИМАНИЕ

Задната предавка трябва да се включва само когато машината е неподвижна.

ЗАБЕЛЕЖКА

Движението трябва да бъде освободено от ръчната спирачка.

H) Лост за смяна на скоростта (за моделите с ръчна скоростна кутия)

Този лост има седем позиции за петте скорости на движение напред, позиция за празен ход и позиции за скорост на въртене „N“ и заден ход „R“.
Когато премествате скоростния лост, натиснете спирачния педал, за да изключите задвижващия ремък, и преместете лоста, както е посочено на етикета.
Никога не премествайте лоста директно от преден към заден ход или от заден към преден ход, преди машината да е спряла напълно.

L) Бутон за работа на заден ход

Копчето за заден ход се намира на дясната конзола, вляво от копчето за пускане/спиране на остриетата. Остриетата спират при движение на заден ход. За да продължите да въртите остриетата при движение на заден ход, натиснете бутона **RMO**.

ЗАБЕЛЕЖКА

Не се препоръчва косене на заден ход.

3.5 ПРЕДПАЗНИ УСТРОЙСТВА

⚠ ВНИМАНИЕ

- **Преди да започнете работа, се уверете, че всички описани по-долу предпазни устройства работят правилно. Преди да започнете работа, се уверете, че всички описани по-долу предпазни устройства работят правилно.**
- **Устройствата за безопасност никога не трябва да се модифицират или изключват.**

3.5.1 Блокиране на запалването

Блокировката на запалването гарантира, че машината не може да бъде стартирана, ако не е поставен ключът; за запалването са необходими две действия:

- Поставяне на ключа.
- Завъртане на ключа.

Блокировката на запалването се използва и за изключване на двигателя и по този начин за спиране на движението на машината.

3.5.2 Бутон за възможност за косене на заден ход

Чрез натискане на бутона за рязане на заден ход е възможно да се движите на заден ход с включени режещи устройства, без те да се изключат автоматично.
След изключване на режещите устройства с помощта превключвателя тип гъба или изключване на двигателя, бутонът за възможност за косене на заден ход се деактивира и трябва да се натисне отново, за да се активират режещите устройства за косене на заден ход.

3.5.3 Ръчна спирачка

Ръчната спирачка има функцията да предотвратява всякакво движение на машината при изключен двигател; двигателят може да бъде стартиран само ако ръчната спирачка е задействана.

3.5.4 Контрол на присъствието на оператора (OPC)

Устройството OPC позволява задвижването на машината и въртенето на остриетата само ако операторът е седнал на мястото на водача; ако операторът напусне мястото на водача, двигателят спира.

3.5.5 Ауспух

Ауспухът има функцията да намалява нивото на шума, произвеждан от машината, и да насочва изгорелите газове далеч от оператора.

3.5.6 Спирачк на остриетата

Спирачното устройство на остриетата има функцията да спира движението им в рамките на определено време след спирането на двигателя или задействането на устройството OPC, така че когато операторът слезе на земята, остриетата вече да не се движат.

За да проверите правилното функциониране на спирачката на остриетата, процедирайте по следния начин:

- Стартирайте двигателя при задействана ръчна спирачка.
- Стартирайте остриетата.
- Станете от седалката, без да излизате от машината.

- Проверете дали остриетата спират в рамките на няколко секунди, както е указано в устройството (ако това не е така, оставете машината да бъде проверена от вашия дистрибутор).

3.5.7 Корпус на остриетата

Корпусът, който обхваща зоната на въртене на остриетата, има функцията да намалява възможността за контакт със самите остриета, без да компрометира функцията на косене.

4 СГЛОБЯВАНЕ

Поради причини, свързани със съхранението и транспортирането, някои компоненти на машината не са монтирани в завода и трябва да бъдат сглобени след разопаковане. Следвайте инструкциите по-долу.

⚠ ВНИМАНИЕ

Машината се доставя без моторно масло или гориво. Преди да стартирате двигателя, заредете с масло и гориво съгласно инструкциите в ръководството за експлоатация на двигателя.

4.1 РАЗГЛОБЯВАНЕ НА МАШИНА СЪС ЗАДНО ИЗХВЪРЛЯНЕ (ФИГ. 10, ФИГ. 11, ФИГ. 12)

Когато разопаковате машината, внимавайте да съберете всички отделни части и принадлежности и да не повредите режещата плоча, когато сваляте машината от палета.

1. Корпус на машината;
2. Свързващ вал на кормилното управление и главина с шлиц;
3. Броня;
4. Лява скоба на бронята;
5. Дясна скоба на бронята;
6. Калъф на волана;
7. Волан;
8. Капак на кормилния вал;
9. Ръководство за употреба;
10. Гайки, болтове, шайби, куки (предоставените артикули може да варират в зависимост от модела на машината);
11. Инструменти и ключ за запалване;
12. Седалка;
13. Компоненти на коша за събиране:
    1. Капак;
    2. Заваряване на горната рамка;
    3. Панел на слоеве и винт;
    4. Кош за трева;
    5. Предна скоба;
    6. Странична задържаща тръба;
    7. Лост за обръщане;
    8. Въртяща се скоба (дясна);
    9. Въртяща се скоба (лява);
14. Задната дефлекторна плоча.
15. щифт и предпазен пръстен за комплект за теглене

ЗАБЕЛЕЖКА

За да не повредите режещата плоча, я повдигнете на максимална височина и внимавайте много, когато сваляте машината от палета.

4.2 РАЗГЛОБЯВАНЕ НА МАШИНА СЪС СТРАНИЧНО ИЗХВЪРЛЯНЕ (ФИГ. 13)

1. Корпус на машината;
2. Свързващ вал на кормилното управление и главина с шлиц;
3. Комплект за теглене (само за модели 99L, 109L);
4. Броня;
5. Лява скоба на бронята;
6. Дясна скоба на бронята;
7. Калъф на волана;
8. Волан;
9. Капак на кормилния вал;
10. Ръководство за употреба;
11. Гайки, болтове, шайби, куки (предоставените артикули може да варират в зависимост от модела на машината);
12. Седалка;
13. Инструменти и ключ за запалване;
14. Страничен дефлектор;
15. Подсилена шайба, болт и гайка;
16. Комплект за мулчиране (само за модели 99L, 109L).

ЗАБЕЛЕЖКА

За да не повредите режещата плоча, я повдигнете на максимална височина и внимавайте много, когато сваляте машината от палета.

4.3 МОНТАЖ НА ВОЛАНА (ФИГ. 21, ФИГ. 22)

⚠ ПРЕДПАЗЛИВОСТ

Преди да сглобите машината, поставете я върху равна повърхност и подравнете предните колела.

Поставете машината върху равна повърхност и изправете предните колела.

- Поставете вала (1) върху съединителите и затегнете винта M8x25 (2). (Използвайте гаечен ключ 8-10 от допълнителните инструменти)
- Монтирайте капака на кормилния вал (3).
- Поставете главината с шлиц (4) във вала (1), монтирайте волана (5), дистанционната планка (6) и затегнете гайката M8 (7). (Използвайте гаечен ключ 13-15 от допълнителните инструменти)
- Поставете калъфа на волана (8) във волана и затегнете двата винта (9). (Използвайте звездовидната отвертка от допълнителните инструменти)

ЗАБЕЛЕЖКА

Обърнете внимание на посоката при монтажа на волана.

4.4 МОНТАЖ НА СЕДАЛКАТА (ФИГ. 23, ФИГ. 24)

- Разхлабете 2 гайки M8 и 2 винта от скобата на седалката в машината. (Използвайте гаечен ключ 13-15 от допълнителните инструменти).
- Монтирайте седалката върху скобата на седалката с помощта на 2 гайки M8 и 2 освободени винта.
- Свържете кабелния сноп A и превключвателя B под седалката.

4.5 СВЪРЗВАНЕ НА АКУМУЛАТОРА (ФИГ. 25)

⚠ ВНИМАНИЕ



Електролитната течност е разтвор на сярна киселина. Сярната киселина е отровна.



Сярната киселина е корозивна. Сярната киселина може да причини слепота или тежки изгаряния.



Пазете на място, недостъпно за деца.

УВРЕЖДАНЕ НА ОКОЛНАТА СРЕДА



Само за страните от ЕС.
Никога не изхвърляйте електрически инструменти в битови отпадъци.

За да се спази Европейската директива 2012/19/ЕО относно ОЕЕО (отпадъци от електронно и електрическо оборудване) и нейното транспониране в националното законодателство, старите електроинструменти трябва да се отделят от другите отпадъци и да се изхвърлят по екологосъобразен начин, например като се извозят до екологичен остров.
Алтернатива на искането за унищожаване:
Като алтернатива на връщането на оборудването на производителя, собственикът на електрическото оборудване трябва да гарантира, че оборудването е изхвърлено по подходящ начин. Старото оборудване може да се върне в подходящ пункт за събиране, който ще го изхвърли в съответствие с националните разпоредби за рециклиране и изхвърляне на отпадъци. Това не се отнася за аксесоари или помощни средства без електрически компоненти, доставени със старото оборудване. Препечатването или възпроизвеждането по друг начин, изцяло или частично, на документацията и документите, придружаващи продуктите, е разрешено само с изричното съгласие на Emak S.p.A. Запазва се правото за технически промени.

BG

УВРЕЖДАНЕ НА ОКОЛНАТА СРЕДА
Не изхвърляйте изтощената батерия заедно с битовите отпадъци. Изхвърляйте батерията отделно от машината. При изхвърляне спазвайте местните разпоредби.

1. 
Поставете акумулатора в отделението му.

⚠ ПРЕДПАЗЛИВОСТ
Разположете акумулатора е полюсите (+) и (-).

2. Свържете конекторите на акумулатора към свързващите кабели на машината и затегнете двата винта. (Използвайте гаечния ключ 8-10 и кръстата отвертка от допълнителните инструменти).
3. Закрепете акумулатора с гумената лента.

Тази машина използва акумулатор: **12V**.
Акумулаторът е напълно заредена, преди да напусне завода. Ако акумулаторът не е достатъчно зареден, използвайте зарядно устройство 12V1A, за да го заредите.

Заредете акумулатора според следните указания	
Напрежение на тока:	14,40 ÷ 14,70 V
Максимален начален ток:	2,0 ÷ 4,0 A
Продължителност на зареждането:	12 ÷ 24 часа

4.6 МОНТАЖ НА ПРЕДНАТА БРОНЯ (ФИГ. 26, ФИГ. 27)

a. Монтирайте скобата на бронята L и скобата на бронята R върху бронята с помощта на 4 гайки и 4 винта. (Използвайте глух ключ 13-15 от допълнителните инструменти).
b. Монтирайте предната броня на долната част на рамката с помощта на 4-те гайки и 4-те винта. (Използвайте гаечен ключ 13-15 от допълнителните инструменти).

4.7 МОНТАЖ НА КОМПОНЕНТА НА ЗАДНАТА ДЕФЛЕКТОРНА ПЛОЧА (ФИГ. 28)

1. Монтирайте куката (2) с помощта на винтовете (1).
2. Поставете лоста за теглене (a), който минава през отвора (b); вижте фигура (m).

3. Монтирайте компонента на задната дефлекторна плоча върху рамката с помощта на винтове (3) (винт 5/16-18).
4. Монтирайте компонента на задната дефлекторна плоча върху скобата L&R, като използвате гайката (4) (M8).
5. Монтирайте въртящата се скоба (5, 6) с помощта на болта (9) и шайбите (7, 8).

4.8 МОНТАЖ НА ЗАДНАТА ДЕФЛЕКТОРНА ПЛОЧА (ФИГ. 50)

1. Изключете ключа за запалването (1).
2. Закрепете задържащата тръба и задния дефлектор с два болта M6 x 5 и гайки M6 (2–3).
3. Закачете частите на задния дефлектор, като ги монтирате към машината (4–5).
4. Закрепете дефлектора към задната преграда на машината с двата въртящи се щифта и шплинтовете (6).

4.9 МОНТИРАНЕ НА СТРАНИЧНИЯ ДЕФЛЕКТОР (ЗА МАШИНИ СЪС СТРАНИЧНО ИЗХВЪРЛЯНЕ) (ФИГ. 32)

a. Поставете пружинния щифт (1) и шайбата (2) в десния край на щифта (3).
b. Поставете шарнирния вал в страничния дефлектор (4), скобата (6) и торсионната пружина (5) последователно и поставете шайбата (2) и еластичния фиксатор (1) в другия край.

⚠ ВНИМАНИЕ

Неправилното сглобяване на дефлектора за странично изхвърляне може да доведе до сериозно нараняване на оператора или страничните наблюдатели.

⚠ ВНИМАНИЕ

Когато отстранявате страничната изпускателна тръба, се уверете, че капака е затворен правилно с помощта на специалното устройство за щракване.

ЗАБЕЛЕЖКА

Когато отваряте страничния дефлектор, първо натиснете бутона за самоблокиране (Фиг. 33) и не го отваряйте със сила.

4.10 МОНТИРАНЕ НА КОША ЗА СЪБИРАНЕ (ФИГ. 29, ФИГ. 30)

1. Монтирайте предната скоба (4) на горната рамка (3) с помощта на четири винта (1) (M6-35) и гайката (2);
2. Монтирайте страничната тръба (5) върху горната рамка (3) и предната скоба (4), като използвате четири винта (1) (M6-35) и гайката (2);
3. Монтирайте коша за трева (6) на компонента на рамката;
4. Монтирайте капка (8) върху компонента на рамката с помощта на четири винта (10) ST 4,8x35 и два винта (13) ST 4,8x16. След това монтирайте плочата (9) с помощта на четири винта (13) ST 4,8x16;
5. Поставете лоста за обръщане (7) в панела на капака на косачката, поставете гайката (12) и болта (11).

4.11 МОНТАЖ НА ПРЕДПАЗИТЕЛ НА ИЗХОДА (ФИГ. 31)

⚠ ВНИМАНИЕ

6. **Никога не използвайте машината без да сте монтирали предпазителите на изхода!**
7. **Закрепете косачката към скобите и я центрирайте спрямо задната плоча, така че двете референтни маркировки да съвпаднат.**
8. **Уверете се, че долната тръба на отвора на коша е закрепена към ключалката.**

4.12 МОНТИРАНЕ НА КОМПЛЕКТА ЗА ТЕГЛЕНЕ (ЗА МАШИНИ СЪС СТРАНИЧНО ИЗХВЪРЛЯНЕ) (ФИГ. 34, ФИГ. 35)

Предлага се само за модели 99L, 109L.

a. Отстранете втулката на рамото за натягане (2), болтовете с шестостенен фланец M8x20 (3) и гайките с шестостенен фланец M8 (1), които закрепват капака на скоростната кутия (4).
b. Поставете втулката (2) в двата отвора, където са били отстранени болтовете, подравнете теглителната плоча (5), след което монтирайте болтовете с шестостенен фланец M8x40 (3), гайките с шестостенен фланец M8 (1) и затегнете болта.

5 ИЗПОЛЗВАНЕ

5.1 ПРЕДПАЗНИ УСТРОЙСТВА

Предпазните устройства работят по два начина:
- предотвратяват стартирането на двигателя, ако не са спазени всички изисквания за безопасност.
- спират двигателя, ако не е изпълнено дори едно от изискванията за безопасност.

За да стартирате двигателя, е необходимо:
1. острието да не са поставени.
2. ръчната спирачка да е задействана и трансмисията да е изключена.
3. операторът да е седнал на седалката.

Двигателят се изключва, когато операторът напусне седалката по време на косене или шофиране.

5.2 ПРЕДВАРИТЕЛНИ ОПЕРАЦИИ ПРЕДИ ЗАПОЧВАНЕ НА РАБОТА

⚠ ВНИМАНИЕ

- **Неправилната поддръжка може да повреди машината и да застраши безопасността на потребителя.**
- **Преди да започнете да режете, проверете работната зона и отстранете чужди предмети, като камъни, играчки, клони и кабели.**
- **Използвайте машината само при добра видимост и като държите настрана странични лица.**

⚠ ВНИМАНИЕ

При моделите, оборудвани с хидравлично задвижване, изтичането на хидравлична течност под налягане може да увреди и проникне в кожата, което изисква незабавна медицинска помощ.

Преди започване на работа трябва да се извършат редица проверки и операции, за да се уверите, че работата се извършва рентабилно и при максимална безопасност.

Регулиране на седалката (Фиг. 23)

Седалката е закрепена с четири винта, които могат да се разхлабят, за да се променя положението ☐ чрез придвижване по протежение на прорезите в опората. След като установите позицията, затегнете четирите винта.

Зареждане

⚠ ПРЕДПАЗЛИВОСТ

Видът на бензина и маслото, които трябва да се използват, е посочен в ръководството за експлоатация на двигателя.

Масло (Фиг. 38)

⚠ ПРЕДПАЗЛИВОСТ

- **Машината се доставя без моторно масло. Налейте двигателното масло преди стартиране. Съдържанието на резервоара е около 1,4 литра.**
- **Работата на двигателя с недостатъчно ниво на маслото може да доведе до сериозна повреда на този двигател. Прегледайте двигателя, като го поставите върху хоризонтална повърхност след спирането му.**
- **Използването на двигателно масло без детергент или двутактово моторно масло може да намали живота на двигателя.**

За да получите достъп до мерителната пръчка за нивото на маслото, капакът на двигателя трябва да се отвори. След това отвийте капачката. При спрян двигател проверете нивото на двигателното масло, което трябва да е между маркировките MIN и MAX на мерителната пръчка.

Бензин

⚠ ВНИМАНИЕ

- **Бензинът е силно запалимо гориво; бъдете изключително предпазливи, когато го използвате. Не пушете и не внасяйте източници на огън или пламък в близост до горивото или машината.**
- **Бензинът и неговите изпарения могат да причинят сериозни наранявания при вдишване или при контакт с кожата. Поради тази причина бъдете внимателни, когато боравите с гориво и осигурете подходяща вентилация.**
- **Пазете се от риска от отравяне с въглероден оксид - токсично и смъртоносно вещество без мирис.**

- Работете с горивото на открито, при липса на искри или пламъци.
- Изберете свободен терен, спрете машината и изчакайте двигателят да изстине преди зареждане с гориво.
- Никога не използвайте стар или мръсен бензин или смес масло/бензин. Не допускайте попадане на мръсотия или вода в резервоара за гориво.
- Избягвайте да разливате бензин върху пластмасови части, за да не ги повредите; в случай на случайно разливане, изплакнете незабавно с вода. Гаранцията не покрива повреди на пластмасови части на каросерията или на двигателя, причинени от бензин.
- Бавно развийте капачката на резервоара, за да освободите вътрешното налягане и да предотвратите изтичането на горивото от страните на капачката.
- Почистете повърхностите около капачката на резервоара, за да избегнете замърсяване.
- Преди да поставите отново капачката на резервоара, почистете и проверете уплътнението.
- Завийте здраво капачката на резервоара след зареждане с гориво. Ако капачката на резервоара не е завинтена правилно, вибрациите, причинени от уреда, могат да доведат до отвиване или падане на капачката и изтичане на горивото.
- С кърпа отстранете следите от горивото от уреда и изчакайте останалите разляти количества да се изпарят. Преместете се на 3 m от мястото на зареждане преди рестартиране на двигателя.
- Никога не се опитвайте да запалите разлятите количества гориво.
- Никога не поставяйте машината на места със запалим материал, например сухи листа, слама, хартия и др.
- Никога не сваляйте пробката от резервоара, когато двигателят работи.
- Внимавайте да не изцапате дрехите си с горивото. В случай на разливане на гориво по дрехите ги сменете. Измийте частите от тялото, които са влезли в контакт с горивото. Използвайте сапун и вода.
- Не излагайте резервоара за гориво на пряка слънчева светлина.
- Съхранявайте и транспортирайте горивото в контейнери, одобрени за тази употреба.
- Съхранявайте горивото на хладно, сухо и добре проветриво място.
- Съхранявайте машината и горивото на място, където изпаренията на горивото не могат да влязат в контакт с открити искри или пламъци от котли, двигатели или електрически превключватели, бойлери и др.
- Пазете горивото на място, недостъпно за деца.
- Никога не използвайте горивото за почистване.

⚠ ВНИМАНИЕ

- **Зареждането с гориво трябва да се извършва при изключен двигател на открито, добре проветриво място. Винаги помнете, че бензиновите пари са запалими. НЕ ДОБЛИЖАВАЙТЕ ПЛАМЪК ДО ОТВОРА НА РЕЗЕРВОАРА, ЗА ДА ПРОВЕРИТЕ СЪДЪРЖАНИЕТО МУ, И НЕ ПУШЕТЕ, ДОКАТО ЗАРЕЖДАТЕ ГОРИВО.**
- **Проверете за изтичане на гориво; ако откриете теч, го отстранете преди да използвате машината. При необходимост се обърнете към оторизиран сервиз.**

След като отвиете капачката, напълнете резервоара с гориво с помощта на фуния, като внимавате да не го напълните догоре. Съдържанието на резервоара е около 6 литра.

Монтиране на коша за събиране или предпазителя за камъни

⚠ ВНИМАНИЕ

Никога не използвайте машината без да сте монтирали коша или предпазителя на оста.

Вижте глава 4.10 *Монтиране на коша за събиране (Фиг. 29, Фиг. 30)*.

Проверка на безопасността и ефективността на машината

1. Проверете дали предпазните устройства работят, както е посочено в резюмето на страница 216.
2. Уверете се, че ръчната спирачки работи правилно.
3. Не започвайте да режете, ако острието вибрира или имате съмнения за остротата му; винаги помнете:
    - Лошо заточено острие разкъсва тревата и причинява пожълтяване на тревата.
    - Разхлабеното острие предизвиква необичайни вибрации и може да създаде опасност.

⚠ ВНИМАНИЕ

Не използвайте машината, ако не сте сигурни в нейната ефективност и безопасност, и незабавно се свържете с вашия дистрибутор за необходимите проверки или ремонти.

5.3 ПРЕДПАЗНИ МЕРКИ ПРИ ИЗПОЛЗВАНЕ НА МАШИНАТА

⚠ ВНИМАНИЕ

Не модифицирайте и не отстранявайте предпазните устройства, с които е оборудвана машината. НЕ ЗАБРАВЯЙТЕ, ЧЕ ПОТРЕБИТЕЛЯТ ВИНАГИ НОСИ ОТГОВОРНОСТ ЗА НАРАНЯВАНИЯ, ПРИЧИНЕНИ НА ТРЕТИ ЛИЦА.

Преди да използвате машината:

- Прочетете общите инструкции за безопасност, като обърнете специално внимание на придвижването и рязането по наклонени терени.
- Прочетете внимателно инструкциите за употреба, запознайте се с органите за управление и как бързо да спрете острието и машината.

⚠ ВНИМАНИЕ

- **При наличие на ситуации, в които не е известно със сигурност как да се процедира, се консултирайте със специалист. Свържете се с вашия дистрибутор или оторизиран сервизен център. Избягвайте извършването на операции, които не можете да извършите сами.**
- **Не използвайте машината, ако не можете да получите помощ в случай на злополука.**
- **Не се опитвайте да отстраните изрязания материал, докато двигателят работи или острието се движи, за да избегнете сериозни наранявания.**
- **Понякога може да се случи така, че някои клони или храсти да заседнат между педалите за регулиране на скоростта. Винаги спирайте двигателя преди почистване.**
- **Никога не оставяйте машината без надзор с работещ двигател или с поставен ключ за запалване. Винаги спирайте острието, задействайте ръчната спирачка, изключвайте двигателя и изваждайте ключа. Спирайте двигателя и изваждайте ключа винаги, когато напускате машината, преди зареждане с гориво и преди всякаква поддръжка или почистване.**
- **Тракторната косачка е продукт, предназначен изключително за косене на трева. Не се препоръчва да се режат други видове материали. Всяко друго използване, различно от посоченото в тези инструкции, може да доведе до повреда на машината и да представлява сериозна опасност за хората и имуществото.**
- **Редовно проверявайте състоянието и налягането на гумите; гуми в лошо състояние или напомпани с неправилно налягане могат да доведат до намален баланс на машината и неравномерно косене на тревата.**
- **Машината абсолютно няма право да се движи по обществени пътища, дори да пресича.**
- **Никога не използвайте машината за теглене или бутане на други предмети.**
- **При моделите само със странично изхвърляне никога не отваряйте страничната врата на режещата плоча, когато двигателят работи; устройството за странично изхвърляне трябва да се монтира само когато двигателят е изключен.**

BG

- Използвайте машината само на дневна светлина или ако изкуственото осветление е достатъчно; дръжте машината на достатъчно разстояние от дупки или други неравности в земята.
- Бъдете изключително внимателни при смяна на посоката на движение и особено по склонове.
- Не поставяйте ръцете или краката си близо до или под въртящи се части.
- Никога не повдигайте и не транспортирайте машина, когато двигателят работи.
- Намалете оборотите на двигателя, преди да го изключите.
- Спрете машината, ако острието удари чужд предмет. Проверете уреда и поправете всички повредени части.
- Преди да стартирате двигателя, се уверете, че режещото устройство не докосва нищо.
- Поддържайте волана, лостовете и педалите за управление чисти, сухи и без следи от масло или гориво.
- Проверете за евентуално наличие на препятствия в работната зона (корени, камъни, клони, канавки и др.).
- Бъдете особено внимателни, ако носите защитни слушалки, тъй като те могат да ограничат възможността да чувате шумове, които сигнализират за опасности (телефонни обаждания, сирени, аларми и др.).
- Намалете скоростта преди завиване.
- Спрете острието, когато не режете.
- Внимавайте, когато заобикаляте неподвижен обект, за да не го ударите с острието. Никога не минавайте върху чужди тела.

⚠ ПРЕДПАЗЛИВОСТ

Не оставяйте машината в едно и също положение за дълго време с работещ двигател и спряно острие; изгорелите газове излизат от плочата на острието и могат да повредят тревата.

5.3.1 Използване на заден ход

⚠ ПРЕДПАЗЛИВОСТ

Ако по време на работа на острието посоката на движение на машината се обърне, остриетата ще се освободят. За да работите на заден ход и да режете едновременно, вижте глава 5.6.2 *Косене на трева при движение назад*.

Използвайте функцията за рязане на заден ход само при крайна необходимост.

⚠ ВНИМАНИЕ

При движение на заден ход, както с режещия апарат, така и без него, операторът трябва да бъде изключително внимателен и постоянно да проверява за препятствия или хора.

5.3.2 Използване върху склонове

⚠ ВНИМАНИЕ

- **Винаги задействайте ръчната спирачка, преди да оставите машината неподвижна и без надзор.**
- **При наклонени терени трябва да се внимава особено много, за да се предотврати клатенето на машината.**
- **Намалете скоростта преди промяна на посоката на движение при наклонен терен.**
- **Никога не натискайте педала за управление на скоростта на заден ход, за да намалите скоростта при спускане по наклон: това може да доведе до загуба на контрол над машината, особено на хлъзгав терен.**

Използването по склонове е една от операциите с най-голям риск от загуба на контрол и преобръщане на машината; и двата случая могат да причинят сериозни или дори фатални наранявания. Действайте изключително предпазливо. Ако не сте в състояние да се справите с наклона или се чувствате несигурни, избягвайте да косите тревата на склон.

⚠ ВНИМАНИЕ

Продължете надолу с режещия апарат във възможно най-ниската позиция, за да намалите центъра на тежестта на машината и да я направите по-стабилна.

Контролирайте скоростта при спускане, като използвате педала за регулиране на скоростта (за да използвате спирачния ефект на хидростатичната трансмисия) и лоста за газта.

За да работите по склонове, процедирайте по следния начин:
- Режете нагоре и надолу, но не напречно.
- Никога не шофирайте автомобила по склонове с наклон над 10° (17%).
- Избягвайте да пускате или спирате машината на склон. Ако гумите започнат да се плъзгат, спрете острието и бавно се спуснете по склона.
- Винаги се движете с равномерна и умерена скорост.
- Не правете резки промени в скоростта или посоката на движение.
- Избягвайте да се навеждате колкото е възможно повече; ако се налага, навеждайте се бавно и постепенно надолу. Продължавайте с умерена скорост. Правете малки движения с волана.
- Бъдете внимателни и избягвайте преминаването през коловози, дупки и насипи. Ако почвата е неравна, машината може да се преобърне по-лесно. Високата трева може да скрие препятствия.
- Не косете и не спирайте близо до докове, канавки или насипи. Машината може внезапно да се преобърне, ако колело премине през ръба на скала или канавка, или ако докът поддаде.
- Не косете мокра трева. Тя е хлъзгава и гумите могат да загубят сцепление, което да доведе до занасяне на автомобила.
- Не се опитвайте да стабилизирате машината, като поставяте единия си крак на земята.
- Бъдете особено внимателни в близост до ръбове, храсти, дървета или други обекти, които ограничават видимостта.

5.3.3 Деца

- Ако не обърнете внимание на децата в близост до машината, това може да доведе до сериозни наранявания. Децата често са привлечени от машината и работата по рязане.
- Не допускайте деца в зоната на рязане и ги дръжте под зоркия надзор на възрастен.
- Внимавайте да изключите машината, ако в работната зона влязат деца.
- Преди и по време на движението на заден ход погледнете назад и надолу, за да се уверите, че няма деца.

- Никога не превозвайте деца. Те могат да паднат и да се наранят сериозно или да попречат на безопасното маневриране на машината.
- Никога не позволявайте на децата да използват машината.

5.4 ЗАБРАНЕНА УПОТРЕБА

⚠ ВНИМАНИЕ

Използвайте машината само за косене на трева в градини или паркове. Всяка друга употреба се счита за забранена и води до отнемане на гаранцията и намаляване на всякаква отговорност на производителя, прехвърляйки разходите, произтичащи от повреда или нараняване, на потребителя или на трети страни.

За забранена употреба се счита и следното:
- Рязане или раздробяване на клони или други материали, по-големи от трева.
- Всмукване или събиране на твърди, прашни материали, отпадъци от всякакъв вид, листа, пясък или чакъл от земята.
- Изравняване на хълмове или неравен терен; острието никога не трябва да докосва самата земя.
- Поставяне на силоотводния вал на машината на инструменти или принадлежности, различни от тези, доставени от производителя.
- Работа с острието в участъци, които не са затревени.
- Превозване на други хора, деца или животни в машината или ремаркето.
- Използване на машината:

  1. за преминаване през мокри или хлъзгави участъци или склонове,
  2. върху повърхности с дупки, канавки, стъпала или стълби,
  3. върху повърхности с внезапни промени в наклона, скрити препятствия, остри ръбове, телени мрежи на земята.

Проверявайте също така консистенцията на почвата, по-специално наличието на меки участъци (напр. прясно обработена почва, локви и блата), върху които колелата могат внезапно да потънат и да нарушат баланса на машината.

- Теглене или бутане на товари без използване на теглича.

⚠ ВНИМАНИЕ

Машината може да се използва за теглене на някои прости принадлежности с ограничена маса (вж. глава 8 *Принадлежности*). Не използвайте машината за теглене на предмети или принадлежности, различни от посочените от производителя; тегленият предмет може да се преобърне с опасност за оператора и имуществото. Тегленият предмет променя баланса на машината, която от своя страна може лесно да се преобърне, особено при изкачване или спускане; в случай на спиране ремаркето, което не е оборудвано със спирачки, ще удари машината, предизвиквайки опасни движения. Бъдете особено внимателни, когато такива принадлежности се влачат по твърди повърхности.

5.5 СТАРТИРАНЕ И СПИРАНЕ

⚠ ВНИМАНИЕ

Операциите по стартиране трябва да се извършват на открито или на добре проветриво място. ВИНАГИ ПОМНЕТЕ, ЧЕ ОТРАБОТЕНИТЕ ГАЗОВЕ ОТ ДВИГАТЕЛЯ СА ТОКСИЧНИ.

Преди стартиране на двигателя:
- не докосвайте педалите за регулиране на скоростта.
- изключете острието.
- задействайте ръчната спирачка, особено при наклонени терени.

След това извършете следните действия:
- Поставете скоростния лост в неутрално положение или освободете педала.

- преместете лоста за газта в положение „СТАРТЕР“ в случай на студено стартиране или между „БАВНО“ и „БЪРЗО“ в случай на вече загрят двигател;
- поставете ключа в ключалката за запалването, завъртете го в положение (1) „ХОД“, за да активирате електрическата верига, след това го завъртете в положение (ON) „СТАРТ“, за да стартирате двигателя, и го освободете след стартиране.

При работещ двигател преместете педала на газта в положение „БАВНО“.

⚠ ПРЕДПАЗЛИВОСТ

- **Стартерът трябва да бъде изключен веднага след като двигателят заработи спокойно; използването му, когато двигателят вече е горещ, може да доведе до замърсяване на запалителната свещ и до неправилна работа на двигателя.**
- **В случай на затруднения при стартирането не натискайте дълго, за да избегнете изтощаване на акумулатора и задавяне на двигателя. Завъртете ключа обратно в положение СТОП (OFF), изчакайте няколко секунди и повторете операцията. Ако този проблем продължава, вижте таблицата 13 *Отстраняване на неизправности* в това ръководство и ръководството за експлоатация на двигателя.**
- **Винаги имайте предвид, че предпазните устройства предотвратяват стартирането на двигателя, когато не са изпълнени условията за безопасност. В такива случаи, след като се възстанови възможността за стартиране, ключът трябва да се завърти в положение СТОП (OFF), преди да се повтори процедурата отново.**

5.5.1 Ход за преместване

⚠ ВНИМАНИЕ

Машината не е одобрена за използване по обществени пътища. Използването ѝ (съгласно Закона за движение по пътищата) трябва да се извършва само в частни зони, затворени за движение.

⚠ ПРЕДПАЗЛИВОСТ

Когато се движите по равен терен, острието трябва да бъде изключен, а режещата плоча да бъде преместена в положение за максимална височина (позиция 7). Когато се движите нагоре или надолу, плочата трябва да се постави във възможно най-ниското положение, за да се осигури максимална стабилност на машината.

Хидростатична трансмисия

Настройте педала на газта между „SLOW“ (бавно) и „FAST“ (бързо), освободете ръчната спирачка и отпуснете педала на спирачката. Натиснете педала за движение в посока „F“ и достигнете желаната скорост, като постепенно увеличавате натиска върху педала и действате с педала на газта.

Механична трансмисия

Настройте педала на газта между „SLOW“ (бавно) и „FAST“ (бързо) и поставете скоростния лост на първа предавка. Дръжте натиснат педала на спирачката/съединителя и освободете ръчната спирачка, като бавно отпуснете спирачния педал, за да започнете движението на машината напред.

5.5.2 Спиране

За да спрете, просто махнете крака си от педала за управление на скоростта, който използвате; машината спира за секунди.

⚠ ВНИМАНИЕ

Не използвайте педала за регулиране на скоростта като спирачка в посока, обратна на посоката на движение. Например: не използвайте педала за управление на скоростта на движение назад, когато машината се движи напред.

5.5.3 Заден ход

Преместете лоста за газта в посока „БЪРЗО“ и достигнете желаната скорост, като задействате по подходящ начин лоста и педала за регулиране на скоростта на движение назад. Работата с педала трябва да бъде постепенна, за да не се допусне твърде рязко включване на сцеплението на колелата, което да доведе до загуба на контрол над автомобила.

5.6 КОСЕНЕ НА ТРЕВА

Тревата може да се коси на предна или задна предавка.

5.6.1 Косене на трева при движение напред

Задействане на острието и придвижване

При достигане до тревната площ, която трябва да се окоси:
- преместете лоста на газта в позиция „БЪРЗО“;
- включете острието с помощта на бутона, като го поставите в положение „СТАРТ“;
- за да стартирате придвижването, задействайте контролите за регулиране на скоростта, като внимавате педалът за регулиране на скоростта да се задейства постепенно и с особено внимание, както е описано по-горе. Това позволява скоростта да се адаптира към условията на тревната площ постепенно и прогресивно. Винаги поставяйте острието с плочата докрай нагоре и след това постепенно достигнете желаната височина. За да постигнете добро запълване и равномерно косене, изберете скоростта на движение според количеството на косената трева (височина и гъстота) и влажността на тревната площ.

Въпреки това е добре да намалите скоростта, когато усетите спад в оборотите на двигателя, като имате предвид, че никога няма да окосите добре тревата, ако скоростта на движение е твърде висока.
Изключете острието и изведете плочата на максимална височина, когато е необходимо да се преодолее препятствие.

5.6.2 Косене на трева при движение назад

Задействане на острието и придвижване на заден ход

За да може машината да реже на заден ход, трябва да се извършат следните операции:
1. Спрете движението на машината.
2. Превключвателя на задвижването на острието (позиция START).
3. Натиснете бутона RMO.
4. Натиснете педала, за да включите задна предавка, функцията за косене на заден ход се стартира.
   След като започне движението на заден ход, е възможно да освободите бутона за възможност за косене на заден ход. Командата се деактивира, когато:
   - Превключвателят тип гъба за включване на остриетата се изключи
   - Двигателят се изключи
   - Движението на заден ход се прекъсне.

Използвайте функцията за възможност за рязане на заден ход само при крайна необходимост.
Следвайте всички указания в предходния параграф *Косене на трева при движение напред*.

5.6.3 Регулиране на височината на косене



Повдигнете или спуснете платформата на остриетата като по този начин регулирате височината на косене на тревата. Този лост има седем позиции (обозначени от „1“ до „7“ на етикета), които съответстват на различни височини между 30 и 90 mm.

5.6.4 Изпразване на коша за събиране

ЗАБЕЛЕЖКА
Тази операция може да се извърши само при изключени остриета, в противен случай двигателят ще спре.

Не позволявайте коша за събиране да се напълни твърде много, за да не се запуши каналът за събиране.

Когато кошът за събиране е пълен, се чува звуков сигнал. В този момент:
- изключете остриетата и звукът ще спре;
- намалете оборотите на двигателя;
- спрете да се движите напред;
- включете ръчната спирачка при наклон;
- извадете лоста за обръщане и обърнете коша за събиране, за да го изпразните;
- затворете коша за събиране, така че да захване ключалката.

Понякога звуковото предупреждение може да се чуе, когато острието е включено, дори когато кошът за събиране е изпразнен.
Това се дължи на остатъци от трева, останали върху сензора на микропревключвателя. За да прекъснете сигнала, изключете остриетата и веднага ги включете отново. Ако предупредителният звук продължава, изключете двигателя, извадете коша за трева и отстранете натрупаната трева от сензора.

5.6.5 Отблокиране на канала на колектора

Косенето на много висока или мокра трева, особено при твърде висока скорост, може да запуши колекторния канал. В този случай процедирайте по следния начин:

- преустановете придвижването, изключете остриетата и спрете двигателя;
- извадете коша за събиране;
- отстранете тревата; тя може да бъде достигната от изхода на колекторния канал.

5.6.6 Наклонен терен

Вижте глава 5.3.2 *Използване върху склонове*.

5.6.7 Странична изпускателна система (само за моделите със странична изпускателна система)

Ако операторът не иска да събира тревата, а да я изхвърли на земята, комплектът за странично изхвърляне се доставя с машината.

5.6.8 Съвети за поддържане на красива морава

1. За да поддържате тревната площ в добър, зелен и мек вид, тя трябва да се коси редовно и без да се травмира тревата. Тревната площ може да се състои от различни видове треви. При често косене тревите, които развиват много корени и образуват плътна тревна покривка, растат повече; обратно, ако косенето е по-рядко, преобладават високите диви треви (детелина, маргаритки и др.).
2. Винаги е за предпочитане тревата да се коси с добре изсъхнала тревна площ.
3. Острието трябва да е непокътнато и добре наточено, така че разрезът да е чист и да не се накъсва, което води до пожълтяване на върховете.
4. Двигателят трябва да работи на максимални обороти, както за да се осигури чисто окосяване на тревата, така и за да се получи добро изтласкване на окосената трева през канала за изхвърляне.
5. Честотата на косене трябва да бъде съобразена с растежа на тревата, като се избягва прекалено голямото разрастване на тревата между отделните коситби.
6. В по-топлите и сухи периоди е препоръчително тревата да се поддържа малко по-висока, за да се намали изсъхването на почвата.
7. Оптималната височина на тревата на добре поддържана морава е приблизително 4-5 см, като с едно косене не трябва да се отстранява повече от една трета от общата височина. Ако тревата е много висока, най-добре е косенето да се извърши на два пъти с разлика от един ден; първият с острие на максимална височина, а вторият - на желаната височина.
8. Външният вид на тревата ще бъде по-добър, ако се редува косене в двете посоки.
9. Ако конвейерът има склонност да се задръства с трева, добре е да намалите скоростта на движение, тъй като тя може да е прекомерна в зависимост от състоянието на тревата; ако проблемът остане, вероятните причини са лошо заточени острието или деформиран профил на острието.
10. Бъдете много внимателни при рязане в храсти и в близост до ниски бордюри, които могат да повредят паралелността и ръба на режещата плоча на острието.

5.6.9 Обобщение на основните условия за даване на възможност за стартиране или задействане на предпазните устройства

Устройствата за безопасност действат по три критерия:
- предотвратяват стартирането на двигателя, ако не са изпълнени всички условия за безопасност.
- спират двигателя, ако дори едно от условията за безопасност се наруши.
- прекъсва се въртенето на остриетата.

a. Условията за стартиране на двигателя са:

   - педалите за регулиране на скоростта (напред и назад) не са задействани.
   - управление за включване на острието, изключено.
   - операторът е седнал или ръчната спирачка е задействана.

b. Двигателят спира, когато:

   - операторът напусне седалката при включено острие;
   - операторът напусне седалката, когато педалите за управление на скоростта (напред и назад) не са задействани, но без да е задействана ръчната спирачка;
   - когато не е включена предна или задна предавка, задействайте спирачките.

5.7 КРАЙ НА РАБОТАТА

След като приключите с косенето на тревата, изключете острието и тръгнете обратно с режещата плоча в най-високо положение, освен ако придвижването се извършва по наклон, като в този случай режещата плоча трябва да се държи във възможно най-ниско положение.
Спрете машината, задействайте ръчната спирачка и изключете двигателя, като завъртите ключа в положение СТОП (OFF).

⚠ ВНИМАНИЕ

- **За да се избегне евентуално връщане на пламък, поставете газта в положение БАВНО за няколко секунди преди да изключите двигателя.**
- **Винаги изваждайте ключа, преди да оставите машината без надзор.**
- **Когато машината не се използва, изваждайте ключа.**

⚠ ПРЕДПАЗЛИВОСТ

- **За да предотвратите изтощаването на акумулатора, не оставяйте ключа в положение ХОД (1), когато двигателят не работи.**

5.7.1 Почистване на машината

След всяка употреба почиствайте външната част на машината, изпразвайте торбата и я разклащайте, за да я почистите от остатъците от трева и почва.

⚠ ВНИМАНИЕ

- **Винаги изпразвайте торбата и не оставяйте контейнери с окосена трева в помещението.**
- **Необходимо е в горната част на режещата плоча да не се натрупват отпадъци и остатъци от суха трева, за да се поддържа оптимално ниво на ефективност и безопасност на машината.**

⚠ ПРЕДПАЗЛИВОСТ

Никога не използвайте струи под налягане или агресивни течности за измиване на машината, особено на каросерията.

Почистете пластмасовите части на каросерията с гъба, напоена с вода и почистващ препарат, като внимавате да не намокрите компонентите на двигателя и електрическата система.
След всяка употреба почиствайте добре режещата плоча, за да отстраните остатъците от трева или отломки.

⚠ ВНИМАНИЕ

Когато почиствате режещата плоча, носете защитни очила и не допускайте хора или животни в близост.

a. Измиването на вътрешната страна на режещата плоча и на канала за изхвърляне трябва да се извършва върху твърд под:

   1. монтирайте торбата или предпазителя на оста (допълнителна опция).
   2. Свържете маркуч за вода към съответния фитинг (Wash Deck System) (A, Фиг. 49), позволявайки на водата да тече в него.
   3. седнете на мястото на водача.
   4. спуснете напълно режещата плоча (позиция 1).
   5. стартирайте двигателя и не задействайте педалите за управление на скоростта.
   6. включете острието и го оставете да работи няколко минути.

b. За почистване на горната част на режещата плоча:

   - спуснете напълно режещата плоча (позиция 1).
   - издухайте със струя сгъстен въздух, за да отстраните натрупванията от трева.

BG

5.7.2 Съхранение и продължителен период на неактивност

Ако се очаква продължителен период на неактивност (повече от 1 месец), изключете кабелите на акумулатора и следвайте инструкциите в ръководството за експлоатация на двигателя.

⚠ ПРЕДПАЗЛИВОСТ

Преди да приберете машината на съхранение, извадете ключа и предпазете ключа за запалване със специалната защита.

⚠ ВНИМАНИЕ

Внимателно отстранете всички засъхнали тревни остатъци, които може да са се натрупали в близост до двигателя и шумозаглушителя; това се прави, за да се избегнат евентуални фактори за възникване на пожар при подновяване на работата.

- Изпразнете резервоара за гориво, като извадите маркуча на входа на бензиновия филтър (B, Фиг. 41), разположен близо до лявото предно колело, и следвайте правилата, описани в главата *Бензин*.
- Отстранете маслото от двигателя, както е описано в *Проверка, доливане и източване на двигателното масло*.
- Съхранявайте машината в суха среда, на място, недостъпно за деца, и ако е възможно, я покрийте с кърпа.
- Можете да съхранявате машината, след като извадите коша. Съхраняването по този начин изисква:

   a. опорната повърхност да е равна и твърда;
   b. двама души повдигат машината (двама души са необходими и за връщането ☐ в хоризонтално положение);

⚠ ВНИМАНИЕ

Винаги сваляйте теглича, преди да го поставите във вертикално положение (само при моделите, които са оборудвани с него).

⚠ ПРЕДПАЗЛИВОСТ

Акумулаторът трябва да се съхранява на хладно и сухо място. Винаги зареждайте акумулатора преди дълъг период на неактивност (повече от 1 месец) и преди да възобновите дейността.

При подновяване на работата се уверете, че няма изтичане на бензин от маркучите, крана и карбуратора.

5.8 ТРАНСПОРТИРАНЕ

⚠ ВНИМАНИЕ

Машината не може да се управлява или тегли по обществени пътища.

- За транспортирането на машината трябва да се използва подходящо оборудвано превозно средство с подходяща мощност и размери или одобрена количка.
- Когато товарите автомобила на превозно средство, винаги избирайте равно място, далеч от движението и без потенциално опасни предмети.
- Машината е тежка и може да причини сериозни щети от смачкване. Товарете и разтоварвайте от превозни средства или колички с повишено внимание.
- Винаги използвайте сертифицирани товарни рампи, с дължина 4 пъти височината на пода на превозното средство, с подходяща ширина, с противоплъзгаща повърхност, солидна, за да издържи теглото на машината.
- Машината може да бъде закрепена на палет и да бъде натоварена с мотокар. **В този случай мотокарът трябва да се управлява от оторизиран оператор.**

⚠ ВНИМАНИЕ

Машината НЕ ТРЯБВА да се повдига с помощта на колани, вериги или куки.

- Товарете машината с изключен двигател, без водач и единствено с бутане с помощта на подходящ брой хора.
- Машината трябва да се транспортира в хоризонтално положение, с празен резервоар, затворен кран за бензин, спусната режеща плоча и задействана ръчна спирачка, освен това трябва да се гарантира, че не се нарушават местните правила за транспортиране на такива машини.
- За закрепване на машината към превозното средство или количката използвайте одобрени обтягащи ремъци, уверете се, че са правилно и здраво закрепени, и четири клиновидни ограничителя на задните колела.

⚠ ВНИМАНИЕ

Само ръчната спирачка не гарантира стабилността на машината по време на транспортиране.

- По време на транспортиране никой не трябва да остава седнал върху машината.
- Преди да транспортирате машината по обществени пътища, се консултирайте и спазвайте действащите местни правила за движение.

⚠ ПРЕДПАЗЛИВОСТ

Преди да транспортирате машината, извадете ключа и предпазете ключа за запалване със специалната защита.

6 ПОДДРЪЖКА

⚠ ВНИМАНИЕ

Всички операции по поддръжката, които не са изброени в това ръководство, трябва да се извършват от оторизиран сервизен център.

⚠ ВНИМАНИЕ

- **По време на извършване на операции по поддръжката, носете винаги предпазни ръкавици.**
- **Да не се извършва поддръжка, когато двигателят е топъл. Спрете двигателя и го оставете да се охлади. Извършете поддръжката при изключен двигател.**
  Разкачете кабела на бобината от свещта.
- **Липсата или неправилната поддръжка, премахването или модифицирането на предпазните устройства и/или използването на неоригинални резервни части може да причини сериозни или фатални наранявания на оператора или трети страни.**

⚠ ВНИМАНИЕ

Никога не използвайте машината с износени или повредени части. Дефектните или износени части винаги трябва да се заменят, а не да се ремонтират. Използвайте само оригинални части. Неправилната поддръжка, частите с различно качество или премахването или модифицирането на компонентите за безопасност могат да повредят оборудването и да застрашат вашата безопасност и безопасността на другите.

6.1 СЪОТВЕТСТВИЕ НА ГАЗОВИТЕ ЕМИСИИ

Този двигател, включително и системата за контрол на емисии, трябва да се управлява, използва и подлага на поддръжка в съответствие с инструкциите в ръководството на потребителя, за да се поддържат емисиите в границите на законовите изисквания, приложими за извънпътна подвижна техника.
Не трябва да се прави никакво умишлено подправяне или неподходящо използване на системата за контрол на емисиите на двигателя.
Неправилното функциониране, използване или поддръжка на двигателя или машината може да доведе до евентуални неизправности на системата за контрол на емисиите, така че приложимите законови изисквания не могат да бъдат спазени; в такъв случай трябва да се предприеме незабавно действие за отстраняване на неизправностите на системата и да се възстановят приложимите изисквания.

Неизчерпателни примери за неправилно функциониране използване или поддръжка:
- Форсиране или повреждане на устройствата за дозиране на горивото.
- Използване на гориво и/или моторно масло, които не отговарят на характеристиките, посочени в глава *Бензин*.
- Използване на неоригинални резервни части, например свещи и т.н.
- Неизвършване на поддръжка или извършване на неподходяща поддръжка на системата за отработени газове, включително неподходящи интервали за извършване на поддръжка на гърнето на ауспуха, свещта, въздушния филтър и т.н.

⚠ ВНИМАНИЕ

Модифицирането на този двигател прави невалидно ЕС сертифицирането относно емисиите.

⚠ ВНИМАНИЕ

Прочетете внимателно и ръководството за двигателя.

⚠ ПРЕДПАЗЛИВОСТ

Преди да извършите поддръжка на машината, извадете ключа и предпазете ключа за запалване със специалната защита.

Нивото на CO_2 на този двигател може да се намери в уебсайта на Emak (www.myemak.com) в раздел „Светът на Outdoor Power Equipment".

6.2 ПРЕПОРЪКИ ЗА БЕЗОПАСНОСТ

⚠ ВНИМАНИЕ

- **Извадете ключа и прочетете съответните инструкции, преди да започнете каквото и да е почистване или поддръжка. Носете подходящо облекло и работни ръкавици при всички ситуации, свързани с опасност за ръцете.**
- **Никога не използвайте машината с износени или повредени части. Дефектните или повредени части трябва да се сменят и никога да не се ремонтират. Използвайте само оригинални резервни части: използването на неоригинални и/или неправилно монтирани резервни части застрашава безопасността на машината; това може да доведе до злополуки или телесни повреди и освобождава производителя от всякакви задължения или отговорност.**
- **Всички дейности по поддръжка и регулиране, които не са описани в това ръководство, трябва да се извършват от оторизиран сервизен център, който разполага с необходимите знания и оборудване за правилно извършване на работата, като се запазва първоначалната степен на безопасност на машината. Операциите, извършвани в неадекватни съоръжения или от неквалифицирани лица, водят до анулиране на всяка форма на гаранция и всяко задължение или отговорност на производителя. По-специално, незабавно трябва да се свържете с оторизирания сервизен център, ако се установят нередности в работата на спирачката, задействането и спирането на острието, движението напред или назад.**
- **Шумозаглушителят и други части на двигателя (напр. ребрата на цилиндъра, запалителната свещ и т. н.) се нагряват по време на работа и продължават да бъдат горещи известно време след спирането на двигателя. За да намалите риска от изгаряния, не докосвайте шумозаглушителя и другите части, когато са горещи.**
- **Често проверявайте за натрупване на материали, като например суха трева или други подобни, в близост до двигателя и особено до канала за отработените газове; почиствайте и отстранявайте дори малки количества на редовни интервали.**
- **Често проверявайте коша за събиране за признаци на износване или влошаване на състоянието му.**
- **Хидравличната течност може да причини сериозни наранявания, ако изтече под налягане; в такъв случай незабавно потърсете медицинска помощ. Никога не работете по хидравличната верига; тези интервенции трябва да се извършват изключително от специализиран и оборудван персонал.**

⚠ ВНИМАНИЕ

- **Уверете се, че режещото устройство спира, когато бутонът за спиране на острието се постави в положение STOP.**
- **Никога не променяйте машината по никакъв начин.**
- **Сменяйте незабавно повредените или счупени предпазни устройства. Сменете износеното острие.**
- **Поддържайте всички гайки, болтове и винтове здраво затегнати, за да осигурите безопасна работа на машината.**

6.3 РЕДОВНА ПОДДРЪЖКА

6.3.1 Общи положения

⚠ ВНИМАНИЕ

Правилата за безопасност, които трябва да се спазват, са описани в глава 2 *Общи ПРАВИЛА ЗА БЕЗОПАСНОСТ*. Спазвайте стриктно тези указания, за да се избегнат сериозни рискове или опасности.

⚠ ВНИМАНИЕ

Преди да извършите каквито и да било проверки, почистване или поддръжка:

- **изключете режещото устройство;**
- **поставете всички лостове за управление в неутрално положение (празен ход);**
- **задействайте ръчната спирачка;**
- **спрете двигателя;**
- **извадете ключа (никога не оставяйте ключа поставен или в обсега на деца или неподходящи лица);**
- **уверете се, че всички движещи се части са спрели напълно;**
- **прочетете съответните инструкции;**
- **носете подходящо облекло, работни ръкавици и защитни очила.**

- Честотата и видовете интервенции са обобщени в 6.3.2 *Таблица за поддръжка на машината*. Таблицата има за цел да спомогне за поддържане на ефективността и безопасността на машината. В нея са изброени основните интервенции и очакваната периодичност за всяка от тях. Извършете съответното действие в зависимост от първия настъпил краен срок.
- Използването на неоригинални и/или неправилно монтирани резервни части и аксесоари може да има отрицателен ефект върху работата и безопасността на машината. Производителят не носи отговорност за щети и/или злополуки, и/или наранявания, причинени от тези продукти.
- Оригиналните резервни части се доставят от сервизите и оторизираните дистрибутори.

6.3.2 Таблица за поддръжка на машината

Операции	Часове	Завършено (дата или час)
Проверка на двигателното масло	Преди всяко използване	
Проверете налягането на гумите	Преди всяко използване	
Проверете контролите за сигурност	Преди всяко използване	
Проверете за повреди по машината	Преди всяко използване	
Цялостно почистване на машината	Преди всяко използване	
Проверете закрепването и заточването на остриетата	На всеки 25 часа	
Проверете задвижващия ремък	На всеки 25 часа	
Проверете острието	На всеки 25 часа	
Проверете винтове и болтове	На всеки 25 часа	
Проверете смазването[1]	На всеки 25 часа	
Сменете острието	На всеки 100 часа	
Преглед на машината, извършен от оторизиран сервизен център	Всяка година	

[1] Общото смазване на всички съединения трябва да се извършва и когато машината не се използва за дълъг период от време.

6.3.3 Таблица за поддръжка на двигателя

Операции	Часове	Завършено (дата или час)
Първа смяна на маслото	На всеки 20 часа	
Смяна на двигателното масло[1]	На всеки 50 часа	
Почистване на въздушния филтър	На всеки 50 часа	
Проверете и регулирайте запалителната свещ[2]	На всеки 100 часа	

Операции	Часове	Завършено (дата или час)
Почистване на резервоара за гориво и филтрите	На всеки 100 часа	
Смяна на въздушния филтър	Всяка година	
Смяна на запалителната свещ	Всяка година	

(1) За пълния списък и честотата на работа вижте ръководството за експлоатация на двигателя.
(2) При първите признаци на износване се свържете с вашия дистрибутор, за да смените частта.

Таблиците по-горе ще ви помогнат да поддържате безопасността и производителността на машината. Те посочват основните операции по поддръжка и смазване и тяхната честота. Вдясно на всеки артикул има поле, в което можете да напишете дата или брой работни часове на интервенцията.

BG

6.3.4 Смазване (Фиг. 40)

Нанесете смазка с помощта на инжектор в посочените области. Нанесете два или три пъти и избършете излишната смазка. Смажете посочените области с моторно масло. почистете областта, нанесете няколко капки масло, след което избършете всички капки или разливи.

⚠ ПРЕДПАЗЛИВОСТ

Не замърсявайте ремъка, спирачната челюст или гумите с грес или масло, защото маслото или греста ще ги повредят.

6.3.5 Зареждане на гориво/изпразване на резервоара за гориво

ЗАБЕЛЕЖКА

Видът на горивото, което трябва да се използва, е посочен в ръководството за експлоатация на двигателя.

⚠ ВНИМАНИЕ

Машината се доставя на потребителя без гориво. Спазвайте всички предписания в ръководството за експлоатация на двигателя.

Зареждане (Фиг. 42)

За зареждане с гориво:
- Отвийте капачката на резервоара и я свалете.
- Поставете фунията.
- Напълнете резервоара с гориво, като внимавате да не го напълните догоре.
- Извадете фунията.
- След зареждане с гориво завийте плътно капачката на резервоара и почистете евентуално разлятото гориво.

⚠ ПРЕДПАЗЛИВОСТ

Избягвайте да разливате бензин върху пластмасови части, за да не ги повредите; в случай на случайно разливане, изплакнете незабавно с вода. Гаранцията не покрива повреди на пластмасови части на каросерията или на двигателя, причинени от бензин.

Изпразване на резервоара (Фиг. 43)

ЗАБЕЛЕЖКА

Горивото е нетрайно и не трябва да престоява в резервоара повече от 30 дни. Преди дългосрочно съхранение (5.7.2 *Съхранение и продължителен период на неактивност*) изпразнете резервоара за гориво.

⚠ ВНИМАНИЕ

Оставете двигателя да изстине, преди да източите резервоара за гориво.

1. Поставете машината върху равна повърхност на открито.
2. Поставете събирателен съд в близост до тръбата (A).
3. Разкачете маркуча (A) на входа на бензиновия филтър (B).
4. Отворете кранчето за гориво (ако има такова).
5. Съберете горивото в подходящ съд.
6. Свържете отново маркуча (A), като внимавате да поставите правилно скобата (C).
7. Затворете кранчето за гориво (ако има такова).

⚠ ПРЕДПАЗЛИВОСТ

При подновяване на работата се уверете, че няма изтичане на бензин от маркучите, крана и карбуратора.

BG

6.3.6 Проверка, доливане и източване на двигателното масло

ЗАБЕЛЕЖКА

Видът на маслото, което трябва да се използва, е посочен в ръководството за експлоатация на двигателя.

⚠ ВНИМАНИЕ

Машината се доставя без масло в двигателя: прочетете ръководството за употреба и поддръжка на двигателя.

Проверка / Доливане (Фиг. 38)

⚠ ПРЕДПАЗЛИВОСТ

Проверявайте нивото на маслото, преди да всяка употреба.

ЗАБЕЛЕЖКА

Проверявайте дали нивото на маслото в двигателя отговаря на точните спецификации в ръководството за експлоатация на двигателя; то трябва да е между маркировките MIN и MAX на мерителната пръчка.

⚠ ПРЕДПАЗЛИВОСТ

Не препълвайте, това може да доведе до прегряване на двигателя. Ако нивото надхвърля нивото „MAX", възстановете правилното ниво.

Изхвърляне

⚠ ВНИМАНИЕ

Маслото на двигателя може да е много горещо, ако се извади веднага след изключване на двигателя. След това оставете двигателя да изстине за няколко минути, преди да извадите маслото.

Сменяйте двигателното масло толкова често, колкото е посочено в ръководството за експлоатация на двигателя.

Процедирайте, както е описано по-долу:

- **Тип „I":**
  1. Позиционирайте машината на равна повърхност.
  2. Поставете контейнер за събиране в близост до удължителната тръба (A, Фиг. 44).
  3. Дръжте удължителната тръба (A) здраво на място и развийте пробката за източване (B, Фиг. 44).
  4. Съберете маслото в контейнера.
  5. Поставете отново пробката за източване (B, Фиг. 44), като внимавате да позиционирате вътрешното уплътнение (C, Фиг. 44).
  6. Затегнете здраво, като държите удължителната тръба (A, Фиг. 44).
  7. Почистете всички разливи на масло.

- **Тип „II“:**

  1. Отвийте капачката за пълнене (A, Фиг. 44).
  2. Поставете тръбата (B, Фиг. 44) върху спринцовката (C, Фиг. 44) и я вкарайте напълно в отвора.
  3. Използвайте спринцовката (C, Фиг. 44), за да засмучете цялото моторно масло, като имате предвид, че пълното източване изисква да повторите операцията няколко пъти.

⚠ ПРЕДПАЗЛИВОСТ
Предайте маслото за изхвърляне в съответствие с местните разпоредби.

6.3.7 Противоплъзгащи се колелца

Различните позиции на монтиране колелцата позволяват да се поддържа безопасно разстояние „H“ между ръба на модула на режещото устройство и земята. Регулирайте позицията на противоплъзгащите колелца в зависимост от неравностите на терена.

⚠ ВНИМАНИЕ
Тази операция трябва винаги да се извършва върху двете колелца, като се поставят на една и съща височина, С ИЗКЛЮЧЕН ДВИГАТЕЛ И ИЗКЛЮЧЕНИ РЕЖЕЩИ УСТРОЙСТВА.

За да промените позицията (Фиг. 45):
1. отвийте гайката (B) и извадете щифта (C).
2. преместете колелцето (A) в желаната позиция.
3. сглобете отново щифта (C), като внимавате главата на щифта (C) да сочи към вътрешността на машината.
4. затегнете гайката (B) докрай.

6.3.8 Почистване

След всяка употреба почиствайте съгласно следните инструкции.

Почистване на машината

- Почистете автомобила отвън, като минавате по пластмасовите части на купето с гъба, напоена с вода и препарат, внимавайки да не намокрите двигателя, компонентите на електрическата система и електронното табло, разположено под таблото.
- За да намалите риска от пожар, пазете двигателя, шумозаглушителя и отделението за батерията чисти от трева, листа или излишно масло.

⚠ ВНИМАНИЕ
Никога не използвайте струи под налягане или агресивни течности за измиване на каросерията и двигателя!

⚠ ВНИМАНИЕ
Не мийте трансмисията, когато е гореща. Никога не използвайте струи под налягане за измиване на трансмисията.

Почистване на канала за изхвърляне (само за моделите със задно събиране)

В случай на запушване на канала за изхвърляне е необходимо:
1. да свалите коша за събиране или предпазителя за задно изхвърляне;
2. да отстраните натрупаната трева, като действате от страната на отвора за изхвърляне на канала.

Почистване на коша за събиране (само за моделите със задно събиране)

1. Изпразнете коша за събиране.
2. Разклатете го, за да изчистите остатъците от трева и почва.

3. Монтирайте отново коша за събиране и преминете към измиване на вътрешността на модула на режещото устройство, след което коша за събиране трябва да се извади, изпразни, изплакне и да се съхранява, за да може да изсъхне бързо.

Почистване на остриетата

Почистете внимателно остриетата, за да отстраните остатъците от трева или замърсявания.

⚠ ВНИМАНИЕ

Когато почиствате остриетата, не допускайте хора или животни в близост.

Почистване на вътрешността (Фиг. 47, Фиг. 48)

Измиването на остриетата и канала за изхвърляне трябва да се извършва на твърд под, с:
1. монтиран кош за събиране или предпазител за задно изхвърляне (само за моделите със задно събиране).
2. монтирана странична изпускателна система (само за модели със страничен изпускателен отвор).
3. седнал оператор.
4. работещ двигател.
5. трансмисия в неутрално положение.
6. включени режещи устройства.

Като алтернатива свържете маркуч за вода към съответните фитинги, като оставяте водата да потече за по няколко минути, докато режещите устройства са в движение.

⚠ ВНИМАНИЕ

За да не се наруши правилното функциониране на електромагнитния съединител:

- **избягвайте контакта на съединителя с маслото;**
- **не насочвайте струи вода под високо налягане директно към съединителя;**
- **не почиствайте съединителя с бензин.**

6.3.9 Батерия

Внимателната поддръжка на батерията е от съществено значение за осигуряване на дълъг експлоатационен живот.

Акумулаторът на автомобила трябва да е зареден:
- преди да използвате машината за първи път след закупуването.
- преди всеки продължителен период на неактивност (повече от 30 дни).
- преди пускане в експлоатация след продължителен период на неактивност.

Внимателно прочетете и спазвайте процедурата за зареждане, описана в ръководството, приложено към акумулатора. Неспазването на тази процедура или незареждането на акумулатора може да доведе до непоправими повреди на клетките на акумулатора. Разреденият акумулатор трябва да се зареди възможно най-бързо.

⚠ ВНИМАНИЕ

Зареждането трябва да се извършва с оборудване с постоянно напрежение. Други системи за зареждане могат да повредят непоправимо акумулатора.

6.3.10 Закрепващи гайки и винтове

Поддържайте затегнати гайките и винтовете, за да сте сигурни, че машината винаги е в безопасно работно състояние.

6.4 ИЗВЪНРЕДНА ПОДДРЪЖКА

6.4.1 Препоръки за безопасност

⚠ ВНИМАНИЕ

Трябва незабавно да се свържете с вашия дистрибутор или със специализиран център, ако забележите някакви нередности в работата:
- **на спирачката**
- **в задействането и спирането на режещите устройства**
- **в сцеплението на предна или задна предавка.**

6.4.2 Модул на режещите устройства

Подравняване на модула на режещите устройства

Доброто регулиране на модула на режещите устройства е от съществено значение за постигане на равномерно окосена морава.
В случай на неравномерно рязане проверете налягането на гумите.
Ако това не е достатъчно за постигане на равномерно косене, се свържете с вашия дистрибутор, за да регулира остриетата.

Устройства за рязане

Лошо заточено режещо устройство разкъсва тревата и причинява пожълтяване на моравата.

⚠ ВНИМАНИЕ

Всички операции, свързани с режещи устройства (разглобяване, заточване, балансиране, ремонт, повторно сглобяване и/или замяна), са сложни дейности, които изискват специфични познания, както и използването на специално оборудване; поради съображения за безопасност те винаги трябва да се извършват в оторизиран сервизен център.

⚠ ВНИМАНИЕ

Повредените, изкривените или износените режещи устройства, заедно с винтовете им, винаги се подменят в комплект, за да се запази балансът.

⚠ ВНИМАНИЕ

Препоръчително е режещите устройства да се сменят по двойки, особено при значителни разлики в износването.

⚠ ВНИМАНИЕ

Винаги използвайте оригинални режещи устройства с кода, посочен в таблицата 9 *ТЕХНИЧЕСКИ ДАННИ за машини със задно изхвърляне*, 10 *ТЕХНИЧЕСКИ ДАННИ за машини със странично изхвърляне*.

6.4.3 Смяна на колелата

Колелата трябва да се сменят в оторизиран сервизен център.

6.4.4 Смяна на гумите

Гумите нямат вътрешна гума (Tubeless - безкамерни) и затова всички спукани гуми трябва да се ремонтират от специалист по гуми, като се спазват процедурите за този тип гуми; тази операция трябва да се извърши в оторизиран сервизен център.

6.4.5 Смяна на ремъка

Ремъкът трябва да се сменя в оторизиран сервизен център. Сменете ремъка веднага щом се появят явни признаци на износване!

ЗАБЕЛЕЖКА

Използвайте само оригинални резервни части!

6.4.6 Смяна на предпазител

В машината са монтирани няколко предпазителя с различни номинални стойности, чиито характерни функции са следните:

- Предпазител 10 A = за защита на общите и силовите вериги на платката, чието задействане води до спиране на машината, а само при моделите със задно изхвърляне - и до пълно изгасване на предупредителната светлина на таблото.

Номиналната стойност на предпазителя е посочена върху самия предпазител.

⚠ ВНИМАНИЕ

Изгорял предпазител винаги трябва да се заменя с такъв от същия тип и номинал и никога с друг с различен номинал.

Ако не е възможно да се отстранят причините за намесата, консултирайте се с дистрибутора.

7 ОПАЗВАНЕ НА ОКОЛНАТА СРЕДА

Опазването на околната среда е важен и приоритетен аспект при използването на машината, в изгода на гражданската полза и околната среда, където живеем.

- Избягвайте да бъдете смущаващ елемент по отношение на съседите.
- Спазвайте стриктно местните норми за изхвърляне на остатъчни материали, след резитба.
- Спазвайте стриктно местните разпоредби за изхвърляне на опаковки, масла, бензин, батерии, филтри, повредени части или всякакви елементи със силно въздействие върху околната среда. Тези отпадъци не трябва да се изхвърлят на боклука, а трябва да се събират разделно и да се предават в специализирани центрове, които ще се погрижат за рециклирането на материалите.

7.1 УНИЩОЖАВАНЕ И ИЗХВЪРЛЯНЕ

В момента на извеждане от употреба не изоставяйте машината в околната среда, а се обърнете към специализиран събирателен център.

По-голяма част от материалите, които за използвани за изработване на тази машина, могат да се рециклират; всички метали (стомана, алуминий, месинг) могат да се предадат в събирателен пункт за желязо. За повече информация се обърнете към център за събиране на отпадъци във Вашата зона. Изхвърлянето на производни отпадъци от унищожаването на машината, трябва да се извърши при съблюдаване на задълженията за опазване на околната среда, като се избягва замърсяване на почвата, въздуха и водата.

Във всеки случай трябва да се спазва действащото местно законодателство в тази област.

При унищожаването на машината трябва да се унищожи етикета на CE маркировката, заедно с това ръководство.

8 ПРИНАДЛЕЖНОСТИ

Съвместими принадлежности				
Принадлежност \ Модел	**Странично изхвърляне**		**Задно изхвърляне**	**Забележка**
	86L	**99L, 109L**		
Комплект за мулчиране	Не е наличен	Наличен	Наличен	Моля, вижте ръководството „Комплект за мулчиране“.
Зарядно устройство	Наличен	Наличен	Наличен	
Заден дефлектор за изпразване	Не е наличен	Не е наличен	Предлага се при заявка	Вижте глава 4.8 *Монтаж на задната дефлекторна плоча (Фиг. 50)*.

BG

9 ТЕХНИЧЕСКИ ДАННИ ЗА МАШИНИ СЪС ЗАДНО ИЗХВЪРЛЯНЕ

Модел		**86R/12,5 K M**	**86R/14,5 K M**	**86R/16 K M**
Двигател		K 1250	K 1450	K 1600
Обем на двигателя		413 куб. см	432 куб. см	452 куб. см
Номинална мощност		6,8 kW	7,5 kW	7,8 kW
Максимална мощност на двигателя		2600 min^{-1}		
Модел на острието		193401130101 (ляво), 193401130102 (дясно)	193401130101 (ляво), 193401130102 (дясно)	193401130101 (ляво), 193401130102 (дясно)
Ширина на рязане		86 cm	86 cm	86 cm
Ниво на звуково налягане върху оператора (LpA EN ISO 5395-1 – EN ISO 5395-3)		85,9 dB(A) 3 dB(A)(1)	87,8 dB(A) 3 dB(A)(1)	88,4 dB(A) 3 dB(A)(1)
Измерено ниво на звукова мощност (Lwa 2000/14/EO)		98,56 dB(A) 1,43 dB(A)(1)	99,43 dB(A) 0,91 dB(A)(1)	98,97 dB(A) 0,91 dB(A)(1)
Гарантирано ниво на звукова мощност (Lwa 2000/14/EO)		100 dB(A)	100 dB(A)	100 dB(A)
Вибрации (EN ISO 5395-1 – EN ISO 5395-3)	Длан-ръка	$\mathbf{a_{hw}}$: 4,85 m/s^2	$\mathbf{a_{hw}}$: 3,45 m/s^2	$\mathbf{a_{hw}}$: 3,74 m/s^2
	Неопределеност (EN 12096)	$\mathbf{K_{hw}}$: 1,5 m/s^2	$\mathbf{K_{hw}}$: 1,5 m/s^2	$\mathbf{K_{hw}}$: 1,5 m/s^2
	Цялото тяло	$\mathbf{a_w}$: 0,93 m/s^2	$\mathbf{a_w}$: 0,57 m/s^2	$\mathbf{a_w}$: 0,70 m/s^2
	Неопределеност (EN 12096)	$\mathbf{K_w}$: 1,5 m/s^2	$\mathbf{K_w}$: 1,5 m/s^2	$\mathbf{K_w}$: 1,5 m/s^2
Тегло		193 kg	193 kg	193 kg
Скорост на шофиране		Напред: 1,6-7,5 km/час (5 предавки); назад: 0-2,5 km/час		
Момент на затягане на винта на острието		40-45 Nm		
Височина на рязане (на 7 нива)		30 - 90 mm		
Предни колела		15 × 6,00-6		
Задни колела		18 × 8,50-8		
Налягане на предните колела		1,2 бара		

Модел	86R/12,5 K M	86R/14,5 K M	86R/16 K M
Налягане на задните колела	1,0 бара		
Електрическа система	12 Vd.c.		
Батерия	18 Ah		
Минимален радиус на завиване	45 cm		
Капацитет на резервоара за гориво	7,5 L		

(1) Неопределеност (Lwa/LpA)

Модел		86R/14,5 K	86R/16 K	92R/16 K	102R/16 K
Двигател		K 1450	K 1600	K 1600	K 1600
Обем на двигателя		432 куб. см	452 куб. см	452 куб. см	452 куб. см
Номинална мощност		7,5 kW	7,8 kW	7,8 kW	7,8 kW
Максимална мощност на двигателя		2600 min^{-1}			
Модел на острието		193401130101 (ляво), 193401130102 (дясно)	193401130101 (ляво), 193401130102 (дясно)	193601130101 (ляво), 193601130102 (дясно)	0606665 (ляво), 0606668 (дясно)
Ширина на рязане		86 cm	86 cm	92 cm	102 cm
Ниво на звуково налягане върху оператора (LpA EN ISO 5395-1 –EN ISO 5395-3)		87,8 dB(A) 3 dB(A)(1)	88,4 dB(A) 3 dB(A)(1)	86,7 dB(A) 3 dB(A)(1)	88,5 dB(A) 3 dB(A)(1)
Измерено ниво на звукова мощност (Lwa 2000/14/EO)		99,43 dB(A) 0,91 dB(A)(1)	98,97 dB(A) 0,91 dB(A)(1)	98,41 dB(A) 1,20 dB(A)(1)	99,53 dB(A) 0,88 dB(A)(1)
Гарантирано ниво на звукова мощност (Lwa 2000/14/EO)		100 dB(A)	100 dB(A)	100 dB(A)	100 dB(A)
Вибрации (EN ISO 5395-1 - EN ISO 5395-3)	Длан-ръка	a_{hw}: 3,45 m/s^2	a_{hw}: 3,74 m/s^2	a_{hw}: 4,1 m/s^2	a_{hw}: 3,72 m/s^2
	Неопределеност (EN 12096)	K_{hw}: 1,5 m/s^2	K_{hw}: 1,5 m/s^2	K_{hw}: 1,5 m/s^2	K_{hw}: 1,5 m/s^2
	Цялото тяло	a_w: 0,57 m/s^2	a_w: 0,70 m/s^2	a_w: 0,68 m/s^2	a_w: 0,85 m/s^2
	Неопределеност (EN 12096)	K_w: 1,5 m/s^2	K_w: 1,5 m/s^2	K_w: 1,5 m/s^2	K_w: 1,5 m/s^2
Тегло		192 kg	192 kg	194 kg	194,5 kg
Скорост на шофиране		Напред: 0-10 km/час; назад: 0-7 km/h			
Момент на затягане на винта на острието		40-45 Nm			
Височина на рязане (на 7 нива)		30 - 90 mm			
Предни колела		15 × 6,00-6			
Задни колела		18 × 8,50-8			
Налягане на предните колела		1,2 бара			
Налягане на задните колела		1,0 бара			
Електрическа система		12 Vd.c.			
Батерия		18 Ah			

Модел	86R/14,5 K	86R/16 K	92R/16 K	102R/16 K
Минимален радиус на завиване	45 cm			
Капацитет на резервоара за гориво	7,5 L			

(1) Неопределеност (Lwa/LpA)

BG

Модел		92R/19 K V	102R/19 K V
Двигател		K 1900	K 1900
Обем на двигателя		586 куб. см	586 куб. см
Номинална мощност		10,3 kW	10,3 kW
Максимална мощност на двигателя		2600 min^{-1}	
Модел на острието		193601130101 (ляво), 193601130102 (дясно)	0606665 (ляво), 0606668 (дясно)
Ширина на рязане		92 cm	102 cm
Ниво на звуково налягане върху оператора (LpA EN ISO 5395-1 – EN ISO 5395-3)		85,7 dB(A) 3 dB(A)(1)	87,6 dB(A) 3 dB(A)(1)
Измерено ниво на звукова мощност (Lwa 2000/14/EO)		96,74 dB(A) 3,50 dB(A)(1)	99,31 dB(A) 1,11 dB(A)(1)
Гарантирано ниво на звукова мощност (Lwa 2000/14/EO)		100 dB(A)	100 dB(A)
Вибрации (EN ISO 5395-1 – EN ISO 5395-3)	Длан-ръка	$\mathbf{a_{hw}}$: 2,95 m/s^2	$\mathbf{a_{hw}}$: 2,83 m/s^2
	Неопределеност(EN 12096)	$\mathbf{K_{hw}}$: 1,5 m/s^2	$\mathbf{K_{hw}}$: 1,5 m/s^2
	Цялото тяло	$\mathbf{a_w}$: 0,70 m/s^2	$\mathbf{a_w}$: 0,58 m/s^2
	Неопределеност(EN 12096)	$\mathbf{K_w}$: 1,5 m/s^2	$\mathbf{K_w}$: 1,5 m/s^2
Тегло		196 kg	196,5 kg
Скорост на шофиране		Напред: 0-10 km/час; назад: 0-7 km/час	
Момент на затягане на винта на острието		40-45 Nm	
Височина на рязане (на 7 нива)		30–90 mm	
Предни колела		15 × 6,00–6	
Задни колела		18 × 8,50–8	
Налягане на предните колела		1,2 бара	
Налягане на задните колела		1,0 бара	
Електрическа система		12 Vd.c.	
Батерия		18 Ah	
Минимален радиус на завиване		45 cm	
Капацитет на резервоара за гориво		7,5 L	

(1) Неопределеност (Lwa/LpA)

10 ТЕХНИЧЕСКИ ДАННИ ЗА МАШИНИ СЪС СТРАНИЧНО ИЗХВЪРЛЯНЕ

Модел		**86L/12,5 K M**	**99L/12,5 K M**	**99L/14,5 K M**	**99L/16 K M**	**109L/16 K M**
Двигател		K 1250	K 1250	K 1450	K 1600	K 1600
Обем на двигателя		413 куб. см	413 куб. см	432 куб. см	452 куб. см	452 куб. см
Номинална мощност		6,8 kW	6,8 kW	7,5 kW	7,8 kW	7,2 kW
Максимална мощност на двигателя		2600 min^{-1}				2400 min^{-1}
Модел на острието		193405130103	98.41.101	98.41.101	98.41.101	108.41.101
Ширина на рязане		86 cm	98 cm	98 cm	98 cm	108 cm
Ниво на звуково налягане върху оператора (LpA EN ISO 5395-1 - EN ISO 5395-3)		85,8 dB(A) 3,0 dB(A)(1)	85,9 dB(A) 3 dB(A)(1)	86,8 dB(A) 3 dB(A)(1)	87,7 dB(A) 3 dB(A)(1)	87 dB(A) 3 dB(A)(1)
Измерено ниво на звукова мощност (Lwa 2000/14/EO)		97,55 dB(A) 1,49 dB(A)(1)	97,79 dB(A) 1,34 dB(A)(1)	99,4 dB(A) 1,05 dB(A)(1)	99,35 dB(A) 0,99 dB(A)(1)	98,8 dB(A) 1,11 dB(A)(1)
Гарантирано ниво на звукова мощност (Lwa 2000/14/EO)		100 dB(A)	100 dB(A)	100 dB(A)	100 dB(A)	100 dB(A)
Вибрации (EN ISO 5395-1 – EN ISO 5395-3)	Длан-ръка	a_{hw}: 3,208 m/s^2	a_{hw}: 3,6 m/s^2	a_{hw}: 4,2 m/s^2	a_{hw}: 2,84 m/s^2	a_{hw}: 3,41 m/s^2
	Неопределеност (EN 12096)	K_{hw}: 1,5 m/s^2	K_{hw}: 1,5 m/s^2	K_{hw}: 1,5 m/s^2	K_{hw}: 1,5 m/s^2	K_{hw}: 1,5 m/s^2
	Цялото тяло	a_w: 0,983 m/s^2	a_w: 0,89 m/s^2	a_w: 0,68 m/s^2	a_w: 0,92 m/s^2	a_w: 1,08 m/s^2
	Неопределеност (EN 12096)	K_w: 1,5 m/s^2	K_w: 1,5 m/s^2	K_w: 1,5 m/s^2	K_w: 1,5 m/s^2	K_w: 1,5 m/s^2
Тегло		168 kg	172 kg	172 kg	172 kg	173,5 kg
Скорост на шофиране		Напред: 1,6-7,5 km/час (5 предавки); назад: 0-2,5 km/час				
Момент на затягане на винта на острието		40-45 Nm				
Височина на рязане (на 7 нива)		30 - 90 mm				
Предни колела		15 × 6,00-6				
Задни колела		18 × 8,50-8				
Налягане на предните колела		1,2 бара				
Налягане на задните колела		1,0 бара				
Електрическа система		12 Vd.c.				
Батерия		18 Ah				
Минимален радиус на завиване		45 cm				
Капацитет на резервоара за гориво		7,5 L				

(1) Неопределеност (Lwa/LpA)

Модел	**99L/14,5 K**	**109L/16 K**	**109L/19 K V**
Двигател	K 1450	K 1600	K 1900
Обем на двигателя	432 куб. см	452 куб. см	586 куб. см
Номинална мощност	7,5 kW	7,2 kW	9,8 kW

Модел		99L/14,5 K	109L/16 K	109L/19 K V
Максимална мощност на двигателя		2600 min^{-1}	2400 min^{-1}	2400 min^{-1}
Модел на острието		98.41.101	108.41.101	108.41.101
Ширина на рязане		98 cm	108 cm	108 cm
Ниво на звуково налягане върху оператора (LpA EN ISO 5395-1 – EN ISO 5395-3)		86,8 dB(A) 3 dB(A)(1)	87 dB(A) 3 dB(A)(1)	87,5 dB(A) 3 dB(A)(1)
Измерено ниво на звукова мощност (Lwa 2000/14/EO)		99,4 dB(A) 1,05 dB(A)(1)	98,8 dB(A) 1,11 dB(A)(1)	99,23 dB(A) 0,88 dB(A)(1)
Гарантирано ниво на звукова мощност (Lwa 2000/14/EO)		100 dB(A)	100 dB(A)	100 dB(A)
Вибрации (EN ISO 5395-1 – EN ISO 5395-3)	Длан-ръка	$\mathbf{a_{hw}}$: 4,20 m/s^2	$\mathbf{a_{hw}}$: 3,41 $m/m/s^2$,	$\mathbf{a_{hw}}$: 3,13 m/s^2
	Неопределеност (EN 12096)	$\mathbf{K_{hw}}$: 1,5 m/s^2	$\mathbf{K_{hw}}$: 1,5 m/s^2	$\mathbf{K_{hw}}$: 1,5 m/s^2
	Цялото тяло	$\mathbf{a_w}$: 0,68 m/s^2	$\mathbf{a_w}$: 1,08 m/s^2	$\mathbf{a_w}$: 0,87 m/s^2
	Неопределеност (EN 12096)	$\mathbf{K_w}$: 1,5 m/s^2	$\mathbf{K_w}$: 1,5 m/s^2	$\mathbf{K_w}$: 1,5 m/s^2
Тегло		171 kg	172,5 kg	174,5 kg
Скорост на шофиране		Напред: 0-10 km/час; назад: 0-7 km/час		
Момент на затягане на винта на острието		40-45 Nm		
Височина на рязане (на 7 нива)		30 - 90 mm		
Предни колела		15 × 6,00-6		
Задни колела		18 × 8,50-8		
Налягане на предните колела		1,2 бара		
Налягане на задните колела		1,0 бара		
Електрическа система		12 Vd.c.		
Батерия		18 Ah		
Минимален радиус на завиване		45 cm		
Капацитет на резервоара за гориво		7,5 L		

(1) Неопределеност (Lwa/LpA)

11 ДЕКЛАРАЦИЯ ЗА СЪОТВЕТСТВИЕ

Долуподписаният,	**EMAK spa via Fermi, 4 - 42011 Bagnolo in Piano (RE) ITALY**
декларира на собствена отговорност, че машината:	
1. Вид:	**тракторна косачка**
2. Марка: / Тип:	**Efco, Oleo-Mac: 99L/12,5 K M - 99L/14,5 K M -99L/16 K M - 99L/14,5 K - 109L/16 K M - 109L/16 K - 86R/12,5 K M - 86R/14,5 K M - 86R/16 K M - 86R/14,5 K - 86R/16 K - 92R/16 K - 102R/16 K - 92R/19 K V - 102R/19 K V - 109L/19 K V - 86L/12,5 K M**
3. идентифициране на серия:	**719 XXX 0001 ÷ 719 XXX 9999 (86L/12,5 K M - 99L/12,5 K M - 99L/14,5 K M -99L/16 K M - 109L/16 K M - 99L/14,5 K - 109L/16 K - 109L/19 K V)** **720 XXX 0001 ÷ 720 XXX 9999 (86R/12,5 K M - 86R/14,5 K M - 86R/16 K M - 86R/14,5 K - 86R/16 K - 92R/16 K - 102R/16 K - 92R/19 K V - 102R/19 K V)**
е в съответствие с разпоредбите на директивата/ регламента и последващите изменения или допълнения:	**2006/42/ЕО - 2000/14/ЕО - 2014/30/ЕС - (ЕС) 2016/1628 - 2011/65/ЕС**
е в съответствие със следните хармонизирани правила:	**EN ISO 5395-3:2013/A1:2017/A2:2018 - EN ISO 5395-1:2013/A1:2018 - ISO 14982:2009**
Приложени процедури за оценка на съответствието:	**Приложение VI – 2000/14/ЕО процедура 1**

BG

Измерено ниво на звукова мощност dB(A) - Ширина на рязане (cm):

86L/12,5 K M	**86R/12,5 K M**	**86R/14,5 K M**	**86R/16 K M**	**99L/12,5 K M**	**99L/14,5 K M**	**99L/16 K M**
99 dB(A) 86 cm	99 dB(A) 86 cm	99 dB(A) 86 cm	99 dB(A) 86 cm	98 dB(A) 98 cm	99 dB(A) 98 cm	99 dB(A) 98 cm
109L/16 K M	**86R/14,5 K**	**86R/16 K**	**92R/16 K**	**102R/16 K**	**99L/14,5 K**	**109L/16 K**
98 dB(A) 108 cm	99 dB(A) 86 cm	99 dB(A) 86 cm	98dB(A) 92 cm	100 dB(A) 102 cm	99 dB(A) 98 cm	99 dB(A) 108 cm

92R/19 K V	**102R/19 K V**	**109L/19 K V**
97 dB(A) 92 cm	99 dB(A) 102 cm	99 dB(A) 108 cm

Гарантирано ниво на звукова мощност:

86L/12,5 K M	**86R/12,5 K M**	**86R/14,5 K M**	**86R/16 K M**	**99L/12,5 K M**	**99L/14,5 K M**	**99L/16 K M**
100dB(A)	100dB(A)	100dB(A)	100dB(A)	100dB(A)	100dB(A)	100dB(A)
109L/16 K M	**86R/14,5 K**	**86R/16 K**	**92R/16 K**	**102R/16 K**	**99L/14,5 K**	**109L/16 K**
100 dB(A)	100 dB(A)	100 dB(A)	100 dB(A)	100 dB(A)	100 dB(A)	100 dB(A)

92R/19 K V	**102R/19 K V**	**109L/19 K V**
100 dB(A)	100 dB(A)	100 dB(A)

Тип режещо устройство:	**Въртящо се острие**
Име и адрес на уведомяващия орган:	**TÜV Rheinland LGA Products GmbH - Tillystraße 2 - 90431 Nürnberg** **Notified by Zentralstelle der Länder für Sicherheitstechnik (ZLS).** **Нотифициран под ном. 0197 до Комисията на ЕО.**
Техническата документация е депозирана в:	**Административното седалище. - Техническа дирекция**
Изготвена от:	**Bagnolo in piano (RE) Italy - via Fermi, 4**
Дата:	**31/10/2024**

Луиджи Бартоли - С.Е.О

12 СЕРИФИКАТ ЗА ГАРАНЦИЯ

Тази машина е проектирана и реализиран посредством прилагане на най-модерните производствени техники. Фирмата производител гарантира за собствените продукти за период от 24 месеца, считано от датата на закупуване, когато те са предназначени за частно използване или като хоби. Гаранцията е ограничена до 12 месеца, в случай на професионална употреба.

Общи условия на гаранцията

1. Гаранцията се признава считано от датата на закупуване. Фирмата производител, посредством нейната мрежа за продажби и техническо обслужване, заменя безплатно дефектиралите части поради материала, обработките и производството. Гаранцията не отменя законовите права на купувача, които са предвидени от гражданския кодекс по отношение на последствията от дефекти или недостатъци, предизвикани от продадената стока.
2. Техническият персонал ще се намеси възможно най-бързо, в рамките на даденото време за организационни нужди.
3. **За да се поиска обслужване в гаранция, е необходимо да се представи на оторизирания персонал посоченият по-долу сертификат за гаранция, който трябва да бъде подпечатан и подписан от дистрибутора, попълнен във всички негови части и придружен от фактура за закупуване или фискален бон, задължителни за доказване на датата на закупуване.**
4. Гаранцията отпада в случай на:
   - очевидно отсъствие на каквато и да била поддръжка,
   - неправилно използване на продукта или направени модификации по продукта,
   - използване на неподходящи масла и горива,
   - използване на неоригинални резервни части или принадлежности,
   - намеси, извършени от неоторизиран персонал.
5. Фирмата производител изключва от гаранцията консумативите и частите, подлежащи на нормално износване.
6. От гаранцията са изключени също намеси свързани с осъвременяване и подобряване на продукта.
7. Гаранцията не покрива извършване на настройки и намеси по поддръжката, ако е необходимо да се извършат по време на периода на гаранция.
8. За евентуални щети, причинени по време на транспортирането, трябва да се уведоми незабавно превозвача, в противен случай гаранцията отпада.
9. При двигателите на други марки (Briggs & Stratton, Tecumseh, Kawasaki, Honda и др.), монтирани на нашите машини, гаранцията, дадена от производителите на двигателите, е валидна.
10. Гаранцията не покрива евентуални щети, преки или непреки, причинени на хора или предмети от повреди на машината или произтичащи от принудително дълго неизползване на самата машина.

Гаранционен формуляр

Изрежете и попълнете гаранционния формуляр на гърба на това ръководство.
Описания на полетата на гаранционния формуляр (WARRANTY FORM):

1. МОДЕЛ
2. СЕРИЕН НОМЕР
3. ЗАКУПЕН ОТ Г-Н
4. Да не се изпраща! Да се приложи само при евентуална заявка за техническа гаранция.
5. ДАТА
6. ДОСТАВЧИК.

13 ОТСТРАНЯВАНЕ НА НЕИЗПРАВНОСТИ

⚠ ВНИМАНИЕ

- **Винаги спирайте машината и изваждайте ключа, преди да извършите всички изпитвания с цел коригиране, които са препоръчани в таблицата по-долу, освен ако изрично не се изисква машината да работи.**
- **Когато бъдат проверени всички възможни причини, но въпреки това проблемът не може да бъде разрешен, се свържете с оторизиран сервизен център. Ако възникне неизправност, която не е описана в тази таблица, се свържете с оторизиран сервизен център.**

⚠ ВНИМАНИЕ

Никога не се опитвайте да извършвате ремонт, без да имате необходимите технически средства и знания. Всяка неправилно извършена операция автоматично води до отпадането на гаранцията и отмяна на всякаква отговорност на производителя.

НЕИЗПРАВНОСТ	ВЪЗМОЖНА ПРИЧИНА	РЕШЕНИЕ
Осветлението не работи.	Конекторът на кабела на фаровете не е свързан.	Завъртете ключа в положение „STOP“ и свържете кабела на фаровете.
	Дефектни крушки.	Завъртете ключа в положение „STOP“ и сменете крушките.
	Батерията не е свързана правилно.	Свържете червения кабел към клемата на акумулатора (+), а черния кабел - към клемата на акумулатора (-). (глава 4.5 *Свързване на акумулатора (Фиг. 25)*).
	Дефектен превключвател за запалване.	Сменете превключвателя за запалване.
	Дефектен акумулатор.	Тестване и зареждане или смяна на акумулатора.
	Късо съединение в окабеляването.	Свържете се с вашия дистрибутор или сервизен център.
Двигателят на стартера не се върти.	Условията за стартиране не са изпълнени.	Проверете дали са изпълнени всички условия за стартиране (пар. 5.6.9 *Обобщение на основните условия за даване на възможност за стартиране или задействане на предпазните устройства*).
	Няма гориво в резервоара.	Завъртете ключа в положение „STOP“ и напълнете резервоара с гориво.
	Лош контакт между кабела и полюса на акумулатора.	Проверете връзките. (глава 4.5 *Свързване на акумулатора (Фиг. 25)*).
	Слаб или дефектен акумулатор.	Проверете и заредете или сменете акумулатора.
	Дефектен предпазител.	Сменете предпазителя. Ако предпазителят изгаря многократно, установете причината (обикновено късо съединение). (глава 6.4.6 *Смяна на предпазител*).
	Запушен въздушен филтър.	Почистете въздушния филтър.
	Дефектна запалителна свещ.	Проверете връзката на гнездото на запалителната свещ, почистете или сменете запалителната свещ.
	Дефектен спирачен педал.	Свържете се с вашия дистрибутор или сервизен център.
	Превключвателят на съединителя/ спирачката не е натиснат.	Натиснете бутона за ВОМ в положение OFF (Изключено).
	Дефектно стартерно реле.	Сменете стартерното реле.
	Дефектен старт на ключа за запалване.	Сменете превключвателя за запалване.

НЕИЗПРАВНОСТ	ВЪЗМОЖНА ПРИЧИНА	РЕШЕНИЕ
Двигателят работи неравномерно.	Проблем в карбуратора.	Свържете се с вашия дистрибутор или сервизен център.
	Блокиран въздушен филтър.	Почистете или сменете въздушния филтър (вижте ръководството за експлоатация на двигателя).
	Вентилацията на резервоара за гориво е блокирана.	1. Проверете и сменете горивния филтър, ако е необходимо (вижте ръководството за експлоатация на двигателя или се свържете с вашия дистрибутор или сервизен център). 2. Изпразнете резервоара за гориво и го напълнете с прясно гориво.
	Тревата е твърде висока.	Намалете скоростта на движение в зависимост от височината на тревата и/или увеличете височината на рязане.
Двигателят е слаб.	Блокиран въздушен филтър.	Почистете или сменете въздушния филтър (вижте ръководството за експлоатация на двигателя).
	Скоростта на двигателя е твърде ниска.	Увеличете ускорението.
	Прекалено висока скорост на движение.	Задайте по-ниска скорост на движение.
	Дефектна запалителна свещ.	Сменете запалителната свещ; вижте ръководството за експлоатация на двигателя.
	Вентилацията на резервоара за гориво е блокирана.	1. Проверете и сменете горивния филтър, ако е необходимо (вижте ръководството за експлоатация на двигателя или се свържете с вашия дистрибутор или сервизен център). 2. Изпразнете резервоара за гориво и го напълнете с прясно гориво.
Акумулаторът не се зарежда.	Дефектен предпазител.	Сменете предпазителя. Ако предпазителят изгаря многократно, установете причината (обикновено късо съединение). (пар. 6.4.6 *Смяна на предпазител*)
	Лош контакт между полюсите и кабелите на акумулатора.	Проверете връзките (глава 4.5 *Свързване на акумулатора (Фиг. 25)*).
Машината не се движи.	Спирачката е задействана.	Дръжте натиснат спирачния педал и освободете ръчната спирачка, бавно отпуснете спирачния педал, за да започнете движението на машината напред. (пар. 5.4.2).
	Изключена скоростна кутия (Хидростатична скоростна кутия).	Включете скоростната кутия.
	Свален задвижващ ремък.	Затегнете ремъка на мястото му.
	Дефектен или износен задвижващ ремък.	Сменете задвижващия ремък.

НЕИЗПРАВНОСТ	ВЪЗМОЖНА ПРИЧИНА	РЕШЕНИЕ
Силни вибрации.	Разхлабени остриета.	Проверете и затегнете всички остриета или се обърнете към вашия дистрибутор или сервизен център.
	Разхлабен двигател.	Проверете и затегнете всички болтове на двигателя и шасито.
	Дисбаланс на едното или двете остриета поради повреда.	Свържете се с вашия дистрибутор или сервизен център.
	Рязане: означава, че режещото устройство е пълно с трева.	Почистете режещото устройство.
	Сглобката на двигателя не е добре затегната.	Затегнете сглобката на двигателя или се обърнете към вашия дистрибутор или сервизен център.
	Повреден ремък.	Сменете ремъка.
Неравномерни или лоши резултати при рязане.	Тъпи или износени остриета.	Заточете или сменете острието.
	Различно налягане на въздуха в лявата и дясната гума.	Проверете налягането в гумите.
	Регулиране на режещата плоча.	Проверете регулирането на плочата (5.6.3 *Регулиране на височината на косене* или се обърнете към вашия дистрибутор или сервизен център).
	Дълга и/или влажна трева.	Адаптирайте нивото на рязане и скоростта на движение към условията на рязане.
	Прекалено висока скорост на движение.	Задайте по-ниска скорост на движение.
	Заклещена трева под режещата плоча.	Почистете правилно вътрешността на режещата плоча (Използвайте подходящ аксесоар за достъп до вътрешността на режещата плоча).
	Плъзгане на режещия задвижващ ремък.	Сменете задвижващия ремък.
	Каналът на колектора е блокиран.	Извадете коша за събиране и изпразнете улея за изпразване.

1 IEVADS 241
1.1 Kā lasīt šo rokasgrāmatu.....241
2 VISPĀRĪGI DROŠĪBAS NOTEIKUMI.....242
3 MAŠĪNAS PĀRZINĀŠANA (ATT. 1, ATT. 2, ATT. 3, ATT. 4) 243
3.1 Simbolu un brīdinājumu par drošību skaidrojums (att. 5, att. 6).....243
3.2 Galvenās sastāvdaļas, mašīna ar izkraušanu no aizmugures (att. 8).....244
3.3 Galvenās sastāvdaļas, mašīna ar izkraušanu no sāniem (att. 9).....244
3.4 Komandas un kontrolierīces (att. 14, att. 15).....244
3.5 Aizsargierīces 246
3.5.1 Aizdedzes bloķētājs.....246
3.5.2 Atpakaļgaitas pļaušanas poga 246
3.5.3 Stāvbremze 247
3.5.4 Operatora klātbūtnes kontrolierīce (OPC) 247
3.5.5 Slāpētājs.....247
3.5.6 Asmeņu bremze 247
3.5.7 Asmeņu korpuss.....247
4 SALIKŠANA 247
4.1 Mašīnu ar izkraušanu no aizmugures izpakošana (att. 10, att. 11, att. 12).....247
4.2 Mašīnu ar izkraušanu no sāniem izpakošana (att. 13).....248
4.3 Stūres iestiprināšana (att. 21, att. 22) 248
4.4 Sēdekļa iestiprināšana (att. 23, att. 24).....248
4.5 Akumulatora pieslēgšana (att. 25).....248
4.6 Priekšējā bufera piestiprināšana (att. 26, att. 27).....249
4.7 Aizmugurējās deflektora plāksnes sastāvdaļu sastiprināšana (att. 28).....249
4.8 Aizmugurējā deflektora piestiprināšana (att. 50).....250
4.9 Sānu deflektora piestiprināšana (mašīnām ar izkraušanu no sāniem) (att. 32).....250
4.10 Zāles savācēja piestiprināšana (att. 29, att. 30).....250
4.11 Aizsargierīces piestiprināšana pie izejas (att. 31).....250
4.12 Vilkšanas komplekta piestiprināšana (mašīnām ar izkraušanu no sāniem) (att. 34, att. 35).....250
5 LIETOŠANA 251
5.1 Aizsargierīces 251
5.2 Sagatavošanas darbības pirms darba sākšanas 251
5.3 Piesardzības pasākumi, lietojot ierīci.....253
5.3.1 Mašīnas izmantošana atpakaļgaitā.....254
5.3.2 Mašīnas izmantošana slīpumā 254
5.3.3 Bērni 255
5.4 Aizliegti lietošanas veidi 255
5.5 Iedarbināšana un apturēšana.....255
5.5.1 Braukšana bez pļaušanas.....256
5.5.2 Bremzēšana 256
5.5.3 Reversēšana.....257
5.6 Zāles pļaušana 257
5.6.1 Zāles pļaušana priekšgaitas pārnesumā 257
5.6.2 Zāles pļaušana atpakaļgaitas pārnesumā 257
5.6.3 Pļaušanas augstuma regulēšana 257
5.6.4 Zāles savācēja iztukšošana.....257
5.6.5 Savācēja kanāla atbrīvošana.....258
5.6.6 Slīpa zeme 258
5.6.7 Izkraušana no sāniem (tikai modeļiem ar izkraušanu no sāniem) 258
5.6.8 Mauriņa uzturēšana.....258
5.6.9 Galveno apstākļu kopsavilkums, kad ir atļauta iedarbināšana vai tiek palaistas aizsargierīces 258
5.7 Darba beigas.....259
5.7.1 Mašīnas tīrīšana 259
5.7.2 Glabāšana un neizmantošana ilgu laiku 260
5.8 Pārvadāšana 260
6 APKOPE 261
6.1 Atbilstība gāzu emisijas standartiem.....261
6.2 Ieteikumi par drošību.....262
6.3 Kārtējā apkope.....262
6.3.1 Vispārīgi 262
6.3.2 Mašīnas apkopes tabula.....263
6.3.3 Dzinēja apkopes tabula 263
6.3.4 Eļļošana (att. 40) 264
6.3.5 Degvielas tvertnes uzpilde/ iztukšošana.....264
6.3.6 Motoreļļas pārbaude, pieliešana, iztecināšana 265
6.3.7 Grīdas riteņi.....266
6.3.8 Tīrīšana 266
6.3.9 Akumulators 267

6.3.10 Uzgriežņu un skrūvju pievilkšana 267
6.4 Liela apkope 267
6.4.1 Ieteikumi par drošību 267
6.4.2 Griezējierīču salikšana 267
6.4.3 Riteņu maiņa 268
6.4.4 Riepu maiņa 268
6.4.5 Siksnas maiņa 268
6.4.6 Drošinātāja maiņa 268

7 VIDES AIZSARDZĪBA 269
7.1 Izjaukšana un izmešana 269

8 PIEDERUMI 269

9 TEHNISKIE DATI MAŠĪNĀM AR IZKRAUŠANU NO AIZMUGURES 269

10 TEHNISKIE DATI MAŠĪNĀM AR IZKRAUŠANU NO SĀNIEM 272

11 ATBILSTĪBAS DEKLARĀCIJA 275

12 GARANTIJAS SERTIFIKĀTS 276

13 PROBLĒMAS NOVĒRŠANA 277

1 IEVADS

Paldies, ka izvēlējāties "Emak" izstrādājumu.
Mūsu tirdzniecības pārstāvju un pilnvaroto darbnīcu tīkls vienmēr ir pilnīgā jūsu rīcībā, ja jums rodas kāda vajadzība.

⚠ BRĪDINĀJUMS

Lai pareizi lietotu mašīnu un nepieļautu nelaimes gadījumu rašanos, neuzsāciet darbu, pirms neesat uzmanīgi izlasījuši šo rokasgrāmatu.

⚠ BRĪDINĀJUMS

Šī rokasgrāmata ir jāglabā kopā ar mašīnu visu tās kalpošanas laiku.

⚠ BRĪDINĀJUMS

DZIRDES SABOJĀŠANAS RISKS. Normālos lietošanas apstākļos šī mašīna var pakļaut operatoru personiskam un ikdienas trokšņu līmenim, kas ir vienāds ar vai lielāks par 85 dB (A).

LV

Tajā jūs atradīsit skaidrojumus par dažādu detaļu darbību, kā arī norādījumus par nepieciešamajām pārbaudēm un tehnisko apkopi.

PIEZĪME

Šajā rokasgrāmatā iekļautie apraksti un ilustrācijas nav saistošas. Ražotājs patur tiesības veikt jebkādus pārveidojumus, ko uzskata par nepieciešamiem, bez šīs rokasgrāmatas grozīšanas.
Attēli ir paredzēti tikai ilustratīviem nolūkiem. Faktiskās sastāvdaļas var atšķirties no attēlos redzamajām. Ja šaubāties, sazinieties ar pilnvarotu servisa centru.

1.1 KĀ LASĪT ŠO ROKASGRĀMATU

Rokasgrāmata ir sadalīta nodaļās un punktos. Katrs punkts ir attiecīgās nodaļas apakšlīmenis. Atsauces uz virsrakstiem vai punktiem ir sniegtas kopā ar saīsinājumu "nod." vai norādi "punkts", pirms kura ir attiecīgais numurs. Piemērs: "2. nodaļa".
Papildus ekspluatācijas norādījumiem šajā rokasgrāmatā ir punkti, kuriem jāpievērš īpaša uzmanība. Šādi punkti ir apzīmēti ar tālāk aprakstītajiem simboliem:

⚠ BRĪDINĀJUMS

Ja pastāv nelaimes gadījumu vai personīgu, pat nāvējošu, traumu gūšanas vai smagu īpašuma bojājumu risks.

⚠ BĪSTAMĪBAS PAZIŅOJUMS

Ja pastāv mašīnas vai atsevišķu tās sastāvdaļu sabojāšanas risks.

PIEZĪME

Sniedz papildu informāciju par iepriekš norādīto drošības ziņojumu.

Cipari šajā lietošanas instrukcijā ir norādīti kā 1, 2, 3 un tā tālāk. Attēlos norādītās sastāvdaļas ir apzīmētas ar burtiem vai cipariem atkarībā no katra gadījuma. Atsauce uz sastāvdaļu C 2. attēlā ir norādīta šādi: "Skat. C, 2. att." vai vienkārši "(C, 2. att.)".

2 VISPĀRĪGI DROŠĪBAS NOTEIKUMI

⚠ BRĪDINĀJUMS

Šī mašīna ir ātrs, ērts un efektīvs darba rīks, ja to izmanto pareizi. Ja mašīnu lieto nepareizi vai neievērojot nepieciešamos piesardzības pasākumus, tā var būt bīstama. Lai nodrošinātu drošību un komfortu, obligāti ievērojiet šajā rokasgrāmatā sniegtos norādījumus par drošību.

⚠ BRĪDINĀJUMS

Vibrācijas iedarbība, ilgstoši lietojot ar iekšdedzes dzinēju darbināmas mašīnas, var izraisīt asinsvadu vai nervu bojājumus to cilvēku pirkstos, rokās un plaukstu locītavās, kuriem ir nosliece uz asinsrites traucējumiem vai anormāliem pietūkumiem. Ilgstoša lietošana aukstā laikā ir saistīta ar asinsvadu bojājumiem citādi veseliem cilvēkiem. Ja rodas tādi simptomi kā nejutīgums, sāpes, spēka zudums, ādas krāsas vai tekstūras izmaiņas vai jūtības zudums pirkstos, rokās vai plaukstu locītavās, pārtrauciet lietot šo mašīnu un vērsieties pēc medicīniskās palīdzības.

LV

⚠ BRĪDINĀJUMS

- **Lai iepazītos ar mašīnu, dažās pirmajās mašīnas lietošanas reizēs veiciet vienkāršus manevrus.**
- **Nekļūstiet pārāk pašpārliecināti un neveiciet ar mašīnu bīstamus/aizliegtus manevrus.**
- **Nelietojiet zāles pļaujmašīnu sliktos laika apstākļos, it īpaši, kad pastāv zibens risks. Tādējādi tiek samazināts risks ciest no zibens spēriena.**

⚠ BRĪDINĀJUMS

Jūsu mašīnas aizdedzes sistēma rada ļoti zemas intensitātes elektromagnētisko lauku. Šis lauks var traucēt noteikta veida kardiostimulatoriem. Lai samazinātu smagu vai nāvējošu traumu gūšanas risku, personām ar kardiostimulatoriem pirms šīs mašīnas lietošanas ir jākonsultējas ar savu ārstu vai kardiostimulatora ražotāju.

PIEZĪME

Valsts noteikumos var būt noteikti mašīnas lietošanas ierobežojumi.

1. Pirms mašīnas lietošanas uzmanīgi izlasiet šo rokasgrāmatu, līdz esat pilnīgi izpratis un varat ievērot visus drošības noteikumus, piesardzības pasākumus un lietošanas norādījumus.
2. Vienmēr glabājiet rokasgrāmatu tuvumā, lai vajadzības gadījumā varētu tajā ieskatīties. Ja rokasgrāmata pazūd, pieprasiet jaunu.
3. Mašīnu drīkst lietot tikai pieaugušie, kuri izprot un spēj ievērot šajā rokasgrāmatā norādītos drošības noteikumus, piesardzības pasākumus un lietošanas norādījumus. Šo mašīnu nekādā gadījumā nedrīkst lietot nepilngadīgas personas.
4. Nestrādājiet ar mašīnu, kad esat noguris vai slims, kā arī, ja esat lietojis alkoholu, narkotikas vai medikamentus. Jums ir jābūt labā fiziskā stāvoklī un garīgi možam. Mašīnas lietošana prasa piepūli; ja slimojat ar kādu slimību, kura piepūloties var saasināties, pirms darba ar mašīnu konsultējieties ar ārstu. Pirms atpūtas perioda un darba maiņas beigās esiet piesardzīgāki.
5. Bērniem, nepiederošām personām un dzīvniekiem ir jāuzturas vismaz 15 metru attālumā no darba zonas. Neļaujiet citiem cilvēkiem vai dzīvniekiem atrasties mašīnas tuvumā, kad tā tiek iedarbināta vai darbojas.
6. Strādājot ar mašīnu, vienmēr izmantojiet pārbaudītu aizsargapģērbu. Nelietojiet tādu apģērbu, lakatus, kaklasaites un rokasspārdzes, kas var ieķerties krūmājos. Sasieniet un noslēpiet garus matus (piemēram, izmantojot lakatu, cepuri, ķiveri u. c.). **Nekādā gadījumā nelietojiet mašīnu basām kājām; uzvelciet aizsargapavus ar neslīdošām zolēm. Pasargājiet dzirdi no trokšņiem, lietojot, piemēram, ausu aizsargus vai ausu aizbāžņus.**
7. Ļaujiet mašīnu lietot tikai cilvēkiem, kuri ir izlasījuši šo ekspluatācijas rokasgrāmatu vai saņēmuši atbilstošus norādījumus par drošu un pareizu mašīnas lietošanu. Ja aizdodat kādam šo mašīnu, iedodiet līdzi arī lietošanas rokasgrāmatu un pārliecinieties, vai pirms mašīnas lietošanas šis cilvēks ir to izlasījis.
8. Pirms lietošanas pārbaudiet mašīnu, lai pārliecinātos, vai visas aizsargierīces un citas ierīces darbojas labi.

9. Nekādā gadījumā nelietojiet mašīnu, kas ir bojāta, pārveidota vai nepareizi saremontēta vai salikta. Nemēģiniet noņemt, sabojāt vai deaktivizēt kādu no drošības ierīcēm. Ja griešanas instrumenti vai aizsargierīces tiek bojātas, saplīst vai to darbība tiek pasliktināta, nekavējoties nomainiet tās.
10. Rūpīgi izplānojiet savas darbības. Nesāciet pļaušanu, ja darba zonā atrodas cilvēki vai priekšmeti.
11. Visi mašīnas remontdarbi, izņemot tos, kas norādīti šajā rokasgrāmatā, ir jāveic kvalificētiem darbiniekiem.
12. Zāles pļaujmašīna ar sēdvietu operatoram ir izstrādājums, kas konstruēts vienīgi zāles pļaušanai. Nav ieteicams griezt citu veidu materiālus. Jebkurš cits lietošanas veids, kas nav norādīts šajā instrukcijā, var sabojāt mašīnu un rada nopietnu risku cilvēkiem un īpašumam.
13. Nedrīkst piekabināt tādus rīkus, kurus nav norādījis ražotājs.
14. Neizmantojiet mašīnu bez rotējošo asmeņu aizsargpārsega.
15. Uzturiet visas uzlīmes par bīstamību un drošību ideālā stāvoklī. Ja tās ir sabojātas vai nolietotas, nekavējoties nomainiet tās.
16. Lietojiet mašīnu tikai tādiem nolūkiem, kas ir norādīti rokasgrāmatā (skat. *Aizliegti lietošanas veidi*).
17. Lietotājs ir atbildīgs par to, lai tiktu izvērtēts potenciālais risks, kas var rasties darba zonā. Lietotājs ir atbildīgs arī par to, lai tiktu veikti visi vajadzīgie piesardzības pasākumi un lai nodrošinātu savu drošību, it īpaši, strādājot slīpumā, uz nelīdzenas vai slidenas zemes un irdenas augsnes.
18. Strādājot slīpumā, esiet ļoti piesardzīgi. Veicot darbu, pa nogāzi pārvietojieties uz augšu vai uz leju, bet nekādā gadījumā šķērsām. Nelietojiet mašīnu vietās, kur slīpums pārsniedz 10° (17%).
19. Lūdzu, ievērojiet, ka īpašnieks vai lietotājs ir atbildīgs par jebkuriem negadījumiem vai bojājumiem, kas nodarīti citiem cilvēkiem vai viņu īpašumam.
20. Strādājot ar mašīnu stāvos slīpumos, lietotājam ir jāpārliecinās, ka neviens neatrodas 20 metru rādiusā no mašīnas.
21. Mašīna var būt aprīkota ar dažādiem piederumiem. Īpašnieks ir atbildīgs par to, lai šie rīki vai piederumi atbilstu attiecināmiem Eiropas drošības noteikumiem. Nesertificētu piederumu lietošana var apdraudēt jūsu drošību.
22. Darba laikā nenovērsiet uzmanību un nezaudējiet koncentrēšanos.

⚠ BRĪDINĀJUMS

- **Nekad nelietojiet mašīnu, ja ir bojāts tās drošības aprīkojums. Mašīnas drošības aprīkojums jāpārbauda un jāuztur atbilstoši šajā sadaļā sniegtajam aprakstam. Ja jūsu mašīnai kādā no šīm pārbaudēm tiek konstatētas kādas problēmas, sazinieties ar autorizēto servisa centru, lai tās novērstu.**
- **Jebkāda mašīnas izmantošana šajā rokasgrāmatā skaidri neparedzētiem mērķiem ir uzskatāma par nepareizu un tādējādi tā rada risku cilvēkiem un īpašumam.**

3 MAŠĪNAS PĀRZINĀŠANA (ATT. 1, ATT. 2, ATT. 3, ATT. 4)

3.1 SIMBOLU UN BRĪDINĀJUMU PAR DROŠĪBU SKAIDROJUMS (ATT. 5, ATT. 6)

1.

⚠ BRĪDINĀJUMS

Pirms mašīnas lietošanas uzmanīgi izlasiet rokasgrāmatu.

2.

⚠ BRĪDINĀJUMS

Gaisā uzsviestu priekšmetu risks - drīkst strādāt tikai tad, ja aizsargierīce pret akmeņiem un zāles savācējs ir savā vietā.

3.

⚠ BRĪDINĀJUMS

Gaisā uzsviestu priekšmetu risks - nepiederošām personām jāatrodas drošā attālumā.

4.

⚠ BRĪDINĀJUMS

Bīstami: savainošanās risks - kustīgs asmens; asmens turpina griezties kādu laiku pēc dzinēja vai asmens kontrolierīces izslēgšanas.

5.

⚠ BRĪDINĀJUMS

Pirms jebkuru remontdarbu vai apkopes veikšanas atvienojiet aizdedzes atslēgu un izlasiet instrukciju.

6.

⚠ BRĪDINĀJUMS

Locekļu noraušanas risks - kustīgs asmens: nodrošiniet, lai dzinēja darbības laikā cilvēki neatrastos mašīnas tuvumā.

7.

⚠ BRĪDINĀJUMS

Bīstami: apdegumu gūšanas risks.

8.

⚠ BRĪDINĀJUMS

Bīstami: apgāšanās risks stāvos slīpumos - neizmantojiet mašīnu slīpumā, kur kritums garenvirzienā pārsniedz 15° (27%). Neizmantojiet mašīnu slīpumā, kur sānu kritums pārsniedz 10° (18%).

Tehnisko datu plāksnītē zem vadītāja sēdekļa ir norādīti svarīgākie mašīnas dati (att. 7)

1. Ražotāja nosaukums un adrese.
2. Mašīnas nosaukums.
3. Nominālais dzinēja griešanās ātrums un jauda.
4. Mašīnas modelis.
5. Mašīnas masa.
6. Sērijas numurs un ražošanas gads.
7. Akustiskās jaudas līmenis atbilstoši Direktīvai 2000/14/EK.
8. Atbilstības marķējums atbilstoši Direktīvai 2006/42/EK.

3.2 GALVENĀS SASTĀVDAĻAS, MAŠĪNA AR IZKRAUŠANU NO AIZMUGURES (ATT. 8)

1. Zāles savācējs
2. Aizmugurējie riteņi
3. Pļaušanas augstuma regulēšanas svira
4. Stūre
5. Droseles regulators
6. Bremzes pedālis
7. Dzinēja pārsegs
8. Priekšējie riteņi
9. Aizsargplāksne
10. Asmens palaišanas/apturēšanas poga
11. Strāvas slēdzis
12. Pedālis braukšanai uz priekšu
13. Stāvbremze
14. Mašīnas korpusa sastāvdaļa
15. Atpakaļgaitas pedālis
16. Ātruma pārslēgšanas svira (manuāla)

3.3 GALVENĀS SASTĀVDAĻAS, MAŠĪNA AR IZKRAUŠANU NO SĀNIEM (ATT. 9)

1. Aizmugurējie riteņi
2. Pļaušanas augstuma regulēšanas svira
3. Stūre
4. Droseles regulators
5. Bremzes pedālis
6. Dzinēja pārsegs
7. Priekšējie riteņi
8. Aizsargplāksne
9. Asmens palaišanas/apturēšanas poga
10. Strāvas slēdzis
11. Pedālis braukšanai uz priekšu
12. Stāvbremze
13. Mašīnas korpusa sastāvdaļa
14. Atpakaļgaitas pedālis
15. Ātruma pārslēgšanas svira (manuāla)

3.4 KOMANDAS UN KONTROLIERĪCES (ATT. 14, ATT. 15)

A) Droseles svira/gaisa padeve

Ar to regulē dzinēja apgr./min. Pozīcijas ir norādītas uz etiķetes ar šādiem simboliem:



PALAIŠANAS pozīcija auksta dzinēja iedarbināšanai.



MAZA ĀTRUMA pozīcija minimālam dzinēja griešanās ātrumam.



LIELA ĀTRUMA pozīcija maksimālam dzinēja griešanās ātrumam.

- "PALAIŠANAS" pozīcija bagātina maisījumu un tā ir jāizmanto tikai tajā laikā, kas vajadzīgs auksta dzinēja iedarbināšanai.
- Pārvietojoties no vienas zonas uz citu, virziet sviru starp "MAZA" un "LIELA" ātruma pozīciju.
- Pļaušanas laikā virziet pārnesuma sviru uz "LIELS ĀTRUMS".

B) Stūre

Griež priekšējos riteņus.

LV

C) Asmens palaišanas/apturēšanas poga (att. 16)

Asmens palaišanas/apturēšanas poga atrodas labās puses pultī, atslēgas slēdža priekšā.
Ar asmens palaišanas/apturēšanas pogu darbina elektrisko sajūgu. Pavelciet pogu uz augšu, lai iedarbinātu asmeņus, vai nospiediet to uz leju, lai tos atslēgtu.

D) Atslēgas aizdedzes slēdzis (att. 17)

Atslēgas slēdzim ir četras pozīcijas, kas ir šādas:



APTURĒŠANAS pozīcija: viss tiek izslēgts.



IESLĒGŠANAS pozīcija: aktivizē visus piederumus.



IEDARBINĀŠANAS pozīcija: iedarbina starteri. Šajā pozīcijā, kad atslēga tiek atlaista, tā automātiski atgriežas ieslēgšanas pozīcijā.



Kad tiek ievietota atslēga, tiek iedarbināti priekšējie lukturi, ja slēdzis atrodas pozīcijā.

E) Bremzes pedālis (att. 18)

Bremzes pedālis atrodas paneļa priekšējā kreisajā pusē. Bremzes pedāli var izmantot pēkšņai apturēšanai vai stāvbremzes iedarbināšanai.

PIEZĪME

Kad mašīna atrodas kustībā, nenovietojiet pēdu uz pedāļa.

F) Stāvbremzes svira (att. 19)

Kad mašīna ir apturēta:

1. Turiet bremzes pedāli nospiestu.
2. Paceliet stāvbremzes sviru un turiet to paceltu.
3. Atlaidiet bremzes pedāli.



Tādējādi aizmugurējie riteņi paliek nobremzēti. Lai atlaistu stāvbremzi, līdz galam nospiediet bremzes pedāli (stāvbremzes svira tiek automātiski atlaista un atgriežas pozīcijā uz leju).

PIEZĪME

Dzinēju var iedarbināt tikai tad, kad mašīna ir novietota stāvēšanai.

G) Ar PEDĀLI darbināms sajūgs (modeļiem ar hidrostatisku transmisiju) (att. 20)

Ar šo pedāli darbina riteņu piedziņu un modulē mašīnas priekšgaitas un atpakaļgaitas ātrumu.

- Lai iedarbinātu priekšējo pārnesumu, ar kājas īkšķi nospiediet "F" virzienā. Palielinot spiedienu uz pedāli, mašīnas braukšanas ātrums tiek palielināts.
- Atpakaļgaitas pārnesumu iedarbina, ar papēdi nospiežot pedāli "R" virzienā.
- Kad pedāli atlaiž, tas automātiski pārslēdzas neitrālā pārnesumā "N".

⚠ BRĪDINĀJUMS

Atpakaļgaitas pārnesumu drīkst iedarbināt tikai tad, kad mašīna ir apturēta.

LV

PIEZĪME

Jāatlaiž stāvbremzes pārnesums.

H) Ātrumu pārslēgšanas svira (modeļiem ar manuālu transmisiju)

Šai svirai ir septiņas pozīcijas - pieci priekšgaitas ātrumi, neitrāla pozīcija un griešanās ātruma pozīcija "N" un atpakaļgaita "R". Virzot ātrumu pārslēgšanas sviru, nospiediet bremzes pedāli, lai atslēgtu dzensiksnu, un virziet sviru, kā parādīts uzlīmē.
Nekādā gadījumā nevirziet sviru no priekšgaitas uz atpakaļgaitas pārnesumu vai no atpakaļgaitas uz priekšgaitas pārnesumu, kamēr mašīnas kustība nav pilnīgi apturēta.

L) Atpakaļgaitas darbības poga

Atpakaļgaitas darbības poga atrodas labās puses pultī, pa kreisi no asmens palaišanas/apturēšanas pogas. Kad brauc atpakaļgaitā, asmeņi tiek apturēti. Lai asmeņi turpinātu griezties, braucot atpakaļgaitā, nospiediet **RMO** pogu.

PIEZĪME

Nav ieteicams pļaut atpakaļgaitā.

3.5 AIZSARGIERĪCES

⚠ BRĪDINĀJUMS

- **Pirms darba sākšanas pārliecinieties, vai visas tālāk aprakstītās aizsargierīces pienācīgi darbojas. Veiciet šīs darbības līdzenā vietā drošos apstākļos, ievērojot vislielāko piesardzību.**
- **Aizsargierīces nekādā gadījumā nedrīkst ņemt nost vai atspējot.**

3.5.1 Aizdedzes bloķētājs

Aizdedzes bloķētājs nodrošina to, ka mašīnu nevar iedarbināt, ja nav ievietota atslēga, turklāt, lai ieslēgtu aizdedzi, ir jāveic divas darbības:

- atslēgas ievietošana;
- atslēgas pagriešana.

Aizdedzes bloķētāju izmanto arī, lai izslēgtu dzinēju un tādējādi apturētu mašīnas kustību.

3.5.2 Atpakaļgaitas pļaušanas poga

Kad nospiež atpakaļgaitas pļaušanas pogu, ir iespējams braukt atpakaļgaitā ar iedarbinātām pļaušanas ierīcēm, automātiski neatslēdzot tās.
Pēc pļaušanas ierīču atslēgšanas ar sēnes veida slēdzi vai dzinēja izslēgšanas, atpakaļgaitas pļaušanas poga tiek atslēgta un ir jānospiež vēlreiz, lai iedarbinātu atpakaļgaitas pļaušanas ierīces.

3.5.3 Stāvbremze

Stāvbremzes funkcija ir nepieļaut nekādu mašīnas kustību, kad ir izslēgts dzinējs; dzinēju var iedarbināt tikai tad, ja ir iedarbināta stāvbremze.

3.5.4 Operatora klātbūtnes kontrolierīce (OPC)

OPC ierīce pieļauj mašīnas vilci un asmeņu griešanos tikai tad, ja operators ir apsēdies vadītāja sēdeklī; ja operators atstāj vadītāja sēdekli, dzinējs tiek apturēts.

3.5.5 Slāpētājs

Slāpētāja funkcija ir samazināt mašīnas radītā trokšņa līmeni un virzīt izplūdes dūmus prom no operatora.

3.5.6 Asmeņu bremze

Asmeņu bremzes funkcija ir apturēt asmeņu kustību noteiktā laikā pēc tam, kad dzinējs ir apturēts vai ir palaista OPC ierīce, lai tad, kad operators nokāptu zemē, asmeņi vairs nekustētos.

Lai pārbaudītu, vai asmeņu bremze darbojas pareizi, rīkojieties šādi:
- iedarbiniet dzinēju ar iedarbinātu stāvbremzi;
- iedarbiniet asmeņus;
- piecelieties no sēdekļa, nekāpjot laukā no mašīnas;
- pārbaudiet, vai dažu sekunžu laikā asmeņu griešanās tiek apturēta, kā to paredz ierīce (ja tā nav, lieciet tirdzniecības pārstāvim pārbaudīt mašīnu).

3.5.7 Asmeņu korpuss

Korpusa, kas ietver asmeņu griešanās zonu, funkcija ir samazināt saskares iespējamību ar asmeņiem, nepasliktinot pļaušanas funkciju.

4 SALIKŠANA

Glabāšanas un pārvadāšanas nolūkos dažas mašīnas sastāvdaļas nav uzstādītas rūpnīcā un tās ir jāsaliek pēc izpakošanas. Ievērojiet tālāk sniegtos norādījumus.

⚠ BRĪDINĀJUMS

Mašīna tiek piegādāta bez motoreļļas un degvielas. Pirms dzinēja iedarbināšanas uzpildiet mašīnu ar eļļu un degvielu, ievērojot dzinēja rokasgrāmatā sniegtos norādījumus.

4.1 MAŠĪNU AR IZKRAUŠANU NO AIZMUGURES IZPAKOŠANA (ATT. 10, ATT. 11, ATT. 12)

Izpakojot mašīnu, uzmanieties, lai paņemtu visas atsevišķās detaļas un piederumus un nesabojātu pļaušanas grīdu, kad mašīna tiek noņemta no paletes.

1. Mašīnas korpuss.
2. Stūres vārpsta un rievots ieliktnis.
3. Buferis.
4. Kreisās puses bufera balsta kronšteins.
5. Labās puses bufera balsta kronšteins.
6. Stūres pārsegs.
7. Stūre.
8. Stūres vārpstas pārsegs.
9. Lietošanas rokasgrāmata.
10. Uzgriežņi, skrūves, paplāksnes, āķi (elementi var mainīties atkarībā no mašīnas modeļa).
11. Instrumenti un iedarbināšanas atslēga.
12. Sēdeklis.
13. Zāles savācēja sastāvdaļas:
    1. Pārsegs.
    2. Augšējā rāmja metinājums.
    3. Saplākšņa panelis un skrūve.
    4. Zāles savācējs.
    5. Priekšējais balstenis.
    6. Sānu noturošā caurule.
    7. Apsviešanas svira.
    8. Šarnīrsavienojuma kronšteins (labā puse).
    9. Šarnīrsavienojuma kronšteins (kreisā puse).
14. Aizmugurējā deflektora plāksne.
15. Vilkšanas komplekta drošības tapa un gredzens.

PIEZĪME

Lai nesabojātu pļaušanas grīdu, paceliet to pilnā augstumā, un esiet ļoti piesardzīgi, ņemot mašīnu nost no paletes.

4.2 MAŠĪNU AR IZKRAUŠANU NO SĀNIEM IZPAKOŠANA (ATT. 13)

1. Mašīnas korpuss.
2. Stūres vārpsta un rievots ieliktnis.
3. Vilkšanas komplekts (tikai modeļiem 99L, 109L).
4. Buferis.
5. Kreisās puses bufera balsta kronšteins.
6. Labās puses bufera balsta kronšteins.
7. Stūres pārsegs.
8. Stūre.
9. Stūres vārpstas pārsegs.
10. Lietošanas rokasgrāmata.
11. Uzgriežņi, skrūves, paplāksnes, āķi (elementi var mainīties atkarībā no mašīnas modeļa).
12. Sēdeklis.
13. Instrumenti un iedarbināšanas atslēga.
14. Sānu deflektors.
15. Paplāksnes, skrūves un uzgriežņa armatūra.
16. Mulčēšanas komplekts (tikai modeļiem 99L, 109L).

LV

PIEZĪME

Lai nesabojātu pļaušanas grīdu, paceliet to pilnā augstumā, un esiet ļoti piesardzīgi, ņemot mašīnu nost no paletes.

4.3 STŪRES IESTIPRINĀŠANA (ATT. 21, ATT. 22)

⚠ BĪSTAMĪBAS PAZIŅOJUMS

Pirms salikšanas novietojiet mašīnu uz līdzenas virsmas un izlīdziniet priekšējos riteņus.

Novietojiet mašīnu uz līdzenas virsmas un izlīdziniet priekšējos riteņus.

- Ievietojiet vārpstu (1) savienojumos un pievelciet M8x25 skrūvi (2). (Izmantojiet dakšveida uzgriežņatslēgu 8-10 no piederumu rīkiem)
- Uzlieciet stūres vārpstas pārsegu (3).
- Ievietojiet rievoto ieliktni (4) vārpstā (1), piemontējiet stūri (5), starpliku (6) un pievelciet M8 uzgriezni (7). (Izmantojiet dakšveida uzgriežņatslēgu 13-15 no piederumu rīkiem)
- Ievietojiet stūres pārsegu (8) stūrē un pievelciet abas skrūves (9). (Izmantojiet krusta skrūvgriezi no piederumu rīkiem)

PIEZĪME

Saliekot stūri, pievērsiet uzmanību virzienam.

4.4 SĒDEKĻA IESTIPRINĀŠANA (ATT. 23, ATT. 24)

- Izskrūvējiet 2 x M8 uzgriežņus un 2 skrūves no mašīnas sēdekļa balsteņa. (Izmantojiet atvērta gala uzgriežņatslēgu 13-15 no piederumu rīkiem)
- Uzstādiet sēdekli balstenī, izmantojot atskrūvētos 2 x M8 uzgriežņus un 2 skrūves.
- Pievienojiet elektroinstalāciju A un slēdzi B zem sēdekļa.

4.5 AKUMULATORA PIESLĒGŠANA (ATT. 25)

⚠ BRĪDINĀJUMS



Elektrolītu šķidrums ir sērskābes šķīdums. Sērskābe ir indīga.



Sērskābe ir kodīga. Sērskābe var izraisīt aklumu vai smagus apdegumus.



Sargāt no bērnu piekļūšanas.

VIDES APDRAUDĒJUMS



Tikai ES valstīm.
Elektroinstrumentus nekādā gadījumā nedrīkst izmest sadzīves atkritumos.

Lai panāktu atbilstību Eiropas Direktīvai 2012/19/ES par elektrisko un elektronisko iekārtu atkritumiem (EEIA) un tās transponēšanai valstu tiesību aktos, vecos elektroinstrumentus ir jāatdala no citiem atkritumiem un jāizmet videi nekaitīgā veidā, piemēram, nogādājot tos pārstrādes stacijā.
Izmešanas alternatīva:
Kā alternatīva iekārtas nodošanai atpakaļ ražotājam, elektroiekārtas īpašniekam ir jānodrošina pareiza iekārtas likvidēšana. Veco iekārtu var nodot atpakaļ attiecīgā savākšanas vietā, kur tā tiks iznīcināta atbilstoši valsts pārstrādes un atkritumu likvidēšanas noteikumiem. Tas neattiecas uz kopā ar veco iekārtu piegādātajiem piederumiem vai palīglīdzekļiem bez elektriskām sastāvdaļām. Produktiem pievienotos dokumentus, atsevišķi vai pa daļām, ir atļauts jebkādā citā veidā pārdrukāt vai reproducēt tikai ar Emak S.p.A. skaidri izpaustu piekrišanu. Attiecināmi tehniski pārveidojumi.

LV

VIDES APDRAUDĒJUMS
Neizmest iztērētos akumulatorus kopā ar mājsaimniecības atkritumiem. Izmetiet akumulatoru atsevišķi no mašīnas. Ievērojiet vietējos noteikumus attiecībā uz atkritumu iznīcināšanu.

1.  Ievietojiet akumulatoru tam paredzētajā ligzdā.

⚠ BĪSTAMĪBAS PAZIŅOJUMS
Ievietojiet akumulatoru, ievērojot polaritāti (+) un (–).

2. Pieslēdziet akumulatora savienotājus mašīnas savienojumu kabeļiem un pievelciet abas skrūves. (Izmantojiet dakšveida uzgriežņatslēgu 8-10 un krusta skrūvgriezi no piederumu rīkiem)
3. Nostipriniet akumulatoru ar gumijas lenti.

Šajā mašīnā tiek izmantots akumulators: **12V**.
Rūpnīcā akumulators ir pilnīgi uzlādēts. Ja akumulatora uzlāde nav pietiekama, izmantojiet 12 V 1 A lādētāju, lai to uzlādētu.

Uzlādējiet akumulatoru, ievērojot šādus norādījumus	
Nemainīga sprieguma diapazons:	14,40 ÷ 14,70 V
Maks. sākotnējā strāva:	2,0 ÷ 4,0 A
Uzlādes laiks:	12 ÷ 24 h

4.6 PRIEKŠĒJĀ BUFERA PIESTIPRINĀŠANA (ATT. 26, ATT. 27)

a. Uzstādiet bufera kreisās puses balsta kronšteinu un bufera labās puses balsta kronšteinu uz bufera, izmantojot 4 uzgriežņus un 4 skrūves. (Izmantojiet uzmaucamu galatslēgu 13-15 no piederumu rīkiem).
b. Uzstādiet priekšējo buferi uz rāmja apakšējās daļas, izmantojot 4 uzgriežņus un 4 skrūves. (Izmantojiet dakšveida uzgriežņatslēgu 13-15 no piederumu rīkiem)

4.7 AIZMUGURĒJĀS DEFLEKTORA PLĀKSNES SASTĀVDAĻU SASTIPRINĀŠANA (ATT. 28)

1. Uzstādiet āķi (2), izmantojot skrūves (1).
2. Uzstādiet piedziņas sviru (a), kas virzās cauri atverei (b); skatiet attēlu (m).
3. Uzstādiet aizmugurējās deflektora plāksnes sastāvdaļu uz rāmja, izmantojot skrūves (3) (skrūve 5/16-18).
4. Uzstādiet aizmugurējās deflektora plāksnes sastāvdaļu uz kreisās un labās puses balsteņa, izmantojot uzgriezni (4) (M8).
5. Uzstādiet šarnīrsavienojuma kronšteinu (5, 6) ar bultskrūvi (9) un paplāksnēm (7, 8).

4.8 AIZMUGURĒJĀ DEFLEKTORA PIESTIPRINĀŠANA (ATT. 50)

1. Atvienojiet aizdedzes atslēgu (1).
2. Piestipriniet fiksējošo cauruli un aizmugurējo deflektoru ar divām M6 x 5 bultskrūvēm un M6 uzgriežņiem (2-3).
3. Iestipriniet aizmugurējā deflektora detaļas, piestiprinot tās pie mašīnas (4-5).
4. Piestipriniet deflektoru pie mašīnas aizmugurējās starpsienas ar abiem grozāmajiem pirkstiem un šķelttapām (6).

4.9 SĀNU DEFLEKTORA PIESTIPRINĀŠANA (MAŠĪNĀM AR IZKRAUŠANU NO SĀNIEM) (ATT. 32)

a. Ievietojiet atsperes pirkstu (1) un paplāksni (2) tapas (3) labajā galā.
b. Ievietojiet tapu pēc kārtas sānu deflektorā (4), kronšteinā (6) un torsionveida atsperē (5), un otrā galā ievietojiet paplāksni (2) un elastīgo atturi (1).

⚠ BRĪDINĀJUMS

Ja deflektoru izkraušanai no sāniem saliek nepareizi, var tikt izraisītas smagas traumas operatoram vai blakusstāvētājiem.

⚠ BRĪDINĀJUMS

Ņemot nost sānu izkraušanas bloku, pārliecinieties, vai aizvars ir pareizi aizvērts un aizturis ir droši iedarbināts.

PIEZĪME

Kad sānu deflektoru nepieciešams atvērt, vispirms nospiediet pašfiksējošo pogu (att. 33) un neveriet vaļā ar spēku.

4.10 ZĀLES SAVĀCĒJA PIESTIPRINĀŠANA (ATT. 29, ATT. 30)

1. Uzstādiet priekšējo balsteni (4) uz augšējā rāmja (3), izmantojot četras skrūves (1) (M6-35) un uzgriezni (2).
2. Uzstādiet sānu cauruli (5) uz augšējā rāmja (3) un priekšējā balsteņa (4), izmantojot četras skrūves (1) (M6-35) un uzgriezni (2).
3. Uzstādiet zāles savācēju (6) uz rāmja sastāvdaļas.
4. Uzlieciet pārsegu (8) uz rāmja sastāvdaļas, izmantojot četras skrūves (10) ST 4,8 x 35 un divas skrūves (13) ST 4,8 x 16. Tad iestipriniet plāksni (9), izmantojot četras skrūves (13) ST 4,8 x 16.
5. Ievietojiet apsviešanas sviru (7) zāles pļaujmašīnas vākā un ievietojiet uzgriezni (12) un bultskrūvi (11).

4.11 AIZSARGIERĪCES PIESTIPRINĀŠANA PIE IZEJAS (ATT. 31)

⚠ BRĪDINĀJUMS

6. Mašīnu nekādā gadījumā nedrīkst izmantot bez pierīkotām izejas aizsargierīcēm!
7. Piestipriniet zāles pļaujmašīnu pie balsteņiem un centrējiet to ar aizmugurējo plāksni tā, lai abas atzīmes sakristu.
8. Pārliecinieties, vai zāles savācēja atveres apakšējā caurule ir piestiprināta pie sprūda.

4.12 VILKŠANAS KOMPLEKTA PIESTIPRINĀŠANA (MAŠĪNĀM AR IZKRAUŠANU NO SĀNIEM) (ATT. 34, ATT. 35)

Pieejams tikai modeļiem 99L, 109L.

a. Izņemiet savilkšanas regulēšanas roktura ieliktni (2), izskrūvējiet M8 x 20 sešstūrveida atloku skrūves (3) un M8 sešstūrveida atloku kontruzgriežņus (1), ar kuriem ir piestiprināts pārnesumkārbas pārsegs (4).
b. Ievietojiet ieliktni (2) abās atverēs, no kurām tika izskrūvētas bultskrūves, izlīdziniet vilkšanas plāksni (5), tad ievietojiet M8 x 40 sešstūrveida atloku skrūves (3), M8 sešstūrveida atloku kontruzgriezni (1) un pievelciet skrūvi.

5 LIETOŠANA

5.1 AIZSARGIERĪCES

Aizsargierīces darbojas divos veidos:
- tās neļauj iedarbināt dzinēju, ja nav izpildītas visas drošības prasības;
- tās aptur dzinēja darbību, ja nav izpildīta kaut vai viena drošības prasība.

Dzinēja iedarbināšanas priekšnosacījumi ir šādi:
1. Nav iedarbināti asmeņi.
2. Ir iedarbināta stāvbremze un transmisija ir atslēgta.
3. Operators sēž sēdeklī.

Ja operators pļaušanas vai braukšanas laikā pieceļas no sēdekļa, dzinējs izslēdzas.

5.2 SAGATAVOŠANAS DARBĪBAS PIRMS DARBA SĀKŠANAS

⚠ BRĪDINĀJUMS

- **Ja netiek veikta pareiza apkope, mašīna var tikt bojāta un var tikt apdraudēta jūsu drošība.**
- **Pirms pļaušanas pārbaudiet darba zonu un novāciet tādus svešķermeņus kā akmeņi, rotaļlietas, zari un vadi.**
- **Lietojiet mašīnu tikai labas redzamības apstākļos un neļaujiet nevienam tai tuvoties.**

⚠ BRĪDINĀJUMS

Modeļiem ar hidraulisko transmisiju zem spiediena esoša hidrauliskā šķidruma izsļakstīšana var savainot ādu un iesūkties tajā; šādā gadījumā nekavējoties jāmeklē medicīniska palīdzība.

Pirms darba sākšanas ir jāveic vairākas pārbaudes un darbības ar mašīnu, lai garantētu maksimālu drošību un produktivitāti.

Sēdekļa regulēšana (att. 23)

Sēdeklis ir nostiprināts ar četrām skrūvēm, kas ir jāatskrūvē, lai mainītu sēdekļa pozīciju; to veic, bīdot sēdekli pa spraugām pamatnē. Kad esat atradis ērtu stāvokli, līdz galam pievelciet četras skrūves.

Uzpilde ar eļļu un degvielu

⚠ BĪSTAMĪBAS PAZIŅOJUMS

Dzinēja rokasgrāmatā ir norādīts izmantojamās eļļas un degvielas tips.

Eļļa (att. 38)

⚠ BĪSTAMĪBAS PAZIŅOJUMS

- **Mašīna tiek piegādāta bez eļļas. Pielejiet motoreļļu pirms mašīnas iedarbināšanas. Tvertnes tilpums ir aptuveni 1,4 litri.**
- **Ja dzinējs tiek darbināts ar nepietiekamu eļļas daudzumu, tas var tikt smagi sabojāts. Dzinējs ir jāpārbauda, kad tas ir izslēgts, mašīnai atrodoties uz līdzenas virsmas.**
- **Ja lieto eļļu bez mazgāšanas līdzekļiem vai 2 taktu dzinēju eļļu, dzinēja kalpošanas laiks var tikt saīsināts.**

Lai aizsniegtu eļļas līmeņa mērstieni, noņemiet dzinēja pārsegu. Tad atskrūvējiet vāciņu. Kad dzinēja darbība ir apturēta, pārbaudiet eļļas līmeni, kam jābūt starp atzīmēm MIN un MAX uz mērstieņa.

Degviela

⚠ BRĪDINĀJUMS

- **Benzīns ir ļoti viegli uzliesmojoša degviela; lietošanas laikā esiet īpaši piesardzīgi. Nesmēķējiet un netuviniet uguni vai liesmu degvielai un ierīcei.**
- **Ja benzīns un benzīna tvaiki tiek ieelpoti vai saskaras ar ādu, var rasties smagi savainojumi. Šā iemesla dēļ esiet piesardzīgi, strādājot ar degvielu, un pārliecinieties, vai ir pietiekama ventilācija.**
- **Pievērsiet uzmanību saindēšanās riskam ar oglekļa monoksīdu, kas ir toksiska gāze bez smaržas un var izraisīt letālus negadījumus.**

- Strādājiet ar degvielu ārpus telpām, kur nav dzirksteļu un liesmu.
- Izvēlieties brīvu vietu, apturiet dzinēju un pirms degvielas uzpildes ļaujiet tam atdzist.
- Nekādā gadījumā nelietojiet vecu vai piesārņotu benzīnu vai eļļas/benzīna maisījumu. Nepieļaujiet netīrumu un ūdens iekļūšanu degvielas tvertnē.
- Nepieļaujiet benzīna nopilēšanu uz plastmasas detaļām, lai tās netiktu sabojātas. Nejaušas izšļakstīšanas gadījumā nekavējoties noskalojiet ar ūdeni. Garantijā nav iekļauti korpusa plastmasas detaļu vai dzinēja bojājumi, ko izraisījis benzīns.
- Lēni atskrūvējiet degvielas vāciņu, lai izlaistu gaisu un neizšļakstītu degvielu ap vāciņu.
- Notīriet virsmu ap degvielas vāciņu, lai nepieļautu piesārņošanu.
- Pirms degvielas vāciņa uzlikšanas notīriet un pārbaudiet blīvi.
- Pēc uzpildes cieši pievelciet degvielas vāciņu. Iekārtas vibrācijas dēļ nepietiekami pievilkts degvielas vāciņš var kļūt vaļīgs vai nokrist un degviela var tikt izlieta.
- Uzslaukiet no iekārtas izšļakstīto degvielu un ļaujiet atlikušajai degvielai iztvaikot. Pirms dzinēja iedarbināšanas pārvietojiet mašīnu 3 metru attālumā no degvielas uzpildīšanas vietas.
- Nekādos apstākļos nemēģiniet dedzināt izšļakstītu degvielu.
- Nekādā gadījumā nenovietojiet mašīnu vietā, kur ir tādi uzliesmojoši materiāli kā sausas lapas, salmi, papīrs u.c.
- Nekādā gadījumā neņemiet nost tvertnes vāciņu, kamēr dzinējs darbojas.
- Esiet uzmanīgi, lai neizšļakstītu degvielu uz apģērba. Ja degviela ir izšļakstīta uz apģērba, pārģērbieties. Nomazgājiet visas ķermeņa daļas, uz kurām uzšļakstīta degviela. Lietojiet ziepes un ūdeni.
- Degvielas tvertne nedrīkst atrasties tiešā saules gaismā.
- Degviela ir jāglabā un jātransportē tīrā tvertnē, kas apstiprināta lietošanai ar benzīnu.
- Glabājiet degvielu vēsā, sausā, labi vēdināmā vietā.
- Glabājiet mašīnu un degvielu vietā, kur degvielas tvaiki nevar saskarties ar dzirkstelēm vai atklātām liesmām no ūdens sildītājiem, elektromotoriem vai slēdžiem, krāsnīm u.c.
- Sargājiet degvielu no bērniem.
- Nekādā gadījumā neizmantojiet degvielu tīrīšanas nolūkos.

⚠ BRĪDINĀJUMS

- **Degvielu drīkst uzpildīt atklātā un labi vēdināmā vietā un ar izslēgtu dzinēju. Vienmēr atcerieties, ka benzīna tvaiki ir viegli uzliesmojoši. NEIZMANTOJIET ATKLĀTU LIESMU, LAI PĀRBAUDĪTU TVERTNES IEKŠPUSI UN NESMĒĶĒJIET, UZPILDOT DEGVIELU.**
- **Pārbaudiet, vai nav degvielas sūcu; ja tādas konstatējat, pirms lietošanas novērsiet tās. Ja nepieciešams, sazinieties ar pilnvarotu servisa darbnīcu.**

Kad ir noņemts degvielas vāciņš, uzpildiet, izmantojot piltuvi, bet neuzpildiet tvertni līdz galam. Tvertnes tilpums ir aptuveni 6 litri.

Zāles savācēja vai aizsargierīces pret akmeņiem piestiprināšana

⚠ BRĪDINĀJUMS

Mašīnu nekādā gadījumā nedrīkst izmantot bez pierīkota zāles savācēja vai aizsargierīces pret akmeņiem.

Skatiet nodaļu 4.10 *Zāles savācēja piestiprināšana (att. 29, att. 30)*.

Mašīnas drošības un efektivitātes pārbaude

1. Pārbaudiet, vai aizsargierīces darbojas tā, kā norādīts kopsavilkumā 258. lapā.
2. Pārbaudiet, vai bremze ir ideālā darba kārtībā.
3. Nesāciet pļaut, ja asmens vibrē vai, ja neesat pārliecināts, vai tas ir pietiekami ass. Vienmēr atcerieties, ka:
    - Slikti uzasināts asmens izrauj zāli un izraisa mauriņa nodzeltēšanu.
    - Vaļīgs asmens izraisa nevēlamas vibrācijas un var būt bīstams.

⚠ BRĪDINĀJUMS

Nelietojiet mašīnu, ja neesat pārliecināti, vai tā darbojas droši un efektīvi. Ja šaubāties, nekavējoties sazinieties ar tirdzniecības pārstāvi, lai veiktu vajadzīgās pārbaudes un remontu.

5.3 PIESARDZĪBAS PASĀKUMI, LIETOJOT IERĪCI

⚠ BRĪDINĀJUMS

Neiejaucieties pie mašīnas piestiprināto aizsargierīču darbībā un neņemiet tās nost. ATCERIETIES, KA LIETOTĀJS VIENMĒR IR ATBILDĪGS PAR BOJĀJUMIEM UN CITIEM RADĪTAJIEM SAVAINOJUMIEM.

Pirms mašīnas lietošanas:

- izlasiet vispārīgos ieteikumus par drošību, pievēršot īpašu uzmanību informācijai par braukšanu un pļaušanu slīpumā;
- uzmanīgi izlasiet lietošanas instrukciju, pārliecinieties, vai esat iepazinies ar kontrolierīču darbību un zināt, kā ātri apturēt asmeni un dzinēju.

⚠ BRĪDINĀJUMS

- **Ja rodas situācija, kad nezināt, kā rīkoties, ir jājautā speciālistam. Sazinieties ar tirdzniecības pārstāvi vai ar pilnvarotu servisa centru. Nelietojiet mašīnu apstākļos, kas pārsniedz jūsu iespējas.**
- **Nelietojiet mašīnu, ja, notiekot nelaimes gadījumam, nevarat izsaukt palīdzību.**
- **Ne mašīnas operators, ne arī kāds cits nedrīkst mēģināt izņemt nopļauto materiālu, kamēr motors darbojas vai asmens griežas, jo tādējādi var tikt gūtas smagas traumas.**
- **Reizēm zari vai zāle var iesprūst starp ātruma regulēšanas pedāļiem. Pirms tīrīšanas obligāti apturiet dzinēju.**
- **Nekādā gadījumā neatstājiet mašīnu bez uzraudzības, kad darbojas dzinējs vai aizdedzē ir atslēga. Vienmēr apturiet asmeni, iedarbiniet stāvbremzi, izslēdziet dzinēju un izņemiet atslēgu. Pirms izkāpšanas no mašīnas, degvielas uzpildes, apkopes veikšanas un mašīnas tīrīšanas apturiet dzinēju un izņemiet aizdedzes atslēgu.**
- **Zāles pļaujmašīna ar sēdvietu operatoram ir izstrādājums, kas konstruēts vienīgi zāles pļaušanai. Nav ieteicams griezt citu veidu materiālus. Jebkurš cits lietošanas veids, kas nav norādīts šajā instrukcijā, var sabojāt mašīnu un rada nopietnu risku cilvēkiem un īpašumam.**
- **Periodiski pārbaudiet riepu stāvokli un spiedienu; ja riepas ir sliktā stāvoklī vai tām ir nepareizs spiediens, tas var ietekmēt mašīnas svara sadalījumu un izraisīt nelīdzenu zāles pļāvumu.**
- **Ar mašīnu nekādos apstākļos nedrīkst braukt pa koplietošanas ceļiem, kā arī šķērsot tos.**
- **Nekādā gadījumā neizmantojiet mašīnu citu priekšmetu vilkšanā vai stumšanā.**
- **Tikai modeļiem ar izkraušanu no sāniem: nekādā gadījumā neatveriet pļaušanas grīdas sānu lūku, kamēr darbojas dzinējs; sānu izkraušanas ierīci drīkst piestiprināt tikai tad, kad dzinējs ir izslēgts.**

- Strādājiet ar mašīnu tikai dienas gaismā vai apstākļos, kad ir labs apgaismojums; ieturiet drošu attālumu no bedrēm un citiem zemes nelīdzenumiem.
- Esiet ļoti uzmanīgi, mainot virzienu, it īpaši, strādājot slīpumā.
- Netuviniet rokas un kājas rotējošām detaļām.
- Nekādā gadījumā nedrīkst celt vai transportēt mašīnu, kamēr darbojas dzinējs.
- Pirms mašīnas izslēgšanas palēniniet dzinēja darbību.
- Ja asmens atsitas pret kādu svešķermeni, apturiet mašīnas darbību. Izpētiet iekārtu un salabojiet bojātās daļas.
- Pirms dzinēja iedarbināšanas pārliecinieties, vai griezējmehānisma mezgls nesaskaras ar kādu priekšmetu.
- Uzturiet stūri, sviras un vadības pedāļus tīrus, sausus un bez eļļas vai degvielas paliekām.

- Pārbaudiet, vai apkārtnē nav kādu šķēršļu (sakņu, akmeņu, zaru, grāvju u.c.).
- Esiet īpaši piesardzīgi un modri, ja valkājat dzirdes aizsarglīdzekļus, jo to dēļ var nebūt dzirdamas skaņas, kas norāda uz bīstamību (saucieni, signāli, brīdinājumi u.c.).
- Pirms pagriešanās palēniniet gaitu.
- Kad nepļaujat, apturiet asmeni.
- Esiet uzmanīgi, braucot apkārt fiksētiem priekšmetiem, lai asmens neatsistos pret tiem. Nekādā gadījumā nebrauciet pāri svešķermeņiem.

⚠ BĪSTAMĪBAS PAZIŅOJUMS

Nekādā gadījumā neatstājiet mašīnu vienā stāvoklī ilgu laiku, kad dzinējs darbojas un asmens ir apturēts; no pļaušanas grīdas plūst izplūdes gāzes un tās var sabojāt mauriņu.

5.3.1 Mašīnas izmantošana atpakaļgaitā

⚠ BĪSTAMĪBAS PAZIŅOJUMS

Ja tad, kad asmens darbojas, mašīnas braukšanas virziens tiek mainīts uz pretējo, asmeņi atslēdzas. Informāciju par braukšanu atpakaļgaitā un vienlaicīgu pļaušanu skatiet nodaļā 5.6.2 *Zāles pļaušana atpakaļgaitas pārnesumā*.

Izmantojiet pļaušanas funkciju atpakaļgaitā tikai tad, ja tas ir ļoti nepieciešams.

⚠ BRĪDINĀJUMS

Braucot ar mašīnu atpakaļgaitā, pļaujot vai nē, operatoram ir jāpievērš maksimāla uzmanība un pastāvīgi jābūt modram attiecībā uz šķēršļu un cilvēku klātbūtni.

5.3.2 Mašīnas izmantošana slīpumā

⚠ BRĪDINĀJUMS

- **Pirms mašīnas atstāšanas stāvēšanai un bez uzmanības obligāti iedarbiniet stāvbremzi.**
- **Slīpumā sāciet braukt uz priekšu ļoti uzmanīgi, lai neapgāztos.**
- **Pirms jebkuras virziena maiņas slīpumā samaziniet ātrumu.**
- **Nekādā gadījumā neizmantojiet atpakaļgaitu, lai samazinātu ātrumu, braucot lejā pa slīpumu: tādējādi jūs varat zaudēt kontroli pār transportlīdzekli, it īpaši uz slidenas zemes.**

Braukšana pa slīpumu ir viena no darbībām, kad vadītājam pastāv vislielākais risks zaudēt kontroli pār mašīnu, kā arī apgāšanās risks; abos gadījumos var tikt gūti smagas vai letālas traumas. Esiet maksimāli piesardzīgi. Ja nevarat pabraukt pa slīpumu vai nejūtaties droši, nepļaujiet tur.

⚠ BRĪDINĀJUMS

Brauciet lejā pa slīpumu ar griezējierīci zemākajā iespējamā pozīcijā, lai mašīnas smaguma centrs būtu zemāk un palielinātos tās stabilitāte.

Braucot lejā, kontrolējiet ātrumu, atlaižot ātruma regulēšanas pedāli (lai izmantotu hidrostatiskās piedziņas bremzēšanas efektu) un akseleratora sviru.

Lai strādātu slīpumā, rīkojieties šādi.
- Pļaujiet uz augšu un uz leju, bet ne no vienas puses uz otru.
- Nekādā gadījumā nebrauciet ar mašīnu pa slīpumu, kas pārsniedz 10° (17%).
- Slīpumā neiedarbiniet mašīnu un neapturiet to. Ja riepas sāk slīdēt, apturiet asmeni un lēni brauciet lejā pa slīpumu.
- Vienmēr brauciet vienmērīgi un lēni.
- Neveiciet pēkšņu ātruma vai virziena maiņu.
- Neveiciet nevajadzīgus pagriezienus un, ja tas ir vajadzīgs, griezieties lēni un pakāpeniski virzienā uz leju. Brauciet lēni. Veiciet nelielas stūres kustības.

- Uzmanieties no vagām, bedrēm un grambām un nebrauciet tām pāri. Uz nelīdzenas virsmas mašīna var vieglāk apgāzties. Gara zāle var apslēpt šķēršļus.
- Nedrīkst pļaut un apstāties ceļu malās, pie grāvjiem vai ūdenstilpju krastos. Ja ritenis pārbrauc pāri bedres vai grāvja malai vai mala nobrūk, mašīna var pēkšņi apgāzties.
- Nepļaujiet mitru zāli. Tā ir slidena un riepas var zaudēt saķeri, izraisot mašīnas slīdēšanu.
- Nemēģiniet stabilizēt mašīnu, novietojot kāju zemē.
- Esiet īpaši piesardzīgi stūru, krūmu, koku vai citu tādu priekšmetu tuvumā, kas aizsedz skatu.

5.3.3 Bērni

- Ja neuzmanās no bērniem mašīnas tuvumā, var tikt izraisīti smagi negadījumi. Bērnus bieži piesaista mašīna un pļaušana.
- Neļaujiet bērniem tuvoties pļaušanas zonai; tos ir cieši jāuzrauga citam pieaugušajam.
- Ja bērni ienāk darba zonā, esiet modri un izslēdziet mašīnu.
- Pirms atpakaļgaitas manevra un tā laikā skatieties atpakaļ un uz leju, lai pārliecinātos, ka tur nav mazu bērnu.
- Nekādā gadījumā neļaujiet bērniem braukt kopā ar jums. Viņi var nokrist un smagi savainoties, kā arī kavēt drošu mašīnas manevrēšanu.
- Nekādā gadījumā neļaujiet bērniem izmantot mašīnu.

5.4 AIZLIEGTI LIETOŠANAS VEIDI

⚠ BRĪDINĀJUMS

Lietojiet mašīnu tikai zāles pļaušanai dārzos vai parkos. Jebkurš cits lietošanas veids tiek uzskatīts par aizliegtu un tā rezultātā tiek anulēta garantija un nav spēkā ražotāja atbildība; tādā gadījumā lietotājs pats atbild par izmaksām, kas rodas bojājumu vai traumu rezultātā lietotājam vai citiem.

Arī tālāk minētie lietošanas veidi tiek uzskatīti par aizliegtiem:
- Zaru vai citu tādu materiālu griešana vai smalcināšana, kas ir cietāki par zāli.
- Putekļu sūkšana, kā arī cietu materiālu, putekļu vai jebkura veida atkritumu, smilšu vai grants savākšana no zemes.
- Velēnu vai nelīdzenas zemes blīvēšana; asmens nekādā gadījumā nedrīkst pieskarties pašai zemei.
- Tādu instrumentu vai rīku pievienošana pie mašīnas jūgvārpstas, ko nav norādījis ražotājs.
- Asmens darbināšana uz citām virsmām, izņemot zāli.
- Citu cilvēku, bērnu vai dzīvnieku pārvadāšana ar mašīnu vai piekabē.
- Mašīnas lietošana:

    1. Pļaušanai mitrās vai slidenās vietās vai slīpumos.
    2. Uz virsmām, kur ir bedres, grāvji, pakāpieni vai kāpnes.
    3. Uz virsmām, kur pēkšņi mainās slīpums, ir apslēpti šķēršļi, asi stūri vai zemē novietoti metāla režģi.

Pārbaudiet arī zemes struktūru, it īpaši vietās, kur zeme ir mīksta (piemēram, nesen uzarta augsne, purvaina zeme un peļķes), kur riteņi var pēkšņi iegrimt un mašīna var zaudēt līdzsvaru.

- Kravas vilkšana vai stumšana, neizmantojot noteikto vilkšanas sakabi.

⚠ BRĪDINĀJUMS

Mašīnu var izmantot tādu noteiktu vienkāršu piederumu vilkšanā, kam ir ierobežots svars (skatiet nodaļu 8 *Piederumi*). Neizmantojiet mašīnu tādu priekšmetu vai piederumu vilkšanā, kādus nav norādījis ražotājs; velkamais priekšmets var apgāzties, savainojot operatoru un sabojājot īpašumu. Velkamie priekšmeti maina mašīnas svara sadalījumu, tādēļ tā var apgāzties, it īpaši, braucot augšup vai lejup pa slīpumu; bremzējot piekabe, kas nav aprīkota ar bremzēm, var atsisties pret mašīnu, radot bīstamību. Esiet īpaši uzmanīgi, velkot piederumus pa cietām virsmām.

5.5 IEDARBINĀŠANA UN APTURĒŠANA

⚠ BRĪDINĀJUMS

Dzinējs ir jāiedarbina atklātā vai labi vēdināmā vietā. VIENMĒR ATCERIETIES, KA IZPLŪDES GĀZES IR TOKSISKAS.

Pirms dzinēja iedarbināšanas:
- nepieskarieties ātruma regulēšanas pedāļiem;
- izslēdziet asmeni;
- iedarbiniet stāvbremzi, it īpaši, atrodoties slīpumā.

Tad rīkojieties šādi:
- virziet ātrumu pārslēgšanas sviru tukšgaitas stāvoklī vai atlaidiet pedāli;
- virziet akseleratora sviru pozīcijā "PALAIŠANA", ja iedarbināt aukstu dzinēju, vai starp pozīciju "MAZS ĀTRUMS" un "LIELS ĀTRUMS", ja dzinējs jau ir silts;
- ievietojiet aizdedzes atslēgu un pagrieziet uz "ACC" (1), lai aktivizētu elektrisko ķēdi, tad pagrieziet uz "START" (ON) (Ieslēgt), lai iedarbinātu dzinēju. Kad dzinējs ir iedarbināts, atlaidiet atslēgu.

Kad dzinējs ir iedarbināts, virziet akseleratoru pozīcijā "MAZS ĀTRUMS".

LV

⚠ BĪSTAMĪBAS PAZIŅOJUMS

- **Tiklīdz dzinējs vienmērīgi darbojas, droseļvārsts ir jāaizver. Ja to izmanto, kad dzinējs jau ir silts, var aizsērēt aizdedzes svece un dzinējs var darboties ar traucējumiem.**
- **Ja rodas dzinēja iedarbināšanas problēmas, nemēģiniet iedarbināt daudzas reizes, jo var izlādēties akumulators un dzinējs var tikt pārplūdināts. Pagrieziet atslēgu pozīcijā OFF (Izslēgts), nogaidiet dažas sekundes un tad atkārtojiet darbības. Ja traucējumi nepazūd, skatiet 13 *Problēmas novēršana* tabulu šajā rokasgrāmatā un dzinēja lietošanas rokasgrāmatu.**
- **Vienmēr atcerieties, ka aizsargierīces neļauj iedarbināt dzinēju, ja netiek izpildītas drošības prasības. Šādos gadījumos, kad situācija ir novērsta, atslēga pirms atkārtotas dzinēja iedarbināšanas jāpagriež atpakaļ pozīcijā OFF (Izslēgts).**

5.5.1 Braukšana bez pļaušanas

⚠ BRĪDINĀJUMS

Šī mašīna nav apstiprināta lietošanai uz koplietošanas ceļiem. To drīkst lietot (kā norādīts satiksmes noteikumos) privātās zonās, kas slēgtas satiksmei.

⚠ BĪSTAMĪBAS PAZIŅOJUMS

Braucot pa līdzenu zemi, asmens ir jāatslēdz un pļaušanas grīda jāvirza augstākajā pozīcijā (7. pozīcija). Braucot augšā vai lejā pa slīpumu, pļaušanas grīda jāvirza zemākajā pozīcijā, lai nodrošinātu maksimālu mašīnas stabilitāti.

Hidrostatiskā transmisija

Virziet droseli starp "MAZS ĀTRUMS" un "LIELS ĀTRUMS". Izslēdziet stāvbremzi un atlaidiet bremzes pedāli. Nospiediet priekšgaitas pedāli virzienā "F" un sasniedziet vajadzīgo ātrumu, pakāpeniski palielinot spiedienu uz pedāli un darbinot droseli.

Mehāniskā transmisija

Virziet droseli starp "MAZS ĀTRUMS" un "LIELS ĀTRUMS" un ātrumu pārslēgšanas sviru pirmajā pārnesumā. Turiet nospiestu bremzes/sajūga pedāli un atlaidiet stāvbremzi, lēni laižot vaļā bremzes/sajūga pedāli, lai uzsāktu mašīnas kustību uz priekšu.

5.5.2 Bremzēšana

Lai bremzētu, vienkārši noņemiet kāju no ātruma regulēšanas pedāļa, kuru izmantojat. Mašīna dažu sekunžu laikā apturēs kustību.

⚠ BRĪDINĀJUMS

Nebremzējiet, izmantojot pretējo ātruma regulēšanas pedāli attiecībā pret braukšanas virzienu. Piemēram: nespiediet atpakaļgaitas ātruma regulēšanas pedāli, braucot uz priekšu.

5.5.3 Reversēšana

Virziet akseleratora sviru uz "LIELS ĀTRUMS" un uzņemiet ātrumu, izmantojot akseleratoru un atpakaļgaitas ātruma regulēšanas pedāli. Pedālis jāspiež pakāpeniski, jo pēkšņas piedziņas iedarbināšanas rezultātā jūs varat zaudēt kontroli pār mašīnu.

5.6 ZĀLES PĻAUŠANA

Zāli var pļaut gan braucot uz priekšu, gan braucot atpakaļgaitā.

5.6.1 Zāles pļaušana priekšgaitas pārnesumā

Asmens ieslēgšana un kustība uz priekšu

Kad esat sasniedzis pļaušanas vietu:
- virziet akseleratoru pozīcijā "LIELS ĀTRUMS";
- iedarbiniet asmeni, nospiežot pogu pozīcijā "PALAIŠANA";
- lai sāktu pļaut, darbiniet ātruma regulēšanas kontrolierīces, uzmanoties, lai spiestu pedāli ļoti pakāpeniski un ar īpašu piesardzību, kā aprakstīts iepriekš. Tādējādi mašīnas ātrums attiecībā pret zemi tiks pakāpeniski un vienmērīgi pielāgots mauriņa apstākļiem. Vienmēr iedarbiniet asmeni, kad pļaušanas grīda atrodas augstākajā pozīcijā, tad pakāpeniski nolaidiet to vajadzīgajā augstumā. Lai labi savāktu un vienmērīgi nopļautu zāli, izvēlieties tādu priekšgaitas ātrumu, kas ir piemērots pļaujamās zāles daudzumam (augstumam un blīvumam) un mauriņa mitrumam.

Ja pamanāt dzinēja apgriezienu kritumu, ātrums obligāti jāsamazina, jo pārāk lielā priekšgaitas ātrumā zāle netiks labi nopļauta.
Kad jāvirzās garām kādam šķērslim, atslēdziet asmeni un virziet pļaušanas grīdu augstākajā pozīcijā.

5.6.2 Zāles pļaušana atpakaļgaitas pārnesumā

Asmens ieslēgšana un kustība atpakaļgaitā

Lai aktivizētu mašīnas pļaušanu atpakaļgaitā, ir jāveic šādas darbības:
1. Pilnīgi apturiet mašīnas kustību.
2. Iedarbiniet asmens pievadu (pozīcija START (Iedarbināt)).
3. Nospiediet RMO pogu.
4. Nospiediet pedāli, lai aktivizētu atpakaļgaitas pārnesumu; tagad ir aktivizēta pļaušanas funkcija atpakaļgaitā.
   Kad ir iedarbināts atpakaļgaitas pārnesums, var atlaist atpakaļgaitas pļaušanas pogu. Komanda tiek deaktivizēta, kad:
   - tiek izslēgts asmens aktivizācijas sēnes veida slēdzis;
   - tiek izslēgts dzinējs;
   - tiek apturēts atpakaļgaitas pārnesums.

Izmantojiet pļaušanas aktivizēšanas funkciju atpakaļgaitā tikai tad, ja tas ir ļoti nepieciešams.
Ievērojiet visus norādījumus, kas sniegti iepriekšējā punktā *Zāles pļaušana priekšgaitas pārnesumā*.

5.6.3 Pļaušanas augstuma regulēšana



Paceļ vai nolaiž pļaušanas grīdu, tādējādi regulējot zāles pļaušanas augstumu. Šai svirai ir septiņas pozīcijas (norādītas no "1" līdz "7"), kas atbilst dažādiem augstumiem no 30 līdz 90 mm.

5.6.4 Zāles savācēja iztukšošana

PIEZĪME

Šo darbību var veikt tikai tad, kad asmeņi ir atslēgti, pretējā gadījumā dzinējs tiek apturēts.

Nepieļaujiet zāles savācēja pārmērīgu uzpildīšanos, lai netiktu bloķēts savākšanas kanāls.

Kad zāles savācējs ir pilns, skan brīdinājums. Tad:
- atslēdziet asmeņus, un skaņas signāls tiek pārtraukts;

- samaziniet dzinēja apgriezienus;
- pārtrauciet kustību uz priekšu;
- iedarbiniet stāvbremzi, it īpaši, atrodoties slīpumā;
- izvelciet laukā apsviešanas sviru un apsviediet zāles savācēju otrādi, lai to iztukšotu;
- aizveriet zāles savācēju, lai tiktu iedarbināts sprūds.

Reizēm brīdinājuma signāls atskan, kad asmens tiek iedarbināts, pat tad, ja zāles savācējs ir iztukšots.
Tas notiek tādēļ, ka mikroslēdža sensorā ir zāles atliekas. Lai apturētu signālu, atslēdziet asmeņus un tūlīt iedarbiniet tos no jauna. Ja brīdinājuma signāls turpinās, izslēdziet dzinēju, izņemiet zāles savācēju un izņemiet uzkrājušos zāli no sensora.

5.6.5 Savācēja kanāla atbrīvošana

Ja pļauj ļoti augstu vai mitru zāli, it īpaši pārāk lielā ātrumā, var tikt nosprostots savācēja kanāls. Šādā gadījumā rīkojieties šādi:

- pārtrauciet kustību, atslēdziet asmeņus un apturiet dzinēju;
- izņemiet zāles savācēju;
- izņemiet zāli; tai var piekļūt no savācēja kanāla izejas.

5.6.6 Slīpa zeme

Skatiet nodaļu 5.3.2 *Mašīnas izmantošana slīpumā*.

5.6.7 Izkraušana no sāniem (tikai modeļiem ar izkraušanu no sāniem)

Ja vēlaties izkraut nopļauto zāli zemē, nevis savākt to, izmantojiet sānu izkraušanas komplektu, kas tiek piegādāts kopā ar mašīnu.

5.6.8 Mauriņa uzturēšana

1. Lai uzturētu mauriņu zaļu, mīkstu un pievilcīgu, tas ir jāpļauj regulāri, nesabojājot zāli. Mauriņā var būt dažādu tipu zāle. Ja mauriņu pļauj bieži, zāle un saknes aug ātrāk, veidojot vienmērīgu zāles klājumu. Ja mauriņu pļauj retāk, sāk augt garāka zāle un nezāles (kā arī margrietiņas, āboliņš u.c.).
2. Vienmēr ir labāk pļaut sausu zāli.
3. Asmeņiem jābūt labā darba kārtībā un labi uzasinātiem, lai zāle tiktu nopļauta taisni, neatstājot robainu malu, kas izraisa zāles galu dzeltēšanu.
4. Dzinējs ir jādarbina ar pilniem apgriezieniem, gan tādēļ, lai nodrošinātu asu zāles pļāvumu, gan tādēļ, lai iegūtu vajadzīgo vilkmi, kas izstumtu nopļauto zāli cauri savācēja kanālam.
5. Pļaušanas biežumam jāatbilst zāles augšanas ātrumam. Nedrīkst ļaut zālei pārāk daudz ataugt starp pļaušanas reizēm.
6. Karsta un sausa laika apstākļos zāle ir jāpļauj mazliet augstāk, lai zeme neizžūtu.
7. Labākais zāles augstums labi koptā mauriņā ir aptuveni 4-5 cm. Vienā pļaušanas reizē nav jānopļauj vairāk par trešdaļu no kopējā augstuma. Ja zāle ir ļoti gara, tā ir jāpļauj divreiz 24 stundu periodā - pirmo reizi ar asmeni maksimālā augstumā, bet otro reizi jāpļauj vēlamajā augstumā.
8. Ja maina pļaušanu abos virzienos, mauriņa izskats uzlabojas.
9. Ja deflektora apvalks bieži tiek nosprostots, ir jāsamazina kustības ātrums uz priekšu, jo tas var būt pārāk liels zāles stāvoklim. Ja problēma nepazūd, iespējamie cēloņi ir vai nu slikti uzasināti asmeņi, vai deformēti spārni.
10. Esiet ļoti uzmanīgi, pļaujot krūmu vai zemu sētas malu tuvumā, jo tie var ietekmēt pļaušanas grīdas horizontālo stāvokli un sabojāt tās malu, kā arī asmeņus.

5.6.9 Galveno apstākļu kopsavilkums, kad ir atļauta iedarbināšana vai tiek palaistas aizsargierīces

Aizsargierīces darbojas trijos veidos:
- tās neļauj iedarbināt dzinēju, ja nav izpildītas visas drošības prasības;
- tās aptur dzinēja darbību, ja nav izpildīta kaut vai viena no drošības prasībām;
- tās aptur asmeņu griešanos.

a. Mašīnas iedarbināšanas nosacījumi ir šādi:

   - ātruma regulēšanas pedāļi (priekšgaitas un atpakaļgaitas pārnesums) nav nospiesti;
   - asmens iedarbināšanas kontrolierīce ir atslēgta;

- operators ir apsēdies sēdeklī vai ir aktivizēta stāvbremze.

b. Dzinējs tiek apturēts, kad:

- operators pieceļas no sēdekļa, kad ir ieslēgts asmens;
- operators pieceļas no sēdekļa un ātruma regulēšanas pedāļi (priekšgaitas un atpakaļgaitas pārnesums) nav nospiesti, bet nav iedarbināta stāvbremze;
- kad nav iedarbināts ne priekšgaitas, ne atpakaļgaitas pārnesums, darbiniet bremzes.

5.7 DARBA BEIGAS

Kad pļaušana ir pabeigta, atslēdziet asmeni un brauciet ar mašīnu ar pļaušanas grīdu augstākajā pozīcijā, izņemot gadījumus, kad braucat pa slīpumu; tādā gadījumā pļaušanas grīda ir jānolaiž zemākajā pozīcijā.
Apturiet mašīnu, iedarbiniet stāvbremzi un izslēdziet dzinēju, pagriežot aizdedzes atslēgu izslēgtā stāvoklī.

⚠ BRĪDINĀJUMS

- **Lai nepieļautu pretaizdedzi, pirms dzinēja apturēšanas uz dažām sekundēm virziet akseleratoru MAZA ĀTRUMA pozīcijā.**
- **Pirms mašīnas atstāšanas bez uzraudzības vienmēr izņemiet aizdedzes atslēgu.**
- **Kad mašīna netiek lietota, izņemiet atslēgu.**

⚠ BĪSTAMĪBAS PAZIŅOJUMS

- **Lai akumulators saglabātos uzlādēts, neatstājiet atslēgu pozīcijā ACC (1), kad dzinējs nedarbojas.**

5.7.1 Mašīnas tīrīšana

Pēc katras lietošanas reizes notīriet mašīnas ārpusi, iztukšojiet zāles savācēju un sakratiet to, lai izmestu atlikušo zāli un zemi.

⚠ BRĪDINĀJUMS

- **Vienmēr iztukšojiet zāles savācēju un neatstājiet telpā tvertnes, kas pilnas ar nopļauto zāli.**
- **Nepieļaujiet gružu un sausas zāles uzkrāšanos pļaušanas grīdas augšējā daļā, lai uzturētu maksimālu mašīnas efektivitāti un drošības līmeni.**

⚠ BĪSTAMĪBAS PAZIŅOJUMS

Mašīnas, it īpaši korpusa, tīrīšanā nekādā gadījumā neizmantojiet šļūtenes sprauslas vai abrazīvus tīrīšanas līdzekļus.

Tīriet korpusa plastmasas detaļas ar mitru sūkli, izmantojot ūdeni un tīrīšanas līdzekli, uzmanoties, lai nesaslapinātu dzinēju un elektriskās detaļas.
Pēc katras lietošanas reizes rūpīgi notīriet pļaušanas grīdu, lai likvidētu zāles paliekas un gružus.

⚠ BRĪDINĀJUMS

Tīrot pļaušanas grīdu, izmantojiet acu aizsarglīdzekļus un neļaujiet citiem cilvēkiem un dzīvniekiem tuvoties mašīnai.

a. Mazgājot pļaušanas grīdas iekšpusi un savācēja kanālu, mašīnai jāatrodas uz stingras zemes:

1. Piestipriniet zāles savācēju vai aizsargierīci pret akmeņiem (papildus).
2. Piestipriniet ūdens šļūteni pie speciālā stiprinājuma (grīdas mazgāšanas sistēma) (A, att. 49) un laidiet ūdeni caur to.
3. Apsēdieties vadītāja sēdeklī.
4. Nolaidiet pļaušanas grīdu līdz galam (1. pozīcija).
5. Iedarbiniet dzinēju un nedarbiniet ātruma regulēšanas pedāļus.
6. Iedarbiniet asmeni un dažas minūtes ļaujiet tam griezties.

b. Lai notīrītu pļaušanas grīdas augšējo daļu:

- Nolaidiet pļaušanas grīdu līdz galam (1. pozīcija).

- Izpūtiet saspiesta gaisa strūklu, lai likvidētu zāles paliekas.

5.7.2 Glabāšana un neizmantošana ilgu laiku

Ja mašīna netiks izmantota ilgu laiku (ilgāk par 1 mēnesi), atvienojiet kabeli no akumulatora un izlasiet dzinēja rokasgrāmatā sniegtos norādījumus.

⚠ BĪSTAMĪBAS PAZIŅOJUMS

Pirms mašīnas novietošanas glabāšanā izņemiet atslēgu un noslēdziet aizdedzes slēdzi, uzliekot vāciņu.

⚠ BRĪDINĀJUMS

Uzmanīgi izņemiet sauso zāli, kas var būt sakrājusies ap dzinēju vai klusinātāju, lai nākamajā mašīnas lietošanas reizē tā neaizdegtos.

- Iztukšojiet degvielas tvertni, atvienojot cauruli, kas atrodas pie degvielas filtra ieejas (B, att. 41), netālu no kreisā priekšējā riteņa, un sekojiet norādījumiem nodaļā *Degviela*.
- Izteciniet eļļu no dzinēja, kā aprakstīts *Motoreļļas pārbaude, pieliešana, iztecināšana*.
- Novietojiet mašīnu sausā, noslēgtā vietā, kur tai nevar piekļūt bērni; vēlams pārklāt mašīnu ar drēbes pārsegu.
- Pirms mašīnas novietošanas stāvēšanai var izņemt arī zāles savācēju. Lai glabātu mašīnu šādā veidā, ir jāievēro šādi nosacījumi:

  a. balsta virsmai ir jābūt līdzenai un cietai;
  b. mašīna ir jāceļ diviem cilvēkiem (tāpat ir vajadzīgi divi cilvēki, lai novietotu to atpakaļ horizontālā stāvoklī).

⚠ BRĪDINĀJUMS

Pirms mašīnas novietošanas stāvus stāvoklī obligāti noņemiet vilkšanas sakabi (tikai modeļiem, kuriem tā ir).

⚠ BĪSTAMĪBAS PAZIŅOJUMS

Akumulators ir jāglabā vēsā un sausā vietā. Pirms ilga glabāšanas perioda (ilgāk par 1 mēnesi) obligāti uzlādējiet akumulatoru, un pirms lietošanas atsākšanas uzlādējiet to vēlreiz.

Nākamajā mašīnas lietošanas reizē pārbaudiet, vai no caurulēm, degvielas noslēgšanas krāna vai karburatora nesūcas degviela.

5.8 PĀRVADĀŠANA

⚠ BRĪDINĀJUMS

Ar mašīnu nedrīkst braukt un to nedrīkst vilkt pa koplietošanas ceļiem.

- Lai pārvadātu mašīnu, izmantojiet piemērotu motorizētu transportlīdzekli ar pietiekamu jaudu un izmēru, vai lietošanai apstiprinātu piekabi.
- Ievietojot mašīnu transportlīdzeklī, vienmēr izvēlieties līdzenu vietu, kur nav satiksmes un iespējami bīstamu priekšmetu.
- Mašīna ir smaga un var radīt smagus bojājumus vai traumas saspiešanas dēļ. Iekraujot to transportlīdzeklī vai piekabē un izkraujot no tiem, esiet īpaši piesardzīgi.
- Obligāti izmantojiet sertificētas iekraušanas rampas, kas ir 4 reizes garākas par transportlīdzekļa kravas kasti, pietiekami platas, ar neslīdošu virsmu un stabilu konstrukciju, lai tās varētu balstīt mašīnas svaru.
- Mašīnu var arī ar siksnām piestiprināt pie paletes un iecelt, izmantojot dakšu autokrāvēju. **Šādā gadījumā dakšu autokrāvējs ir jāvada pilnvarotam operatoram.**

⚠ BRĪDINĀJUMS

Mašīnu NEDRĪKST celt, izmantojot siksnas, ķēdes vai āķus.

- Iekraujiet mašīnu ar izslēgtu dzinēju, bez vadītāja un tās celšanā iesaistot pietiekamu skaitu cilvēku.
- Mašīna ir jāpārvadā horizontālā stāvoklī, ar tukšu tvertni, aizvērtu degvielas noslēgšanas krānu, nolaistu pļaušanas grīdu un iedarbinātu stāvbremzi, kā arī, nodrošinot atbilstību attiecināmiem šādu mašīnu pārvadāšanas noteikumiem.

- Ar siksnām piestipriniet mašīnu pie transportlīdzekļa vai piekabes, izmantojot siksnas ar apstiprinātu spriegojumu, pareizi un droši tās piestiprinot, ar četriem ķīļiem aiz aizmugurējiem riteņiem.

⚠ BRĪDINĀJUMS

Tikai stāvbremze negarantē mašīnas stabilitāti pārvadāšanas laikā.

- Pārvadāšanas laikā neviens nedrīkst sēdēt mašīnā.
- Pirms mašīnas pārvadāšanas pa koplietošanas ceļiem izskatiet un ievērojiet attiecīgos satiksmes noteikumus.

⚠ BĪSTAMĪBAS PAZIŅOJUMS

Pirms mašīnas pārvadāšanas izņemiet atslēgu un noslēdziet aizdedzes slēdzi, uzliekot vāciņu.

6 APKOPE

⚠ BRĪDINĀJUMS

Jebkuras apkopes darbības, kas nav konkrēti norādītas šajā rokasgrāmatā, ir jāveic pilnvarotā servisa centrā.

⚠ BRĪDINĀJUMS

- **Veicot apkopes darbus, obligāti uzvelciet aizsargcimdus.**
- **Neveiciet apkopi, kad dzinējs ir karsts. Izslēdziet dzinēju un ļaujiet tam atdzist. Veiciet apkopi, kad dzinējs ir izslēgts.**
  Atvienojiet spoles pievadu no aizdedzes sveces.
- **Drošības ierīču apkopju neveikšana vai nepareiza apkope, noņemšana vai pārveidošana un/vai neoriģinālo rezerves daļu izmantošana var izraisīt nopietnas vai letālas traumas operatoram vai trešajām personām.**

⚠ BRĪDINĀJUMS

Nekādā gadījumā neizmantojiet mašīnu ar nolietotām vai bojātām detaļām. Bojātas vai nolietotas detaļas obligāti jānomaina, nevis jāremontē. Izmantojiet tikai oriģinālas rezerves daļas. Nepareiza apkopes veikšanas, atšķirīgas kvalitātes detaļu, kā arī aizsargierīču noņemšanas vai pārveidošanas dēļ aprīkojums var tikt sabojāts un var tikt apdraudēta jūsu un citu cilvēku drošība.

6.1 ATBILSTĪBA GĀZU EMISIJAS STANDARTIEM

Šis dzinējs, ietverot emisijas kontroles sistēmu, ir jādarbina, jālieto un jāveic tā apkope atbilstoši īpašnieka rokasgrāmatā sniegtajiem norādījumiem, lai emisijas atbilstu tiesiskajām prasībām, kas attiecas uz ceļu satiksmē neizmantojamām iekārtām.
Dzinēja emisijas kontroles sistēmā nedrīkst iejaukties un nepareizi lietot to.
Dzinēja vai mašīnas nepareiza ekspluatācija, lietošana vai apkope var izraisīt iespējamus emisijas kontroles sistēmas darbības traucējumus tādā mērā, ka tā vairs neatbilst tiesību aktos noteiktajām prasībām; ja tā notiek, ir nekavējoties jārīkojas, lai novērstu sistēmas darbības traucējumus un atjaunotu atbilstību minētajām prasībām.

Nepareizas darbināšanas, lietošanas vai apkopes veikšanas piemēri ietver (neierobežojoties ar tiem):
- degvielas dozēšanas ierīču piespiešanu vai sabojāšanu.
- tādas degvielas un/vai motoreļļas lietošanu, kas neatbilst *Degviela*. nodaļā norādītajām specifikācijām.
- neoriģinālu rezerves daļu, piemēram, aizdedzes sveču u.c., lietošanu.
- izplūdes sistēmas apkopes neveikšanu vai nepareizu veikšanu, ietverot nepareizu slāpētāja, aizdedzes sveču, gaisa filtra u. c. apkopes intervālu.

⚠ BRĪDINĀJUMS

Ja iejaucas dzinēja darbībā, ES emisiju sertifikāts vairs nav derīgs.

⚠ BRĪDINĀJUMS

Pirms apkopes veikšanas uzmanīgi izlasiet arī dzinēja rokasgrāmatu.

⚠ BĪSTAMĪBAS PAZIŅOJUMS

Pirms mašīnas apkopes veikšanas izņemiet atslēgu un noslēdziet aizdedzes slēdzi, uzliekot vāciņu.

Šā dzinēja CO_2 līmenis ir atrodams Emak tīmekļa vietnē (www.myemak.com), sadaļā "The World of Outdoor Power Equipment" ("Ārpus telpām lietojamu elektrisku iekārtu pasaule").

6.2 IETEIKUMI PAR DROŠĪBU

⚠ BRĪDINĀJUMS

- **Pirms tīrīšanas un apkopes veikšanas izņemiet laukā aizdedzes atslēgu un izlasiet attiecīgos norādījumus. Uzvelciet piemērotu apģērbu un darba cimdus, ja pastāv roku savainošanas risks.**
- **Nekādā gadījumā neizmantojiet mašīnu ar nolietotām vai bojātām detaļām. Bojātas vai nolietotas detaļas obligāti jānomaina, nevis jāremontē. Izmantojiet tikai oriģinālas rezerves daļas: ja izmanto neoriģinālas un/vai nepareizi piestiprinātas detaļas, tiek pasliktināta mašīnas drošība, var tikt izraisīti negadījumi vai gūtas traumas, kā arī ražotājs tiek atbrīvots no visiem pienākumiem un saistībām.**
- **Visas regulēšanas un apkopes darbības, kas nav aprakstītas šajā rokasgrāmatā, ir jāveic pilnvarotā servisa centrā, kura darbiniekiem ir vajadzīgās zināšanas un aprīkojums, lai nodrošinātu pareizu darbu izpildi, neietekmējot mašīnas drošību. Ja darbs tiek veikts nepilnvarotos centros vai to veic nekvalificētas personas, jebkura veida garantija, kā arī ražotāja pienākumi un saistības tiek anulētas. It īpaši ir nekavējoties jāsazinās ar pilnvarotu servisa centru, ja tiek konstatēti darbības traucējumi, kas ietekmē bremzi, asmens iedarbināšanu un apturēšanu vai piedziņas iedarbināšanu priekšgaitas vai atpakaļgaitas pārnesumā.**
- **Slāpētājs un citas dzinēja daļas (piemēram, cilindra ribas, aizdedzes svece u.c.) darbības laikā uzkarst un paliek karstas kādu laiku pēc dzinēja apturēšanas. Lai samazinātu apdegumu gūšanas risku, nepieskarieties klusinātājam un citām detaļām, kamēr tās ir karstas.**
- **Bieži pārbaudiet, vai ap dzinēju un it īpaši ap izplūdes cauruli nav uzkrājusies sausa zāle vai līdzīgi materiāli; veiciet periodisku tīrīšanu un iztīriet pat mazāko šādu materiālu daudzumu.**
- **Bieži pārbaudiet, vai zāles savācējam nav nodiluma vai nolietošanās pazīmju.**
- **Hidrauliskais šķidrums var izraisīt smagas traumas, ja tas izplūst; ja tā notiek, nekavējoties vērsieties pēc medicīniskas palīdzības. Nekādā gadījumā neveiciet hidrauliskā kontūra apkopi un nelabojiet to; šādas darbības ir jāveic speciālistam un piemēroti aprīkotiem darbiniekiem.**

⚠ BRĪDINĀJUMS

- **Pārliecinieties, vai tad, kad asmens apturēšanas poga tiek virzīta pozīcijā STOP (Apturēt), griezējmehānisms tiek apturēts.**
- **Nekādā gadījumā nedrīkst nekādā veidā pārveidot mašīnu.**
- **Ja aizsargierīces ir bojātas vai saplīsušas, tās nekavējoties jānomaina. Kad asmens ir nodilis, nomainiet to.**
- **Visiem uzgriežņiem, bultskrūvēm un skrūvēm jābūt pievilktiem, lai garantētu drošu darbību.**

6.3 KĀRTĒJĀ APKOPE

6.3.1 Vispārīgi

⚠ BRĪDINĀJUMS

Drošības noteikumi, kas jāievēro, ir aprakstīti nodaļā 2 *VISPĀRĪGI DROŠĪBAS NOTEIKUMI*. Stingri ievērojiet šos norādījumus, lai neradītu nopietnu risku un bīstamību.

⚠ BRĪDINĀJUMS

Pirms jebkuru pārbaudes, tīrīšanas vai apkopes darbu veikšanas:

- **atslēdziet griezējierīci;**
- **virziet visas vadības sviras neitrālā (tukšgaitas) stāvoklī;**
- **iedarbiniet stāvbremzi;**
- **apturiet dzinēju;**
- **izņemiet atslēgu (nekad neatstājiet atslēgu aizdedzē, kā arī vietā, kur tai var piekļūt bērni vai nepiederošas personas);**
- **pārliecinieties, vai visas kustīgās detaļas ir pilnīgi apturētas;**
- **izlasiet attiecīgās instrukcijas;**
- **uzvelciet piemērotu apģērbu, darba cimdus un aizsargbrilles.**

- Apkopes darbu intervāli un veidi ir apkopoti 6.3.2 *Mašīnas apkopes tabula*. Tabula ir paredzēta kā palīglīdzeklis mašīnas drošības un labas veiktspējas saglabāšanā. Tabulā ir norādīti galvenie apkopes darbi un paredzamais intervāls katram no tiem. Veiciet attiecīgo darbību atbilstoši agrākajam datumam, kad tas ir jādara.
- Ja izmanto neoriģinālas un/vai nepareizi pierīkotas rezerves daļas un piederumus, mašīnas darbība un drošība var tikt pasliktināta. Ražotājs atsakās no jebkuras atbildības par bojājumiem un/vai negadījumiem un/vai savainojumiem, ko izraisa minētie produkti.
- Oriģinālās rezerves daļas piegādā pilnvarotas servisa darbnīcas un tirdzniecības pārstāvji.

6.3.2 Mašīnas apkopes tabula

Darbības	Stundas	Izpildīts (datums vai laiks)
Pārbaudīt motoreļļu	Pirms katras lietošanas reizes	
Pārbaudīt spiedienu riepās	Pirms katras lietošanas reizes	
Pārbaudīt aizsargierīces	Pirms katras lietošanas reizes	
Pārbaudīt mašīnas bojājumus	Pirms katras lietošanas reizes	
Pilnīgi iztīrīt mašīnu	Pirms katras lietošanas reizes	
Pārbaudīt asmens iestiprināšanu un asumu	Ik pēc 25 darba stundām	
Pārbaudīt dzensiksnu	Ik pēc 25 darba stundām	
Pārbaudīt asmeni	Ik pēc 25 darba stundām	
Pārbaudīt skrūves un bultskrūves	Ik pēc 25 darba stundām	
Pārbaudīt eļļošanu(1)	Ik pēc 25 darba stundām	
Nomainīt asmeni	Ik pēc 100 darba stundām	
Pilna mašīnas pārbaude pilnvarotā servisa centrā	Reizi gadā	

(1) Visi savienojumi ir jāieeļļo, pat tad, ja mašīna nav lietota ilgu laiku.

6.3.3 Dzinēja apkopes tabula

Darbības	Stundas	Izpildīts (datums vai laiks)
Pirmā eļļas maiņa	Ik pēc 20 darba stundām	
Mainīt motoreļļu(1)	Ik pēc 50 darba stundām	
Iztīrīt gaisa filtru	Ik pēc 50 darba stundām	
Pārbaudīt un noregulēt aizdedzes sveci (2)	Ik pēc 100 darba stundām	
Iztīrīt degvielas tvertni un filtrus	Ik pēc 100 darba stundām	

Darbības	Stundas	Izpildīts (datums vai laiks)
Nomainīt gaisa filtru	Reizi gadā	
Nomainīt aizdedzes sveci	Reizi gadā	

(1) Pilnu sarakstu un intervālus skatiet dzinēja rokasgrāmatā.
(2) Pie pirmajām nolietojuma pazīmēm, sazinieties ar tirdzniecības pārstāvi, lai nomainītu detaļu.

Iepriekš norādītās tabulas ir paredzētas kā palīglīdzeklis mašīnas drošības un labas veiktspējas saglabāšanā. Tajās ir norādītas galvenās apkopes un eļļošanas darbības un to intervāli. Katra ieraksta labajā pusē ir lodziņš, kur var ierakstīt datumu vai darba stundu skaitu.

6.3.4 Eļļošana (att. 40)

Uzklājiet smērvielu norādītajās vietās, izmantojot inžektoru. Uzklājiet divas vai trīs reizes un noslaukiet lieko smērvielu. Ieeļļojiet norādītās vietas ar motoreļļu; notīriet vietu, uzklājiet dažus eļļas pilienus, tad noslaukiet nopilējušo eļļu.

⚠ BĪSTAMĪBAS PAZIŅOJUMS

Nenosmērējiet siksnu, bremžu kurpi vai riepas ar smērvielu vai eļļu, jo tādējādi tās var tikt sabojātas.

6.3.5 Degvielas tvertnes uzpilde/iztukšošana

PIEZĪME

Dzinēja rokasgrāmatā ir norādīts izmantojamās degvielas tips.

⚠ BRĪDINĀJUMS

Mašīna lietotājam tiek piegādāta bez degvielas. Ievērojiet norādījumus dzinēja rokasgrāmatā.

Uzpilde (att. 42)

Lai uzpildītu degvielu:
- atskrūvējiet tvertnes vāciņu un noņemiet to;
- ievietojiet piltuvi;
- uzpildiet degvielu, bet neuzpildiet tvertni līdz galam;
- izņemiet piltuvi;
- kad degviela ir uzpildīta, līdz galam pievelciet vāciņu un uzslaukiet izšļakstīto degvielu.

⚠ BĪSTAMĪBAS PAZIŅOJUMS

Nepieļaujiet benzīna nopilēšanu uz plastmasas detaļām, lai tās netiktu sabojātas. Nejaušas izšļakstīšanas gadījumā nekavējoties noskalojiet ar ūdeni. Garantijā nav iekļauti korpusa plastmasas detaļu vai dzinēja bojājumi, ko izraisījis benzīns.

Tvertnes iztukšošana (att. 43)

PIEZĪME

Degviela var sabojāties un tā nedrīkst palikt tvertnē ilgāk par 30 dienām. Pirms novietošanas glabāšanai uz ilgu laiku (5.7.2 *Glabāšana un neizmantošana ilgu laiku*) iztukšojiet degvielas tvertni.

⚠ BRĪDINĀJUMS

Pirms degvielas tvertnes iztukšošanas ļaujiet dzinējam atdzist.

1. Novietojiet mašīnu uz līdzenas virsmas, ārpus telpām.
2. Novietojiet savākšanas tvertni pie šļūtenes (A).
3. Atvienojiet šļūteni (A), kas atrodas pie degvielas filtra ieejas (B).
4. Atveriet degvielas krānu (ja ir).

5. Izteciniet degvielu piemērotā tvertnē.
6. Pievienojiet atpakaļ šļūteni (A), uzmanoties, lai pareizi uzliktu atpakaļ skavu (C).
7. Aizgrieziet degvielas krānu (ja ir).

⚠ BĪSTAMĪBAS PAZIŅOJUMS

Nākamajā mašīnas lietošanas reizē pārbaudiet, vai no caurulēm, degvielas noslēgšanas krāna vai karburatora nesūcas degviela.

6.3.6 Motoreļļas pārbaude, pieliešana, iztecināšana

PIEZĪME

Dzinēja rokasgrāmatā ir norādīts izmantojamās eļļas tips.

⚠ BRĪDINĀJUMS

Mašīna tiek piegādāta bez eļļas motorā: izlasiet dzinēja ekspluatācijas un apkopes rokasgrāmatu.

Pārbaude/pieliešana (att. 38)

⚠ BĪSTAMĪBAS PAZIŅOJUMS

Pārbaudiet eļļas līmeni pirms katras lietošanas reizes.

PIEZĪME

Pārbaudiet, vai motoreļļas līmenis precīzi atbilst specifikācijām dzinēja rokasgrāmatā; tam ir jābūt starp atzīmēm MIN un MAX uz mērstieņa.

⚠ BĪSTAMĪBAS PAZIŅOJUMS

Neuzpildiet par daudz, jo tad dzinējs var pārkarst. Ja līmenis pārsniedz atzīmi "MAX", nolejiet līdz pareizajam līmenim.

Iztecināšana

⚠ BRĪDINĀJUMS

Ja motoreļļu iztecina tūlīt pēc dzinēja izslēgšanas, tā var būt ļoti karsta. Tādēļ pirms eļļas iztecināšanas dažas minūtes ļaujiet dzinējam atdzist.

Mainiet motoreļļu dzinēja rokasgrāmatā norādītajos intervālos.

Rīkojieties šādi:

- **"I" tips:**
  1. Novietojiet mašīnu uz līdzenas virsmas.
  2. Novietojiet savākšanas tvertni pie pagarinošās šļūtenes (A, att. 44).
  3. Stingri turiet pagarinošo šļūteni (A) un atskrūvējiet drenāžas aizbāzni (B, att. 44).
  4. Savāciet eļļu tvertnē.
  5. Ielieciet atpakaļ drenāžas aizbāzni (B, att. 44) uzmanoties, lai pareizi ievietotu iekšējo blīvi (C, att. 44).
  6. Pievelciet līdz galam, stingri turot pagarinošo šļūteni (A, att. 44) vietā.
  7. Uzslaukiet izšļakstīto eļļu.
- **"II" tips:**
  1. Noņemiet uzpildes vāciņu (A, att. 44).
  2. Iestipriniet caurulīti (B, att. 44) šļircē (C, att. 44) un līdz galam ievietojiet to atverē.
  3. Izmantojot šļirci (C, att. 44), izsūciet visu motoreļļu, paturot prātā, ka, lai pilnīgi iztukšotu, ir jāatkārto šīs darbības vairākas reizes.

⚠ BĪSTAMĪBAS PAZIŅOJUMS

Nododiet eļļu iznīcināšanai atbilstoši vietējiem noteikumiem.

6.3.7 Grīdas riteņi

Līdz ar dažādām riteņu stiprināšanas pozīcijām var saglabāt drošu attālumu "H" starp griezējierīces mezglu un zemi. Regulējiet grīdas riteņu pozīciju atbilstoši zemes nelīdzenumiem.

⚠ BRĪDINĀJUMS

Šī darbība vienmēr jāveic ar abiem riteņiem, novietojot tos vienādā augstumā, KAD DZINĒJS IR IZSLĒGTS UN GRIEZĒJIERĪCES ATSLĒGTAS.

Lai mainītu pozīciju (att. 45):
1. Atskrūvējiet uzgriezni (B) un izvelciet laukā tapu (C).
2. Pārvietojiet riteni (A) vajadzīgajā pozīcijā.
3. Ievietojiet atpakaļ tapu (C), uzmanoties, lai tapas (C) galviņa būtu vērsta pret mašīnas iekšpusi.
4. Līdz galam pievelciet uzgriezni (B).

6.3.8 Tīrīšana

Pēc katras lietošanas reizes tīriet, ievērojot tālāk sniegtos norādījumus.

Mašīnas tīrīšana

- Notīriet mašīnas ārpusi, noslaukot korpusa plastmasas detaļas ar mitru sūkli, izmantojot ūdeni un tīrīšanas līdzekli, uzmanoties, lai nesaslapinātu dzinēju, elektriskās detaļas vai elektronisko shēmas plati, kas atrodas zem instrumentu paneļa.
- Lai samazinātu aizdegšanās risku, dzinējā, slāpētājā un akumulatora ligzdā nedrīkst atrasties zāle, lapas vai uzkrāties smērviela.

⚠ BRĪDINĀJUMS

Nekādā gadījumā neizmantojiet šļūtenes sprauslas vai abrazīvus tīrīšanas līdzekļus korpusa un dzinēja tīrīšanā!

⚠ BRĪDINĀJUMS

Nemazgājiet transmisiju, kad tā ir karsta. Transmisijas mazgāšanā nekādā gadījumā neizmantojiet šļūtenes sprauslas.

Savācēja kanāla tīrīšana (tikai modeļiem ar aizmugurējo savācēju)

Ja savācēja kanāls ir nosprostots, jārīkojas šādi:
1. Jāizņem zāles savācējs vai aizmugurējās izkraušanas aizsargierīce.
2. Caur kanāla izkraušanas atveri jāizņem sakrājusies zāle.

Zāles savācēja tīrīšana (tikai modeļiem ar aizmugurējo savācēju)

1. Iztukšojiet zāles savācēju.
2. Izkratiet no tā zāli un augsnes paliekas.
3. Ielieciet zāles savācēju atpakaļ un izmazgājiet griezējierīces mezgla iekšpusi; pēc tam ir jāizņem, jāiztukšo, jāizskalo un jāievieto atpakaļ zāles savācējs, lai tas ātri nožūtu.

Asmeņu tīrīšana

Rūpīgi notīriet asmeņus, lai likvidētu zāles paliekas un gružus.

⚠ BRĪDINĀJUMS

Asmeņu tīrīšanas laikā apkārtnē nedrīkst atrasties citi cilvēki un dzīvnieki.

Iekšpuses tīrīšana (att. 47, att. 48)

Mazgājot asmeņus un savācēja kanālu, mašīnai jāatrodas uz stingras zemes:
1. Ir jābūt piestiprinātam zāles savācējam vai aizmugurējās izkraušanas aizsargierīcei (tikai modeļiem ar aizmugurējo savācēju).
2. Ir jābūt piestiprinātam sānu izkraušanas deflektoram (tikai modeļiem ar izkraušanu no sāniem).
3. Operatoram jāsēž sēdeklī.
4. Jādarbojas dzinējam.
5. Transmisijas vadības svirai jābūt neitrālā stāvoklī.
6. Jābūt iedarbinātām griešanas ierīcēm.

Var arī pievienot ūdens šļūteni attiecīgajiem stiprinājumiem, ļaujot tajos ieplūst ūdenim, katrā dažas minūtes, griezējierīcēm atrodoties kustībā.

⚠ BRĪDINĀJUMS

Lai netiktu pasliktināta elektromagnētiskā sajūga darbība:

- **nepieļaujiet sajūga saskari ar eļļu;**
- **nevirziet augstspiediena ūdens strūklas tieši uz sajūga mezglu;**
- **netīriet sajūgu ar benzīnu.**

LV

6.3.9 Akumulators

Lai nodrošinātu ilgu akumulatora kalpošanas laiku, ir svarīgi veikt tā rūpīgu apkopi.

Mašīnas akumulatoram vienmēr jābūt uzlādētam:
- pirms mašīnas lietošanas pirmo reizi pēc iegādes;
- pirms mašīna tiek atstāta stāvēšanai dīkstāvē (ilgāk par 30 dienām);
- pirms mašīnas iedarbināšanas pēc ilgstoša nelietošanas perioda.

Uzmanīgi izlasiet un izpildiet uzlādes procedūru, kas aprakstīta akumulatoram pievienotajā rokasgrāmatā. Ja procedūru neievēro vai akumulators netiek uzlādēts, var tikt neatgriezeniski sabojāti elementi akumulatora iekšpusē. Izlādējies akumulators pēc iespējas ātrāk jāuzlādē.

⚠ BRĪDINĀJUMS

Uzlāde jāveic ar nemainīga sprieguma aprīkojumu. Citas uzlādes sistēmas var neatgriezeniski sabojāt akumulatoru.

6.3.10 Uzgriežņu un skrūvju pievilkšana

Uzgriežņiem un skrūvēm jābūt pievilktiem, lai mašīna vienmēr būtu labā darba stāvoklī.

6.4 LIELA APKOPE

6.4.1 Ieteikumi par drošību

⚠ BRĪDINĀJUMS

Nekavējoties sazinieties ar tirdzniecības pārstāvi vai specializētu centru, ja konstatējat kādas novirzes šādu elementu darbībā:
- **bremzes;**
- **griezējierīces iedarbināšana un apturēšana;**
- **priekšgaitas vai atpakaļgaitas pārnesuma iedarbināšana.**

6.4.2 Griezējierīču salikšana

Griezējierīces mezgla izlīdzināšana

Lai mauriņš tiktu vienmērīgi nopļauts, būtiska ir pareiza griezējierīces mezgla noregulēšana.

Ja pļāvums ir nelīdzens, pārbaudiet spiedienu riepās.
Ja ar to nepietiek, sazinieties ar tirdzniecības pārstāvi, lai noregulētu asmeņus.

Griešanas ierīces

Slikti uzasināta griezējierīce izrauj zāli un izraisa mauriņa nodzeltēšanu.

⚠ BRĪDINĀJUMS

Visas darbības, kur iesaistītas griezējierīces (izjaukšana, asināšana, līdzsvarošana, remonts, salikšana un/vai nomaiņa), ir grūti un atbildīgi darbi, kam nepieciešamas noteiktas zināšanas, kā arī atbilstošs aprīkojums, tādēļ drošības nolūkos tie obligāti jāveic pilnvarotā servisa centrā.

⚠ BRĪDINĀJUMS

Bojātas, saliektas vai nolietotas griezējierīces kopā ar tām paredzētajām skrūvēm obligāti jānomaina, lai saglabātu līdzsvaru.

⚠ BRĪDINĀJUMS

Griezējierīces ir jāmaina pa pāriem, it īpaši, ja to nolietojums ir manāmi atšķirīgs.

⚠ BRĪDINĀJUMS

Obligāti lietojiet oriģinālās griezējierīces, uz kurām ir kods, kas norādīts tabulā 9 *TEHNISKIE DATI mašīnām ar izkraušanu no aizmugures*, 10 *TEHNISKIE DATI mašīnām ar izkraušanu no sāniem*.

6.4.3 Riteņu maiņa

Riteņi ir jāmaina kādā no mūsu pilnvarotajiem servisa centriem.

6.4.4 Riepu maiņa

Riepām nav iekšējās kameras (bezkameru), tādēļ visos pārduršanas gadījumos riepu labotājam ir jālabo riepas, pēc tam veicot šim riepu tipam atbilstošas procedūras; tas ir jāveic kādā no mūsu pilnvarotajiem servisa centriem.

6.4.5 Siksnas maiņa

Siksnas ir jāmaina kādā no mūsu pilnvarotajiem servisa centriem. Siksna ir jāmaina, tiklīdz tai ir manāmas nodilšanas pazīmes!

PIEZĪME

Obligāti jālieto oriģinālās siksnas!

6.4.6 Drošinātāja maiņa

Mašīnai ir vairāki drošinātāji ar atšķirīgiem parametriem; to funkcijas un specifikācijas ir šādas:

- 10 A drošinātājs = aizsargā elektroniskās shēmas plates galvenās un spēka ķēdes. Kad tas izdeg, mašīna tiek apturēta un (tikai modeļiem ar izkraušanu no aizmugures) gaisma instrumentu panelī izdziest.

Drošinātāja nominālā strāva ir norādīta uz drošinātāja.

⚠ BRĪDINĀJUMS

Izdedzis drošinātājs vienmēr jānomaina pret tāda paša tipa drošinātāju ar tādu pašu nominālo strāvu; nomināls nekādā gadījumā nedrīkst atšķirties.

Ja nostrādāšanas cēloņus nevar novērst, sazinieties ar tirdzniecības pārstāvi.

7 VIDES AIZSARDZĪBA

Lietojot mašīnu, vides aizsardzībai ir jābūt būtiskai prioritātei, lai nodrošinātu sociālo kohēziju un aizsargātu apkārtējo vidi, kurā mēs dzīvojam.

- Mēģiniet neradīt traucējumus apkārtējai videi.
- Stingri ievērojiet vietējos noteikumus attiecībā uz materiālu atlikumu iznīcināšanu pēc griešanas.
- Stingri ievērojiet vietējos noteikumus attiecībā uz iepakojuma, eļļu, benzīnu, baterijām, filtriem, nolietotām detaļām vai jebkuriem elementiem, kas atstāj ietekmi uz apkārtējo vidi. Šos atkritumus nedrīkst iznīcināt kā parastus atkritumus, tie ir jāšķiro un jānogādā noteiktos atkritumu likvidēšanas centros, kur materiāls tiks pārstrādāts.

7.1 IZJAUKŠANA UN IZMEŠANA

Mašīnas ekspluatācijas laika beigās neutilizējiet to apkārtējā vidē; tā vietā nogādājiet to atkritumu utilizācijas centrā.
Lielākā daļa materiālu, kas izmantoti mašīnas ražošanā, ir pārstrādājami; visus metālus (tēraudu, alumīniju, misiņu) var nogādāt parastā pārstrādes vietā. Lai saņemtu informāciju, sazinieties ar vietējo atkritumu pārstrādes dienestu. Atkritumi ir jāiznīcina, ievērojot vides aizsardzības noteikumus, nepiesārņojot augsni, gaisu un ūdeni.

Visos gadījumos ir jāievēro vietējie likumi.
Kad mašīna tiek nodota metāllūžņos, kopā ar šo rokasgrāmatu ir jāiznīcina arī uzlīme ar CE marķējumu.

8 PIEDERUMI

Saderīgi piederumi				
Piederums/modelis	**Izkraušana no sāniem**		**Izkraušana no aizmugures**	**Piezīmes**
	86L	**99L, 109L**		
Mulčēšanas komplekts	Nav pieejams	Pieejams	Pieejams	Skatiet mulčēšanas komplekta rokasgrāmatu.
Akumulatora lādētāji	Pieejams	Pieejams	Pieejams	
Deflektors izkraušanai no aizmugures	Nav pieejams	Nav pieejams	Pieejams pēc pieprasījuma	Skatiet nodaļu 4.8 *Aizmugurējā deflektora piestiprināšana (att. 50)*

9 TEHNISKIE DATI MAŠĪNĀM AR IZKRAUŠANU NO AIZMUGURES

Modelis	**86R/12,5 K M**	**86R/14,5 K M**	**86R/16 K M**
Dzinējs	K 1250	K 1450	K 1600
Dzinēja cilindrs	413 cm3	432 cm3	452 cm3
Nominālā jauda	6,8 kW	7,5 kW	7,8 kW
Maksimālais dzinēja griešanās ātrums	2600 $min.^{-1}$		
Asmens modelis	193401130101 (kreisā puse), 193401130102 (labā puse)	193401130101 (kreisā puse), 193401130102 (labā puse)	193401130101 (kreisā puse), 193401130102 (labā puse)
Griešanas platums	86 cm	86 cm	86 cm
Skaņas spiediena līmenis operatoram (LpA EN ISO 5395-1 – EN ISO 5395-3)	85,9 dB(A) 3 dB(A)(1)	87,8 dB(A) 3 dB(A)(1)	88,4 dB(A) 3 dB(A)(1)

Modelis		86R/12,5 K M	86R/14,5 K M	86R/16 K M
Izmērītais akustiskās jaudas līmenis (Lwa 2000/14/EK)		98,56 dB(A) 1,43 dB(A)(1)	99,43 dB(A) 0,91 dB(A)(1)	98,97 dB(A) 0,91 dB(A)(1)
Garantētais akustiskās jaudas līmenis (Lwa 2000/14/EK)		100 dB(A)	100 dB(A)	100 dB(A)
Vibrācijas (EN ISO 5395-1 – EN ISO 5395-3)	Roka-plauksta	a_{hw}: 4,85 m/s²	a_{hw}: 3,45 m/s²	a_{hw}: 3,74 m/s²
	Nenoteiktība (EN 12096)	K_{hw}: 1,5 m/s²	K_{hw}: 1,5 m/s²	K_{hw}: 1,5 m/s²
	Viss ķermenis	a_w: 0,93 m/s²	a_w: 0,57 m/s²	a_w: 0,70 m/s²
	Nenoteiktība (EN 12096)	K_w: 1,5 m/s²	K_w: 1,5 m/s²	K_w: 1,5 m/s²
Masa		193 kg	193 kg	193 kg
Braukšanas ātrums		Uz priekšu: 1,6-7,5 km/h (5 ātrumi); atpakaļgaita: 0-2,5 km/h		
Pievilkšanas griezes moments, asmens skrūve		40-45 Nm		
Pļaušanas augstums (7 līmeņos)		30 - 90 mm		
Priekšējie riteņi		15 × 6,00-6		
Aizmugurējie riteņi		18 × 8,50-8		
Piepūšanas spiediens, priekšējie riteņi		1,2 bārs		
Piepūšanas spiediens, aizmugurējie riteņi		1,0 bārs		
Elektrosistēma		12 Vdc		
Akumulators		18 Ah		
Minimālais pagriešanās rādiuss		45 cm		
Degvielas tvertnes tilpums		7,5 l		

(1) Nenoteiktība (Lwa/LpA)

Modelis	86R/14,5 K	86R/16 K	92R/16 K	102R/16 K
Dzinējs	K 1450	K 1600	K 1600	K 1600
Dzinēja cilindrs	432 cm3	452 cm3	452 cm3	452 cm3
Nominālā jauda	7,5 kW	7,8 kW	7,8 kW	7,8 kW
Maksimālais dzinēja griešanās ātrums	2600 min.$^{-1}$			
Asmens modelis	193401130101 (kreisā puse), 193401130102 (labā puse)	193401130101 (kreisā puse), 193401130102 (labā puse)	193601130101 (kreisā puse), 193601130102 (labā puse)	0606665 (kreisā puse), 0606668 (labā puse)
Griešanas platums	86 cm	86 cm	92 cm	102 cm
Skaņas spiediena līmenis operatoram (LpA EN ISO 5395-1 –EN ISO 5395-3)	87,8 dB(A) 3 dB(A)(1)	88,4 dB(A) 3 dB(A)(1)	86,7 dB(A) 3 dB(A)(1)	88,5 dB(A) 3 dB(A)(1)
Izmērītais akustiskās jaudas līmenis (Lwa 2000/14/EK)	99,43 dB(A) 0,91 dB(A)(1)	98,97 dB(A) 0,91 dB(A)(1)	98,41 dB(A) 1,20 dB(A)(1)	99,53 dB(A) 0,88 dB(A)(1)
Garantētais akustiskās jaudas līmenis (Lwa 2000/14/EK)	100 dB(A)	100 dB(A)	100 dB(A)	100 dB(A)

Modelis		86R/14,5 K	86R/16 K	92R/16 K	102R/16 K
Vibrācijas (EN ISO 5395-1 - EN ISO 5395-3)	Roka-plauksta	a_{hw}: 3,45 m/s²	a_{hw}: 3,74 m/s²	a_{hw}: 4,1 m/s²	a_{hw}: 3,72 m/s²
	Nenoteiktība (EN 12096)	K_{hw}: 1,5 m/s²	K_{hw}: 1,5 m/s²	K_{hw}: 1,5 m/s²	K_{hw}: 1,5 m/s²
	Viss ķermenis	a_w: 0,57 m/s²	a_w: 0,70 m/s²	a_w: 0,68 m/s²	a_w: 0,85 m/s²
	Nenoteiktība (EN 12096)	K_w: 1,5 m/s²	K_w: 1,5 m/s²	K_w: 1,5 m/s²	K_w: 1,5 m/s²
Masa		192 kg	192 kg	194 kg	194,5 kg
Braukšanas ātrums		Uz priekšu: 0-10 km/h; atpakaļgaita: 0-7 km/h			
Pievilkšanas griezes moments, asmens skrūve		40-45 Nm			
Pļaušanas augstums (7 līmeņos)		30 - 90 mm			
Priekšējie riteņi		15 × 6,00-6			
Aizmugurējie riteņi		18 × 8,50-8			
Piepūšanas spiediens, priekšējie riteņi		1,2 bārs			
Piepūšanas spiediens, aizmugurējie riteņi		1,0 bārs			
Elektrosistēma		12 Vdc			
Akumulators		18 Ah			
Minimālais pagriešanās rādiuss		45 cm			
Degvielas tvertnes tilpums		7,5 l			

(1) Nenoteiktība (Lwa/LpA)

Modelis		92R/19 K V	102R/19 K V
Dzinējs		K 1900	K 1900
Dzinēja cilindrs		586 cm3	586 cm3
Nominālā jauda		10,3 kW	10,3 kW
Maksimālais dzinēja griešanās ātrums		2600 $min.^{-1}$	
Asmens modelis		193601130101 (kreisā puse), 193601130102 (labā puse)	0606665 (kreisā puse), 0606668 (labā puse)
Griešanas platums		92 cm	102 cm
Skaņas spiediena līmenis operatoram (LpA EN ISO 5395-1 – EN ISO 5395-3)		85,7 dB(A) 3 dB(A)(1)	87,6 dB(A) 3 dB(A)(1)
Izmērītais akustiskās jaudas līmenis (Lwa 2000/14/EK)		96,74 dB(A) 3,50 dB(A)(1)	99,31 dB(A) 1,11 dB(A)(1)
Garantētais akustiskās jaudas līmenis (Lwa 2000/14/EK)		100 dB(A)	100 dB(A)
Vibrācijas (EN ISO 5395-1 – EN ISO 5395-3)	Roka-plauksta	a_{hw}: 2,95 m/s²	a_{hw}: 2,83 m/s²
	Nenoteiktība(EN 12096)	K_{hw}: 1,5 m/s²	K_{hw}: 1,5 m/s²
	Viss ķermenis	a_w: 0,70 m/s²	a_w: 0,58 m/s²
	Nenoteiktība(EN 12096)	K_w: 1,5 m/s²	K_w: 1,5 m/s²
Masa		196 kg	196,5 kg

Modelis	92R/19 K V	102R/19 K V
Braukšanas ātrums	Uz priekšu: 0-10 km/h; atpakaļgaita: 0-7 km/h	
Pievilkšanas griezes moments, asmens skrūve	40-45 Nm	
Pļaušanas augstums (7 līmeņos)	30-90 mm	
Priekšējie riteņi	15 × 6,00-6	
Aizmugurējie riteņi	18 × 8,50-8	
Piepūšanas spiediens, priekšējie riteņi	1,2 bārs	
Piepūšanas spiediens, aizmugurējie riteņi	1,0 bārs	
Elektrosistēma	12 Vdc	
Akumulators	18 Ah	
Minimālais pagriešanās rādiuss	45 cm	
Degvielas tvertnes tilpums	7,5 l	

LV

(1) Nenoteiktība (Lwa/LpA)

10 TEHNISKIE DATI MAŠĪNĀM AR IZKRAUŠANU NO SĀNIEM

Modelis		86L/12,5 K M	99L/12,5 K M	99L/14,5 K M	99L/16 K M	109L/16 K M
Dzinējs		K 1250	K 1250	K 1450	K 1600	K 1600
Dzinēja cilindrs		413 cm3	413 cm3	432 cm3	452 cm3	452 cm3
Nominālā jauda		6,8 kW	6,8 kW	7,5 kW	7,8 kW	7,2 kW
Maksimālais dzinēja griešanās ātrums		2600 min.$^{-1}$				2400 min.$^{-1}$
Asmens modelis		193405130103	98.41.101	98.41.101	98.41.101	108.41.101
Griešanas platums		86 cm	98 cm	98 cm	98 cm	108 cm
Skaņas spiediena līmenis operatoram (LpA EN ISO 5395-1 - EN ISO 5395-3)		85,8 dB(A) 3,0 dB(A)(1)	85,9 dB(A) 3 dB(A)(1)	86,8 dB(A) 3 dB(A)(1)	87,7 dB(A) 3 dB(A)(1)	87 dB(A) 3 dB(A)(1)
Izmērītais akustiskās jaudas līmenis (Lwa 2000/14/EK)		97,55 dB(A) 1,49 dB(A)(1)	97,79 dB(A) 1,34 dB(A)(1)	99,4 dB(A) 1,05 dB(A)(1)	99,35 dB(A) 0,99 dB(A)(1)	98,8 dB(A) 1,11 dB(A)(1)
Garantētais akustiskās jaudas līmenis (Lwa 2000/14/EK)		100 dB(A)	100 dB(A)	100 dB(A)	100 dB(A)	100 dB(A)
Vibrācijas (EN ISO 5395-1 – EN ISO 5395-3)	Roka-plauksta	$\mathbf{a_{hw}}$: 3,208 m/s^2	$\mathbf{a_{hw}}$: 3,6 m/s^2	$\mathbf{a_{hw}}$: 4,2 m/s^2	$\mathbf{a_{hw}}$: 2,84 m/s^2	$\mathbf{a_{hw}}$: 3,41 m/s^2
	Nenoteiktība (EN 12096)	$\mathbf{K_{hw}}$: 1,5 m/s^2	$\mathbf{K_{hw}}$: 1,5 m/s^2	$\mathbf{K_{hw}}$: 1,5 m/s^2	$\mathbf{K_{hw}}$: 1,5 m/s^2	$\mathbf{K_{hw}}$: 1,5 m/s^2
	Viss ķermenis	$\mathbf{a_w}$: 0,983 m/s^2	$\mathbf{a_w}$: 0,89 m/s^2	$\mathbf{a_w}$: 0,68 m/s^2	$\mathbf{a_w}$: 0,92 m/s^2	$\mathbf{a_w}$: 1,08 m/s^2
	Nenoteiktība (EN 12096)	$\mathbf{K_w}$: 1,5 m/s^2	$\mathbf{K_w}$: 1,5 m/s^2	$\mathbf{K_w}$: 1,5 m/s^2	$\mathbf{K_w}$: 1,5 m/s^2	$\mathbf{K_w}$: 1,5 m/s^2
Masa		168 kg	172 kg	172 kg	172 kg	173,5 kg
Braukšanas ātrums		Uz priekšu: 1,6-7,5 km/h (5 ātrumi); atpakaļgaita: 0-2,5 km/h				
Pievilkšanas griezes moments, asmens skrūve		40-45 Nm				
Pļaušanas augstums (7 līmeņos)		30 - 90 mm				
Priekšējie riteņi		15 × 6,00-6				

Modelis	86L/12,5 K M	99L/12,5 K M	99L/14,5 K M	99L/16 K M	109L/16 K M
Aizmugurējie riteņi	18 × 8,50-8				
Piepūšanas spiediens, priekšējie riteņi	1,2 bārs				
Piepūšanas spiediens, aizmugurējie riteņi	1,0 bārs				
Elektrosistēma	12 Vdc				
Akumulators	18 Ah				
Minimālais pagriešanās rādiuss	45 cm				
Degvielas tvertnes tilpums	7,5 l				

(1) Nenoteiktība (Lwa/LpA)

LV

Modelis		99L/14,5 K	109L/16 K	109L/19 K V
Dzinējs		K 1450	K 1600	K 1900
Dzinēja cilindrs		432 cm3	452 cm3	586 cm3
Nominālā jauda		7,5 kW	7,2 kW	9,8 kW
Maksimālais dzinēja griešanās ātrums		2600 min.$^{-1}$	2400 min.$^{-1}$	2400 min.$^{-1}$
Asmens modelis		98.41.101	108.41.101	108.41.101
Griešanas platums		98 cm	108 cm	108 cm
Skaņas spiediena līmenis operatoram (LpA EN ISO 5395-1 – EN ISO 5395-3)		86,8 dB(A) 3 dB(A)(1)	87 dB(A) 3 dB(A)(1)	87,5 dB(A) 3 dB(A)(1)
Izmērītais akustiskās jaudas līmenis (Lwa 2000/14/EK)		99,4 dB(A) 1,05 dB(A)(1)	98,8 dB(A) 1,11 dB(A)(1)	99,23 dB(A) 0,88 dB(A)(1)
Garantētais akustiskās jaudas līmenis (Lwa 2000/14/EK)		100 dB(A)	100 dB(A)	100 dB(A)
Vibrācijas (EN ISO 5395-1 – EN ISO 5395-3)	Roka-plauksta	a_{hw}: 4,20 m/s^2	a_{hw}: 3,41 m/s^2,	a_{hw}: 3,13 m/s^2
	Nenoteiktība (EN 12096)	K_{hw}: 1,5 m/s^2	K_{hw}: 1,5 m/s^2	K_{hw}: 1,5 m/s^2
	Viss ķermenis	a_w: 0,68 m/s^2	a_w: 1,08 m/s^2	a_w: 0,87 m/s^2
	Nenoteiktība (EN 12096)	K_w: 1,5 m/s^2	K_w: 1,5 m/s^2	K_w: 1,5 m/s^2
Masa		171 kg	172,5 kg	174,5 kg
Braukšanas ātrums		Uz priekšu: 0-10 km/h; atpakaļgaita: 0-7 km/h		
Pievilkšanas griezes moments, asmens skrūve		40-45 Nm		
Pļaušanas augstums (7 līmeņos)		30 - 90 mm		
Priekšējie riteņi		15 × 6,00-6		
Aizmugurējie riteņi		18 × 8,50-8		
Piepūšanas spiediens, priekšējie riteņi		1,2 bārs		
Piepūšanas spiediens, aizmugurējie riteņi		1,0 bārs		
Elektrosistēma		12 Vdc		
Akumulators		18 Ah		

Modelis	99L/14,5 K	109L/16 K	109L/19 K V
Minimālais pagriešanās rādiuss	45 cm		
Degvielas tvertnes tilpums	7,5 l		

(1) Nenoteiktība (Lwa/LpA)

11 ATBILSTĪBAS DEKLARĀCIJA

Apakšā parakstījies,	**EMAK spa via Fermi, 4 - 42011 Bagnolo in Piano (RE) ITĀLIJA**
uz savu atbildību apliecina, ka mašīna:	
1. Kategorija:	**zāles pļaujmašīna ar sēdvietu operatoram**
2. Zīmols: /tips:	**Efco, Oleo-Mac: 99L/12,5 K M - 99L/14,5 K M - 99L/16 K M - 99L/14,5 K - 109L/16 K M - 109L/16 K - 86R/12,5 K M - 86R/14,5 K M - 86R/16 K M - 86R/14,5 K - 86R/16 K - 92R/16 K - 102R/16 K - 92R/19 K V - 102R/19 K V - 109L/19 K V - 86L/12,5 K M**
3. sērijas numura identifikācija:	**719 XXX 0001 ÷ 719 XXX 9999 (86L/12,5 K M - 99L/12,5 K M - 99L/14,5 K M -99L/16 K M - 109L/16 K M - 99L/14,5 K - 109L/16 K - 109L/19 K V)** **720 XXX 0001 ÷ 720 XXX 9999 (86R/12,5 K M - 86R/14,5 K M - 86R/16 K M - 86R/14,5 K - 86R/16 K - 92R/16 K - 102R/16 K - 92R/19 K V - 102R/19 K V)**
atbilst direktīvas/regulas noteikumiem un turpmākiem grozījumiem vai papildinājumiem:	**2006/42/EK - 2000/14/EK - 2014/30/ES - (ES) 2016/1628 - 2011/65/ES**
atbilst šādu harmonizētu standartu noteikumiem:	**EN ISO 5395-3:2013/A1:2017/A2:2018 - EN ISO 5395-1:2013/A1:2018 - ISO 14982:2009**
Ievērotās atbilstības novērtēšanas procedūras:	**2000/14/EK - VI pielikums, 1. procedūra**

LV

Izmērītais akustiskās jaudas līmenis dB(A) - pļaušanas platums (cm):

86L/12,5 K M	**86R/12,5 K M**	**86R/14,5 K M**	**86R/16 K M**	**99L/12,5 K M**	**99L/14,5 K M**	**99L/16 K M**
99 dB(A) 86 cm	99 dB(A) 86 cm	99 dB(A) 86 cm	99 dB(A) 86 cm	98 dB(A) 98 cm	99 dB(A) 98 cm	99 dB(A) 98 cm
109L/16 K M	**86R/14,5 K**	**86R/16 K**	**92R/16 K**	**102R/16 K**	**99L/14,5 K**	**109L/16 K**
98 dB(A) 108 cm	99 dB(A) 86 cm	99 dB(A) 86 cm	98dB(A) 92 cm	100 dB(A) 102 cm	99 dB(A) 98 cm	99 dB(A) 108 cm

92R/19 K V	**102R/19 K V**	**109L/19 K V**
97 dB(A) 92 cm	99 dB(A) 102 cm	99 dB(A) 108 cm

Garantētais akustiskās jaudas līmenis:

86L/12,5 K M	**86R/12,5 K M**	**86R/14,5 K M**	**86R/16 K M**	**99L/12,5 K M**	**99L/14,5 K M**	**99L/16 K M**
100dB(A)	100dB(A)	100dB(A)	100dB(A)	100dB(A)	100dB(A)	100dB(A)
109L/16 K M	**86R/14,5 K**	**86R/16 K**	**92R/16 K**	**102R/16 K**	**99L/14,5 K**	**109L/16 K**
100 dB(A)	100 dB(A)	100 dB(A)	100 dB(A)	100 dB(A)	100 dB(A)	100 dB(A)

92R/19 K V	**102R/19 K V**	**109L/19 K V**
100 dB(A)	100 dB(A)	100 dB(A)

Griezējierīces tips:	**Rotējošs asmens**
Pilnvarotās iestādes nosaukums un adrese:	**TÜV Rheinland LGA Products GmbH - Tillystraße 2 - 90431 Nürnberg** **Notified by Zentralstelle der Länder für Sicherheitstechnik (ZLS).** **Pieteikts ar Nr. 0197 EK Komisijai.**
Tehniskie dokumenti aizpildīti:	**Administratīvā daļa. tehniskā nodaļa**
Ražots:	**Bagnolo in Piano (RE) Itālija – via Fermi, 4**
Datums:	**31/10/2024**

Luidži Bartoli (Luigi Bartoli) – iestādes vadītājs

12 GARANTIJAS SERTIFIKĀTS

Šī mašīna ir konstruēta un ražota, izmantojot vismodernākās tehnoloģijas. Uzņēmums garantē savu izstrādājumu lietošanu 24 mēnešus no iegādes dienas, ja tos izmanto mājsaimniecībā un darbiem, kurus veic brīvajā laikā. Ja izstrādājums tiek izmantots profesionālai lietošanai, garantija tiek ierobežota līdz 12 mēnešiem.

Ierobežota garantija

1. Garantijas periods sākas iegādes dienā. Ražotājs, kas darbojas caur pārdošanas un tehniskās palīdzības tīklu, bez maksas nomaina jebkuras detaļas, kurām ir pierādīti materiālu, apstrādes vai ražošanas bojājumi. Garantija neietekmē pircēja tiesības, kas noteiktas tiesību aktos, kas reglamentē mašīnas defektu radītās sekas.
2. Tehniskie darbinieki uzņemas visu nepieciešamo labojumu veikšanu īsākajā iespējamā laikā, kas ir savienojams ar organizatoriskām vajadzībām.
3. **Lai ierosinātu jebkādu prasību saskaņā ar garantiju, šis garantijas sertifikāts, kas ir pilnīgi aizpildīts, ar tirdzniecības pārstāvja zīmogu un kopā ar rēķinu vai čeku, kur norādīts pirkuma datums, ir jāuzrāda darbiniekiem, kuri ir pilnvaroti apstiprināt darbu.**
4. Garantija zaudē spēku, ja:
   - ir acīmredzams, ka izstrādājumam nav pareizi veikta apkope,
   - mašīna ir izmantota nepareiziem nolūkiem vai ir jebkādā veidā pārveidota,
   - ir lietotas nepiemērotas smērvielas un degviela,
   - ir pierīkotas neoriģinālas rezerves daļas vai piederumi,
   - darbu ar izstrādājumu ir veikušas nepilnvarotas personas.
5. Ražotāja garantija neietver palīgmateriālus vai detaļas, kas ir pakļautas normālam nolietojumam darba laikā.
6. Garantija neattiecas uz mašīnas atjauninašanas vai uzlabošanas darbu.
7. Garantija neietver nekādu sagatavošanas vai apkopes darbu, kas nepieciešams garantijas periodā.
8. Par bojājumiem, kas radušies transportēšanas laikā, nekavējoties jāziņo pārvadātājam; ja tā nerīkojas, garantija zaudē spēku.
9. Uz mūsu mašīnām uzstādītajiem citu ražotāju motoriem (Briggs & Stratton, Tecumseh, Kawasaki, Honda u.c.) attiecas motora ražotāja garantija.
10. Garantija neattiecas uz traumām vai bojājumiem, kas tiešā vai netiešā veidā nodarīti personām vai priekšmetiem mašīnas defektu dēļ, vai radušies mašīnas ilgstošas neizmantošanas rezultātā minēto defektu dēļ.

LV

Garantijas veidlapa

Izgrieziet un aizpildiet garantijas veidlapu, kas atrodama šīs rokasgrāmatas aizmugurē.
Garantijas veidlapas lauku apraksts:

1. MODELIS
2. SĒRIJAS NR.
3. PIRCĒJS
4. Nesūtīt! Pievienot tikai tehniskā atbalsta garantiju pieprasījumiem.
5. DATUMS
6. PILNVAROTS PREČU IZPLATĪTĀJS.

13 PROBLĒMAS NOVĒRŠANA

⚠ BRĪDINĀJUMS

- **Vienmēr izslēdziet mašīnu un izņemiet atslēgu, pirms veicat visus turpmāk tabulā ieteiktos koriģējošos testus, izņemot gadījumus, kad ir nepārprotami noteikts, ka mašīnai ir jādarbojas.**
- **Kad ir pārbaudīti visi iespējamie cēloņi un problēma nav novērsta, sazinieties ar pilnvarotu servisa centru. Ja rodas tāda problēma, kas nav norādīta šajā tabulā, sazinieties ar pilnvarotu servisa centru.**

⚠ BRĪDINĀJUMS

Nemēģiniet veikt remontu, ja jums nav vajadzīgo instrumentu un tehnisku zināšanu. Ja remonts ir veikts nepareizi, garantija automātiski tiek anulēta un ražotājs tiek atbrīvots no jebkuras atbildības.

PROBLĒMA	IESPĒJAMIE CĒLOŅI	RISINĀJUMS
Nedarbojas apgaismojums.	Nav pievienots lampiņas vada savienotājs.	Virziet atslēgu pozīcijā "STOP" (Apturēt) un pievienojiet lampiņas vadu.
	Bojātas lampiņas.	Virziet atslēgu pozīcijā "STOP" (Apturēt) un nomainiet lampiņas.
	Nav pienācīgi pievienots akumulators.	Pievienojiet sarkano kabeli pie (+) akumulatora pola un melno kabeli pie (-) akumulatora pola. (nodaļa 4.5 *Akumulatora pieslēgšana (att. 25)*).
	Bojāts aizdedzes slēdzis.	Nomainiet aizdedzes slēdzi.
	Bojāts akumulators.	Pārbaudiet un uzlādējiet vai nomainiet akumulatoru.
	Elektroinstalācijas īsslēgums.	Sazinieties ar tirdzniecības pārstāvi vai servisa centru.
Nedarbojas starteris.	Nav izpildīti iedarbināšanas nosacījumi.	Pārbaudiet, vai ir izpildīti visi iedarbināšanas nosacījumi (punkts 5.6.9 *Galveno apstākļu kopsavilkums, kad ir atļauta iedarbināšana vai tiek palaistas aizsargierīces*).
	Tvertnē nav degvielas.	Virziet atslēgu pozīcijā "STOP" (Apturēt) un uzpildiet degvielas tvertni.
	Slikts kabeļa kontakts ar akumulatora polu.	Pārbaudiet savienojumus (nodaļa 4.5 *Akumulatora pieslēgšana (att. 25)*).
	Akumulators ir izlādējies vai bojāts.	Pārbaudiet un uzlādējiet vai nomainiet akumulatoru.
	Bojāts drošinātājs.	Nomainiet drošinātāju. Ja drošinātājs izdeg vēlreiz, nosakiet cēloni (parasti īsslēgums). (nodaļa 6.4.6 *Drošinātāja maiņa*).
	Nosprostots gaisa filtrs.	Iztīriet gaisa filtru.
	Bojāta aizdedzes svece.	Pārbaudiet aizdedzes sveces savienojumu, notīriet vai nomainiet aizdedzes sveci.
	Bojāts bremžu pedālis.	Sazinieties ar tirdzniecības pārstāvi vai servisa centru.
	Nav nospiests sajūgs/bremzes slēdzis.	Nospiediet jūgvārpstas slēdzi pozīcijā OFF (Izslēgts).
	Bojāts palaides relejs.	Nomainiet palaides releju.
	Bojāta aizdedzes slēdža palaide.	Nomainiet aizdedzes slēdzi.

PROBLĒMA	IESPĒJAMIE CĒLOŅI	RISINĀJUMS
Dzinējs darbojas ar traucējumiem.	Problēma ar karburatoru.	Sazinieties ar tirdzniecības pārstāvi vai servisa centru.
	Nosprostots gaisa filtrs.	Iztīriet vai nomainiet gaisa filtru (skatiet dzinēja rokasgrāmatu).
	Nosprostota degvielas tvertnes ventilācija.	1. Pārbaudiet un nomainiet degvielas filtru, ja nepieciešams (skatiet dzinēja rokasgrāmatu vai sazinieties ar tirdzniecības pārstāvi vai servisa centru). 2. Iztukšojiet degvielas tvertni un uzpildiet to ar svaigu degvielu.
	Zāle ir pārāk gara.	Samaziniet braukšanas ātrumu atbilstoši zāles augstumam un/vai palieliniet pļaušanas augstumu.
Dzinējs ir vājš.	Nosprostots gaisa filtrs.	Iztīriet vai nomainiet gaisa filtru (skatiet dzinēja rokasgrāmatu).
	Dzinēja griešanās ātrums ir pārāk mazs.	Palieliniet paātrinājumu.
	Pārāk liels darbības ātrums.	Iestatiet mazāku darbības ātrumu.
	Bojāta aizdedzes svece.	Nomainiet aizdedzes sveci; skatiet dzinēja rokasgrāmatu.
	Nosprostota degvielas tvertnes ventilācija.	1. Pārbaudiet un nomainiet degvielas filtru, ja nepieciešams (skatiet dzinēja rokasgrāmatu vai sazinieties ar tirdzniecības pārstāvi vai servisa centru). 2. Iztukšojiet degvielas tvertni un uzpildiet to ar svaigu degvielu.
Akumulatoru nevar uzlādēt.	Bojāts drošinātājs.	Nomainiet drošinātāju. Ja drošinātājs izdeg vēlreiz, nosakiet cēloni (parasti īsslēgums). (punkts 6.4.6 *Drošinātāja maiņa*)
	Slikts kontakts starp akumulatora kabeļiem un poliem.	Pārbaudiet savienojumus (nodaļa 4.5 *Akumulatora pieslēgšana (att. 25)*).
Mašīna nebrauc.	Ir nospiesta bremze.	Turiet nospiestu bremzes pedāli un atlaidiet stāvbremzi, lēni laižot vaļā bremzes pedāli, lai uzsāktu mašīnas kustību uz priekšu. (punkts 5.4.2).
	Ir atslēgta pārnesumkārba (hidrostatiskā pārnesumkārba).	Iedarbiniet transmisiju.
	Atslēgta dzensiksna.	Ievietojiet siksnu vietā.
	Bojāta vai nodilusi dzensiksna.	Nomainiet dzensiksnu.

PROBLĒMA	IESPĒJAMIE CĒLOŅI	RISINĀJUMS
Spēcīgas vibrācijas.	Vaļīgi asmeņi.	Pārbaudiet un pievelciet visus asmeņus vai sazinieties ar tirdzniecības pārstāvi vai servisa centru.
	Vaļīgs motors.	Pārbaudiet un pievelciet visas dzinēja un rāmja bultskrūves.
	Vienam vai abiem asmeņiem ir zudis līdzsvars bojājuma dēļ.	Sazinieties ar tirdzniecības pārstāvi vai servisa centru.
	Pļaušana: nozīmē, ka griezējierīce ir pilna ar zāli.	Iztīriet griezējierīci.
	Dzinēja mezgls nav pienācīgi pievilkts.	Pievelciet dzinēja mezglu vai sazinieties ar tirdzniecības pārstāvi vai servisa centru.
	Bojāta siksna.	Nomainiet siksnu.
Nevienmērīgi vai slikti pļaušanas rezultāti.	Neasi vai nodiluši asmeņi.	Uzasiniet vai nomainiet asmeņus.
	Atšķirīgs spiediens kreisās un labās puses riepās.	Pārbaudiet spiedienu riepās.
	Pļaušanas grīdas regulējums.	Pārbaudiet grīdas regulējumu (5.6.3 *Pļaušanas augstuma regulēšana* vai sazinieties ar tirdzniecības pārstāvi vai servisa centru).
	Gara un/vai mitra zāle.	Pielāgojiet pļaušanas līmeni un braukšanas ātrumu pļaušanas apstākļiem.
	Pārāk liels darbības ātrums.	Iestatiet mazāku darbības ātrumu.
	Zem pļaušanas grīdas ir iesprūdusi zāle.	Rūpīgi iztīriet pļaušanas grīdas iekšpusi (izmantojiet piemērotu palīgierīci, lai piekļūtu pļaušanas grīdai un iztīrītu to).
	Izslīdējusi pļaušanas dzensiksna.	Nomainiet dzensiksnu.
	Ir bloķēts savācēja kanāls.	Izņemiet zāles savācēju un iztukšojiet izmešanas reni.

1 ĮVADAS 282
1.1 Kaip skaityti šią instrukciją 282

2 BENDROSIOS SAUGOS TAISYKLĖS 282

3 PAŽINTIS SU PRIETAISU (PAV. 1, PAV. 2, PAV. 3, PAV. 4) 284
3.1 Simbolių ir saugos įspėjimų paaiškinimas (Pav. 5, Pav. 6) 284
3.2 Pagrindiniai komponentai, prietaisas su galiniu išmetimo bloku (Pav. 8) 285
3.3 Pagrindiniai komponentai, prietaisas su šoniniu išmetimo bloku (Pav. 9) 285
3.4 Komandos ir valdymo įtaisai (Pav. 14, Pav. 15) 285
3.5 Saugos įtaisai 287
3.5.1 Užvedimo blokatorius 287
3.5.2 Šienavimo atbuline eiga mygtukas 287
3.5.3 Parkavimo stabdys 287
3.5.4 Operatoriaus buvimo kontrolė (OPC) 287
3.5.5 Duslintuvas 287
3.5.6 Geležtės stabdys 288
3.5.7 Stabdžio korpusas 288

4 MONTAVIMAS 288
4.1 Mechanizmų su galiniu išmetimo bloku išpakavimas (Pav. 10, Pav. 11, Pav. 12) 288
4.2 Mechanizmų su šoniniu išmetimo bloku išpakavimas (Pav. 13) 288
4.3 Vairo montavimas (Pav. 21, Pav. 22) 289
4.4 Sėdynės montavimas (Pav. 23, Pav. 24) 289
4.5 Akumuliatoriaus prijungimas (Pav. 25) 289
4.6 Priekinio buferio montavimas (Pav. 26, Pav. 27) 290
4.7 Galinio deflektoriaus plokštės komponento montavimas (Pav. 28) 290
4.8 Galinio deflektoriaus montavimas (Pav. 50) 291
4.9 Šoninio deflektoriaus montavimas (mašinoms su šoniniu išmetimo bloku) (Pav. 32) 291
4.10 Žolės rinktuvo montavimas (Pav. 29, Pav. 30) 291
4.11 Apsauginės detalės montavimas prie išmetimo angos (Pav. 31) 291
4.12 Vilkimo komplekto montavimas (mašinoms su šoniniu išmetimo bloku) (Pav. 34, Pav. 35) 291

5 ĮRENGINIO NAUDOJIMAS 292
5.1 Saugos įtaisai 292
5.2 Parengiamosios operacijos prieš pradedant darbą 292
5.3 Atsargumo priemonės naudojant prietaisą 294
5.3.1 Mašinos naudojimas važiuojant atbuline eiga 295
5.3.2 Mašinos naudojimas ant šlaito 295
5.3.3 Vaikai 296
5.4 Draudžiamas naudojimas 296
5.5 Paleidimas ir sustabdymas 296
5.5.1 Judėjimas nešienaujant 297
5.5.2 Stabdymas 297
5.5.3 Važiavimas atbuline eiga 297
5.6 Žolės pjovimas 298
5.6.1 Žolės pjovimas važiuojant į priekį 298
5.6.2 Žolės pjovimas važiuojant atgal 298
5.6.3 Pjovimo aukščio reguliavimas 298
5.6.4 Žolės rinktuvo ištuštinimas 298
5.6.5 Rinktuvo kanalo atblokavimas 299
5.6.6 Šlaitai 299
5.6.7 Šoninis išmetimas (tik modeliams su šoniniu išmetimo bloku) 299
5.6.8 Vejos priežiūra 299
5.6.9 Pagrindinių sąlygų, kuriomis leidžiama paleisti prietaisą arba suveikia saugos įtaisai, santrauka 299
5.7 Darbo pabaiga 300
5.7.1 Įrenginio valymas 300
5.7.2 Sandėliavimas ir neaktyvumas ilgesnį laiką 300
5.8 Gabenimas 301

6 TECHNINĖ PRIEŽIŪRA 302
6.1 Išmetamųjų dujų atitiktis 302
6.2 Saugos rekomendacijos 303
6.3 Rutininė techninė priežiūra 303
6.3.1 Bendrosios nuostatos 303
6.3.2 Įrenginio techninės priežiūros lentelė 304
6.3.3 Variklio techninės priežiūros lentelė 304
6.3.4 Sutepimas (Pav. 40) 304
6.3.5 Kuro bako pripildymas / ištuštinimas 305
6.3.6 Variklio alyvos patikrinimas, pripildymas, išleidimas 305
6.3.7 Pagrindo ratai 306
6.3.8 Valymas 307
6.3.9 Baterija 308

6.3.10 Tvirtinimo veržlės ir varžtai 308
6.4 Pagrindinė techninė priežiūra 308
6.4.1 Saugos rekomendacijos 308
6.4.2 Pjovimo įtaisų blokas 308
6.4.3 Ratų keitimas 309
6.4.4 Padangų keitimas 309
6.4.5 Diržo pakeitimas..... 309
6.4.6 Saugiklio keitimas 309

7 APLINKOS APSAUGA 309
7.1 Išardymas ir šalinimas 309

8 PRIEDAI 310

9 TECHNINIAI DUOMENYS MAŠINOMS SU GALINIU IŠMETIMO BLOKU.....310

10 TECHNINIAI DUOMENYS MAŠINOMS SU ŠONINIU IŠMETIMO BLOKU.....312

11 ATITIKTIES DEKLARACIJA 315

12 GARANTIJOS PAŽYMĖJIMAS.....316

13 GEDIMŲ ŠALINIMAS 317

1 ĮVADAS

Dėkojame, kad pasirinkote „Emak" produktą.
Prireikus bet kokios pagalbos, kreipkitės į mūsų prekybos atstovus ir įgaliotųjų cechų darbuotojus – jie jums mielai padės.

⚠ ĮSPĖJIMAS

Tam, kad mechanizmą teisingai eksploatuotumėte ir išvengtumėte nelaimingų atsitikimų, prieš pradėdami dirbti atidžiai perskaitykite šį vadovą.

⚠ ĮSPĖJIMAS

Šis vadovas turi būti kartu su įrenginiu per visą įrenginio eksploatavimo laikotarpį.

⚠ ĮSPĖJIMAS

KLAUSOS PAŽEIDIMŲ RIZIKA. Dirbdamas šiuo mechanizmu įprastinėmis sąlygomis operatorius yra veikiamas asmeninio ir kasdienio triukšmo lygio, kuris lygus arba didesnis nei 85 dB (A).

LT

Jame rasite paaiškinimų apie įvairių dalių veikimą, taip pat būtinų patikrų bei atitinkamos techninės priežiūros instrukcijas.

PASTABA

šiame vadove esantys aprašymai ir iliustracijos nėra įpareigojančios. Gamintojas pasilieka teisę atlikti pakeitimus, kuriuos, jo nuomone, būtina atlikti, ir netaisyti šio vadovo.
Paveikslėliai pateikiami tik iliustraciniais tikslais. Faktiniai komponentai gali skirtis nuo pavaizduotų. Jei abejojate, kreipkitės į įgaliotą techninės priežiūros centrą.

1.1 KAIP SKAITYTI ŠIĄ INSTRUKCIJĄ

Vadovas suskirstytas į skirsnius ir punktus. Kiekvienas punktas yra atitinkamo skirsnio polygis. Nuorodos į skirsnius ir punktus pažymimos žodžiais „skirsnis" arba „punktas" ir atitinkamu numeriu. Pavyzdys: „2 skirsnis".
Šiame vadove pateikiamos ne tik eksploatavimo instrukcijos bet ir informacija, į kurią reikia ypatingai atsižvelgti. Tokia informacija pažymėta toliau aprašytais simboliais:

⚠ ĮSPĖJIMAS

perspėjimu pažymima, jog kyla nelaimingo atsitikimo, traumos (net mirtinos) arba rimto turto apgadinimo pavojus.

⚠ PERSPĖJIMAS

įspėjimu pažymima, jog kyla pavojus sugadinti įrenginį arba atskiras jo dalis.

PASTABA

Pateikia papildomos informacijos prie ankstesnių saugos pranešimų instrukcijų.

Paveikslėliai šiose instrukcijose sunumeruoti 1, 2, 3 ir pan. Paveikslėliuose pavaizduoti komponentai yra paženklinti raidėmis arba skaičiais, priklausomai nuo konkretaus atvejo. Nuoroda į C komponentą 2 paveikslėlyje nurodoma taip: „Žr. C, 2 pav." arba tiesiog „(C, 2 pav.)".

2 BENDROSIOS SAUGOS TAISYKLĖS

⚠ ĮSPĖJIMAS

Tinkamai naudojant, šis prietaisas yra greitas, patogus ir efektyvus darbo įrankis. Jei naudosite netinkamai arba nesiimsite reikiamų atsargumo priemonių, jis gali būti pavojingas. Visada vykdykite toliau vadove pateiktų saugos instrukcijų nurodymus - tada būsite saugūs ir patogiai dirbsite.

⚠ ĮSPĖJIMAS

Žmonėms, kuriems lengvai sutrinka kraujo apytaka arba kurie linkę ištinti, ilgalaikis vibracijos poveikis dirbant degimo varikliu varomais mechanizmais gali pažeisti pirštų, rankų bei riešų kraujagysles ir nervus. Dėl ilgalaikio tokių įrenginių eksploatavimo šaltame ore gali būti pažeistos net ir sveikų žmonių kraujagyslės. Atsiradus tokiems simptomams kaip tirpimas, skausmas, jėgos praradimas, odos spalvos ar tekstūros pakitimas arba pirštų, rankų ar riešų nebejautimas, liaukitės naudoję įrenginį ir kreipkitės į gydytojus.

⚠ ĮSPĖJIMAS

- **Kad susipažintumėte su prietaisu, pirmus kelis kartus naudodami prietaisą atlikite paprastus manevrus.**
- **Neleiskite, kad per didelis pasitikėjimas prietaisu paskatintų jus atlikti pavojingus / draudžiamus manevrus.**
- **Nedirbkite vejapjove nepalankiomis oro sąlygomis, ypač esant žaibo pavojui. Taip sumažinate riziką būti nutrenkti žaibo.**

LT

⚠ ĮSPĖJIMAS

Jūsų prietaiso degimo sistema generuoja labai silpną elektromagnetinį lauką. Šis elektromagnetinis laukas gali trikdyti kai kurių širdies stimuliatorių darbą. Tam, kad sumažėtų rimtos arba mirtinos traumos pavojus, asmenys su širdies stimuliatoriumi, prieš eksploatuodami šį mechanizmą, turėtų pasikonsultuoti su gydytoju arba širdies stimuliatoriaus gamintoju.

PASTABA

Valstybiniais reglamentais gali būti ribojamas mechanizmo naudojimas.

1. Prieš pradėdami eksploatuoti prietaisą, atidžiai perskaitykite šį vadovą, kad visiškai suprastumėte visas saugos taisykles, perspėjimus bei eksploatavimo instrukcijas ir galėtumėte jų paisyti.
2. Šį vadovą laikykite netoliese, kad prireikus jį galėtumėte paskaityti. Jei vadovą pametate, pateikite prašymą dėl naujo vadovo.
3. Prietaisą leiskite eksploatuoti tik suaugusiems asmenims, kurie suprato saugos taisykles, perspėjimus bei eksploatavimo instrukcijas ir sugeba jų paisyti. Niekada neleiskite prietaiso eksploatuoti mažamečiams.
4. Prietaiso neremontuokite ir neeksploatuokite, jei esate pavargę, sergate arba esate prastos nuotaikos, taip pat jei vartojote alkoholį, narkotikus ar vaistus. Turite būti geros fizinės būklės ir budrus. Prietaiso naudojimas reikalauja įsitempimo; jei jus vargina daug jėgų reikalaujantis darbas, prieš eksploatuodami prietaisą, pasitikrinkite pas gydytoją. Prieš prasidedant pertraukai arba pamainos gale būkite dar labiau budrūs.
5. Pasirūpinkite, kad vaikai, pašaliniai asmenys ir gyvuliai būtų mažiausiai 15 metrų atstumu nuo darbo zonos. Kai prietaisą užvedate arba jį eksploatuojate, neleiskite prie jo artintis žmonėms ar gyvūnams.
6. Dirbdami su įrenginiu visada vilkėkite aprobuotus apsauginius drabužius. Nedėvėkite drabužių, neryšėkite kaklaskarių, kaklaraiščių, nedėvėkite apyrankių, kuriuos gali įsipainioti į pomedžius. Susiriškite ir apsaugokite ilgus plaukus (pavyzdžiui, medžiagos skraiste, kepure, šalmu ir pan.). **Niekada nenaudokite prietaiso basomis kojomis; avėkite apsauginę avalynę neslystančiais padais. Imkitės veiksmų, kad apsaugotumėte save nuo triukšmo; pavyzdžiui, naudodami ausines arba ausų kištukus.**
7. Leiskite prietaisu naudotis tik tiems, kurie perskaitė šį naudotojo vadovą arba gavo atitinkamas instrukcijas, kaip saugiai ir tinkamai juo naudotis. Jei prietaisą kam nors paskolinate, tam asmeniui perduokite instrukcijų vadovą ir pasirūpinkite, kad jis, prieš eksploatuodamas mechanizmą, šį vadovą perskaitytų.
8. Prieš naudojimą atlikite mechanizmo patikrą, kad įsitikintumėte, jog visi apsaugos ir kiti įtaisai tinkamai veikia.
9. Niekada neeksploatuokite sugedusio, modifikuoto, netinkamai suremontuoto ar sumontuoto prietaiso. Nenuimkite, nesugadinkite ir neatjunkite jokio apsauginio įtaiso. Jei pjovimo arba apsauginis įtaisas pažeidžiamas, sugenda arba kitaip sutrinka jo veikimas, nedelsdami pakeiskite jį nauju.
10. Iš anksto rūpestingai suplanuokite darbo eigą. Nepradėkite pjauti, jei darbo zonoje yra žmonių ar daiktų.
11. Visus su prietaisu susijusius veiksmus, išskyrus nurodytus šiame vadove, atlieka kvalifikuotas personalas.
12. Vejos traktoriukas yra gaminys, skirtas išskirtinai žolei pjauti. Kitokio tipo medžiagų pjauti nerekomenduojama. Bet koks kitas šiose instrukcijose nenurodytas naudojimas gali sugadinti prietaisą ir kelti rimtą pavojų žmonėms bei turtui.
13. Draudžiama prijungti įrankius ar priemones, kurių nenurodė gamintojas.
14. Nedirbkite su mechanizmu, jei nėra uždėta besisukančių verstuvų apsauga.

15. Pasirūpinkite, kad visi apie pavojus perspėjantys ir saugos lipdukai būtų idealios būklės. Jei jie pažeisti arba susidėvėję, nedelsdami pakeiskite.
16. Mechanizmą naudokite tik pagal paskirtį, kuri nurodyta šiame vadove (žr. *Draudžiamas naudojimas*).
17. Naudotojas privalo įvertinti galimus pavojus, kurie gali kilti darbo zonoje. Taip pat naudotojas privalo imtis visų būtinų atsargumo priemonių, kad užtikrintų savo saugumą, ypač dirbant ant šlaitų, nelygios arba slidžios žemės ir puraus dirvožemio.
18. Visada būkite atsargūs dirbdami šlaituose. Įkalnėje ir nuokalnėje šlaituose niekada nepjaukite skersai. Nedirbkite prietaisu įkalnėse, statesnėse nei 10° (17%).
19. Atminkite, kad už nelaimingus atsitikimus ar galimus pavojus, kurie kyla trečiosioms šalims ar jų turtui, yra atsakingas savininkas arba naudotojas.
20. Dirbdami ant labai stačių šlaitų, įsitikinkite, kad 20 metrų spinduliu aplink mechanizmą nebūtų jokių pašalinių asmenų.
21. Mechanizme galima montuoti įvairius priedus. Už tai, kad šie papildomi įrankiai ar priedai būtų patvirtinti pagal egzistuojančius Europos saugos reglamentus, yra atsakingas mechanizmo savininkas. Naudojant nepatvirtintus priedus, gali kilti pavojus jūsų saugumui.
22. Darbo metu nesiblaškykite ir neprarakite koncentracijos.

LT

⚠ ĮSPĖJIMAS

- **niekada neeksploatuokite mechanizmo, kurio apsauginiai įtaisai sugedę. Mechanizmo apsauginius įtaisus privaloma tikrinti ir jų techninę priežiūrą atlikti taip, kaip aprašyta šiame skyriuje. Jei atliekant patikrą įrenginys neveikia taip, kaip turėtų, kreipkitės į įgaliotąjį techninės priežiūros centrą, kad suremontuotų.**
- **Bet koks įrenginio naudojimas, atskirai neaprašytas šiame vadove, laikomas netinkamu ir kelia pavojų žmonėms bei turtui.**

3 PAŽINTIS SU PRIETAISU (PAV. 1, PAV. 2, PAV. 3, PAV. 4)

3.1 SIMBOLIŲ IR SAUGOS ĮSPĖJIMŲ PAAIŠKINIMAS (PAV. 5, PAV. 6)

1. **⚠ ĮSPĖJIMAS**

   Prieš pradėdami dirbti su šiuo įrenginiu, perskaitykite naudojimo ir techninės priežiūros vadovą.

2. **⚠ ĮSPĖJIMAS**

   Pavojus dėl išsviestų objektų – Nedirbkite, jei neįdėtas apsaugos nuo akmenų įtaisas arba žolės rinktuvas.

3. **⚠ ĮSPĖJIMAS**

   Pavojus dėl išsviestų objektų – Pašaliniams asmenims neleiskite priartėti nesaugiu atstumu.

4. **⚠ ĮSPĖJIMAS**

   Pavojus: susižalojimo rizika – Ašmenys juda, išjungus variklį arba peilių valdiklį, geležtė dar kurį laiką sukasi.

5. **⚠ ĮSPĖJIMAS**

   Prieš atlikdami remonto ar priežiūros darbus ištraukite užvedimo raktelį ir perskaitykite instrukcijas.

6. **⚠ ĮSPĖJIMAS**

   Suskaldymo pavojus – Ašmenys juda: pasirūpinkite, kad veikiant varikliui žmonės liktų atokiau nuo prietaiso.

7.

⚠ ĮSPĖJIMAS

Pavojus: nudegimo rizika.

8.

⚠ ĮSPĖJIMAS

Pavojus: pavojus apvirsti stačioje įkalnėje – Nedirbkite prietaisu šlaituose, kurių išilginis nuolydis daugiau nei 15° (27 %). Nedirbkite prietaisu įkalnėse, kurių šoninis nuolydis daugiau nei 10° (18 %).

Vardinėje lentelėje, esančioje po vairuotojo sėdyne, rodomi pagrindiniai kiekvieno prietaiso duomenys (Pav. 7)

1. Gamintojo pavadinimas ir adresas.
2. Prietaiso pavadinimas.
3. Vardinis variklio greitis ir galia.
4. Prietaiso modelis.
5. Prietaiso svoris.
6. Serijos numeris ir pagaminimo metai.
7. Garso galios lygis pagal direktyvą 2000/14/EB.
8. Atitikties ženklinimas pagal direktyvą 2006/42/EB.

LT

3.2 PAGRINDINIAI KOMPONENTAI, PRIETAISAS SU GALINIU IŠMETIMO BLOKU (PAV. 8)

1. Žolės rinktuvas
2. Galiniai ratai
3. Pjovimo aukščio reguliavimo svirtis
4. Vairas
5. Droselinis gaidukas
6. Stabdžių pedalas
7. Variklio dangtis
8. Priekiniai ratai
9. Apsauginė plokštė
10. Geležtės paleidimo / sustabdymo mygtukas
11. Maitinimo jungiklis
12. Priekinės eigos pedalas
13. Parkavimo stabdys
14. Prietaiso korpuso komponentas
15. Atbulinės eigos pedalas
16. Greičio svirtis (rankinė)

3.3 PAGRINDINIAI KOMPONENTAI, PRIETAISAS SU ŠONINIU IŠMETIMO BLOKU (PAV. 9)

1. Galiniai ratai
2. Pjovimo aukščio reguliavimo svirtis
3. Vairas
4. Droselinis gaidukas
5. Stabdžių pedalas
6. Variklio dangtis
7. Priekiniai ratai
8. Apsauginė plokštė
9. Geležtės paleidimo / sustabdymo mygtukas
10. Maitinimo jungiklis
11. Priekinės eigos pedalas
12. Parkavimo stabdys
13. Prietaiso korpuso komponentas
14. Atbulinės eigos pedalas
15. Greičio svirtis (rankinė)

3.4 KOMANDOS IR VALDYMO ĮTAISAI (PAV. 14, PAV. 15)

A) Droselio svirtis / šaltojo paleidimo įtaisas

Taip reguliuojamas variklio sūkių skaičius. Padėtys nurodytos etiketėje su šiais simboliais:



STARTER padėtis šaltajam paleidimui.



SLOW padėtis minimaliems variklio sūkiams.



FAST padėtis maksimaliems variklio sūkiams.

- STARTER padėtis praturtina mišinį ir turėtų būti naudojama tik tiek laiko, kiek reikia šaltajam užvedimui.
- Perkeldami iš vienos srities į kitą, svirtį nustatykite tarp SLOW ir FAST.
- Pjaudami transmisiją nustatykite kaip FAST.

B) Vairas

Suka priekinius ratus.

C) Geležtės paleidimo / sustabdymo rankenėlė (Pav. 16)

Ašmenų paleidimo / stabdymo rankenėlė yra dešinėje konsolėje, priešais raktinį jungiklį.
Ašmenų paleidimo / stabdymo rankenėlė valdo elektrinę sankabą. Patraukite rankenėlę aukštyn, kad įjungtumėte ašmenis, arba stumkite žemyn, kad juos atjungtumėte.

D) Užvedimo raktelio jungiklis (Pav. 17)

Šis raktinis jungiklis turi keturias pozicijas, kurios yra:



STOP padėtis: reiškia, kad viskas išjungta.



ON padėtis: įjungia visus priedus.



START padėtis: įjungia starterio variklį. Iš šios padėties atleidus raktelį jis automatiškai grįš į ON padėtį.



Kai raktelis įkištas, priekiniai žibintai įjungiami, jei jungiklis yra savo padėtyje.

E) Stabdžių pedalas (Pav. 18)

Stabdžių pedalas yra kairėje priekinėje plokštės pusėje. Stabdžių pedalą galima naudoti, jei reikia staigiai sustoti arba įjungti stovėjimo stabdį.

PASTABA
Kai prietaisas juda, laikykite koją toliau nuo pedalo.

F) Stovėjimo stabdžio svirtis (Pav. 19)

Mechanizmui sustojus:

1. Laikykite nuspaustą stabdžių pedalą;
2. Pakelkite stovėjimo stabdžio svirtį ir laikykite jį pakeltu;
3. Atleiskite stabdžių pedalą.



Tokiu būdu galiniai ratai lieka užblokuoti. Norėdami atleisti stovėjimo stabdį, iki galo nuspauskite stabdžių pedalą (stovėjimo stabdžio svirtis automatiškai atkabinama ir grįžta į apatinę padėtį).

PASTABA
Variklį galima užvesti tik stovėjimo padėtyje.

G) PEDALINĖ vairavimo sankaba (modeliams su hidrostatine transmisija) (Pav. 20)

Šis pedalas valdo ratų pavarą ir moduliuoja mechanizmo greitį pirmyn ir atgal.

- Norėdami įjungti priekinę pavarą, pėdos pirštu spauskite F žymos link. Stipriau spaudžiant pedalą, didėja mechanizmo greitis.
- Atbulinė pavara įjungiama spaudžiant pedalą kulnu žymos R link.
- Atleidus pedalas automatiškai persijungia į neutralią padėtį N.

⚠ ĮSPĖJIMAS

Atbulinę pavarą reikia įjungti tik tada, kai įrenginys sustabdomas.

PASTABA

Pavara turi būti atkabinta nuo stovėjimo stabdžio.

H) Greičio perjungimo svirtis (modeliams su mechanine pavarų dėže)

Ši svirtis turi septynias pozicijas, skirtas penkiems važiavimo pirmyn greičiams, neutraliai padėčiai, sukimosi greičio padėčiai N ir atbulinei eigai R.
Perjungdami greičio perjungimo svirtį, jūs atblokuojate stabdžių pedalą, kad atsilaisvintų pavaros diržas, ir pastumiate svirtį, kaip nurodyta etiketėje.
Niekada nestumkite svirties tiesiogiai iš priekinės į atbulinę pavarą arba atvirkščiai, kol įrenginys visiškai nesustojo.

L) Atbulinės eigos mygtukas

LT

Atbulinės eigos valdymo rankenėlė yra dešinėje konsolėje, kairiau geležtės paleidimo / stabdymo rankenėlės. Važiuojant atbuline eiga, geležtės sustoja. Kad geležtės nesisuktų važiuojant atbuline eiga, spauskite **RMO** mygtuką.

PASTABA

Šienauti atbuline eiga nerekomenduojama.

3.5 SAUGOS ĮTAISAI

⚠ ĮSPĖJIMAS

- **Prieš pradėdami darbą įsitikinkite, kad visi toliau aprašyti saugos įtaisai tinkamai veikia. Veiksmus atlikite lygioje vietoje saugiomis sąlygomis, itin atsargiai.**
- **Saugos įtaisai niekada neturėtų būti gadinami ar atjungiami.**

3.5.1 Užvedimo blokatorius

Užvedimo blokatorius užtikrina, kad įrenginio nebus galima užvesti be raktelio; be to, norint užvesti variklį reikia atlikti du veiksmus:
- Įkišti raktelį.
- Pasukti raktelį.

Užvedimo blokatorius taip pat naudojamas varikliui išjungti ir taip sustabdyti bet kokį mechanizmo judėjimą.

3.5.2 Šienavimo atbuline eiga mygtukas

Spaudžiant šienavimo atbuline eiga mygtuką, galima važiuoti atbuline eiga su įjungtais pjovimo įtaisais, jiems automatiškai neatsijungiant.
Atjungus pjovimo įtaisus mygtukiniu grybo formos jungikliu arba išjungus variklį, šienavimo atbuline eiga mygtukas atsijungia ir jį reikia dar kartą paspausti, kad įsijungtų šienavimo atbuline eiga įtaisai.

3.5.3 Parkavimo stabdys

Stovėjimo stabdžio funkcija yra užkirsti kelią bet kokiam mašinos judėjimui, kai variklis išjungtas; variklį galima užvesti tik įjungus stovėjimo stabdį.

3.5.4 Operatoriaus buvimo kontrolė (OPC)

OPC prietaisas suaktyvina mechanizmo trauklę ir geležtės sukimąsi tik tuo atveju, jei operatorius sėdi vairuotojo sėdynėje; jei operatorius palieka vairuotojo sėdynę, variklis sustoja.

3.5.5 Duslintuvas

Duslintuvo funkcija - sumažinti mašinos skleidžiamą garso lygį ir nukreipti išmetamąsias dujas nuo operatoriaus.

3.5.6 Geležtės stabdys

Geležtės stabdžio bloko funkcija yra sustabdyti ašmenų judėjimą per tam tikrą laiką po to, kai sustojo variklis arba suveikė OPC įtaisas, kad, operatoriui žengus ant žemės, ašmenys nebejudėtų.

Norėdami patikrinti, ar geležtės stabdys tinkamai veikia, atlikite šiuos veiksmus:
- Užveskite variklį su įjungtu stovėjimo stabdžiu.
- Paleiskite geležtės.
- Pakilkite nuo sėdynės nenulipę nuo mašinos.
- Patikrinkite, ar geležtės, kaip tikėtina, sustoja per kelias sekundes, (jei ne, mašiną turi patikrinti pardavėjas).

3.5.7 Stabdžio korpusas

Geležtės sukimosi zoną gaubiantis korpusas atlieka kontakto su ašmenimis mažinimo funkciją, be jokio poveikio pjovimo funkcijai.

LT

4 MONTAVIMAS

Dėl sandėliavimo ir transportavimo kai kurie mašinos komponentai nėra sumontuoti gamykloje ir turi būti surinkti išpakavus. Vykdykite toliau pateiktas instrukcijas.

⚠ ĮSPĖJIMAS

Mašina tiekiama be variklio alyvos ar kuro. Vadovaudamiesi variklio vadove pateiktomis instrukcijomis prieš užvesdami variklį, įpilkite alyvos ir kuro.

4.1 MECHANIZMŲ SU GALINIU IŠMETIMO BLOKU IŠPAKAVIMAS (PAV. 10, PAV. 11, PAV. 12)

Išpakuodami mašiną pasirūpinkite, kad nepasimestų visos atskiros dalys ir priedai, o keldami mašiną nuo paletės nepažeiskite pjovimo pagrindo.

1. Prietaiso korpusas;
2. Vairo sujungimo velenas ir spygliuota stebulė;
3. Bamperis;
4. Bamperio kronšteinas (kairysis);
5. Bamperio kronšteinas (dešinysis);
6. Vairo apgauba;
7. Vairas;
8. Vairo veleno apgauba;
9. Instrukcijų vadovas;
10. Veržlės, varžtai, poveržlės, kabliukai (tiekimas gali priklausyti nuo įrenginio modelio);
11. Instrumentai ir starterio raktelis;
12. Sėdynė;
13. Žolės rinktuvas komponentai:
    1. Dangtis;
    2. Viršutinio rėmo suvirinimas;
    3. Faneros plokštė ir varžtas;
    4. Žolės rinktuvas;
    5. Priekinis kronšteinas;
    6. Šoninis laikantysis vamzdis;
    7. Pavertimo svirtis;
    8. Šarnyrinis kronšteinas (dešinysis);
    9. Šarnyrinis kronšteinas (kairysis);
14. Galinė deflektoriaus plokštė.
15. vilkimo komplekto apsauginis kaištis ir žiedas

PASTABA

Kad nepažeistumėte pjovimo pagrindo, iškelkite jį iki galinio taško ir būkite labai atsargūs nukeldami mašiną nuo paletės.

4.2 MECHANIZMŲ SU ŠONINIU IŠMETIMO BLOKU IŠPAKAVIMAS (PAV. 13)

1. Prietaiso korpusas;
2. Vairo sujungimo velenas ir spygliuota stebulė;
3. Vilkimo komplektas (tik modeliams 99L, 109L);
4. Bamperis;
5. Bamperio kronšteinas (kairysis);
6. Bamperio kronšteinas (dešinysis);
7. Vairo apgauba;
8. Vairas;
9. Vairo veleno apgauba;
10. Instrukcijų vadovas;
11. Veržlės, varžtai, poveržlės, kabliukai (tiekimas gali priklausyti nuo įrenginio modelio);
12. Sėdynė;
13. Instrumentai ir starterio raktelis;

14. Šoninį deflektorius;
15. Poveržlių, varžtų ir veržlių sutvirtinimas;
16. Vilkimo komplektas (tik modeliams 99L, 109L).

PASTABA

Kad nepažeistumėte pjovimo pagrindo, iškelkite jį iki galinio taško ir būkite labai atsargūs nukeldami mašiną nuo paletės.

4.3 VAIRO MONTAVIMAS (PAV. 21, PAV. 22)

⚠ PERSPĖJIMAS

Prieš pradėdami surinkimo darbus, pastatykite mašiną ant lygaus paviršiaus ir sulygiuokite priekinius ratus.

Pastatykite mašiną ant lygaus paviršiaus ir sulygiuokite priekinius ratus.

- Uždėkite veleną (1) ant sujungimo vietų ir priveržkite M8x25 varžtą (2). (Priedų įrankiuose naudokite šakės galvutės veržliaraktį 8-10)
- Uždėkite vairo veleno apgaubą (3).
- Įstatykite dygliuotą stebulę (4) į ašį (1), sumontuokite vairą (5), tarpiklį (6) ir priveržkite M8 veržlę (7). (Priedų įrankiuose naudokite šakės galvutės veržliaraktį 13-15)
- Ant vairo uždėkite apgaubtą (8) ir priveržkite du varžtus (9). (Priedų įrankiuose naudokite žvaigždutės galvutės veržliaraktį)

PASTABA

Montuodami vairą atkreipkite dėmesį į kryptį.

4.4 SĖDYNĖS MONTAVIMAS (PAV. 23, PAV. 24)

- Atsukite 2 x M8 veržles ir 2 varžtus nuo mašinos sėdynės kronšteino. (Priedų įrankiuose naudokite veržliaraktį atviru galu 13-15).
- Sumontuokite sėdynę ant kronšteino, prisukdami 2 x M8 veržles ir 2 atlaisvintus varžtus.
- Po sėdyne įrenkite montavimo laidų dėžutę A ir jungiklį B.

4.5 AKUMULIATORIAUS PRIJUNGIMAS (PAV. 25)

⚠ ĮSPĖJIMAS



Elektrolitų skystis yra sieros rūgšties tirpalas. Sieros rūgštis yra nuodinga.



Sieros rūgštis yra ėsdinanti. Nuo sieros rūgšties galima apakti arba stipriai nudegti.



Laikykite vaikams nepasiekiamoje vietoje.

PAVOJUS APLINKAI



Tik ES šalims.
Niekada neišmeskite elektrinių įrankių kartu su buitinėmis atliekomis.

Siekiant Europos direktyvos 2012/19/EB dėl Elektros ir elektroninės įrangos atliekų (EĮA) atitikties ir jos perkėlimo į nacionalinius įstatymus, seni elektros įrankiai turi būti atskirti nuo kitų atliekų ir šalinami aplinkai nekenksmingu būdu, pavyzdžiui, nuvežant į antrinio perdirbimo sandėlį.
Alternatyva šalinimo užklausai:
Kaip alternatyvą įrangos grąžinimui gamintojui, elektros įrangos savininkas turi užtikrinti, kad įranga būtų tinkamai utilizuota. Seną įrangą galima grąžinti į tinkamą surinkimo punktą, kuriame ji bus utilizuojama pagal nacionalines perdirbimo ir atliekų šalinimo taisykles. Tai netaikoma priedams ar pagalbinėms priemonėms be elektrinių komponentų, tiekiamų su sena įranga. Visą ar dalį dokumentacijos ir dokumentų, pridedamų prie gaminių, perspausdinti ar atgaminti bet kokiu kitu būdu leidžiama tik gavus aiškų „Emak S.p.A." sutikimą. Galimi techniniai pakeitimai.

LT

PAVOJUS APLINKAI
Baterijų neišmeskite kartu su buitinėmis atliekomis. Baterijų neišmeskite kartu su mechanizmu. Laikykitės vietinių išmetimo reglamentų.

1.  Įdėkite akumuliatorių į jo angą.

⚠ PERSPĖJIMAS
Nesupainiokite akumiliatoriaus poliškumo (+) ir (-).

2. Prijunkite akumuliatoriaus jungtis prie mašinos jungiamųjų kabelių ir priveržkite du varžtus. (Priedų įrankiuose naudokite šakės galvutės veržliaraktį 8-10 ir žvaigždutės galvutės veržliaraktį).
3. Pritvirtinkite akumuliatorių gumine juostele.

Šis įrenginys naudoja akumuliatorių: **12V**.
Prieš išvežant iš gamyklos, akumuliatorius visiškai įkraunamas. Jei nepakanka akumuliatoriaus pajėgumo, įkrovai naudokite 12V1A įkroviklį.

Įkraukite akumuliatorių pagal toliau pateiktus nurodymus	
Pastovios įtampos diapazonas:	14,40 ÷ 14,70 V
Maks. pradinė srovė:	2,0 ÷ 4,0 A
Įkrovos trukmė:	12 ÷ 24 h

4.6 PRIEKINIO BUFERIO MONTAVIMAS (PAV. 26, PAV. 27)

a. Naudodami 4 veržles ir 4 varžtus ant buferio įrenkite kronšteinus L ir R. (Priedų įrankiuose naudokite veržliaraktį 13-15).
b. Sumontuokite priekinį buferį ant apatinės rėmo dalies naudodami 4 veržles ir 4 varžtus. (Priedų įrankiuose naudokite šakės galvutės veržliaraktį 13-15).

4.7 GALINIO DEFLEKTORIAUS PLOKŠTĖS KOMPONENTO MONTAVIMAS (PAV. 28)

1. Sumontuokite kablį (2) naudodami varžtus (1).
2. Sumontuokite pavaros svirtį (a), kuri praeina per angą (b); žr. iliustraciją (m).
3. Varžtais (3) (varžtas 5/16-18) ant rėmo pritvirtinkite galinio deflektoriaus plokštės komponentą.
4. Naudodami veržlę (4) (M8), ant krontšteinų L ir R sumontuokite galinio deflektoriaus plokštės komponentą.
5. Varžtu (9) ir poveržlėmis (7, 8) sumontuokite šarnyrinį kronšteiną (5, 6).

4.8 GALINIO DEFLEKTORIAUS MONTAVIMAS (PAV. 50)

1. Atjunkite užvedimo raktelį (1).
2. Pritvirtinkite fiksuojamąjį vamzdelį ir galinį deflektorių dviem M6 x 5 varžtais ir M6 veržlėmis (2-3).
3. Užfiksuokite galinio deflektoriaus dalis, pritvirtindami jas prie įrenginio (4-5).
4. Pritvirtinkite deflektorių prie įrenginio galinės pertvaros dviem besisukančiais kaiščiais ir sprausteliais (6).

4.9 ŠONINIO DEFLEKTORIAUS MONTAVIMAS (MAŠINOMS SU ŠONINIU IŠMETIMO BLOKU) (PAV. 32)

a. Įstatykite spyruoklinį kaištį (1) ir poveržlę (2) į dešinįjį kaiščio (3) galą.
b. Eilės tvarka įstatykite kaiščio ašį į šoninį deflektorių (4), kronšteiną (6) ir torsioną (5), o kitame gale uždėkite poveržlę (2) ir elastinį stabdiklį (1).

⚠ ĮSPĖJIMAS

Neteisingai sumontavus šoninio išmetimo deflektorių, gali rimtai susižaloti operatorius ar pašaliniai asmenys.

⚠ ĮSPĖJIMAS

Nuimdami šoninio išmetimo bloką įsitikinkite, kad atvartas tinkamai uždarytas, o sklendė yra tvirtai užfiksuota.

PASTABA

Kai reikia atidaryti šoninį deflektorių, pirmiausia paspauskite savaiminio užsifiksavimo mygtuką (Pav. 33) ir neatidarinėkite jo jėga.

4.10 ŽOLĖS RINKTUVO MONTAVIMAS (PAV. 29, PAV. 30)

1. Sumontuokite priekinį kronšteiną (4) ant viršutinio rėmo (3), naudodami keturis varžtus (1) (M6-35) ir veržlę (2);
2. Naudodami keturis varžtus (1) (M6-35) ir veržlę (2), sumontuokite šoninį vamzdį (5) ant viršutinio rėmo (3) ir priekinį laikytuvą (4);
3. Sumontuokite žolės rinktuvą (6) ant rėmo komponento;
4. Naudodami keturis varžtus (10) ST 4,8x35 ir du varžtus (13) ST 4,8x16, sumontuokite dangtį (8) ant rėmo komponento. Tada pritvirtinkite plokštę (9) naudodami keturis varžtus (13) ST 4,8x16;
5. Įstatykite pavertimo svirtį (7) į vejapjovės dangčio plokštę ir įkiškite veržlę (12) ir varžtą (11).

4.11 APSAUGINĖS DETALĖS MONTAVIMAS PRIE IŠMETIMO ANGOS (PAV. 31)

⚠ ĮSPĖJIMAS

6. **Niekada nedirbkite įrenginiu neuždėję išmetimo angos apsaugos detalės!**
7. **Pritvirtinkite vejapjovę prie kronšteinų ir sucentruokite ją sulig galine plokšte, kad sutaptų du atskaitos ženklai.**
8. **Įsitikinkite, kad apatinis žolės surinkimo angos vamzdis yra pritvirtintas prie fiksatoriaus.**

4.12 VILKIMO KOMPLEKTO MONTAVIMAS (MAŠINOMS SU ŠONINIU IŠMETIMO BLOKU) (PAV. 34, PAV. 35)

Prieinama tik modeliams 99L, 109L.

a. Išimkite įtempimo svirties įvorę (2), M8x20 šešiakampius flanšinius varžtus (3) ir M8 šešiakampes flanšines fiksuojamąsias veržles (1), kurios pritvirtina pavarų dėžės dangtį (4).
b. Įstatykite įvorę (2) į dvi angas, iš kurių ištraukėte varžtus, sulygiuokite vilkimo plokštę (5), tada įstatykite M8x40 šešiakampius flanšinius varžtus (3), M8 šešiakampę flanšinę fiksuojamąją veržlę (1) ir priveržkite varžtą.

5 ĮRENGINIO NAUDOJIMAS

5.1 SAUGOS ĮTAISAI

Apsauginiai įtaisai veikia dviem būdais:
- jie neleidžia užvesti variklio, jei nesilaikoma visų saugos reikalavimų.
- jie sustabdo variklį, jei nepaisoma net ir vieno saugos reikalavimo.

Norint užvesti variklį, būtina:
1. kad geležtės būtų nesukabintos.
2. kad stovėjimo stabdys įjungtas, o pavarų dėžė išjungta.
3. kad operatorius sėdėtų ant sėdynės.

Variklis išsijungia, kai operatorius atsikelia nuo sėdynės šienavimo ar vairavimo metu.

5.2 PARENGIAMOSIOS OPERACIJOS PRIEŠ PRADEDANT DARBĄ

⚠ ĮSPĖJIMAS

- **Netinkama priežiūra gali sugadinti mašiną ir pakenkti jūsų saugumui.**
- **Prieš pradėdami šienauti, patikrinkite darbo vietą ir surinkite pašalinius objektus, tokius kaip: akmenys, žaislai, šakos ir kabeliai.**
- **Mašiną naudokite tik tada, kai geras matomumas ir neprileiskite pašalinių asmenų.**

⚠ ĮSPĖJIMAS

Modeliuose su hidrauline pavarų dėže išsiliejęs hidraulinis skystis gali sužeisti ir prasiskverbti per odą, todėl nedelsdami kreipkitės į gydytoją.

Prieš pradedant darbą, būtina atlikti eilę įrenginio patikrinimų ir operacijų, kad būtų užtikrintas maksimalus saugumas ir našumas.

Sėdynės sureguliavimas (Pav. 23)

Sėdynė tvirtinama keturiais varžtais, kuriuos reikia atsukti norint pakeisti sėdynės padėtį, o tai daroma stumiant ją išilgai pagrindo prapjovų. Suradę patogią padėtį, iki galo priveržkite keturis varžtus.

Alyvos ir kuro pripylimas

⚠ PERSPĖJIMAS

Kokią alyvą ir kurą naudoti, nurodoma variklio vadove.

Alyva (Pav. 38)

⚠ PERSPĖJIMAS

- **Mašina tiekiama be variklio alyvos. Prieš paleisdami mašiną įpilkite variklio alyvos. Bako talpa apie 1,4 litro.**
- **Jei variklis veiks jame nesant pakankamai alyvos, variklis gali rimtai sugesti. Variklį tikrinkite jį padėję ant lygaus paviršiaus; variklis turi būti išjungtas.**
- **Naudojant praplovimo savybėmis nepasižyminčią alyvą arba 2 taktų varikliams skirtą alyvą gali sutrumpėti variklio eksploatavimo laikas.**

Norėdami matyti alyvos lygio matuoklį, nuimkite variklio gaubtą. Tuomet nusukite gaubtelį. Kai variklis išjungtas, patikrinkite jo alyvos lygį, kuris turi būti tarp MIN ir MAX žymų ant matuoklio.

Degalai

⚠ ĮSPĖJIMAS

- **Benzinas yra labai degus kuras; naudojimo metu būkite ypač atsargūs. Prie degalų arba mechanizmo nerūkykite, pasirūpinkite, kad arti nebūtų liepsnos.**
- **Įkvėpus benzino, jo garų arba patekus ant odos, gali atsirasti rimtų sveikatos sutrikimų. Todėl dirbdami su degalais būkite atsargūs, pasirūpinkite, kad būtų tinkama ventiliacija.**
- **Atkreipkite dėmesį į apsinuodijimo anglies monoksidu, bekvapių, toksiškų ir mirtinų dujų, riziką.**

- Su degalais dirbkite lauke ir tokioje vietoje, kur nėra žiežirbų ar liepsnos.
- Prieš papildydami prietaisą degalais, atsistokite tuščiame plote, sustabdykite variklį ir leiskite jam atvėsti.
- Niekada nenaudokite išsivadėjusio, užteršto benzino arba alyvos / benzino mišinio. Žiūrėkite, kad į degalų baką nepatektų nešvarumų arba vandens.
- Venkite benzino lašėjimo ant plastikinių dalių, kad jos nebūtų pažeistos. Atsitiktinai išsiliejus, nedelsdami nuplaukite vandeniu. Garantija netaikoma plastikinėms kėbulo dalims ar dėl benzino atsiradusiems variklio pažeidimams.
- Lėtai atsukite degalų dangtelį, kad išleistumėte slėgį ir degalai neišsiveržtų aplinkui dangtelį.
- Nuvalykite paviršių aplinkui degalų bako dangelį, kad į vidų nepatektų nešvarumų.
- Prieš užsukdami degalų bako dangtelį, nuvalykite ir patikrinkite tarpiklį.
- Pripildę degalų dangtelį stipriai užsukite. Dėl įrenginio vibracijos blogai užsuktas dangtelis gali atsilaisvinti arba visiškai atsisukti ir degalai gali išsilieti.
- Nuvalykite ant įrenginio išsiliejusius degalus; degalų likučiams leiskite išgaruoti. Prieš užvesdami variklį, paeikite 3 m nuo degalų pripildymo vietos.
- Išsiliejusius degalus draudžiama šalinti juos deginant.
- Niekada nestatykite mašinos ten, kur yra degių medžiagų, kaip antai sausi lapai, šiaudai, popierius ir kt.
- Niekada neatsukite bako dangtelio veikiant varikliui.
- Saugokitės, kad degalų nepatektų ant drabužių. Jei ant savęs arba savo drabužių užsipylėte degalų, persirenkite. Nusiplaukite kūno dalis, ant kurių pateko degalų. Naudokite muilą ir vandenį.
- Degalų bako nelaikykite saulėkaitoje.
- Laikykite ir transportuokite degalus švarioje talpykloje, aprobuotoje benzinui pilti.
- Degalus laikykite vėsioje, sausoje ir gerai ventiliuojamoje vietoje.
- Įrenginį ir degalus laikykite tokioje vietoje, kur jų garų nepasiektų žiežirbos ar liepsna nuo vandens šildytuvų, elektros variklių ar jungiklių, krosnių ir pan.
- Degalus laikykite vaikams nepasiekiamoje vietoje.
- Degalų niekada nenaudokite valymui.

⚠ ĮSPĖJIMAS

- **Degalų pripildymas turi būti atliekamas atviroje ir gerai vėdinamoje vietoje išjungus variklį. Visada atminkite, kad benzino garai yra degūs. BAKO VIDAUS PASIŽIŪRĖJIMUI NENAUDOKITE ATVIROS LIEPSNOS IR PILDAMI DEGALUS NERŪKYKITE.**
- **patikrinkite, ar degalai neprateka; jei jie prateka, prieš eksploatuodami įrenginį, imkitės priemonių šiai problemai pašalinti. Prireikus, kreipkitės į įgaliotąjį techninės priežiūros atstovą.**

Atsukę bako dangtelį įstatykite degalų piltuvą, bet sklidinai bako nepripildykite. Bako talpa apie 6 litro.

Žolės rinktuvo arba apsaugos nuo akmenų įtaiso montavimas

⚠ ĮSPĖJIMAS

Niekada nedirbkite įrenginiu neuždėję žolės rinktuvo arba apsaugos nuo akmenų įtaiso.

Žr. skirsnį 4.10 *Žolės rinktuvo montavimas (Pav. 29, Pav. 30)*.

Mašinos saugos ir efektyvumo tikrinimas

1. Patikrinkite, ar saugos įtaisai veikia taip, kaip nurodyta santraukoje puslapyje 299.
2. Tikrinkite, kad stabdys būtų puikioje darbinėje būklėje.

3. Nepradėkite šienauti, jei geležtė vibruoja arba nesate tikras, ar ji pakankamai aštri. Visada atminkite, kad:
    - Blogai pagaląsta geležtė ištraukia žolę su šaknimis ir veja pagelsta.
    - Atsilaisvinusi geležtė sukelia nepageidaujamą vibraciją ir gali būti pavojinga.

⚠ ĮSPĖJIMAS

Nenaudokite mašinos, jei nesate tikras, ar ji veikia saugiai ar efektyviai. Jei abejojate, nedelsdami susisiekite su pardavėju, kad jis atliktų reikiamus patikrinimus ir remontą.

5.3 ATSARGUMO PRIEMONĖS NAUDOJANT PRIETAISĄ

⚠ ĮSPĖJIMAS

Negadinkite ir nenuimkite ant mašinos pritvirtintų saugos įtaisų. ATMINKITE, KAD DĖL ŽALOS IR KITŲ ŽMONIŲ SUŽALOJIMO VISADA LIEKA ATSAKINGU NAUDOTOJAS.

LT

Prieš naudojantis įrenginiu:
- Perskaitykite bendrąsias saugos rekomendacijas, ypatingą dėmesį skirdami vairavimui ir pjovimui šlaituose.
- Atidžiai perskaitykite naudojimo instrukcijas, įsitikinkite, kad esate susipažinę su valdikliais ir žinote, kaip greitai sustabdyti geležtę ir variklį.

⚠ ĮSPĖJIMAS

- **Jei kokioje nors situacijoje nežinote kaip elgtis, pasitarkite su specialistu. Susisiekite su pardavėju arba įgaliotuoju techninės priežiūros centru. Nevykdykite tokių darbų, kurie, jūsų manymu, gali viršyti jūsų galimybes.**
- **Nenaudokite įrenginio, jei įvykus nelaimingam atsitikimui negalėsite iškviesti pagalbos.**
- **Ir operatoriui, ir kitiems žmonėms draudžiama bandyti išimti pjovimo turinį, kai veikia variklis arba sukasi pjovimo įtaisas - galima rimtai susižeisti.**
- **Kartais tarp greičio reguliavimo pedalų gali įstrigti šakos ar žolė. Prieš jas valydami, būtinai išjunkite variklį.**
- **Niekada nepalikite mašinos be priežiūros, kai veikia variklis arba įkištas užvedimo raktelis. Visada sustabdykite geležtę, įjunkite stovėjimo stabdį, išjunkite variklį ir ištraukite raktelį. Išjunkite variklį ir ištraukite užvedimo raktelį prieš palikdami mašiną, pildami degalus, atlikdami techninės priežiūros darbus ar valydami įrenginį.**
- **Vejos traktoriukas yra gaminys, skirtas išskirtinai žolei pjauti. Kitokio tipo medžiagų pjauti nerekomenduojama. Bet koks kitas šiose instrukcijose nenurodytas naudojimas gali sugadinti prietaisą ir kelti rimtą pavojų žmonėms bei turtui.**
- **Periodiškai tikrinkite padangų būklę ir slėgį; prastos būklės arba nepripūstos iki reikiamo slėgio padangos gali paveikti mašinos svorio pasiskirstymą ir žolė bus pjaunama netolygiai.**
- **Mašina jokiu būdu negalima važiuoti viešaisiais keliais ar net juos kirsti.**
- **Niekada nenaudokite mašinos kitiems objektams vilkti ar stumti.**
- **Tik modeliams su šoniniu išmetimo bloku: veikiant varikliui niekada neatidarykite pjovimo pagrindo šoninio liuko; šoninį išmetimo bloką tvirtinkite tik išjungę variklį.**

- Naudokite mašiną tik dienos šviesoje arba gerai apšviestoje teritorijoje; laikykite mašiną saugiu atstumu nuo skylių ir kitų nelygumų žemėje.
- Darbo su mechanizmu kryptį keiskite atsargiai, ypatingai dirbdami ant šlaitų.
- Stenkitės, kad jūsų rankos ar kojos nepatektų po besisukančiomis dalimis.
- Kai variklis sukasi, įtaiso nekelkite ir nepervežkite.
- Prieš išjungdami variklį, sulėtinkite jį.
- Jei geležtė atsitrenkė į pašalinį objektą, prietaisą išjunkite. Nuolat tikrinkite įrenginį ir keiskite pažeistas dalis.
- Prieš užvesdami variklį įsitikinkite, kad pjovimo pagrindas nesiliestų su jokiu objektu.
- Laikykite vairą, svirtis ir valdymo pedalus švarius, sausus ir be alyvos ar degalų pėdsakų.
- Žiūrėkite, kad jus supančioje zonoje nebūtų kliuvinių (šaknų, akmenų, šakų, griovių ir kt.).

- Jei dėvite klausos apsaugines priemones, būkite ypatingai atsargūs ir budrūs, nes tokios priemonės gali riboti gebėjimą išgirsti apie pavojų pranešančius garsus (šauksmą, signalus, perspėjimus ir pan.).
- Prieš sukdami sulėtinkite.
- Kai nepjaunate, sustabdykite geležtę.
- Būkite atsargūs pjaudami aplink nejudančius objektus, kad geležtė į juos neatsitrenktų. Niekada neužvažiuokite ant pašalinių objektų.

⚠ PERSPĖJIMAS

Veikiant varikliui ir sustojus geležtei niekada ilgam nepalikite mašinos toje pačioje padėtyje ilgam; išmetamosios dujos sklinda pro pjovimo pagrindą ir gali sugadinti veją.

5.3.1 Mašinos naudojimas važiuojant atbuline eiga

⚠ PERSPĖJIMAS

Jei besisukant geležtėms pakeisite įrenginio kryptį geležtės atsijungs. Kaip važiuoti atbuline eiga ir vienu metu pjauti, žr. skirsnį 5.6.2 *Žolės pjovimas važiuojant atgal*.

Šienavimo atbuline eiga funkciją naudokite tik esant būtinybei.

⚠ ĮSPĖJIMAS

Važiuodamas mašina atbuline eiga, nepaisant to, šienauja ar ne, operatorius turi skirti maksimalų dėmesį ir nuolat stebėti, ar nėra kliūčių ir žmonių.

5.3.2 Mašinos naudojimas ant šlaito

⚠ ĮSPĖJIMAS

- **Visada įjunkite stovėjimo stabdį prieš palikdami mašiną stovinčią ir be priežiūros.**
- **Kad išvengtumėte pavojaus apvirsti, šlaituose judėti pirmyn pradėkite labai atsargiai.**
- **Prieš keisdami kryptį šlaituose sumažinkite greitį.**
- **Niekada nenaudokite atbulinės eigos, kad sumažintumėte greitį važiuojant nuokalne: dėl to galite prarasti įrenginio kontrolę, ypač esant slidžiam paviršiui.**

Važiavimas šlaitais yra viena operacijų, kuomet vairuotojui kyla didžiausia rizika nesuvaldyti mašinos arba apvirsti; abu atvejai gali baigtis rimtu sužalojimu arba mirtimi. Važiuokite maksimaliai atsargiai. Jei negalite užvažiuoti ant šlaito arba nesate tikri, kad pavyks, tos vietos nešienaukite.

⚠ ĮSPĖJIMAS

Šlaitais važinėkite, kai pjovimo pagrindas yra žemiausioje įmanomoje padėtyje, kad mašinos svorio centras nusileistų ir padidėtų jos stabilumas.

Nuokalnėje valdykite greitį atleisdami greičio reguliavimo pedalą (kad pasinaudotumėte hidrostatinės pavaros stabdymo efektu) ir akceleratoriaus svirtimi.

Norėdami dirbti ant šlaito, atlikite šiuos veiksmus:
- Šienaukite į viršų ir į apačią, niekada iš vienos pusės į kitą.
- Niekada nevažiuokite su mašina vietovėje, kurios nuolydis didesnis nei 10° (17 %).
- Venkite pradėti važiuoti ar sustoti ant šlaito. Jei padangos pradeda slysti, stabdykite geležtę ir iš lėto važiuokite nuokalne.
- Visada važiuokite tolygiai ir iš lėto.
- Nedarykite staigių greičio ar krypties pokyčių.
- Venkite nereikalingų posūkių ir, jei reikia, lėtai ir laipsniškai leiskitės žemyn. Vairuokite iš lėto. Nesukinėkite vairo staigiai.
- Saugokitės ir nevažiuokite per vagas, duobes ir nelygumus. Nelygioje vietovėje mašina gali greičiau apvirsti. Aukštoje žolėje galite nepastebėti kliūčių.
- Nešienaukite ir nesustokite šalia pakraščių, griovių ar krantų. Jei ratas nuvažiuos nuo skardžio ar griovio krašto arba jei kraštas neišlaikys, mechanizmas gali staiga apvirsti.

- Nešienaukite šlapios žolės. Ji slidi, ir padangos gali prarasti sukibimą, taigi mašina gali nuslysti.
- Nebandykite stabilizuoti mašinos pėda remdamiesi į žemę.
- Būkite ypač atsargūs šalia kampų, krūmų, medžių ar kitų objektų, kurie užstoja vaizdą.

5.3.3 Vaikai

- Netoli mašinos esantys neprižiūrimi vaikai gali sukelti rimtų nelaimingų atsitikimų. Vaikams dažnai įdomu pati mašina ir šienavimo darbai.
- Neleiskite vaikams per daug priartėti prie šienavimo vietos ir nepalikite jų be suaugusiojo asmens priežiūros.
- Būkite atidūs ir išjunkite mašiną, jei darbo teritorijoje pastebėjote vaikų.
- Prieš manevruodami atbuline eiga ir jo metu atsisukite atgal ir žiūrėkite žemyn, kad įsitikintumėte, jog aplink nėra mažų vaikų.
- Niekada ant sėdynės kartu nesodinkite vaikų. Jie gali nukristi ir sunkiai susižaloti arba trukdyti jums saugiai manevruoti mašina.
- Niekada neleiskite naudoti įrenginio vaikams.

5.4 DRAUDŽIAMAS NAUDOJIMAS

⚠ ĮSPĖJIMAS

Mašiną naudokite tik žolei pjauti soduose arba parkuose. Draudžiama naudoti įrenginį kitaip, nes nustos galioti garantija ir neliks gamintojo atsakomybės, taigi naudotojas taps atsakingu už išlaidas dėl pažeidimo arba naudotojo ar kitų asmenų sužalojimo.

Toliau išvardyti atvejai taipogi laikytini draudžiamu naudojimu:
- Šakų ar kitų kietesnių už žolę medžiagų pjaustymas ar smulkinimas.
- Kietų medžiagų, dulkių ar kitokių atliekų, lapų, smėlio ar žvyro siurbimas ar rinkimas nuo žemės paviršiaus.
- Įdubų ar nelygaus grunto išlyginimas; geležtė niekada neturi liesti pačios žemės.
- Įrankių ar priemonių, kurių nenurodė gamintojas, tvirtinimas prie įrenginio darbinio veleno.
- Darbas geležte ant kitų paviršių nei žolė.
- Kitų žmonių, vaikų ar gyvūnų gabenimas pačia mašina ar priekaba.
- Įrenginio naudojimas:
    1. judėjimui šlapiomis ar slidžiomis vietovėmis ar šlaitais,
    2. paviršiams kur yra duobių, griovių, laiptelių ar laiptatakių,
    3. paviršiams su staigiais nuolydžio pasikeitimais, paslėptomis kliūtimis, staigiais kampais arba kur ant žemės įrengtos metalinės grotelės.

Taip pat patikrinkite grunto konsistenciją, ypač jei žemės paviršius minkštas (pvz., ką tik suarta dirva, pelkėta vietovė ir balos), kur staiga gali įklimpti ratai išbalansuodami mašiną.

- Krovinių vilkimas arba stūmimas nenaudojant specialaus vilkimo kablio.

⚠ ĮSPĖJIMAS

Mašina gali būti naudojama tam tikriems paprastiems riboto svorio priedams vilkti (žr. skirsnį 8 *Priedai*). Nenaudokite mašinos kitokiems objektams ar priedams vilkti, nei nurodė gamintojas; velkamas objektas gali apvirsti ir susižaloti operatorių bei sugadinti turtą. Velkami objektai keičia mašinos svorio pasiskirstymą, ji pati gali apvirsti, ypač kylant į viršų arba leidžiantis nuo kalno; priekaba, kurioje nėra stabdžių, stabdant atsitrenkusi į mašiną gali pakeisti kryptį pavojingais judesiais. Būkite ypač atsargūs kietais paviršiais vilkdami priedus.

5.5 PALEIDIMAS IR SUSTABDYMAS

⚠ ĮSPĖJIMAS

Variklį užveskite atviroje arba gerai vėdinamoje vietoje. VISADA ATMINKITE, KAD IŠMETAMOSIOS DUJOS YRA TOKSIŠKOS.

Prieš užvedant variklį:
- nelieskite greičio reguliavimo pedalų.
- atkabinkite geležtę.
- įjunkite stovėjimo stabdį, ypač jei esate ant šlaito.

Tada atlikite šias operacijas:
- Pasukite greičio perjungimo svirtį į tuščiąją eigą arba atleiskite pedalą.
- nustatykite akceleratoriaus svirtį į STARTER padėtį, jei tai šaltasis užvedimas, arba tarp SLOW ir FAST, jei variklis jau šiltas;
- įstatykite užvedimo raktelį ir pasukite į ACC (1), kad suaktyvintumėte elektros grandinę, tada pasukite į START (Įjungta), kad užvestumėte variklį. Užvedę variklį, atleiskite raktelį.

Užvedę variklį, perjunkite akceleratoriaus pedalą į SLOW.

⚠ PERSPĖJIMAS

- **Kai tik variklis pradeda veikti tolygiai, droselį būtina uždaryti. Naudojant jį, kai variklis jau šiltas, galima užteršti degimo žvakę ir sutrikdyti variklio veikimą.**
- **Iškilus variklio užvedimo problemoms, nebandykite primigtinai jo užvesti, nes galite išsikrauti akumuliatorių ir užtvindyti variklį. Pasukite raktelį į padėtį OFF, palaukite kelias sekundes ir pakartokite veiksmą. Jei gedimas išlieka, žr. 13 *Gedimų šalinimas* šio vadovo lentelę ir variklio naudojimo instrukciją.**
- **Visada atminkite, kad jei nesilaikoma saugos reikalavimų, saugos įtaisai neleidžia variklio užvesti. Tokiais atvejais, ištaisius situaciją, prieš vėl užvedant variklį, pirmiausia reikia pasukti raktelį atgal į padėtį OFF.**

LT

5.5.1 Judėjimas nešienaujant

⚠ ĮSPĖJIMAS

Ši mašina nebuvo patvirtinta naudoti viešuosiuose keliuose. Ji privalo būti eksploatuojama (kaip nurodyta greitkelio kodekse) privačiose eismui uždarose vietose.

⚠ PERSPĖJIMAS

Judant lygia žeme, geležtę būtina atkabinti, o pjovimo pagrindą nustatyti į aukščiausią padėtį (7 padėtis). Judant aukštyn arba žemyn šlaitu, pjovimo pagrindą būtina sureguliuoti žemiausioje padėtyje, kad būtų užtikrintas maksimalus mašinos stabilumas.

Hidrostatinė transmisija

Pasukite droselį tarp SLOW ir FAST. Išjunkite stovėjimo stabdį ir atleiskite stabdžių pedalą. Spauskite pedalą pirmyn F kryptimi ir pasiekite norimą greitį, laipsniškai spausdami pedalą stipriau ir naudodami droselį.

Mechaninė transmisija

Nustatykite akceleratoriaus svirtį tarp SLOW ir FAST, o greičio perjungimo svirtimi įjunkite pirmąją pavarą. Laikykite nuspaustą stabdžių / sankabos pedalą ir atleiskite stovėjimo stabdį, iš lėto atleisdami stabdžių / sankabos pedalą, kad mašina pradėtų judėti į priekį.

5.5.2 Stabdymas

Norėdami stabdyti, tiesiog patraukite koją nuo naudojamo greičio reguliavimo pedalo. Mašina sustos per kelias sekundes.

⚠ ĮSPĖJIMAS

Nestabdykite naudodami važiavimo krypčiai priešingą greičio reguliavimo pedalą. Pavyzdžiui: važiuodami į priekį nespauskite atbulinės eigos greičio reguliavimo pedalo.

5.5.3 Važiavimas atbuline eiga

Perjunkite akceleratoriaus svirtį FAST kryptimi ir akceleratoriaus bei atbulinės eigos greičio reguliavimo pedalu pasiekite reikiamą greitį. Pedalą reikia spausti laipsniškai, nes dėl staigaus pavaros sukabinimo su ratais galite prarasti mašinos kontrolę.

5.6 ŽOLĖS PJOVIMAS

Žolę galima pjauti važiuojant pirmyn ir atbuline eiga.

5.6.1 Žolės pjovimas važiuojant į priekį

Geležtės sukabinimas ir judėjimas į priekį

Kai pasieksite šienavimo vietą:
- nustatykite akceleratorių į FAST padėtį;
- sukabinkite geležtę nuspausdami mygtuką į START padėtį;
- judėjimui pradėti naudokite greičio reguliavimo valdiklius, pedalą spauskite labai laipsniškai ir ypač atsargiai, kaip jau aprašyta. Tokiu būdu mašinos važiavimo greitis laipsniškai ir progresyviai prisitaikys prie vejos sąlygų. Visada įjunkite geležtę, kai pjovimo pagrindas yra aukščiausioje padėtyje, tada palaipsniui nuleiskite iki reikiamo aukščio. Kad žolė būtų gerai surinkta ir tolygiai nupjauta, pasirinkite važiavimo greitį, kuris atitiktų pjaunamos žolės kiekį (aukštį ir tankį) bei vejos drėgmę.

LT

Pastebėjus variklio sūkių sulėtėjimą, greitį visada reikia sumažinti, nes važiuojant per dideliu greičiu žolė nebus gerai nupjaunama.
Atkabinkite geležtę ir nustatykite pjovimo pagrindą į aukščiausią padėtį, kai tik reikia įveikti kliūtį.

5.6.2 Žolės pjovimas važiuojant atgal

Geležtės sukabinimas ir judėjimas atgal

Kad mašina galėtų pjauti atbuline eiga, reikia atlikti šiuos veiksmus:
1. Sustabdykite įrenginį.
2. įjunkite geležtės pavarą (START padėtis).
3. Spauskite RMO mygtuką.
4. Paspauskite pedalą, kad įjungtumėte atbulinę pavarą; šienavimo atbuline eiga funkcija dabar suaktyvinta.
   Įjungę atbulinės eigos pavarą, galite atleisti šienavimo atbuline eiga mygtuką. Komanda išjungiama, kai:
   - Geležtės įjungimo grybo formos jungiklis išjungtas
   - Variklis išjungtas
   - Atbulinė pavara sustabdyta.

Šienavimo atbuline eiga funkciją naudokite tik esant būtinybei.
Vykdykite visas ankstesnėje pastraipoje pateiktas instrukcijas *Žolės pjovimas važiuojant į priekį*.

5.6.3 Pjovimo aukščio reguliavimas



Pakelia arba nuleidžia pjovimo pagrindą, taip reguliuojant žolės pjovimo aukštį. Ši svirtis turi septynias padėtis (etiketėje pažymėta nuo 1 iki 7), kurios atitinka įvairius aukščius nuo 30 iki 90 mm.

5.6.4 Žolės rinktuvo ištuštinimas

PASTABA

Šią operaciją galima atlikti tik išjungus geležtę, kitaip variklis sustos.

Neleiskite žolės rinktuvui per daug prisipildyti, kad neužblokuotų surinkimo kanalo.

Kai žolės rinktuvas bus pilnas, pasigirs garsinis įspėjimas. Dabar:
- atkabinkite geležtes ir garsas nutils;
- sumažinkite variklio greitį;
- stabdykite judėjimą į priekį;
- įjunkite stovėjimo stabdį, ypač jei esate ant šlaito;
- ištraukite pavertimo svirtį ir pakreipkite žolės rinktuvą, kad jis ištuštėtų;
- uždarykite žolės rinktuvą taip, kad jis užsifiksuotų ant užrakto.

Kartais pasigirs garsinis įspėjimas, kai geležtė užsifiksuoja net tada, kai žolės rinktuvas buvo ištuštintas.

Taip yra dėl to, kad ant mikrojungiklio jutiklio liko žolės. Norėdami sustabdyti signalą, atkabinkite geležtes ir nedelsdami vėl jas sukabinkite. Jei įspėjamasis garsas nesiliauna, išjunkite variklį, nuimkite žolės rinktuvą ir pašalinkite nuo jutiklio susikaupusią žolę.

5.6.5 Rinktuvo kanalo atblokavimas

Pjaunant labai aukštą arba šlapią žolę, ypač per dideliu greičiu, gali užsikimšti rinktuvo kanalas. Tokiu atveju elkitės šitaip:

- sustokite, atkabinkite geležtes ir stabdykite variklį;
- išimkite žolės rinktuvą;
- išimkite žolę; pasiekti ją galite per rinktuvo kanalo išmetimo angą.

5.6.6 Šlaitai

Žr. skirsnį 5.3.2 *Mašinos naudojimas ant šlaito*.

5.6.7 Šoninis išmetimas (tik modeliams su šoniniu išmetimo bloku)

Jei norite, kad nupjauta žolė būtų išmetama ant žemės, o ne surenkama, naudokite kartu su mechanizmu tiekiamą šoninio išmetimo rinkinį.

LT

5.6.8 Vejos priežiūra

1. Kad veja būtų žalia, minkšta ir patraukli, ją reikia pjauti reguliariai, nepažeidžiant žolės. Vejos sudėtis gali būti įvairių rūšių žolės. Jei veja pjaunama dažnai, žolė ir šaknys auga intensyviau, suformuodamos vientisą žolės lysvę. Jei veja pjaunama rečiau, pradeda augti aukštesnė žolė ir piktžolės (taip pat ramunėlės, dobilai ir kt.).
2. Visada geriau pjauti žolę, kai ji sausa.
3. Geležtės turi būti geros būklės ir gerai pagaląstos, kad žolė būtų pjaunama tiesiai, nepaliekant banguoto krašto, dėl kurio žolė gali pageltonuoti.
4. Tolygaus žolės pjovimo ir reikiamos traukos vejos atliekoms išstumti per rinktuvo kanalą užtikrinimui, variklis turi veikti didžiausiomis apsukomis.
5. Šienavimo dažnumas turi būti susijęs su žolės augimo tempu. Tarp šienavimų nereikėtų leisti žolei per aukštai užaugti.
6. Karštu ir sausu laikotarpiu žolę reikia nupjauti ne iki pat šaknų, kad neišdžiūtų žemė.
7. Priimtiniausias žolės aukštis gerai prižiūrimoje vejoje yra apie 4-5 cm. Vienu šienavimu jums nereikia pašalinti daugiau nei trečdalio viso aukščio. Jei žolė labai aukšta, ją reikia pjauti dukart per parą – pirmą kartą geležtei esant maksimaliame aukštyje, o antrą – norimame aukštyje.
8. Vejos išvaizda pagerės, jei pakaitomis pjausite abiem kryptimis.
9. Jei kreiptuvo gaubtas užsikemša, sulėtinkite judėjimą pirmyn, nes atsižvelgiant į žolės būklę, ji nebus gerai nupjaunama. Jei problema išlieka, galimos priežastys yra blogai pagaląsti ašmenys arba deformuoti sparnai.
10. Pjaudami šalia krūmų ar žemų bordiūrų, būkite labai atsargūs, nes jie gali iškreipti horizontalią pjovimo pagrindo padėtį ir pažeisti jo kraštą bei ašmenis.

5.6.9 Pagrindinių sąlygų, kuriomis leidžiama paleisti prietaisą arba suveikia saugos įtaisai, santrauka

saugos įtaisai suveikia trimis būdais:
- neleidžia užvesti variklio, jei nesilaikoma visų saugos reikalavimų.
- sustabdo variklį, jei nepaisoma net ir vieno saugos reikalavimo.
- sustabdo geležtės sukimąsi.

a. Mašinai paleisti reikalingos šios sąlygos:
    - nenuspausti greičio reguliavimo pedalai (pirmyn ir atbulinės eigos).
    - išjungtas geležtės sukabinimo valdiklis.
    - ant sėdynės sėdintis operatorius arba įjungtas stovėjimo stabdys.

b. Variklis sustoja, kai:
    - operatorius palieka savo vietą, kai sukabinta geležtė;
    - operatorius palieka savo vietą nenuspaudęs greičio reguliavimo pedalų (pirmyn ir atbulinės eigos), bet nejjungęs stovėjimo stabdžio;
    - įjungiami stabdžiai, kai nejjungtos priekinės arba atbulinės eigos pavaros.

5.7 DARBO PABAIGA

Baigę pjauti, išjunkite geležtę ir važiuokite mašina, pjovimo pagrindui esant aukščiausioje padėtyje, išskyrus važiavimą šlaitais, nes tokiu atveju pjovimo pagrindas turi būti nustatytas į žemiausią padėtį.
Sustabdykite mašiną, įjunkite stovėjimo stabdį ir išjunkite variklį pasukdami užvedimo raktelį į OFF padėtį.

⚠ ĮSPĖJIMAS

- **Kad išvengtumėte priešingų rezultatų, prieš išjungdami variklį kelioms sekundėms nustatykite akceleratoriaus pedalą į SLOW padėtį.**
- **Prieš palikdami mašiną be priežiūros, visada ištraukite užvedimo raktelį.**
- **Kai mašina nenaudojama, ištraukite raktelį.**

⚠ PERSPĖJIMAS

- **Kad akumuliatorius liktų įkrautas, nepalikite raktelio ACC (1) padėtyje, kai variklis neveikia.**

LT

5.7.1 Įrenginio valymas

Po kiekvieno naudojimo nuvalykite mašinos išorę, ištuštinkite žolės rinktuvą ir pakratykite, kad išbyrėtų žolės ir žemės likučiai.

⚠ ĮSPĖJIMAS

- **Visada ištuštinkite žolės rinktuvą ir nepalikite patalpoje pilnų nupjautos žolės konteinerių.**
- **Kad mašina būtų maksimaliai efektyvi ir saugi, neleiskite šiukšlėms ir sausos žolės likučiams kauptis viršutinėje pjovimo pagrindo dalyje.**

⚠ PERSPĖJIMAS

Mašinai, o ypač kėbului, valyti niekada nenaudokite žarnos antgalių arba stiprių ploviklių.

Plastikines kėbulo dalis valykite drėgna kempine, naudodami vandenį ir ploviklį, stengdamiesi nesušlapti variklio ir elektrinių dalių.
Po kiekvieno naudojimo kruopščiai išvalykite pjovimo pagrindą, kad neliktų žolės likučių ar šiukšlelių.

⚠ ĮSPĖJIMAS

Valydami pjovimo pagrindą dėvėkite akių apsaugą ir neleiskite artintis žmonėms ir gyvūnams.

a. Plaunant pjovimo pagrindo ir rinktuvo kanalo vidų, mašina turi stovėti ant tvirtos žemės:

   1. žolės rinktuvas arba apsaugos nuo akmenų įtaisas (pasirenkama).
   2. prijunkite vandens žarną prie specialios jungties (plovimo platformos sistema) (A, Pav. 49) ir per ją leiskite vandenį.
   3. atsisėskite į vairuotojo vietą.
   4. visiškai nuleiskite pjovimo pagrindą (1 padėtis).
   5. užveskite variklį ir nespauskite greičio reguliavimo pedalų.
   6. įjunkite geležtę ir leiskite kelias minutes pasisukti.

b. Norėdami išvalyti viršutinę pjovimo pagrindo dalį:

   - visiškai nuleiskite pjovimo pagrindą (1 padėtis).
   - žolės likučiams pašalinti naudokite suspausto oro antgalį.

5.7.2 Sandėliavimas ir neaktyvumas ilgesnį laiką

Jei tikėtina, kad mašina bus eksploatuojama ilgesnį laiką (daugiau nei 1 mėnesį), atjunkite laidą nuo akumuliatoriaus ir vadovaukitės variklio vadove pateiktomis instrukcijomis.

⚠ PERSPĖJIMAS

Prieš sandėliuodami įrenginį ištraukite raktelį ir apsaugai uždarykite uždegimo žvakės dangtelį.

⚠ ĮSPĖJIMAS

Atsargiai nukrapštykite sausas vejos atliekas, kurios galėjo susikaupti aplink variklį arba duslintuvą, kad kitą kartą naudojant mašiną jos neužsidegtų.

- Ištuštinkite degalų baką atjungdami vamzdelį, esantį kuro filtro įleidimo angoje (B, Pav. 41), šalia priekinio kairiojo rato ir vadovaukitės *Degalai* skirsnyje pateiktomis instrukcijomis.
- Pašalinkite alyvą iš variklio, kaip aprašyta *Variklio alyvos patikrinimas, pripildymas, išleidimas*.
- Statykite mašiną sausoje, apsaugotoje, vaikams nepasiekiamoje vietoje, pageidautina uždengdami audeklu.
- Nuėmus žolės rinktuvą, mašiną taip pat galima palikti jos stovėjimo vietoje. Norint tokiu būdu būdu palikti mašiną stovėjimo vietoje reikia:

  a. kad atraminis paviršius būtų plokščias ir kietas;
  b. kad mašiną keltų du žmonės (dviejų žmonių taip pat reikia jos grąžinimui į horizontalią padėtį);

⚠ ĮSPĖJIMAS

Visada atkabinkite vilkimo kablį prieš statydami mašiną vertikaliai (tik modeliams su kabliu).

⚠ PERSPĖJIMAS

Akumuliatorių laikykite vėsioje ir sausoje vietoje. Prieš palikdami sandėliuoti ilgesnį laiką (ilgiau nei 1 mėnesiui), visada įkraukite akumuliatorių, o po to prieš vėl šienaudami, įkraukite pakartotinai.

Kitą kartą kai naudosite mašiną, patikrinkite, ar nėra kuro nuotėkio iš vamzdelių, kuro kranelių ar karbiuratoriaus.

5.8 GABENIMAS

⚠ ĮSPĖJIMAS

Mašina negalima važiuoti ar jos vilkti viešuoju keliu.

- Mechanizmą transportuokite tinkamos galios ir dydžio motorizuota mašina arba aprobuota priekaba.
- Mechanizmą kraudami į mašiną, pasirinkite lygią zoną, esančią atokiau nuo eismo, kurioje nėra potencialiai pavojingų objektų.
- Mašina yra sunki ir prispaudusi gali rimtai sugadinti turtą ar sužaloti žmogų. Būkite ypač atsargūs pakraudami ir iškraudami mašiną iš transporto priemonių ar priekabų.
- Visada naudokite aprobuotas pakrovimo rampas; jos turi būti 4 kartus ilgesnės už mašinos krovinių kėbulo ilgį, tinkamo pločio, paviršius turi būti neslidus, konstrukcija patvari, kad išlaikytų mechanizmo svorį.
- Mechanizmą taip pat galima diržais pritvirtinti prie padėklo ir krauti naudojant šakinį krautuvą. **Tokiu atveju šalinį krautuvą turi vairuoti įgaliotasis operatorius.**

⚠ ĮSPĖJIMAS

Įrenginį DRAUDŽIAMA kelti naudojant diržus, grandines ar kablius.

- Mašiną išjungtu varikliu, be vairuotojo, kelti ir stumti turi pakankamas žmonių skaičius.
- Mašina turi būti transportuojama horizontalioje padėtyje, tuščiu degalų baku, užsuktais kuro kraneliais, nuleistu pjovimo pagrindu ir įjungtu stovėjimo stabdžiu, taip pat užtikrinant, kad būtų laikomasi galiojančių mašinų gabenimo reglamentų.
- Aprobuotais saugos diržais priveržkite gabenamą mašiną prie transporto priemonės arba priekabos, užtikrindami, kad ji tinkamai ir patikimai pritvirtinta, o galinius ratus paremkite keturiomis trinkelėmis.

⚠ ĮSPĖJIMAS

Vien tik stovėjimo stabdys negarantuoja mašinos stabilumo transportavimo metu.

- Gabenimo metu ant mašinos niekas negali sėdėti.
- Prieš transportuodami mašiną viešaisiais keliais, perskaitykite galiojančias vietines greitkelių taisykles ir jų laikykitės.

⚠ PERSPĖJIMAS

Prieš transportuodami įrenginį ištraukite raktelį ir apsaugai uždarykite uždegimo žvakės dangtelį.

6 TECHNINĖ PRIEŽIŪRA

⚠ ĮSPĖJIMAS

Visus techninės priežiūros darbus, kurie nenurodyti šiame vadove, turi atlikti įgaliotasis techninės priežiūros centras.

⚠ ĮSPĖJIMAS

- **Techninės priežiūros darbų metu visada mūvėkite apsaugines pirštines.**
- **Kai variklis karštas, techninės priežiūros vykdyti negalima. Išjunkite variklį ir leiskite jam ataušti. Techninę priežiūrą atlikite išjungtu varikliu.**
  Atjunkite ritės laidą nuo degimo žvakės.
- **Priežiūros darbų nevykdymas arba netinkamas vykdymas, apsauginių įtaisų nuėmimas arba modifikavimas ir (arba) neoriginalių atsarginių dalių naudojimas gali lemti sunkius ar net mirtinus operatoriaus ar kitų asmenų sužeidimus.**

LT

⚠ ĮSPĖJIMAS

Įrenginio jokiu būdu neeksploatuokite, jei jo dalys susidėvėjusios arba pažeistos. Sugedusios arba susidėvėjusios dalys visada turi būti pakeistos, o ne taisomos. Naudokite tik originalias atsargines dalis. Netinkama priežiūra, skirtingos kokybės dalys, saugos komponentų išėmimas ar jų modifikavimas gali sugadinti įrangą ir pakenkti jūsų bei kitų saugai.

6.1 IŠMETAMŲJŲ DUJŲ ATITIKTIS

Šis variklis, įskaitant emisijos reguliavimo sistemą, turi būti eksploatuojamas, naudojamas ir techniškai prižiūrimas laikantis savininko vadove pateiktų instrukcijų, kad emisijos rodikliai neviršytų teisės aktais nustatytų reikalavimų, taikomų ne kelių mobiliosioms mašinoms.
Variklio išmetamųjų teršalų kontrolės sistema neturi būti tyčia gadinama ar netinkamai naudojama.
Neteisingai eksploatuojant, naudojant ar prižiūrint variklį arba mechanizmą galimi išmetamųjų teršalų kontrolės sistemos gedimai, jei nebus laikomasi taikomų teisinių reikalavimų; tokiu atveju, reikia nedelsiant imtis veiksmų, kad būtų pašalinti sistemos gedimai ir atstatyti taikomi reikalavimai.

Toliau pateikiami neišsamūs netinkamos eksploatacijos, naudojimo arba techninės priežiūros pavyzdžiai:
- Degalų matavimo prietaisų forsavimas arba sulaužymas.
- Skirsnyje *Degalai* nurodytų specifikacijų neatitinkančių degalų ir/arba variklio alyvos naudojimas.
- Neoriginalių atsarginių dalių, pavyzdžiui, degimo žvakių ir kt., naudojimas.
- Neatlikta arba netinkamai atlikta išmetimo sistemos techninė priežiūra, įskaitant netinkamu dažniu atliekamą duslintuvo, degimo žvakių, oro filtro ir kt. techninę priežiūrą.

⚠ ĮSPĖJIMAS

Klastojant variklio veikimą ES emisijos lygio sertifikatas nebegalios.

⚠ ĮSPĖJIMAS

Prieš atlikdami techninę priežiūrą taip pat atidžiai perskaitykite variklio vadovą.

⚠ PERSPĖJIMAS

Prieš atlikdami mechanizmo techninę priežiūrą, ištraukite raktelį ir uždarydami dangtelį apsaugokite degimo žvakę.

Šio variklio CO_2 lygį rasite „Emak“ tinklavietės (www.myemak.com) skirsnyje „Elektrinės lauko įrangos pasaulis“.

6.2 SAUGOS REKOMENDACIJOS

⚠ ĮSPĖJIMAS

- **Prieš valydami arba atlikdami techninės priežiūros darbus, ištraukite užvedimo raktelį ir perskaitykite susijusias instrukcijas. Kai kyla pavojus jūsų rankoms, dėvėkite tinkamus drabužius ir darbines pirštines.**
- **Įrenginio jokiu būdu neeksploatuokite, jei jo dalys susidėvėjusios arba pažeistos. Sugedusios arba susidėvėjusios dalys visada turi būti pakeistos, o ne remontuojamos. Naudokite tik originalias atsargines dalis: neoriginalių ir/arba netinkamai sumontuotų dalių naudojimas pakenks mašinos saugumui, galimai bus nelaimingų atsitikimų ar sužalotas žmogus, o gamintojas bus atleistas nuo bet kokių prievolių ar atsakomybės.**
- **Visus šiame vadove neaprašytus sureguliavimo ar techninės priežiūros darbus turi atlikti įgaliotasis techninės priežiūros centras, turintis reikiamą patirtį ir įrangą, užtikrinančią, kad darbas bus atliktas teisingai, be poveikio mašinos saugai. Jei darbus vykdys neaprobuoti centrai arba nekvalifikuoti asmenys, bet kokios garantinės nuostatos, gamintojo įsipareigojimai ir atsakomybė nebegalios. Pirmiausia, nedelsdami kreipkitės į įgaliotąjį techninės priežiūros centrą, jei pastebėjote gedimų, turinčių įtakos stabdžiui, geležtės sukabinimui ir sustabdymui arba priekinės ar galinės pavaros įjungimui.**
- **Duslintuvas ir kitos variklio dalys (pvz., cilindro sparneliai, degimo žvakė ir pan.) veikimo metu įkaista ir būna karštos dar kurį laiką išjungus variklį. Kad nenusidegintumėte, nelieskite duslintuvo ir kitų dalių, kol jos karštos.**
- **Dažnai tikrinkite, ar aplink variklį ir ypač aplink išmetimo vamzdį nesikaupia sausa žolė ar panašios atliekos; periodiškai valykite ir pašalinkite net mažiausius tokių atliekų kiekius.**
- **Dažnai tikrinkite žolės rinktuvą, ar nėra nusidėvėjimo ir kokybės suprastėjimo pėdsakų.**
- **Hidraulinis skystis gali rimtai susižaloti, jei veikiant slėgiui pratekėtų; jei taip atsitiktų, nedelsdami kreipkitės medicininės pagalbos. Niekada patys neatlikite hidraulinės grandinės priežiūros ar remonto darbų; tokias operacijas patikėkite specialistams ir tinkamą įrangą turintiems darbuotojams.**

⚠ ĮSPĖJIMAS

- **Įsitikinkite, kad pjovimo pagrindas sustoja, kai ašmenų stabdymo mygtukas nustatytas padėtyje STOP.**
- **Jokiu būdu niekaip nemodifikuokite mašinos.**
- **Sugadintus ar sulūžusius saugos įtaisus būtina nedelsiant pakeisti. Kai susidėvi, pakeiskite geležtę.**
- **Kad būtų užtikrintas saugus darbas su įtaisu, nuolat tikrinkite, ar gerai užveržti visi varžtai ir veržlės.**

6.3 RUTININĖ TECHNINĖ PRIEŽIŪRA

6.3.1 Bendrosios nuostatos

⚠ ĮSPĖJIMAS

Saugos taisyklės, kurių reikia laikytis, aprašytos skirsnyje 2 *BENDROSIOS SAUGOS TAISYKLĖS*. Griežtai laikykitės šių nurodymų, kad nesukeltumėte rimtos rizikos ar pavojų.

⚠ ĮSPĖJIMAS

Prieš atlikdami bet kokius patikrinimo, valymo ar priežiūros darbus:

- **atkabinkite pjovimo įrenginį;**
- **padėtis, kai visos valdymo svirtys yra neutralioje (tuščiosios eigos) padėtyje;**
- **įjunkite stovėjimo stabdį;**
- **sustabdykite variklį;**
- **ištraukite raktelį (niekada nepalikite raktelių įkištų arba vaikams ar netinkamiems asmenims prieinamoje vietoje);**
- **įsitikinkite, kad visos judančios dalys visiškai sustojo;**
- **perskaitykite atitinkamas instrukcijas;**
- **dėvėti atitinkamus drabužius, darbines pirštines ir akinius.**

LT

- Intervencijos dažnumas ir tipai apibendrinami 6.3.2 *Įrenginio techninės priežiūros lentelė*. Lentelė skirta padėti palaikyti jūsų mašinos saugumą ir našumą. Lentelėje pateikiamos pagrindinės intervencijos ir numatomas kiekvienos jų dažnumas. Suėjus pirmajam priežiūros darbų terminui, imkitės atitinkamo veiksmo.
- Neoriginalių ir/arba netinkamai sumontuotų atsarginių dalių ir priedų naudojimas gali turėti neigiamo poveikio mašinos veikimui ir saugumui. Gamintojas neprisiima atsakomybės už žalą ir/arba nelaimingus atsitikimus ir/arba sužalojimus, kuriuos sukėlė minėti gaminiai.
- Originalias atsargines dalis tiekia įgaliotosios specializuotos techninės priežiūros dirbtuvės ir pardavėjai.

6.3.2 Įrenginio techninės priežiūros lentelė

Eksploatavimas	Valandos	Atlikta (data arba laikas)
Variklio alyvos patikra	Prieš kiekvieną naudojimą	
Padangų slėgio patikra	Prieš kiekvieną naudojimą	
Saugos įtaisų patikra	Prieš kiekvieną naudojimą	
Mašinos gedimų patikra	Prieš kiekvieną naudojimą	
Kruopštus mašinos valymas	Prieš kiekvieną naudojimą	
Geležtės pritvirtinimo ir galandimo patikra	Kas 25 val.	
Pavaros diržo patikra	Kas 25 val.	
Geležtės patikra	Kas 25 val.	
Sraigtų ir varžtų patikra	Kas 25 val.	
Sutepimo patikra(1)	Kas 25 val.	
Geležtės pakeitimas	Kas 100 val.	
Nuodugnus mašinos patikrinimas įgaliotame techninės priežiūros centre	Kasmet	

(1) Visos jungtys turi būti suteptos net tada, kai mašina nenaudojama ilgesnį laiką.

6.3.3 Variklio techninės priežiūros lentelė

Eksploatavimas	Valandos	Atlikta (data arba laikas)
Pirmasis alyvos keitimas	Kas 20 val.	
Variklio alyvos pakeitimas(1)	Kas 50 val.	
Išvalykite oro filtrą	Kas 50 val.	
Degimo žvakės patikra ir sureguliavimas(2)	Kas 100 val.	
Kuro bako ir filtrų patikra	Kas 100 val.	
Oro filtro pakeitimas	Kasmet	
Degimo žvakės keitimas	Kasmet	

(1) Išsamų sąrašą ir dažnumą rasite variklio vadove.
(2) Atsiradus pirmiesiems nusidėvėjimo požymiams, kreipkitės į pardavėją dėl dalių keitimo.

Minėtos lentelės padės palaikyti jūsų mašinos saugumą ir našumą. Jose nurodomos pagrindinės priežiūros ir sutepimo operacijos bei jų dažnumas. Kiekvieno įrašo dešinėje yra langelis, kuriame galima įrašyti operacijos datą arba valandų skaičių.

6.3.4 Sutepimas (Pav. 40)

Nurodytas vietas purkštuku sutepkite tepalu. Sutepkite du ar tris kartus ir nuvalykite tepalo perteklių. Nurodytas vietas sutepkite variklio alyva; nuvalykite sutepimo vietą, užlašinkite kelis lašus alyvos, tada nuvalykite išlašėjusią ar išsiliejusią alyvą.

⚠ PERSPĖJIMAS

Diržo, stabdžių kaladėlės ar padangos tepalu ar alyva netepkite, nes tai juos sugadins.

6.3.5 Kuro bako pripildymas / ištuštinimas

PASTABA

Kokį kurą naudoti, nurodoma variklio vadove.

⚠ ĮSPĖJIMAS

Mašina vartotojui pristatoma be kuro. Vykdykite variklio vadove pateiktas instrukcijas.

Pripildymas (Pav. 42)

Kaip pripildyti baką kuru:
- Atsukite bako dangtelį ir jį nuimkite.
- Įstatykite piltuvą.
- Pilkite kuro, bet bako neperpildykite.
- Išimkite piltuvą.
- Baigę bako papildymą degalais sandariai užsukite degalų dangtelį ir išvalykite išsiliejusias medžiagas.

⚠ PERSPĖJIMAS

Venkite benzino lašėjimo ant plastikinių dalių, kad jos nebūtų pažeistos. Atsitiktinai išsiliejus, nedelsdami nuplaukite vandeniu. Garantija netaikoma plastikinėms kėbulo dalims ar dėl benzino atsiradusiems variklio pažeidimams.

Bako tuštinimas (Pav. 43)

PASTABA

Kuras gali sugesti ir neturėtų likti bake ilgiau nei 30 dienų. Prieš sandėliuojant ilgesnį laiką (5.7.2 *Sandėliavimas ir neaktyvumas ilgesnį laiką*), ištuštinkite kuro baką.

⚠ ĮSPĖJIMAS

Prieš ištuštindami kuro baką, leiskite varikliui atvėsti.

1. Pastatykite mašiną ant lygaus paviršiaus, gryname ore.
2. Padėkite surinkimo indą prie žarnos (A).
3. Atjunkite žarną (A), esančią kuro filtro (B) įleidimo angoje.
4. Atsukite kuro čiaupą (jei yra).
5. Išleiskite kurą į tam tinkamą indą.
6. Vėl prijunkite žarną (A), pasirūpindami, kad apkaba grįžtų į teisingą padėtį (C).
7. Užsukite kuro čiaupą (jei yra).

⚠ PERSPĖJIMAS

Kitą kartą kai naudosite mašiną, patikrinkite, ar nėra kuro nuotėkio iš vamzdelių, kuro kranelių ar karbiuratoriaus.

6.3.6 Variklio alyvos patikrinimas, pripildymas, išleidimas

PASTABA

Kokią alyvą naudoti, nurodoma variklio vadove.

⚠ ĮSPĖJIMAS

Įrenginys tiekiamas be variklio alyvos: skaitykite variklio naudojimo ir priežiūros vadovą.

Patikrinimas / papildymas (Pav. 38)

⚠ PERSPĖJIMAS

Kiekvieną kartą prieš naudodami patikrinkite alyvos lygį.

PASTABA

Patikrinkite, ar variklio alyvos lygis tiksliai atitinka variklio vadove nurodytas specifikacijas; jis turi būti tarp MIN ir MAX žymų ant matuoklio.

⚠ PERSPĖJIMAS

LT

Neperpildykite, nes variklis gali perkaisti. Jei lygis viršija MAX lygį, atstatykite tinkamą lygį.

Išleidimas

⚠ ĮSPĖJIMAS

Variklio alyva gali būti labai karšta, jei išleidžiama iškart išjungus variklį. Todėl prieš išleisdami alyvą, leiskite varikliui keletą minučių atvėsti.

Alyvą keiskite variklio vadove nurodytu dažnumu.

Vadovaukitės toliau pateiktomis instrukcijomis:

- **I tipas:**
  1. Pastatykite mašiną ant lygaus paviršiaus.
  2. Prie ilginamosios žarnos pastatykite surinkimo indą (A, Pav. 44).
  3. Tvirtai laikykite ilginamąją žarną (A) ir atsukite išleidimo kamštį (B, Pav. 44).
  4. Išleiskite alyvą į indą.
  5. Grąžinkite į vietą išleidimo kamštį (B, Pav. 44), atsižvelgdami į vidinės tarpinės padėtį (C, Pav. 44).
  6. Tvirtai laikydami ilginamąją žarną (A, Pav. 44) iki galo priveržkite kamštį.
  7. Nuvalykite išsiliejusią alyvą.
- **II tipas:**
  1. Atsukite degalų angos dangtelį (A, Pav. 44).
  2. Užmaukite vamzdelį (B, Pav. 44) ant švirkšto (C, Pav. 44) ir iki galo įstatykite į angą.
  3. Švirkštu (C, Pav. 44) išsiurbkite visą variklio alyvą, turėdami galvoje, kad visiškam ištuštinimui operaciją reikia kartoti keletą kartų.

⚠ PERSPĖJIMAS

Atiduokite alyvą utilizavimui pagal vietos taisykles.

6.3.7 Pagrindo ratai

Skirtingos ratų tvirtinimo padėtys leidžia išlaikyti saugų atstumą H tarp pjovimo įrenginio bloko krašto ir žemės. Sureguliuokite pagrindo ratų padėtį pagal žemės nelygumus.

⚠ ĮSPĖJIMAS

Šią operaciją visada reikia atlikti ant abiejų ratų, sureguliavus juos tame pačiame aukštyje, IŠJUNGUS VARIKLĮ IR ATKABINUS PJOVIMO ĮTAISUS.

Padėčiai pakeisti (Pav. 45):
1. išsukite veržlę (B) ir ištraukite kaištį (C).
2. sureguliuokite ratą (A) norimoje padėtyje.
3. atgal įstatykite kaištį (C), pasirūpindami, kad kaiščio (C) galvutė būtų nukreipta į mašinos vidų.
4. iki galo priveržkite veržlę (B).

6.3.8 Valymas

Kiekvieną kartą pasinaudoję valykite vadovaudamiesi toliau pateiktomis instrukcijomis.

Įrenginio valymas

- Nuvalykite mašinos išorę, šluostydami plastikines korpuso dalis vandenyje su plovikliu sudrėkinta kempine, stengdamiesi kad vandens nepatektų ant variklio, elektros dalių ar elektronikos plokštės, esančios po prietaisų skydeliu.
- Kad sumažintumėte gaisro pavojų, neleiskite vejos atliekoms, lapams ar alyvai kauptis ant variklio, duslintuvo ir akumuliatoriaus angos.

⚠ ĮSPĖJIMAS

Mašinai, o ypač kėbului, valyti niekada nenaudokite žarnos antgalių arba stiprių ploviklių!

⚠ ĮSPĖJIMAS

Neplaukite pavarų dėžės, kai ji karšta. Niekada nenaudokite žarnų antgalių pavarų dėžei plauti.

Rinktuvo kanalo valymas (tik modeliams su galiniu rinktuvu)

Jei rinktuvo kanalas užsikemša, būtina:
1. nuimti žolės rinktuvą arba galinio išmetimo bloko apsaugą;
2. pašalinti susikaupusią žolę, įeinančią per išmetimo kanalo angą.

Žolės rinktuvo valymas (tik modeliams su galiniu žolės rinktuvu)

1. Žolės rinktuvo ištuštinimas.
2. Pakratykite, kad išbyrėtų vejos ir dirvos likučiai.
3. Atgal sumontuokite žolės rinktuvą ir išplaukite pjovimo įrenginio vidų, po to žolės rinktuvą reikia išimti, ištuštinti, nuplauti ir įstatyti atgal, kad greitai išdžiūtų.

Geležčių valymas

Kruopščiai išvalykite geleždes, kad neliktų žolės likučių ar šiukšlelių.

⚠ ĮSPĖJIMAS

Valydami geleždes, žmonėms ir gyvūnams neleiskite artintis prie darbo vietos.

Vidaus valymas (Pav. 47, Pav. 48)

Plaunant ašmenis ir rinktuvo kanalą, mašina turi stovėti ant tvirtos žemės:
1. esant sumontuotam žolės rinktuvui arba galinio išmetimo bloko gaubtui (tik modeliams su galiniu rinktuvu).
2. esant sumontuotam šoninio išmetimo kreiptuvui (tik modeliams su šoniniu išmetimo bloku).
3. operatoriui sėdint ant sėdynės.
4. veikiant varikliui.
5. įjungus laisvą pavarą.
6. sukabinus pjovimo įtaisus.

Alternatyviai vandens žarną prijunkite prie atitinkamų jungiamųjų detalių, leisdami kelias minutes jomis tekėti vandeniui, kai pjovimo įtaisai juda.

⚠ ĮSPĖJIMAS

Kad nepakenktumėte tinkamam elektromagnetinės sankabos veikimui:

- **venkite alyvos patekimo ant sankabos;**
- **nenukreipkite aukšto slėgio vandens čiurkšlių tiesiogiai į sankabos mazgą;**
- **nevalykite sankabos benzinu.**

6.3.9 Baterija

Norint užtikrinti ilgą akumuliatoriaus eksploatavimo trukmę, būtina jį kruopščiai prižiūrėti.

Mašinos akumuliatorius visada turi būti įkrautas:
- prieš naudojant mašiną pirmą kartą po įsigijimo.
- prieš paliekant mašiną ilgesniam nenaudojimo laikotarpiui (ilgiau nei 30 dienų).
- prieš paleidžiant mašiną po ilgesnio nenaudojimo laikotarpio.

LT

Atidžiai perskaitykite ir laikykitės įkrovos procedūros, aprašytos akumuliatoriaus komplekte esančiame vadove. Jei procedūros nepaisoma arba akumuliatorius neįkraunamas, jo viduje esantys elementai gali būti nepataisomai sugadinti. Išsikrovusį akumuliatorių reikia kuo greičiau įkrauti.

⚠ ĮSPĖJIMAS

Įkrova turėtų būti atliekama naudojant nuolatinės įtampos įrangą. Kitokios įkrovos sistemos gali nepataisomai sugadinti akumuliatorių.

6.3.10 Tvirtinimo veržlės ir varžtai

Pasirūpinkite, kad veržlės ir sraigtai būti priveržti – tada įrenginys bus saugus eksploatuoti.

6.4 PAGRINDINĖ TECHNINĖ PRIEŽIŪRA

6.4.1 Saugos rekomendacijos

⚠ ĮSPĖJIMAS

Turėtumėte nedelsdami susisiekti su savo pardavėju arba specializuotu centru, jei pastebėsite kokių nors šių įrenginių veikimo sutrikimų:
- **stabdžio**
- **pjovimo įtaiso sukabinimo ir sustabdymo**
- **pavaros sukabinimo įjungus priekinę arba atbulinę pavarą.**

6.4.2 Pjovimo įtaisų blokas

Pjovimo įrenginio bloko išlyginimas

Norint, kad veja būtų lygiai nupjauta, būtina gerai sureguliuoti pjovimo įtaisą.
Jei pjovimas nelygus, patikrinkite padangų slėgį.
Jei to nepakanka tolygiam pjovimui, susisiekite su pardavėju, kad sureguliuotų ašmenis.

Pjaunamieji įtaisai

Blogai pagaląstas pjovimo įtaisas išrauna žolę ir veja pagelsta.

⚠ ĮSPĖJIMAS

Visos operacijos, susijusios su pjovimo įtaisais (išmontavimas, galandimas, balansavimas, taisymas, surinkimas ir/arba keitimas), yra sudėtingi darbai, kuriems reikia specialios patirties ir tinkamos įrangos; todėl saugumo sumetimais juos visada reikia atlikti įgaliotame techninės priežiūros centre.

⚠ ĮSPĖJIMAS

Kad išlaikytumėte pusiausvyrą, visada iš karto pakeiskite pažeistus, kreivius ar susidėvėjusius pjovimo įtaisus kartu su jų varžtais.

⚠ ĮSPĖJIMAS

Pjovimo įtaisus reikia keisti poromis, ypač jei yra pastebimų nusidėvėjimo skirtumų.

⚠ ĮSPĖJIMAS

Visada naudokite originalius pjovimo įtaisus, pažymėtus lentelėje nurodytu kodu 9 *TECHNINIAI DUOMENYS mašinoms su galiniu išmetimo bloku*, 10 *TECHNINIAI DUOMENYS mašinoms su šoniniu išmetimo bloku*.

6.4.3 Ratų keitimas

Ratai turi būti keičiami viename iš mūsų įgaliotųjų techninės priežiūros centrų.

LT

6.4.4 Padangų keitimas

Padangos neturi kameros (bekamerės), todėl visas pradurtas padangas turi taisyti meistras, laikydamasis šio tipo padangų remonto procedūrų; tai turi būti atliekama viename iš mūsų įgaliotųjų techninės priežiūros centrų.

6.4.5 Diržo pakeitimas

Diržai turi būti keičiami viename iš mūsų įgaliotųjų techninės priežiūros centrų. Pakeiskite diržą, kai tik atsiranda akivaizdžių nusidėvėjimo požymių!

PASTABA

Visada naudokite originalius pakaitinius diržus!

6.4.6 Saugiklio keitimas

Mašina turi keletą skirtingų nominalų saugiklių, kurių funkcijos ir specifikacijos yra šios:

- 10 A saugiklis = apsaugo pagrindinių ir maitinimo grandinių elektronikos plokštės. Suveikus šiam saugikliui, mašina sustoja, o prietaisų skydelio lemputė išsijungia tik modeliams su galiniu išmetimo bloku.

Ant saugiklio nurodytas jo nominalas.

⚠ ĮSPĖJIMAS

Perdegusį saugiklį visada reikia pakeisti to paties tipo ir amperų nominalo saugikliu, ir niekada ne kitokiu.

Jei nepavyksta pašalinti saugiklio suveikimo priežasčių, kreipkitės į pardavėją.

7 APLINKOS APSAUGA

Aplinkos apsauga turėtų būti labai svarbus prioritetas naudojantis mechanizmu, nes tai yra naudinga tiek socialinei sanglaudai, tiek aplinkai, kurioje gyvename.

- Stenkitės jokiais būdais netrukdyti aplinkiniams.
- Baigę pjovimo darbus, griežtai laikykitės vietos taisyklių, susijusių su atliekų išmetimu.
- Kruopščiai laikykitės vietos reglamentų ir nuostatų dėl pakuočių, alyvų, degalų, benzino, akumuliatorių, filtrų, susidėvėjusių dalių ar bet kokių kitų elementų, turinčių didelį poveikį aplinkai, utilizavimo. Šių atliekų negalima išmesti kartu su komunalinėmis atliekamos, jas reikia atskirti ir nuvežti į specializuotus atliekų šalinimo centrus, kur medžiaga bus perdirbta.

7.1 IŠARDYMAS IR ŠALINIMAS

Pasibaigus prietaiso eksploatavimo laikui, neišmeskite jo į aplinką, o nugabenkite į atliekų utilizavimo centrą.

Dauguma prietaiso gamyboje naudojamų medžiagų yra perdirbamos; visi metalai (plienas, aliuminis, žalvaris) gali būti pristatomi į įprastą perdirbimo punktą. Išsamesnės informacijos teiraukitės vietinėje atliekų perdirbimo tarnyboje. Atliekas šalinti būtina atsižvelgiant į aplinką, vengiant dirvožemio, oro ir vandens taršos.

Visais atvejais būtina laikytis galiojančių vietinių įstatymų.

Atiduodant įrenginį į laužyną būtina sunaikinti CE ženklo etiketę ir šį vadovą.

8 PRIEDAI

Suderinami priedai				
Priedas / Modelis	**Šoninis išmetimas**		**Galinis išmetimas**	**Pastabos**
	86L	**99L, 109L**		
Mulčiavimo rinkinys	Į komplektą neįeina	Į komplektą įeina	Į komplektą įeina	Žr. „Mulchkit For" vadovą.
Akumuliatoriaus įkrovikliai	Į komplektą įeina	Į komplektą įeina	Į komplektą įeina	
Galinio išmetimo kreiptuvas	Į komplektą neįeina	Į komplektą neįeina	Prieinamas paprašius	Žr. skirsnį 4.8 *Galinio deflektoriaus montavimas (Pav. 50)*.

9 TECHNINIAI DUOMENYS MAŠINOMS SU GALINIU IŠMETIMO BLOKU

Modelis		**86R/12,5 K M**	**86R/14,5 K M**	**86R/16 K M**
Variklis		K 1250	K 1450	K 1600
Variklio cilindras		413 cc	432 cc	452 cc
Vardinė galia		6,8 kW	7,5 kW	7,8 kW
Maksimalus variklio greitis		2600 min^{-1}		
Geležtės modelis		193401130101 (kairė), 193401130102 (dešinė)	193401130101 (kairė), 193401130102 (dešinė)	193401130101 (kairė), 193401130102 (dešinė)
Pjovimo plotis		86 cm	86 cm	86 cm
Garso slėgio lygis operatoriui (LpA EN ISO 5395-1 – EN ISO 5395-3)		85,9 dB(A) 3 dB(A)(1)	87,8 dB(A) 3 dB(A)(1)	88,4 dB(A) 3 dB(A)(1)
Išmatuotas garso galios lygis (Lwa 2000/14/EB)		98,56 dB(A) 1,43 dB(A)(1)	99,43 dB(A) 0,91 dB(A)(1)	98,97 dB(A) 0,91 dB(A)(1)
Garantuotas garso galios lygis (Lwa 2000/14/EB)		100 dB(A)	100 dB(A)	100 dB(A)
Vibracijos (EN ISO 5395-1 – EN ISO 5395-3)	Plaštakos-rankos	a_{hw}: 4,85 m/s^2	a_{hw}: 3,45 m/s^2	a_{hw}: 3,74 m/s^2
	Paklaida(EN 12096)	K_{hw}: 1,5 m/s^2	K_{hw}: 1,5 m/s^2	K_{hw}: 1,5 m/s^2
	Visas korpusas	a_w: 0,93 m/s^2	a_w: 0,57 m/s^2	a_w: 0,70 m/s^2
	Paklaida(EN 12096)	K_w: 1,5 m/s^2	K_w: 1,5 m/s^2	K_w: 1,5 m/s^2
Masė		193 kg	193 kg	193 kg
Važiavimo greitis		Pirmyn: 1,6 7,5 km/h (5 greičiai); atbulinė eiga: 0-2,5 km/h		
Įvaržos momentas, geležtės varžtas		40-45 Nm		
Pjovimo aukštis (7 lygiais)		30 - 90 mm		
Priekiniai ratai		15 × 6,00-6		

Modelis	86R/12,5 K M	86R/14,5 K M	86R/16 K M
Galiniai ratai	18 × 8,50-8		
Pripūtimo slėgis, priekiniai ratai	1,2 bar		
Pripūtimo slėgis, galiniai ratai	1,0 bar		
Elektros sistema	12 Vdc		
Baterija	18 Ah		
Minimalus posūkio spindulys	45 cm		
Degalų bako talpa	7,5 L		

(1) Paklaida (Lwa/LpA)

Modelis		86R/14,5 K	86R/16 K	92R/16 K	102R/16 K
Variklis		K 1450	K 1600	K 1600	K 1600
Variklio cilindras		432 cc	452 cc	452 cc	452 cc
Vardinė galia		7,5 kW	7,8 kW	7,8 kW	7,8 kW
Maksimalus variklio greitis		2600 min^{-1}			
Geležtės modelis		193401130101 (kairė), 193401130102 (dešinė)	193401130101 (kairė), 193401130102 (dešinė)	193601130101 (kairė), 193601130102 (dešinė)	0606665 (kairė), 0606668 (dešinė)
Pjovimo plotis		86 cm	86 cm	92 cm	102 cm
Garso slėgio lygis operatoriui (LpA EN ISO 5395-1 –EN ISO 5395-3)		87,8 dB(A) 3 dB(A)(1)	88,4 dB(A) 3 dB(A)(1)	86,7 dB(A) 3 dB(A)(1)	88,5 dB(A) 3 dB(A)(1)
Išmatuotas garso galios lygis (Lwa 2000/14/EB)		99,43 dB(A) 0,91 dB(A)(1)	98,97 dB(A) 0,91 dB(A)(1)	98,41 dB(A) 1,20 dB(A)(1)	99,53 dB(A) 0,88 dB(A)(1)
Garantuotas garso galios lygis (Lwa 2000/14/EB)		100 dB(A)	100 dB(A)	100 dB(A)	100 dB(A)
Vibracijos (EN ISO 5395-1 - EN ISO 5395-3)	Plaštakos-rankos	a_{hw}: 3,45 m/s^2	a_{hw}: 3,74 m/s^2	a_{hw}: 4,1 m/s^2	a_{hw}: 3,72 m/s^2
	Paklaida (EN 12096)	K_{hw}: 1,5 m/s^2	K_{hw}: 1,5 m/s^2	K_{hw}: 1,5 m/s^2	K_{hw}: 1,5 m/s^2
	Visas korpusas	a_w: 0,57 m/s^2	a_w: 0,70 m/s^2	a_w: 0,68 m/s^2	a_w: 0,85 m/s^2
	Paklaida (EN 12096)	K_w: 1,5 m/s^2	K_w: 1,5 m/s^2	K_w: 1,5 m/s^2	K_w: 1,5 m/s^2
Masė		192 kg	192 kg	194 kg	194,5 kg
Važiavimo greitis		Pirmyn: 0 10 km/h; atbulinė eiga: 0-7 km/h			
Įvaržos momentas, geležtės varžtas		40-45 Nm			
Pjovimo aukštis (7 lygiais)		30 - 90 mm			
Priekiniai ratai		15 × 6,00-6			
Galiniai ratai		18 × 8,50-8			
Pripūtimo slėgis, priekiniai ratai		1,2 bar			
Pripūtimo slėgis, galiniai ratai		1,0 bar			
Elektros sistema		12 Vdc			
Baterija		18 Ah			

LT

Modelis	86R/14,5 K	86R/16 K	92R/16 K	102R/16 K
Minimalus posūkio spindulys	45 cm			
Degalų bako talpa	7,5 L			

(1) Paklaida (Lwa/LpA)

Modelis		92R/19 K V	102R/19 K V
Variklis		K 1900	K 1900
Variklio cilindras		586 cc	586 cc
Vardinė galia		10,3 kW	10,3 kW
Maksimalus variklio greitis		2600 min^{-1}	
Geležtės modelis		193601130101 (kairė), 193601130102 (dešinė)	0606665 (kairė), 0606668 (dešinė)
Pjovimo plotis		92 cm	102 cm
Garso slėgio lygis operatoriui (LpA EN ISO 5395-1 – EN ISO 5395-3)		85,7 dB(A) 3 dB(A)(1)	87,6 dB(A) 3 dB(A)(1)
Išmatuotas garso galios lygis (Lwa 2000/14/EB)		96,74 dB(A) 3,50 dB(A)(1)	99,31 dB(A) 1,11 dB(A)(1)
Garantuotas garso galios lygis (Lwa 2000/14/EB)		100 dB(A)	100 dB(A)
Vibracijos (EN ISO 5395-1 – EN ISO 5395-3)	Plaštakos-rankos	a_{hw}: 2,95 m/s^2	a_{hw}: 2,83 m/s^2
	Paklaida(EN 12096)	K_{hw}: 1,5 m/s^2	K_{hw}: 1,5 m/s^2
	Visas korpusas	a_w: 0,70 m/s^2	a_w: 0,58 m/s^2
	Paklaida(EN 12096)	K_w: 1,5 m/s^2	K_w: 1,5 m/s^2
Masė		196 kg	196,5 kg
Važiavimo greitis		Pirmyn: 0 10 km/h; atbulinė eiga: 0-7 km/h	
Įvaržos momentas, geležtės varžtas		40-45 Nm	
Pjovimo aukštis (7 lygiais)		30-90 mm	
Priekiniai ratai		15 × 6,00-6	
Galiniai ratai		18 × 8,50-8	
Pripūtimo slėgis, priekiniai ratai		1,2 bar	
Pripūtimo slėgis, galiniai ratai		1,0 bar	
Elektros sistema		12 Vdc	
Baterija		18 Ah	
Minimalus posūkio spindulys		45 cm	
Degalų bako talpa		7,5 L	

(1) Paklaida (Lwa/LpA)

10 TECHNINIAI DUOMENYS MAŠINOMS SU ŠONINIU IŠMETIMO BLOKU

Modelis	86L/12,5 K M	99L/12,5 K M	99L/14,5 K M	99L/16 K M	109L/16 K M
Variklis	K 1250	K 1250	K 1450	K 1600	K 1600
Variklio cilindras	413 cc	413 cc	432 cc	452 cc	452 cc

Modelis		86L/12,5 K M	99L/12,5 K M	99L/14,5 K M	99L/16 K M	109L/16 K M
Vardinė galia		6,8 kW	6,8 kW	7,5 kW	7,8 kW	7,2 kW
Maksimalus variklio greitis		2600 min^{-1}				2400 min^{-1}
Geležtės modelis		193405130103	98.41.101	98.41.101	98.41.101	108.41.101
Pjovimo plotis		86 cm	98 cm	98 cm	98 cm	108 cm
Garso slėgio lygis operatoriui (LpA EN ISO 5395-1 - EN ISO 5395-3)		85,8 dB(A) 3,0 dB(A)(1)	85,9 dB(A) 3 dB(A)(1)	86,8 dB(A) 3 dB(A)(1)	87,7 dB(A) 3 dB(A)(1)	87 dB(A) 3 dB(A)(1)
Išmatuotas garso galios lygis (Lwa 2000/14/EB)		97,55 dB(A) 1,49 dB(A)(1)	97,79 dB(A) 1,34 dB(A)(1)	99,4 dB(A) 1,05 dB(A)(1)	99,35 dB(A) 0,99 dB(A)(1)	98,8 dB(A) 1,11 dB(A)(1)
Garantuotas garso galios lygis (Lwa 2000/14/EB)		100 dB(A)	100 dB(A)	100 dB(A)	100 dB(A)	100 dB(A)
Vibracijos (EN ISO 5395-1 – EN ISO 5395-3)	Plaštakos-rankos	a_{hw}: 3,208 m/s^2	a_{hw}: 3,6 m/s^2	a_{hw}: 4,2 m/s^2	a_{hw}: 2,84 m/s^2	a_{hw}: 3,41 m/s^2
	Paklaida (EN 12096)	K_{hw}: 1,5 m/s^2	K_{hw}: 1,5 m/s^2	K_{hw}: 1,5 m/s^2	K_{hw}: 1,5 m/s^2	K_{hw}: 1,5 m/s^2
	Visas korpusas	a_w: 0,983 m/s^2	a_w: 0,89 m/s^2	a_w: 0,68 m/s^2	a_w: 0,92 m/s^2	a_w: 1,08 m/s^2
	Paklaida (EN 12096)	K_w: 1,5 m/s^2	K_w: 1,5 m/s^2	K_w: 1,5 m/s^2	K_w: 1,5 m/s^2	K_w: 1,5 m/s^2
Masė		168 kg	172 kg	172 kg	172 kg	173,5 kg
Važiavimo greitis		Pirmyn: 1,6 7,5 km/h (5 greičiai); atbulinė eiga: 0-2,5 km/h				
Įvaržos momentas, geležtės varžtas		40-45 Nm				
Pjovimo aukštis (7 lygiais)		30 - 90 mm				
Priekiniai ratai		15 × 6,00-6				
Galiniai ratai		18 × 8,50-8				
Pripūtimo slėgis, priekiniai ratai		1,2 bar				
Pripūtimo slėgis, galiniai ratai		1,0 bar				
Elektros sistema		12 Vdc				
Baterija		18 Ah				
Minimalus posūkio spindulys		45 cm				
Degalų bako talpa		7,5 L				

(1) Paklaida (Lwa/LpA)

Modelis	99L/14,5 K	109L/16 K	109L/19 K V
Variklis	K 1450	K 1600	K 1900
Variklio cilindras	432 cc	452 cc	586 cc
Vardinė galia	7,5 kW	7,2 kW	9,8 kW
Maksimalus variklio greitis	2600 min^{-1}	2400 min^{-1}	2400 min^{-1}
Geležtės modelis	98.41.101	108.41.101	108.41.101
Pjovimo plotis	98 cm	108 cm	108 cm
Garso slėgio lygis operatoriui (LpA EN ISO 5395-1 – EN ISO 5395-3)	86,8 dB(A) 3 dB(A)(1)	87 dB(A) 3 dB(A)(1)	87,5 dB(A) 3 dB(A)(1)
Išmatuotas garso galios lygis (Lwa 2000/14/EB)	99,4 dB(A) 1,05 dB(A)(1)	98,8 dB(A) 1,11 dB(A)(1)	99,23 dB(A) 0,88 dB(A)(1)

Modelis		99L/14,5 K	109L/16 K	109L/19 K V
Garantuotas garso galios lygis (Lwa 2000/14/EB)		100 dB(A)	100 dB(A)	100 dB(A)
Vibracijos (EN ISO 5395-1 – EN ISO 5395-3)	Plaštakos-rankos	a_{hw}: 4,20 m/s^2	a_{hw}: 3,41 m/s^2,	a_{hw}: 3,13 m/s^2
	Paklaida (EN 12096)	K_{hw}: 1,5 m/s^2	K_{hw}: 1,5 m/s^2	K_{hw}: 1,5 m/s^2
	Visas korpusas	a_w: 0,68 m/s^2	a_w: 1,08 m/s^2	a_w: 0,87 m/s^2
	Paklaida (EN 12096)	K_w: 1,5 m/s^2	K_w: 1,5 m/s^2	K_w: 1,5 m/s^2
Masė		171 kg	172,5 kg	174,5 kg
Važiavimo greitis		Pirmyn: 0 10 km/h; atbulinė eiga: 0-7 km/h		
Įvaržos momentas, geležtės varžtas		40-45 Nm		
Pjovimo aukštis (7 lygiais)		30 - 90 mm		
Priekiniai ratai		15 × 6,00-6		
Galiniai ratai		18 × 8,50-8		
Pripūtimo slėgis, priekiniai ratai		1,2 bar		
Pripūtimo slėgis, galiniai ratai		1,0 bar		
Elektros sistema		12 Vdc		
Baterija		18 Ah		
Minimalus posūkio spindulys		45 cm		
Degalų bako talpa		7,5 L		

(1) Paklaida (Lwa/LpA)

11 ATITIKTIES DEKLARACIJA

Toliau pasirašęs asmuo	**EMAK spa via Fermi, 4 - 42011 Bagnolo in Piano (RE) ITALIJA**
savo atsakomybe pareiškia, kad šis mechanizmas:	
1. Kategorija:	**Vejos traktoriukas**
2. Prekės ženklas: /Tipas:	**„Efco", „Oleo-Mac": 99L/12,5 K M - 99L/14,5 K M - 99L/16 K M - 99L/14,5 K - 109L/16 K M - 109L/16 K - 86R/12,5 K M - 86R/14,5 K M - 86R/16 K M - 86R/14,5 K - 86R/16 K - 92R/16 K - 102R/16 K - 92R/19 K V - 102R/19 K V - 109L/19 K V - 86L/12,5 K M**
3. serijos numeris, identifikacija:	**719 XXX 0001 ÷ 719 XXX 9999 (86L/12,5 K M - 99L/12,5 K M - 99L/14,5 K M -99L/16 K M - 109L/16 K M - 99L/14,5 K - 109L/16 K - 109L/19 K V)** **720 XXX 0001 ÷ 720 XXX 9999 (86R/12,5 K M - 86R/14,5 K M - 86R/16 K M - 86R/14,5 K - 86R/16 K - 92R/16 K - 102R/16 K - 92R/19 K V - 102R/19 K V)**
atitinka direktyvos / reglamento ir vėlesnių pakeitimų ar papildymų nuostatas:	**2006/42/EB - 2000/14/EB - 2014/30/ES - (ES) 2016/1628 - 2011/65/ES**
atitinka toliau nurodytų suderintų standartų nuostatas:	**EN ISO 5395-3:2013/A1:2017/A2:2018 - EN ISO 5395-1:2013/A1:2018 - ISO 14982:2009**
Atitikties įvertinimo procedūros buvo taikomos:	**Priedas VI - 1 procedūra - 2000/14/EB**

LT

Išmatuotas garso galios lygis dB(A) - Pjovimo plotis (cm):

86L/12,5 K M	**86R/12,5 K M**	**86R/14,5 K M**	**86R/16 K M**	**99L/12,5 K M**	**99L/14,5 K M**	**99L/16 K M**
99 dB(A) 86 cm	99 dB(A) 86 cm	99 dB(A) 86 cm	99 dB(A) 86 cm	98 dB(A) 98 cm	99 dB(A) 98 cm	99 dB(A) 98 cm
109L/16 K M	**86R/14,5 K**	**86R/16 K**	**92R/16 K**	**102R/16 K**	**99L/14,5 K**	**109L/16 K**
98 dB(A) 108 cm	99 dB(A) 86 cm	99 dB(A) 86 cm	98dB(A) 92 cm	100 dB(A) 102 cm	99 dB(A) 98 cm	99 dB(A) 108 cm

92R/19 K V	**102R/19 K V**	**109L/19 K V**
97 dB(A) 92 cm	99 dB(A) 102 cm	99 dB(A) 108 cm

Garantuotas garso galios lygis:

86L/12,5 K M	**86R/12,5 K M**	**86R/14,5 K M**	**86R/16 K M**	**99L/12,5 K M**	**99L/14,5 K M**	**99L/16 K M**
100dB(A)	100dB(A)	100dB(A)	100dB(A)	100dB(A)	100dB(A)	100dB(A)
109L/16 K M	**86R/14,5 K**	**86R/16 K**	**92R/16 K**	**102R/16 K**	**99L/14,5 K**	**109L/16 K**
100 dB(A)	100 dB(A)	100 dB(A)	100 dB(A)	100 dB(A)	100 dB(A)	100 dB(A)

92R/19 K V	**102R/19 K V**	**109L/19 K V**
100 dB(A)	100 dB(A)	100 dB(A)

Pjovimo įrenginio tipas:	**Sukamoji geležtė**
Notifikuotosios įstaigos pavadinimas ir adresas:	**TÜV Rheinland LGA Products GmbH - Tillystraße 2 - 90431 Nürnberg** **Notified by Zentralstelle der Länder für Sicherheitstechnik (ZLS).** **Pranešimo EB komisijos Nr. 0197.**
Kur užpildyta techninė dokumentacija:	**administracijos būstinė. - Technikos departamentas**
Pagaminta:	**Bagnolo in Piano (RE) Italy - via Fermi, 4**
Data:	**2024/10/31**

Luigi Bartoli – Generalinis direktorius

12 GARANTIJOS PAŽYMĖJIMAS

Šis mechanizmas suprojektuotas ir pagamintas naudojant pačias moderniausias gamybos technologijas. Jei baterija naudojama privačiais ar mėgėjiškais tikslais, gamintojas jam suteikia 24 mėnesių garantiją. Jei mechanizmas naudojamas profesionaliais tikslais, garantija apribojama 12 mėnesių laikotarpiu.

Bendrosios garantijos sąlygos

1. Garantijos periodas prasideda pirkimo dieną. Per savo prekybos ir techninės pagalbos tinklą gamintojas nemokamai keičia mechanizmo dalis, kurios sugedo dėl medžiagų, apdirbimo ir gamybos defektų. Ši garantija nedaro įtakos pirkėjo teisėms, kurias nustato įstatymai, taikomi šio mechanizmo defektų pasekmėms.
2. Techniniai darbuotojai suteiks pagalbą kiek galima greičiau, tose laiko ribose, kurias sąlygoja organizaciniai reikalavimai.
3. **Norėdami pagal šią garantiją pareikšti pretenziją, šį tinkamai užpildytą, visos komplektacijos garantinį pažymėjimą, ant kurio turi būti pardavėjo antspaudas, taip pat pridėjus sąskaitą arba kvitą, ant kurio nurodyta pirkimo data, reikia pateikti darbus patvirtinti darbuotojams.**
4. Garantija nustoja galioti, jeigu:
    - akivaizdžiai matosi, kad neteisingai buvo atliekama mechanizmo techninė priežiūra;
    - įrenginys buvo naudojamas netinkamu tikslu arba buvo kaip nors būdu modifikuotas;
    - naudojamos netinkamos tepimo medžiagos arba degalai;
    - naudojamos neoriginalios įtaiso atsarginės dalys arba priedai;
    - remonto darbus atliko neįgalioti darbuotojai.
5. Gamintojo garantija netaikoma eksploatacinėms medžiagoms ar dalims, kurios eksploatacijos metu paprastai susidėvi.
6. Garantija negalioja tiems darbams, kurie yra atliekami, jeigu gaminys modifikuojamas arba tobulinamas.
7. Garantija negalioja tiems paruošiamiesiems ir techninio aptarnavimo darbams, kurie turi būti atliekami garantinio laikotarpio metu.
8. Apie gaminio pažeidimus, įvykusius transportavimo metu, pirkėjas privalo nedelsiant pranešti vežėjui, nes priešingu atveju gali nustoti galioti garantija.
9. Kitų gamintojų („Briggs & Stratton“, „Tecumseh“, „Kawasaki“, „Honda“ ir kt.) varikliams, kurie montuojami mūsų mechanizmuose, suteikiamos variklio gamintojo garantijos.
10. Garantijos sąlygos neapima traumų arba gedimų, kuriuos dėl mechanizmo defektų arba dėl ilgalaikio mechanizmo nenaudojimo, kurį lėmė minimi defektai, tiesiogiai arba netiesiogiai patyrė asmenys arba daiktai.

Garantijos forma

Atkirpkite ir užpildykite garantijos formą, esančią šio vadovo kitoje pusėje.
Garantijos formos laukelių aprašymas:

1. MODELIS
2. SERIJOS NR.
3. NUPIRKO PONAS / PONIA
4. Nesiųskite! Pridėkite tik esant techninės garantijos reikalavimui.
5. DATA
6. PARDAVĖJAS.

13 GEDIMŲ ŠALINIMAS

⚠ ĮSPĖJIMAS

- **Būtinai išjunkite įrenginį ir ištraukite raktelį prieš atlikdami tolesnėje lentelėje rekomenduojamus testus, nebent aiškiai nurodyta, kad įrenginys turi veikti.**
- **Kai bus patikrintos visos galimos priežastys, o problema neišspręsta, kreipkitės į įgaliotąjį techninės priežiūros centrą. Jei iškyla problema, kurios nėra šioje lentelėje, kreipkitės į įgaliotąjį techninės priežiūros centrą.**

⚠ ĮSPĖJIMAS

Nebandykite atlikti remonto be reikiamų priemonių ir techninių žinių. Netinkamai atliktas remontas automatiškai panaikina garantiją ir atleidžia gamintoją nuo bet kokios atsakomybės.

PROBLEMA	GALIMOS PRIEŽASTYS	SPRENDIMAS
Neveikia apšvietimas.	Lempos laido jungtis neprijungta.	Pasukite raktelį į padėtį STOP ir prijunkite lempos laidą.
	Lempos su defektais.	Pasukite raktelį į padėtį STOP ir pakeiskite lempas.
	Netinkamai prijungtas akumuliatorius.	Raudoną laidą prijunkite prie (+) akumuliatoriaus gnybto, o juodą – prie (-). (skirsnis 4.5 *Akumuliatoriaus prijungimas (Pav. 25)*).
	Sugedęs uždegimo žvakės jungiklis.	Pakeiskite uždegimo žvakės jungiklį.
	Sugedęs akumuliatorius.	Ištestuokite ir įkraukite arba pakeiskite akumuliatorių.
	Laidų trumpasis jungimas.	Kreipkitės į platintoją arba techninės priežiūros centrą.
Neveikia starterio variklis.	Nepaisoma variklio paleidimo sąlygų.	Patikrinkite, ar įvykdytos visos paleidimo sąlygos (sk. 5.6.9 *Pagrindinių sąlygų, kuriomis leidžiama paleisti prietaisą arba suveikia saugos įtaisai, santrauka*).
	Bake nėra kuro.	Pasukite raktelį į padėtį STOP ir pripildykite kuro baką.
	Prastas kontaktas tarp laido ir akumuliatoriaus gnybto.	Patikrinkite sujungimus. (skirsnis 4.5 *Akumuliatoriaus prijungimas (Pav. 25)*).
	Išseko arba sugedo akumuliatorius.	Ištestuokite ir įkraukite arba pakeiskite akumuliatorių.
	Saugiklio defektas.	Pakeiskite saugiklį. Jei saugiklis pakartotinai perdega, nustatykite priežastį (dažniausia tai trumpasis jungimas). (skirsnis 6.4.6 *Saugiklio keitimas*).
	Užsikimšęs oro filtras.	Išvalykite oro filtrą.
	Degimo žvakės defektas.	Patikrinkite uždegimo žvakės lizdo jungtį, išvalykite arba pakeiskite uždegimo žvakę.
	Stabdžių pedalo defektas.	Kreipkitės į platintoją arba techninės priežiūros centrą.
	Nenuspaustas sankabos / stabdžių jungiklis.	Paspauskite galios perdavimo jungiklį į OFF padėtį.
	Paleidimo relės defektas.	Pakeiskite paleidimo relę.
	Uždegimo žvakės jungiklio paleidimo defektas.	Pakeiskite uždegimo žvakės jungiklį.

PROBLEMA	GALIMOS PRIEŽASTYS	SPRENDIMAS
Sutrikęs variklio darbas.	Karbiuratoriaus problema.	Kreipkitės į platintoją arba techninės priežiūros centrą.
	Užsikimšęs oro filtras.	Išvalykite arba pakeiskite oro filtrą (žr. variklio vadovą).
	Užsikimšusi kuro bako ventiliacija.	1. Patikrinkite ir, jei būtina, pakeiskite kuro filtrą (žr. variklio vadovą arba kreipkitės į pardavėją arba techninės priežiūros centrą). 2. Ištuštinkite kuro baką ir pripildykite jį šviežių degalų.
	Žolė per aukšta.	Sulėtinkite mašinos greitį pagal žolės aukštį ir/arba padidinkite žolės pjovimo aukštį.
Silpnas variklis.	Užsikimšęs oro filtras.	Išvalykite arba pakeiskite oro filtrą (žr. variklio vadovą).
	Per mažos variklio apsukos.	Padidinkite akceleraciją.
	Per didelis važiavimo greitis.	Nustatykite mažesnį važiavimo greitį.
	Degimo žvakės defektas.	Pakeiskite uždegimo žvakę; žr. variklio vadovą.
	Užsikimšusi kuro bako ventiliacija.	1. Patikrinkite ir, jei būtina, pakeiskite kuro filtrą (žr. variklio vadovą arba kreipkitės į pardavėją arba techninės priežiūros centrą). 2. Ištuštinkite kuro baką ir pripildykite jį šviežių degalų.
Neįkrautas akumuliatorius.	Saugiklio defektas.	Pakeiskite saugiklį. Jei saugiklis pakartotinai perdega, nustatykite priežastį (dažniausia tai trumpasis jungimas). (sk. 6.4.6 *Saugiklio keitimas*)
	Prastas kontaktas tarp akumuliatoriaus laidų ir polių.	Patikrinkite sujungimus. (skirsnis 4.5 *Akumuliatoriaus prijungimas (Pav. 25)*).
Mašina nepajuda iš vietos.	Įjungtas stabdys.	Laikykite nuspaustą stabdžių pedalą ir atleiskite stovėjimo stabdį, iš lėto atleisdami stabdžių pedalą, kad mašina pradėtų judėti į priekį. (5.4.2 sk.).
	Išjungta pavarų dėžė (hidrostatinė pavarų dėžė).	Įjunkite transmisiją.
	Nėra pavaros diržo.	Uždėkite diržą ant pavaros.
	Pavaros diržas susidėvėjęs arba su defektu.	Pakeiskite pavaros diržą.

PROBLEMA	GALIMOS PRIEŽASTYS	SPRENDIMAS
Stiprios vibracijos.	Nepriveržta geležtė.	Patikrinkite ir priveržkite visas geležtės arba susisiekite su pardavėju ar techninės priežiūros centru.
	Nepriveržtas variklis.	Patikrinkite ir priveržkite visus variklio ir rėmo varžtus.
	Vienos arba abiejų geležčių disbalansas dėl pažeidimo.	Kreipkitės į platintoją arba techninės priežiūros centrą.
	Pjovimas: reiškia, kad pjovimo įtaisas pilnas žolės.	Išvalykite pjovimo įrenginį.
	Netinkamai priveržtas variklio blokas.	Priveržkite variklio bloką arba kreipkitės į pardavėją arba techninės priežiūros centrą.
	Pažeistas diržas.	Pakeiskite diržą.
Žolės pjovimo rezultatas netolygus arba netvarkingas.	Atšipę arba susidėvėję ašmenys.	Pagaląskite arba pakeiskite ašmenis.
	Kairėje ir dešinėje padangose skiriasi oro slėgis.	Padangų slėgio patikra.
	Pjovimo pagrindo sureguliavimas.	Patikrinkite pagrindo sureguliavimą (5.6.3 *Pjovimo aukščio reguliavimas* arba kreipkitės į pardavėją arba techninės priežiūros centrą).
	Ilga ir/arba šlapia žolė.	Pjovimo lygį ir važiavimo greitį pritaikykite prie pjovimo sąlygų.
	Per didelis važiavimo greitis.	Nustatykite mažesnį važiavimo greitį.
	Žolė įstrigo po pjovimo pagrindu.	Tinkamai išvalykite pjovimo pagrindo vidų (naudokite tinkamą priedą, kad pasiektumėte ir išvalytumėte pjovimo pagrindą).
	Nuslydo pjovimo pavaros diržas.	Pakeiskite pavaros diržą.
	Rinktuvo kanalas užblokuotas.	Išimkite žolės rinktuvą ir ištuštinkite išmetimo lataką.

1 JOHDANTO.....322
1.1 Oppaan käyttö.....322
2 YLEISET TURVALLISUUSOHJEET.....322
3 TUTUSTUMINEN KONEESEEN (KUVA 1, KUVA 2, KUVA 3, KUVA 4).....324
3.1 Turvasymboleiden ja varoitusten kuvaus (Kuva 5, Kuva 6).....324
3.2 Tärkeimmät osat, takaa poistava ruohonleikkuri (Kuva 8).....325
3.3 Tärkeimmät osat, sivulta poistava ruohonleikkuri (Kuva 9).....325
3.4 Hallintalaitteet ja kytkimet (Kuva 14, Kuva 15).....325
3.5 Turvalaitteet.....327
3.5.1 Käynnistyslukko.....327
3.5.2 Ruohonleikkaus peruuttaen -painike.....327
3.5.3 seisontajarru.....327
3.5.4 Kuljettajan läsnäolon valvonta (OPC).....327
3.5.5 Pakoputki.....328
3.5.6 Teräjarru.....328
3.5.7 Teräkotelo.....328
4 ASENNUS.....328
4.1 Takaa poistavien ruohonleikkureiden pakkauksen purkaminen (Kuva 10, Kuva 11, Kuva 12).....328
4.2 Sivulta poistavien ruohonleikkureiden pakkauksen purkaminen (Kuva 13).....328
4.3 Ohjauspyörän asennus (Kuva 21, Kuva 22).....329
4.4 Istuimen asennus (Kuva 23, Kuva 24).....329
4.5 Akun kytkeminen (Kuva 25).....329
4.6 Etupuskurin asennus (Kuva 26, Kuva 27).....330
4.7 Takaosan ilmanohjaimen asennus (Kuva 28).....330
4.8 Takakourun asennus (Kuva 50).....331
4.9 Sivuilmanohjaimen asennus (sivulta poistavat ruohonleikkurit) (Kuva 32).....331
4.10 Keruusäiliön asennus (Kuva 29, Kuva 30).....331
4.11 Ulosheiton suojuksen asennus (Kuva 31).....331
4.12 Vetolaitteen asennus (sivulta poistavat ruohonleikkurit) (Kuva 34, Kuva 35).....331
5 KÄYTTÖ.....331
5.1 Turvalaitteet.....331
5.2 Toimenpiteet ennen työskentelyn aloittamista.....332
5.3 Koneen käyttöön liittyviä varotoimia.....334
5.3.1 Käyttö peruuttamalla.....335
5.3.2 Käyttö rinnemaastossa.....335
5.3.3 Lapset.....335
5.4 Kielletty käyttö.....336
5.5 Käynnistäminen ja pysäyttäminen.....336
5.5.1 Siirtoajo.....337
5.5.2 Jarrutus.....337
5.5.3 Peruuttaminen.....337
5.6 Ruohon leikkaaminen.....337
5.6.1 Ruohon leikkaaminen eteenpäin ajaen.....337
5.6.2 Ruohon leikkaaminen peruuttaen.....338
5.6.3 Leikkauskorkeuden säätäminen.....338
5.6.4 Keruusäiliön tyhjentäminen.....338
5.6.5 Keruukanavan tukos.....338
5.6.6 Rinnemaasto.....339
5.6.7 Sivupoistokouru (vain sivulta poistavat mallit).....339
5.6.8 Ohjeita hyvän nurmikon aikaansaamiseksi.....339
5.6.9 Tärkeimmät käynnistysehdot ja turvalaitteiden toiminta.....339
5.7 Työskentelyn lopettaminen.....339
5.7.1 Koneen puhdistus.....340
5.7.2 Varastointi ja pitkä käyttämätön jakso.....340
5.8 Kuljetus.....341
6 HUOLTO.....342
6.1 Kaasupäästöjä koskeva määräystenmukaisuus.....342
6.2 Turvallisuussuosituksia.....343
6.3 Säännöllinen huolto.....343
6.3.1 Yleistä.....343
6.3.2 Koneen huoltotaulukko.....344
6.3.3 Moottorin huoltotaulukko.....344
6.3.4 Voitelu (Kuva 40).....345
6.3.5 Polttoaineen lisääminen/polttoainesäiliön tyhjentäminen.....345
6.3.6 Moottoriöljyn tarkastus, lisääminen ja tyhjentäminen.....346
6.3.7 Törmäyksenestopyörät.....346
6.3.8 Puhdistus.....347
6.3.9 Akku.....348
6.3.10 Kiinnitysmutterit ja -ruuvit.....348
6.4 Tarvittaessa tehtävä huolto.....348
6.4.1 Turvallisuussuosituksia.....348
6.4.2 Leikkuulaitteet.....348
6.4.3 Pyörien vaihto.....349
6.4.4 Renkaiden vaihto.....349
6.4.5 Hihnan vaihto.....349

6.4.6 Sulakkeen vaihto 349

7 YMPÄRISTÖNSUOJELU 349

7.1 Käytöstäpoisto ja hävittäminen..... 349

8 LISÄVARUSTEET 350

9 TAKAA POISTAVIEN RUOHONLEIKKUREIDEN TEKNISET TIEDOT 350

10 SIVULTA POISTAVIEN RUOHONLEIKKUREIDEN TEKNISET TIEDOT 352

11 VAATIMUSTENMUKAISUUSVAKUUTUS 355

12 TAKUUTODISTUS 356

13 VIANMÄÄRITYS.....357

1 JOHDANTO

Kiitos, että olet valinnut Emak-tuotteen.
Jälleenmyyjien ja valtuutettujen huoltoliikkeiden verkostomme on käytettävissäsi kaikissa tuotetta koskevissa tarpeissasi.

⚠ HUOMIO

Laitteen asianmukaisen käytön varmistamiseksi ja onnettomuuksien välttämiseksi työtä ei saa koskaan aloittaa lukematta ensin huolellisesti tätä käyttöohjetta.

⚠ HUOMIO

Tämän käyttöohjeen on oltava laitteen mukana koko sen käyttöiän ajan.

⚠ HUOMIO

KUULOVAMMOJEN VAARA. Tämä kone voi aiheuttaa käyttäjälle normaaleissa käyttöolosuhteissa päivittäisen melualtistuksen, jonka taso on 85 dB (A) tai korkeampi.

FI

Käyttöoppaassa on esitetty eri osien toimintakuvaukset sekä ohjeet tarvittavien tarkastusten ja huoltotöiden tekemiseen.

HUOMAUTUS

Tämän oppaan teksti ja kuvat ovat viitteellisiä. Valmistaja pidättää oikeuden tehdä mahdollisia muutoksia sitoutumatta päivittämään tätä käyttöohjetta jokaisen muutoksen kohdalla.
Kuvat ovat viitteellisiä. Varsinaiset osat voivat olla erilaisia kuin kuvissa. Jos asiassa on kysyttävää, ota yhteys valtuutettuun huoltokeskukseen.

1.1 OPPAAN KÄYTTÖ

Opas on jaettu lukuihin ja kappaleisiin. Kappaleet ovat lukujen alatasoja. Viittaukset lukuihin ja kappaleisiin merkitään sanalla ”luku” tai ”kappale”, jonka perässä on vastaava numero. Esimerkki: luku 2.
Käyttö- ja huolto-ohjeiden lisäksi opas sisältää tietoja, jotka edellyttävät erityistä huomiota. Tällaiset tiedot on merkitty seuraavassa kuvatuilla symboleilla:

⚠ HUOMIO

Varoittaa onnettomuuksien ja henkilövahinkojen vaarasta, jotka voivat olla jopa kuolemaan johtavia, tai vakavista omaisuusvahingoista.

⚠ VAROITUS

Varoittaa laitteelle tai sen yksittäisille komponenteille aiheutuvien vahinkojen vaarasta.

HUOMAUTUS

Antaa edellä olevia turvallisuusohjeita täydentäviä tietoja.

Käyttöohjeen kuvat on numeroitu juoksevasti: 1, 2, 3 jne. Kuvissa esitetyt osat on merkitty kirjaimilla tai numeroilla tapauksesta riippuen. Viittaus kuvan 2 osaan C merkitään seuraavasti: "Katso C, kuva 2" tai vain "(C, kuva 2)".

2 YLEISET TURVALLISUUSOHJEET

⚠ HUOMIO

Oikein käytettynä kone on nopea, kätevä ja tehokas työkalu. Virheellisessä ja varomattomassa käytössä se voi olla vaarallinen. Jotta työ sujuu aina mukavasti ja turvallisesti, noudata tarkasti seuraavassa sekä muualla tässä käyttöohjeessa esitettyjä turvallisuusohjeita.

⚠ HUOMIO

Sisäisellä polttomoottorilla toimivien koneiden pitkäaikaisen käytön aiheuttama tärinä voi aiheuttaa verisuoniston tai sormien, käsien ja ranteiden hermojen toimintahäiriöitä henkilöillä, jotka ovat alttiita verenkiertohäiriöille tai epänormaalille turvotukselle. Pitkäaikaiseen käyttöön alhaisessa lämpötilassa on todettu liittyvän verisuoniston toimintahäiriöitä muuten terveillä ihmisillä. Jos käsissä tai ranteissa esiintyy oireita, esimerkiksi tunnottomuus, kipu, lihasvoiman heikentyminen, ihon värin tai rakenteen muutokset tai sormien tuntoaistin menetys, lopeta laitteen käyttö ja käänny lääkärin puoleen.

⚠ HUOMIO

- **Tutustu ruohonleikkuriin ensimmäisillä käyttökerroilla leikkaamalla ruohoa helpoissa olosuhteissa.**
- **Älä yliarvioi taitojasi tekemällä vaarallisia tai kiellettyjä toimenpiteitä.**
- **Älä käytä ruohonleikkuria huonolla säällä, varsinkaan ukkosilman aikana. Näin voit vähentää salamaniskun vaaraa.**

⚠ HUOMIO

Laitteen käynnistysjärjestelmä kehittää sähkömagneettisen kentän, joka on voimakkuudeltaan hyvin heikko. Tämä kenttä voi aiheuttaa häiriöitä joihinkin sydämentahdistimiin. Vakavien vahinkojen ja hengenvaaran välttämiseksi henkilöiden, joilla on sydämentahdistin, tulee keskustella lääkärin ja sydämentahdistimen valmistajan kanssa ennen tämän laitteen käyttöä.

HUOMAUTUS

Kansalliset määräykset voivat rajoittaa laitteen käyttöä.

FI

1. Lue tämä opas huolellisesti ennen koneen käyttöä, jotta ymmärrät täysin kaikki turvallisuusohjeet, varoitukset ja käyttöohjeet, ja noudata ohjeita.
2. Pidä käyttöopas aina käden ulottuvilla. Jos käyttöopas häviää, pyydä uusi kappale.
3. Koneen käyttö on sallittu vain aikuisille, jotka ymmärtävät tämän oppaan sisältämät turvallisuusohjeet, varoitukset ja käyttöohjeet ja noudattavat niitä. Alaikäiset eivät saa koskaan käyttää konetta.
4. Älä käsittele tai käytä konetta, jos olet fyysisesti väsynyt, sairas tai alkoholin, huumaavien aineiden tai lääkkeiden vaikutuksen alainen. Käytön aikana on oltava hyvässä fyysisessä kunnossa ja valppaana. Koneen käyttö on raskasta. Jos terveydentilasi saattaa heikentyä raskaan työn vaikutuksesta, pyydä asiasta lääkärin mielipide ennen kuin alat käyttää konetta. Ole erityisen varovainen ennen taukoja ja työvuoron lähetessä loppua.
5. Pidä lapset, sivulliset ja eläimet vähintään 15 metrin etäisyydellä työskentelyalueesta. Älä anna muiden henkilöiden tai eläinten tulla koneen lähelle sen käynnistyksen tai käytön aikana.
6. Käytä aina hyväksyttyjä suojavarusteita koneen käytön aikana. Älä pidä vaatteita, huiveja, solmioita tai kaulaketjuja, jotka voisivat tarttua oksiin ja risuihin. Sido pitkät hiukset ja suojaa ne päähineellä (esimerkiksi huivilla, lippalakilla, kypärällä tms.). **Älä käytä konetta koskaan paljasjaloin. Käytä turvakenkiä, joissa on luistamaton pohja. Käytä kuulosuojaimia tai korvatulppia.**
7. Koneen käyttö on sallittu vain henkilöille, jotka ovat lukeneet tämän käyttö- ja huolto-oppaan tai saaneet riittävät ohjeet sen turvalliseen ja asianmukaiseen käyttöön. Anna käyttäjälle aina käyttöohjeet sisältävä opas, joka on luettava ennen työskentelyn aloittamista.
8. Tarkasta kone ennen käyttöä varmistaaksesi, että kaikki sen turvalaitteet ja muut osat toimivat moitteettomasti.
9. Älä käytä koskaan vaurioitunutta, muunneltua tai epäasianmukaisesti korjattua/koottua konetta. Älä irrota, riko tai poista käytöstä mitään turvalaitetta. Vaihda aina välittömästi leikkuuvälineet tai turvalaitteet, jos ne ovat vahingoittuneet, rikkoutuneet tai muuten epätäydellisiä.
10. Suunnittele työ etukäteen. Älä aloita ruohon leikkaamista, jos työalueella on henkilöitä tai esteitä.
11. Kaikki koneeseen tehtävät toimenpiteet, joita ei ole mainittu oheisessa oppaassa, on jätettävä asiantuntevan henkilöstön tehtäväksi.
12. Ajettava ruohonleikkuri on tarkoitettu ainoastaan ruohon leikkaamiseen. Muunlaisten materiaalien leikkaaminen ei ole suositeltavaa. Kaikenlainen muu näiden ohjeiden vastainen käyttö voi vaurioittaa laitetta ja aiheuttaa vakavia henkilö- ja omaisuusvahinkoja.
13. Älä kiinnitä koneeseen välineitä tai varusteita, jotka eivät ole valmistajan suosittelemia.
14. Älä käytä konetta ilman pyörivien varusteiden suojuksia.

15. Huolehdi siitä, että kaikki varoitus- ja turvamerkinnät ovat aina hyvässä kunnossa. Jos merkinnät vahingoittuvat tai muuttuvat lukukelvottomiksi, ne on vaihdettava välittömästi uusiin.
16. Älä käytä laitetta muihin kuin käyttöohjeessa mainittuihin käyttötarkoituksiin (katso *Kielletty käyttö*).
17. Käyttäjän vastuulla on arvioida työalueen mahdolliset vaarat ja noudattaa kaikkia tarvittavia varotoimia oman turvallisuuden varmistamiseksi. Erityisen tärkeää tämä on työskenneltäessä rinteessä tai epätasaisessa, liukkaassa tai viettävässä maastossa.
18. Noudata varovaisuutta leikatessasi ruohoa kaltevassa maastossa ja aja ruohonleikkuria rinnettä ylös- tai alaspäin, ei koskaan rinteen poikkisuunnassa. Älä käytä ruohonleikkuria rinteessä, jonka kaltevuus on yli 10° (17 %).
19. Muista, että omistaja tai käyttäjä on vastuussa ulkopuolisille tai omaisuudelle aiheutuvista onnettomuuksista tai vaaroista.
20. Jos leikkaat ruohoa epätasaisessa maastossa, varmista, että ketään ei ole 20 metrin säteellä koneen ympärillä.
21. Koneeseen voi kuulua seuraavia erilaisia lisävarusteita. Omistajan vastuulla on varmistaa, että työvälineet ja lisävarusteet ovat hyväksyttyjä ja vastaavat eurooppalaisia turvallisuusmääräyksiä. Hyväksymättömien varusteiden käyttö voi vaarantaa turvallisuuden.
22. Ole tarkkaavainen ja keskity työhösi.

FI

⚠ HUOMIO

- **Älä koskaan käytä laitetta, jos sen turvatoiminnot toimivat puutteellisesti. Koneen turvatoiminnot on tarkastettava ja huollettava tässä kappaleessa annettujen ohjeiden mukaisesti. Jos laite ei läpäise näitä tarkastuksia, ota yhteyttä valtuutettuun huoltoliikkeeseen laitteen korjausta varten.**
- **Kaikenlainen laitteen käyttö, jota ei ole nimenomaisesti mainittu tässä oppaassa, katsotaan epäasianmukaiseksi käytöksi, joka sinällään voi aiheuttaa henkilö- ja omaisuusvahinkoja.**

3 TUTUSTUMINEN KONEESEEN (KUVA 1, KUVA 2, KUVA 3, KUVA 4)

3.1 TURVASYMBOLEIDEN JA VAROITUSTEN KUVAUS (KUVA 5, KUVA 6)

1. **⚠ HUOMIO**

   Lue käyttö- ja huolto-opas ennen koneen käyttämistä

2. **⚠ HUOMIO**

   Esineiden sinkoutumisen vaara – Älä käytä ruohonleikkuria ilman kivisuojusta tai ruohonkeruusäiliötä.

3. **⚠ HUOMIO**

   Esineiden sinkoutumisen vaara – Pidä sivulliset kaukana.

4. **⚠ HUOMIO**

   Henkilövahinkojen vaara – Liikkuva terä: terä pyörii jonkin aikaa vielä moottorin sammuttamisen tai terän pysäyttämisen jälkeen.

5. **⚠ HUOMIO**

   Irrota virta-avain ja lue ohjeet ennen kuin aloitat mitään huolto- tai korjaustöitä.

6. **⚠ HUOMIO**

   Raajojen leikkautumisen vaara – Liikkuva terä: varmista, että sivulliset ovat aina kaukana koneesta moottorin käydessä.

7.

⚠ HUOMIO

Palovammojen vaara.

8.

⚠ HUOMIO

Koneen kaatumisen vaara jyrkässä rinteessä – Älä käytä ruohonleikkuria rinteessä, jonka kaltevuus pituussuunnassa on yli 15° (27 %). Älä käytä ruohonleikkuria rinteessä, jonka kaltevuus sivusuunnassa on yli 10° (18 %).

Jokaisen koneen olennaiset tiedot on merkitty istuimen alla oleviin tunnistetarroihin (Kuva 7).

1. Valmistajan nimi ja osoite
2. Koneen nimitys
3. Moottorin pyörimisnopeus ja nimellisteho
4. Koneen malli.
5. Koneen paino
6. Sarjanumero ja valmistusvuosi
7. Äänitehotaso direktiivin 2000/14/EY määräysten mukaisesti.
8. Direktiivin 2006/42/EY mukainen vaatimustenmukaisuusvakuutus.

FI

3.2 TÄRKEIMMÄT OSAT, TAKAA POISTAVA RUOHONLEIKKURI (KUVA 8)

1. Keruusäiliö
2. Takapyörät
3. Leikkuukorkeuden säätövipu
4. Ohjauspyörä
5. Kaasuliipaisin
6. Jarrupoljin
7. Moottorin suojus
8. Etupyörät
9. Suojalevy
10. Terän käynnistys-/pysäytyspainike
11. Käynnistyskytkin
12. Eteenpäinajon poljin
13. Pysäköintijarru
14. Koneen rungon komponentti
15. Peruutuspoljin
16. Nopeudensäätövipu (manuaalinen)

3.3 TÄRKEIMMÄT OSAT, SIVULTA POISTAVA RUOHONLEIKKURI (KUVA 9)

1. Takapyörät
2. Leikkuukorkeuden säätövipu
3. Ohjauspyörä
4. Kaasuliipaisin
5. Jarrupoljin
6. Moottorin suojus
7. Etupyörät
8. Suojalevy
9. Terän käynnistys-/pysäytyspainike
10. Käynnistyskytkin
11. Eteenpäinajon poljin
12. Pysäköintijarru
13. Koneen rungon komponentti
14. Peruutuspoljin
15. Nopeudensäätövipu (manuaalinen)

3.4 HALLINTALAITTEET JA KYTKIMET (KUVA 14, KUVA 15)

A) Kaasuvipu/rikastin

Säätää moottorin pyörimisnopeutta. Vivun paikat on merkitty tarraan, jossa on seuraavat symbolit:



RIKASTIN kylmäkäynnistystä varten



HIDAS nopeus, joka vastaa alhaisinta kierrosnopeutta



NOPEA nopeus, joka vastaa suurinta kierrosnopeutta

- Kun vipu on asennossa RIKASTIN, polttoaineseosta rikastetaan. Rikastinta käytetään vain tarvittavan ajan koneen kylmäkäynnistyksessä.

- Kun siirryt paikasta toiseen, aseta vipu asentojen HIDAS ja NOPEA välille.
- Siirrä vaihteisto NOPEA-asentoon leikatessasi ruohoa.

B) Ohjauspyörä

Ohjaa etupyörien ohjauskulmaa.

C) Terien käynnistys-/pysäytysvipu (Kuva 16)

Terien käynnistys-/pysäytysvipu on oikean puolen ohjauskonsolilla virta-avaimen edessä.
Terien käynnistys-/pysäytysvipu kytkee päälle sähkökytkimen. Terät käynnistetään vetämällä vipua ylöspäin ja pysäytetään painamalla vipua alaspäin.

D) Käynnistyskytkin (virta-avain) (Kuva 17)

Käynnistyskytkimessä on neljä asentoa:



STOP: virta katkaistaan kokonaan.



ON: kaikki toiminnot käynnistetään.



START: käynnistysmoottori käynnistyy. Kun virta-avain vapautetaan tässä asennossa, se palaa automaattisesti ON-asentoon.



Kun virta kytketään virta-avaimella, valot syttyvät, jos valojen kytkin on oikeassa asennossa.

E) Jarrupoljin (Kuva 18)

Jarrupoljin sijaitsee edessä vasemmalla. Jarrupoljinta voi käyttää koneen pysäyttämiseen äkillisesti tai pysäköintijarrun kytkemiseen.

HUOMAUTUS

Pidä jalka kaukana polkimesta koneen liikkuessa.

F) Pysäköintijarrun vipu (Kuva 19)

Kone pysäytettynä:

1. Pidä jarrupoljin painettuna.
2. Nosta pysäköintijarrun vipua ja pidä se ylhäällä.
3. Vapauta jarrupoljin.



Näin jarrutetaan takapyöriä. Pysäköintijarru vapautetaan painamalla jarrupoljin pohjaan (pysäköintijarrun vipu vapautuu automaattisesti ja palaa ala-asentoon).

HUOMAUTUS

Moottorin voi käynnistää vain pysäköintiasennossa.

G) Ajokytkin (poljin) (mallit, joissa on hydrostaattinen voimansiirto) (Kuva 20)

Tämä poljin kytkee pyörien vedon ja säätää koneen eteenpäinajo- ja peruutusnopeutta.

- Eteenpäinajon vaihde kytketään painamalla poljinta jalkaterällä F-kirjainta kohti. Kun poljinta painetaan voimakkaammin, nopeus lisääntyy.
- Peruutus kytketään painamalla poljinta kantapäällä R-kirjainta kohti.
- Vapautettaessa poljin siirtyy automaattisesti vapaa-asentoon (N).

⚠ HUOMIO

Peruutuksen saa kytkeä vain kone pysäytettynä.

HUOMAUTUS

Ohjain on irrotettava pysäköintijarrusta.

H) Nopeudenvaihtovipu (mallit, joissa on manuaalivaihteisto)

Tällä vivulla on seitsemän asentoa: viisi eteenpäinajon nopeutta, vapaa-asento ja pyörimisnopeuden asento N sekä peruutus R. Kun siirrät nopeudenvaihtovipua, kytke voimansiirto irti painamalla jarrupoljinta ja siirrä vipua tarran ohjeiden mukaisesti. Älä koskaan siirrä vipua suoraan eteenpäinajosta peruutukselle tai päinvastoin ennen kuin kone on pysähtynyt kokonaan.

FI

L) Peruutuksen käyttöpainike

Peruutuksen käyttöpainike sijaitsee oikean puolen ohjauskonsolilla, terien käynnistys-/pysäytyskytkimen vasemmalla puolella. Terät pysähtyvät peruutettaessa. Jos haluat terien pyörivän peruutuksen aikana, paina **RMO**-painiketta.

HUOMAUTUS

Ruohon leikkaaminen peruuttaen ei ole suositeltavaa.

3.5 TURVALAITTEET

⚠ HUOMIO

- **Varmista ennen työskentelyn aloittamista, että kaikki seuraavassa kuvatut turvalaitteet toimivat oikein. Tee toimenpiteet tasaisella alustalla turvallisissa olosuhteissa ja noudattaen varovaisuutta.**
- **Turvalaitteita ei saa koskaan käsitellä omavaltaisesti tai poistaa käytöstä.**

3.5.1 Käynnistyslukko

Käynnistyslukko varmistaa, että konetta ei voi käynnistää ilman virta-avainta. Käynnistyksessä tarvitaan kaksi toimenpidettä:
- Virta-avain laitetaan paikalleen.
- Virta-avainta käännetään.

Lisäksi käynnistyslukko sammuttaa moottorin ja tällä tavoin pysäyttää kaikki koneen liikkeet.

3.5.2 Ruohonleikkaus peruuttaen -painike

Kun peruutuksen aikana tapahtuvan ruohonleikkauksen painiketta painetaan, konetta voi ajaa taaksepäin terät kytkettyinä, eivätkä ne tällöin kytkeydy pois päältä automaattisesti.
Kun terät pysäytetään sienipainikkeella tai moottori sammutetaan, peruutuksen aikaisen ruohonleikkuun painike kytkeytyy pois päältä ja sitä on painettava uudelleen, jotta terät pyörivät peruutettaessa.

3.5.3 seisontajarru

Pysäköintijarrun tehtävä on estää koneen kaikki liikkeet moottori sammutettuna. Moottorin voi käynnistää vain pysäköintijarru kytkettynä.

3.5.4 Kuljettajan läsnäolon valvonta (OPC)

OPC-laite sallii ruohonleikkurin vedon ja terien pyörimisen vain, jos käyttäjä istuu kuljettajan istuimella. Jos käyttäjä poistuu istuimelta, moottori sammuu.

3.5.5 Pakoputki

Pakoputken tehtävä on vähentää koneen tuottamaa melua ja ohjata pakokaasu kauas käyttäjästä.

3.5.6 Teräjarru

Teräjarrun tehtävä on pysäyttää terien liike tietyn ajan kuluessa moottorin sammuttamisesta tai OPC-laitteen toiminnasta, jotta terät eivät liiku enää, kun käyttäjä laskee ne maahan.

Teräjarrun asianmukainen toiminta tarkastetaan seuraavasti:
- Käynnistä moottori pysäköintijarru kytkettynä.
- Käynnistä terät.
- Nouse istuimelta, mutta älä laskeudu alas koneesta.
- Tarkista, että terät pysähtyvät muutaman sekunnin sisällä OPC-laitteen säätöjen mukaisesti (jos näin ei käy, toimita kone jälleenmyyjälle tarkastettavaksi).

3.5.7 Teräkotelo

FI

Kotelon, jonka sisällä terät pyörivät, tehtävä on vähentää teräkosketuksen mahdollisuutta leikkuutoimintaa vaarantamatta.

4 ASENNUS

Varastoinnin ja kuljetuksen vuoksi joitakin koneen osia ei ole asennettu paikalleen tehtaalla ja ne on asennettava pakkauksen purkamisen jälkeen. Noudata seuraavia ohjeita.

⚠ HUOMIO

Kone toimitetaan asiakkaalle ilman moottoriöljyä ja polttoainetta. Täytä koneeseen öljyä ja polttoainetta ennen moottorin käynnistämistä moottorin käyttöoppaan ohjeiden mukaisesti.

4.1 TAKAA POISTAVIEN RUOHONLEIKKUREIDEN PAKKAUKSEN PURKAMINEN (KUVA 10, KUVA 11, KUVA 12)

Kun purat koneen pakkauksestaan, ota talteen kaikki irralliset osat ja varusteet ja varo vahingoittamasta teräkoteloa poistaessasi konetta kuormalavalta.

1. Koneen runko
2. Ohjauspyörän akseli ja uritettu napa
3. Puskuri
4. Puskurin kiinnike, vasen
5. Puskurin kiinnike, oikea
6. Ohjauspyörän suojus
7. Ohjauspyörä
8. Ohjauspyörän akselin suojus
9. Käyttöopas
10. Mutterit, pultit, aluslaatat, koukut (varustelu voi vaihdella koneen mallin mukaan)
11. Työkalut ja virta-avain
12. Istuin
13. Keruusäiliön osat
    1. Kansi
    2. Ylärungon hitsaus
    3. Kerroslevy ja ruuvit
    4. Ruohosäiliö
    5. Etupuolen kannake
    6. Sivukiinnitysputki
    7. Kallistusvipu
    8. Kääntyvä kannatin (oikea)
    9. Kääntyvä kannatin (vasen)
14. Takaosan ilmanohjain
15. Vetolaitteen tappi ja varmistusrengas

HUOMAUTUS

Kun poistat koneen kuormalavalta, nosta se mahdollisimman korkealle, jotta teräkotelo ei vaurioidu.

4.2 SIVULTA POISTAVIEN RUOHONLEIKKUREIDEN PAKKAUKSEN PURKAMINEN (KUVA 13)

1. Koneen runko
2. Ohjauspyörän akseli ja uritettu napa
3. Vetolaite (vain mallit 99L, 109L)
4. Puskuri
5. Puskurin kiinnike, vasen
6. Puskurin kiinnike, oikea
7. Ohjauspyörän suojus
8. Ohjauspyörä

9. Ohjauspyörän akselin suojus
10. Käyttöopas
11. Mutterit, pultit, aluslaatat, koukut (varustelu voi vaihdella koneen mallin mukaan)
12. Istuin
13. Työkalut ja virta-avain
14. Sivuilmanohjain
15. Vahvike, aluslaatta, pultti ja mutteri
16. Silppukupu (vain mallit 99L, 109L).

HUOMAUTUS

Kun poistat koneen kuormalavalta, nosta se mahdollisimman korkealle, jotta teräkotelo ei vaurioidu.

4.3 OHJAUSPYÖRÄN ASENNUS (KUVA 21, KUVA 22)

⚠ VAROITUS

Ennen kuin aloitat kokoamisen, sijoita kone tasaiselle alustalle ja suorista etupyörät.

Sijoita kone tasaiselle alustalle ja suorista etupyörät.

- Työnnä akseli (1) liitosaukkoon ja kiristä ruuvi M8x25 (2). (Käytä työkaluihin kuuluvaa kiintoavainta 8–10.)
- Asenna ohjauspyörän akselin suojus (3).
- Työnnä uritettu napa (4) akselin (1) sisään, kiinnitä ohjauspyörä (5) ja välikappale (6) ja kiristä mutteri M8 (7). (Käytä työkaluihin kuuluvaa kiintoavainta 13–15.)
- Kiinnitä ohjauspyörän suojus (8) ohjauspyörään ja kiristä kaksi ruuvia (9). (Käytä työkaluihin kuuluvaa ruuvitalttaa.)

HUOMAUTUS

Huomioi suunta ohjauspyörän asennuksen aikana.

4.4 ISTUIMEN ASENNUS (KUVA 23, KUVA 24)

- Avaa ruohonleikkurin istuimen kannakkeessa olevat kaksi mutteria M8 ja kaksi ruuvia. (Käytä työkaluihin kuuluvaa lenkkiavainta 13–15.)
- Asenna istuin istuimen kannakkeen päälle ja kiinnitä kahdella mutterilla M8 ja kahdella ruuvilla.
- Kiinnitä kaapeli A ja kytkin B istuimen alle.

4.5 AKUN KYTKEMINEN (KUVA 25)

⚠ HUOMIO



Elektrolyytti on rikkihappoliuos. Rikkihappo on myrkyllistä.



Rikkihappo on syövyttävää. Rikkihappo voi aiheuttaa sokeutumisen tai vakavia palovammoja.



Säilytettävä lasten ulottumattomissa.

FI

YMPÄRISTÖVAHINKOJEN VAARA



Koskee vain EU-maita.
Älä laita sähkötyökaluja milloinkaan kotitalousjätteen keräykseen.

Sähkö- ja elektroniikkaromua koskevan eurooppalaisen direktiivin 2012/19/EU (SER-direktiivin) ja sen kansalliseen lainsäädäntöön soveltamisen mukaan käytöstä poistetut sähkötyökalut on lajiteltava erilleen muista jätteistä ja hävitettävä ympäristöystävällisellä tavalla toimittamalla ne esimerkiksi jätteidenkäsittelylaitokseen.
Vaihtoehto hävittämiselle:
Ellei laitetta palautetta valmistajalle, sähkölaitteen omistajan on varmistettava, että laite hävitetään oikealla tavalla. Vanhan laitteen voi toimittaa asianmukaiseen keräyspisteeseen, joka huolehtii sen hävittämisestä kansallisten kierrätys- ja jätehuoltomääräysten mukaisesti. Tämä ei koske sellaisia käytöstä poistetun laitteen mukana toimitettuja varusteita tai lisälaitteita, joissa ei ole sähkökomponentteja. Tuotteiden mukana toimitetun dokumentaation tai asiakirjojen jälkipainos tai kopiointi osittain tai kokonaan millä tahansa menetelmällä on sallittu vain Emak S.p.A:n nimenomaisella luvalla. Oikeus teknisiin muutoksiin pidätetään.

FI

YMPÄRISTÖVAHINKOJEN VAARA
Älä laita käytöstä poistettua akkua kotitalousjätteiden keräykseen. Hävitä akku laitteesta erillään. Noudata hävittämisessä paikallisia määräyksiä.

1.



Laita akku koteloonsa.

⚠ VAROITUS

Asenna akku oikein huomioiden navat (+) ja (-).

2. Liitä akun liittimet koneen kytkentäkaapeleihin ja kiristä kaksi ruuvia. (Käytä työkaluihin kuuluvaa kiintoavainta 8–10 ja ristipäistä ruuvimeisseliä.)
3. Kiinnitä akku paikalleen kuminauhalla.

Tässä koneessa käytetään akkua: **12 V**.
Akku on ladattu täyteen tehtaalla. Jos akkuvirta ei ole riittävä, lataa akku laturilla 12 V, 1 A.

Lataa akku noudattaen seuraavia ohjeita:	
Jännite:	14,40–14,70 V
Jännite alussa enintään:	2,0–4,0 A
Latauksen kesto:	12–24 h

4.6 ETUPUSKURIN ASENNUS (KUVA 26, KUVA 27)

a. Asenna puskuriin kannake L ja kannake R ja kiinnitä ne neljällä mutterilla ja neljällä ruuvilla. (Käytä työkaluihin kuuluvaa hylsyavainta 13–15).
b. Kiinnitä etupuskuri rungon alaosaan neljällä mutterilla ja neljällä ruuvilla. (Käytä työkaluihin kuuluvaa kiintoavainta 13–15).

4.7 TAKAOSAN ILMANOHJAIMEN ASENNUS (KUVA 28)

1. Kiinnitä koukku (2) kahdella ruuvilla (1).
2. Asenna aukon (b) läpi menevä vetovipu (a); katso pikkukuva (m).
3. Kiinnitä takaosan ilmanohjain runkoon ruuveilla (3) (ruuvi 5/16-18).
4. Kiinnitä takaosan ilmanohjain vasempaan ja oikeaan (L&R) kannakkeeseen mutterilla (4) (M8).
5. Asenna kääntyvä kannatin (5, 6) paikalleen käyttäen pulttia (9) ja aluslaattoja (7, 8).

4.8 TAKAKOURUN ASENNUS (KUVA 50)

1. Irrota virta-avain (1).
2. Kiinnitä kiinnitysputki ja takakouru kahdella pultilla M6 x 5 ja muttereilla M6 (2–3).
3. Kiinnitä takakourun osat kokoamalla ne koneeseen (4–5).
4. Kiinnitä kouru koneen takalaipioon kahdella pyörivällä tapilla ja sokilla (6).

4.9 SIVUILMANOHJAIMEN ASENNUS (SIVULTA POISTAVAT RUOHONLEIKKURIT) (KUVA 32)

a. Työnnä jousitappi (1) ja aluslaatta (2) tangon (3) päähän.
b. Työnnä tangon akseli sivuilmanohjaimen (4) sisään, ensin kannakkeeseen (6) ja sen jälkeen vääntöjouseen (5), ja työnnä aluslaatta (2) ja pysäytinjousi (1) toiseen päähän.

⚠ HUOMIO

Sivupoistokourun virheellinen asennus voi aiheuttaa vakavia vammoja käyttäjälle tai sivullisille.

⚠ HUOMIO

Kun irrotat sivupoistokourua, varmista, että luukku on suljettu kunnolla salvalla.

FI

HUOMAUTUS

Kun avaat sivuilmanohjaimen, älä yritä avata sitä väkisin, vaan paina ensin itselukkiutuvaa painiketta (Kuva 33).

4.10 KERUUSÄILIÖN ASENNUS (KUVA 29, KUVA 30)

1. Kiinnitä etukannake (4) ylärunkoon (3) neljällä ruuvilla (1) (M6-35) ja mutterilla (2).
2. Kiinnitä sivuputki (5) ylärunkoon (3) ja etukannakkeeseen (4) neljällä ruuvilla (1) (M6-35) ja mutterilla (2).
3. Kiinnitä ruohosäiliö (6) runkoon.
4. Kiinnitä kansi (8) runkoon neljällä ruuvilla (10) ST 4,8x35 ja kahdella ruuvilla (13) ST 4,8x16. Kiinnitä sen jälkeen levy (9) neljällä ruuvilla (13) ST 4,8x16.
5. Työnnä kallistusvipu (7) ruohonleikkurin kotelopaneelin sisään, kiinnitä mutteri (12) ja pultti (11).

4.11 ULOSHEITON SUOJUKSEN ASENNUS (KUVA 31)

⚠ HUOMIO

6. **Ruohonleikkuria ei saa koskaan käyttää ulosheiton suojukset poistettuina.**
7. **Kiinnitä ruohonleikkuri kannakkeisiin takalevyn keskelle siten, että kaksi merkkiä ovat kohdakkain.**
8. **Varmista, että keruusäiliön aukon sisäputki on kiinnitetty salpaan.**

4.12 VETOLAITTEEN ASENNUS (SIVULTA POISTAVAT RUOHONLEIKKURIT) (KUVA 34, KUVA 35)

Saatavilla vain malleille 99L, 109L.

a. Irrota kiristysvarren (2) holkki, kuusiolaippapultit M8x20 (3) ja kuusiolaippamutterit M8 (1), joilla vaihteiston suojus (4) on kiinnitetty paikalleen.
b. Työnnä holkki (2) kahteen reikään, joista pultit on poistettu, aseta vetolevy (5) oikeaan kohtaan ja kiinnitä kuusiolaippapultit M8x40 (3) ja kuusiolaippamutteri M8 (1) ja kiristä pultti.

5 KÄYTTÖ

5.1 TURVALAITTEET

Turvalaitteilla on kaksi tehtävää:
- estää moottorin käynnistämisen, jos kaikki turvallisuusehdot eivät täyty
- sammuttaa moottori, jos jokin turvallisuusehto ei täyty.

Seuraavien ehtojen on täytyttävä, jotta moottorin voi käynnistää:
1. Teriä ei ole käynnistetty.
2. Pysäköintijarru on kytketty ja voimansiirto on pois päältä.
3. Käyttäjä istuu istuimella.

Moottori sammuu, kun käyttäjä poistuu istuimelta ruohonleikkuun tai ajon aikana.

5.2 TOIMENPITEET ENNEN TYÖSKENTELYN ALOITTAMISTA

⚠ HUOMIO

- **Virheellinen huolto voi vaurioittaa konetta ja vaarantaa käyttäjän turvallisuuden.**
- **Tarkasta työskentelyalue ennen ruohonleikkauksen aloittamista ja poista kivet, leikkikalut, oksat, johdot jne.**
- **Käytä konetta vain, kun näkyvyys on hyvä, ja pidä sivulliset kaukana.**

⚠ HUOMIO

Hydraulisella voimansiirrolla varustetuissa malleissa paineenalaisen hydraulinesteen vuoto voi aiheuttaa ihovammoja ja tunkeutua ihon läpi. Tässä tapauksessa on otettava välittömästi yhteyttä lääkäriin.

Ennen työskentelyn aloittamista on tehtävä muutamia tarkastuksia ja toimenpiteitä, joilla varmistetaan, että työskentely on sujuvaa ja turvallista.

Istuimen säätö (Kuva 23)

Istuin on kiinnitetty neljällä ruuvilla. Löysäämällä ruuvit voit säätää istuimen asentoa siirtämällä sitä alustassa olevissa pitkittäisissä aukoissa. Kun asento on sopiva, kiristä ruuvit.

Nesteiden lisääminen

⚠ VAROITUS

Käytettävän bensiinin ja öljyn tyyppi on mainittu moottorin käyttöoppaassa.

Öljy (Kuva 38)

⚠ VAROITUS

- **Kone toimitetaan asiakkaalle ilman öljytäyttöä. Lisää moottoriöljyä ennen kuin käynnistät koneen. Säiliön tilavuus on noin 1,4 litraa.**
- **Jos moottoria käytetään riittämättömällä öljytasolla, se voi vaurioitua vakavasti. Tarkasta moottori asettamalla se vaakatasossa olevalle alustalle sammutettuasi ensin moottorin.**
- **Pesemättömän tai 2-tahtimoottoreille tarkoitetun öljyn käyttö voi lyhentää moottorin käyttöikää.**

Öljyn mittatikku on konepellin alla. Avaa tulppa. Tarkista öljytaso moottori sammutettuna. Tason on oltava mittatikun MIN- ja MAX-merkintöjen välillä.

Bensiini

⚠ HUOMIO

- **Bensiini on erittäin tulenarka polttoaine. Noudata erityistä varovaisuutta käytön aikana. Älä tupakoi tai tee avotulta polttoaineen tai koneen lähellä.**
- **Bensiini ja bensiinihöyryt voivat aiheuttaa vakavia henkilövahinkoja hengitettäessä ja ihokosketuksessa. Noudata erityistä varovaisuutta käsitellessäsi polttoainetta ja varmista, että ilmanvaihto on riittävä.**
- **Huomioi hiilimonoksidin aiheuttama myrkytysvaara. Hiilimonoksidi on hajuton, myrkyllinen ja tappava.**

- Käsittele polttoainetta ulkotilassa, kaukana kipinöistä ja avotulesta.
- Valitse esteetön alue, pysäytä kone ja odota, kunnes moottori jäähtyy, ennen kuin lisäät polttoainetta.

- Älä käytä koskaan vanhaa tai likaista polttoainetta tai öljyn ja bensiinin seosta. Varo, että polttoainesäiliöön ei pääse likaa tai vettä.
- Varo roiskuttamasta bensiiniä muoviosiin, sillä ne voivat vahingoittua. Jos bensiiniä on päässyt niihin vahingossa, huuhtele välittömästi vedellä. Takuu ei vastaa bensiinin aiheuttamista vahingoista rungon muoviosiin tai moottoriin.
- Avaa säiliön tulppa hitaasti, jotta säiliön sisällä oleva paine poistuu ja varo, ettei polttoainetta vuoda tulpan sivuilta.
- Puhdista säiliön tulppaa ympäröivät pinnat likaantumisen välttämiseksi.
- Puhdista ja tarkasta tiiviste ennen kuin kiinnität tulpan takaisin paikalleen.
- Kierrä säiliön tulppa tiukasti kiinni polttoaineen lisäämisen jälkeen. Jos säiliön tulppaa ei ole kierretty kunnolla kiinni, tulppa voi aueta ja pudota koneen tärinän vuoksi, jolloin polttoainetta voi vuotaa runsaastikin.
- Pyyhi polttoaineen roiskeet koneesta rievulla ja odota, kunnes kaikki vuotanut bensiini on haihtunut. Siirrä kone kolmen metrin päähän polttoaineen lisäyspaikasta ennen kuin käynnistät moottorin.
- Älä koskaan yritä sytyttää tuleen vuotanutta polttoainetta.
- Älä sijoita konetta paikkaan, jossa on syttyvää materiaalia, esimerkiksi kuivia lehtiä, olkia, paperia jne.
- Älä koskaan avaa säiliön tulppaa moottorin käydessä.
- Varo likaamasta omia vaatteitasi polttoaineella. Jos vaatteille roiskuu polttoainetta, vaihda ne. Pese polttoaineen kanssa kosketukseen joutuneet kehon osat. Käytä vettä ja saippuaa.
- Älä altista polttoainesäiliötä suoralle auringonvalolle.
- Säilytä ja kuljeta polttoaine puhtaissa astioissa, jotka on hyväksytty tällaiseen käyttöön.
- Säilytä polttoaine puhtaassa, kuivassa ja hyvin ilmastoidussa tilassa.
- Säilytä kone ja polttoaine paikassa, jossa polttoaineen höyryt eivät pääse kosketukseen lämmityslaitteiden, moottoreiden, sähkökytkimien, höyrykattiloiden jne. aiheuttamien kipinöiden tai avotulen kanssa.
- Säilytä polttoaine poissa lasten ulottuvilta.
- Älä milloinkaan käytä polttoainetta puhdistuksessa.

⚠ HUOMIO

- **Polttoaineen lisääminen on tehtävä moottori sammutettuna tilavassa ja hyvin ilmastoidussa paikassa. Muista aina, että bensiinihöyryt ovat syttyviä. ÄLÄ TARKISTA SÄILIÖN SISÄLTÖÄ VIEMÄLLÄ AVOTULTA SÄILIÖN SUUAUKKOON ÄLÄKÄ TUPAKOI POLTTOAINEEN LISÄÄMISEN AIKANA.**
- **Tarkista, että koneessa ei ole polttoainevuotoja. Jos havaitset vuodon, korjaa se ennen koneen käyttöä. Käänny tarvittaessa valtuutetun huoltoliikkeen puoleen.**

Avaa tulppa ja lisää polttoainetta suppilon avulla varoen täyttämästä säiliötä aivan täyteen. Säiliön tilavuus on noin 6 litraa.

Keruusäiliön tai kivisuojuksen asennus

⚠ HUOMIO

Ruohonleikkuria ei saa koskaan käyttää ilman keruusäiliötä tai kivisuojusta.

Lue ohjeet kohdasta 4.10 *Keruusäiliön asennus (Kuva 29, Kuva 30)*.

Koneen turvallisuuden ja tehokkuuden valvonta

1. Tarkista, että turvalaitteet toimivat, kuten on kuvattu turvallisuusasioiden yhteenvedossa sivulla 339.
2. Tarkista, että pysäköintijarru toimii asianmukaisesti.
3. Älä aloita ruohon leikkaamista, jos terä tärisee tai jos arvelet, että se on tylsä. Muista aina seuraavat asiat:
    - Tylsä terä repii ruohoa ja aiheuttaa nurmikon kellastumisen.
    - Löysällä oleva terä tärisee epänormaalisti ja voi aiheuttaa vaaroja.

⚠ HUOMIO

Älä käytä konetta, jos et ole varma sen tehokkuudesta ja turvallisuudesta. Ota välittömästi yhteys jälleenmyyjään tarvittavia tarkastuksia tai korjauksia varten.

5.3 KONEEN KÄYTTÖÖN LIITTYVIÄ VAROTOIMIA

⚠ HUOMIO

Älä käsittele omavaltaisesti tai poista koneen turvalaitteita. MUISTA, ETTÄ KÄYTTÄJÄ ON AINA VASTUUSSA KOLMANSILLE OSAPUOLILLE AIHEUTUNEISTA VAHINGOISTA.

Ennen koneen käyttöä:

- Lue yleiset turvallisuusohjeet ja ole erityisen varovainen, kun ajat ja leikkaat ruohoa kaltevassa maastossa.
- Lue tarkasti käyttöohjeet ja opettele käyttämään hallintalaitteita ja pysäyttämään nopeasti koneen terä.

⚠ HUOMIO

- **Kysy neuvoa asiantuntijalta tilanteissa, joissa et tiedä, miten menetellä. Ota yhteys jälleenmyyjään tai valtuutettuun huoltoliikkeeseen. Vältä kaikkia sellaisia käyttötapoja, joiden arvelet ylittävän omat kykysi.**
- **Älä käytä konetta, ellei sinulla ole mahdollisuutta saada ensiapua onnettomuustapauksessa.**
- **Älä yritä poistaa leikkuujätettä moottorin käydessä tai terän pyöriessä vakavien vammojen välttämiseksi.**
- **Joskus nopeudensäätöpolkimien väliin voi takertua oksia tai risuja. Sammuta moottori aina ennen kuin poistat takertuneen materiaalin.**
- **Älä jätä konetta koskaan ilman valvontaa moottorin käydessä tai virta-avain paikallaan. Pysäytä aina terä, kytke pysäköintijarru, sammuta moottori ja irrota avain. Sammuta moottori ja irrota avain aina poistuessasi koneen luota, ennen polttoaineen lisäämistä sekä ennen koneen huoltoa tai puhdistusta.**
- **Ajettava ruohonleikkuri on tarkoitettu ainoastaan ruohon leikkaamiseen. Muunlaisten materiaalien leikkaaminen ei ole suositeltavaa. Kaikenlainen muu näiden ohjeiden vastainen käyttö voi vaurioittaa laitetta ja aiheuttaa vakavia henkilö- ja omaisuusvahinkoja.**
- **Tarkista renkaiden ilmanpaine säännöllisesti. Huonokuntoiset tai väärään ilmanpaineeseen täytetyt renkaat voivat aiheuttaa koneen vähäisen epätasapainon ja ruohon leikkautumisen epätasaisesti.**
- **Konetta ei saa missään tapauksessa ajaa julkisilla teillä eikä edes ylittää tietä.**
- **Älä koskaan käytä konetta esineiden vetämiseen tai työntämiseen.**
- **Koskee vain sivulta poistavia malleja: Älä avaa koskaan teräkotelon sivuluukkua moottorin käydessä. Moottorin on oltava sammutettu sivupoistokourun asennuksen aikana.**

- Käytä konetta vain päivänvalossa tai riittävässä keinovalaistuksessa. Pidä se riittävän kaukana kuopista tai muista maaston epätasaisista kohdista.
- Ole erittäin varovainen vaihtaessasi suuntaa varsinkin rinteessä.
- Älä vie käsiä tai jalkoja pyörivien osien lähelle tai alle.
- Älä nosta tai kuljeta konetta moottorin käydessä.
- Alenna moottorin pyörimisnopeutta ennen kuin sammutat sen.
- Pysäytä kone, jos terä koskettaa vierasesineeseen. Tarkasta terä ja korjaa mahdollisesti vaurioituneet osat.
- Varmista ennen moottorin käynnistämistä, että leikkuuterä ei kosketa mihinkään.
- Pidä ohjauspyörä, vivut ja polkimet kuivina ja puhtaina liasta, öljystä ja polttoaineesta.
- Tarkista mahdolliset työskentelyalueella olevat esteet (juurakot, kivet, oksat, kuopat jne.).
- Kiinnitä erityistä huomiota käyttäessäsi kuulosuojaimia, sillä ne voivat estää kuulemasta varoituksia (puhelin, varoitusäänet, hälytykset jne.).
- Hidasta nopeutta ennen kaarretta.
- Pysäytä terä, kun et käytä sitä leikkaamiseen.
- Ole varovainen ajaessasi kiinteän esteen ympäri, jotta terä ei osu esteeseen. Älä koskaan aja esteiden lähelle.

⚠ VAROITUS

Älä jätä konetta pitkäksi aikaa samaan paikkaan moottori käynnissä ja terä pysäytettynä. Teräkotelosta tuleva pakokaasu voi vahingoittaa ruohikkoa.

5.3.1 Käyttö peruuttamalla

⚠ VAROITUS

Jos terän ollessa käynnissä vaihdetaan koneen ajosuuntaa, terät irtoavat. Peruutuskäyttöä ja samanaikaista leikkuuta varten katso luku 5.6.2 *Ruohon leikkaaminen peruuttaen*.

Leikkaa ruohoa peruuttaen vain, jos se on ehdottoman välttämätöntä.

⚠ HUOMIO

Kun ruohonleikkuria ajetaan taaksepäin ruohoa leikaten tai leikkaamatta, käyttäjän on oltava erityisen varovainen ja seurattava koko ajan, ettei takana ole mitään esteitä tai ihmisiä.

5.3.2 Käyttö rinnemaastossa

⚠ HUOMIO

- **Kytke aina pysäköintijarru, ennen kuin jätät pysäytetyn koneen ilman valvontaa.**
- **Rinnemaastossa on lähdettävä liikkeelle erittäin varovasti, jotta kone ei kallistu takapyöriensä varaan.**
- **Alenna nopeutta aina ennen kuin vaihdat suuntaa rinteessä.**
- **Älä koskaan hidasta nopeutta peruuttaessasi alamäessä painamalla nopeudensäätöpoljinta. Tämä voisi aiheuttaa koneen hallinnan menettämisen varsinkin liukkaassa maastossa.**

FI

Kun ruohoa leikataan rinnemaastossa, on olemassa suuri riski ruohonleikkurin hallinnan menettämisestä ja kaatumisesta. Kummassakin tapauksessa seurauksena voi olla vakavia henkilövahinkoja tai jopa kuolema. Toimi erittäin varovasti. Jos et pysty ajamaan rinnettä ylös tai tunnet olosi epävarmaksi, älä leikkaa ruohoa rinnemaastossa.

⚠ HUOMIO

Aja rinnettä alas teräyksikkö mahdollisimman alhaalla, jotta koneen painopiste on alempana ja se on vakaampi.

Hallitse ja säädä nopeutta alamäessä nopeudensäätöpolkimella (hyödyntääksesi hydrostaattisen voimansiirron jarrutusvaikutusta) ja kaasuvivulla.

Noudata seuraavia ohjeita työskennellessäsi rinnemaastossa:

- Leikkaa ruohoa ylä- tai alamäkeen, ei koskaan sivusuunnassa.
- Älä aja konetta koskaan rinteessä, jonka kaltevuus on yli 10° (17 %).
- Älä käynnistä tai pysäytä konetta rinteessä. Jos renkaat alkavat luistaa, pysäytä terä ja aja hitaasti ylämäkeen.
- Aja aina tasaisella ja kohtuullisella nopeudella.
- Älä vaihda nopeutta tai ajosuuntaa äkillisesti.
- Aja mahdollisimman suoraan ja mutkittelematta. Jos mutkan tekeminen on tarpeen, tee se hitaasti ja vähitellen alamäen suuntaan. Aja kohtuullisella nopeudella. Käännä ohjauspyörää pienin liikkein.
- Kiinnitä huomioita uriin, kuoppiin ja maaston kohoumiin ja vältä niitä. Kone kaatuu helpommin epätasaisessa maastossa. Korkeassa ruohikossa voi olla piilossa esteitä.
- Älä leikkaa tai pysähdy penkereiden, ojien tai muiden korokkeiden läheisyydessä. Laite voi kaatua äkillisesti, jos yksi pyörä menee jyrkänteen tai ojan reunan yli tai jos reuna pettää.
- Älä leikkaa märkää ruohoa. Märkä nurmikko on liukas, jolloin pyörät eivät pidä ja ruohonleikkuri lähtee liukumaan.
- Älä yritä vakauttaa konetta laittamalla jalkaa maahan.
- Ole erityisen varovainen penkereiden, pensaiden, puiden ja muiden näkyvyyttä estävien kohteiden lähellä.

5.3.3 Lapset

- Jos koneen lähellä oleviin lapsiin ei kiinnitetä riittävästi huomiota, seurauksena voi olla vakavia vahinkoja. Lapset ovat usein kiinnostuneita ruohonleikkurista ja leikkuutyöstä.
- Pidä lapset poissa työskentelyalueelta ja aikuisen tarkassa valvonnassa.
- Pysäytä kone, jos työskentelyalueelle tulee lapsia.
- Katso taakse- ja alaspäin ennen kuin alat peruuttaa sekä peruuttamisen aikana ja varmista, ettei takana ole lapsia.

- Älä koskaan kuljeta lapsia koneessa. Lapset voivat pudota ja saada vakavia vammoja, tai he häiritsevät koneen turvallista käsittelyä.
- Älä anna lasten koskaan käyttää konetta.

5.4 KIELLETTY KÄYTTÖ

⚠ HUOMIO

Käytä ruohonleikkuria ainoastaan ruohon leikkaamiseen pihoissa tai puutarhoissa. Kaikenlainen muu käyttö katsotaan kielletyksi käytöksi, ja se aiheuttaa takuun raukeamisen. Valmistaja ei tässä tapauksessa vastaa millään tavalla käyttäjälle tai kolmansille osapuolille aiheutuneista vahingoista tai vammoista, vaan niistä on vastuussa käyttäjä.

Myös seuraavanlainen käyttö on kielletty:
- Oksien tai muiden ruohoa paksumpien materiaalien leikkaaminen tai silppuaminen.
- Paksujen tai pölyisten materiaalien, kaikenlaisten jätteiden, lehtien, hiekan tai soran imeminen tai kerääminen maasta.
- Maan pinnan epätasaisuuksien tasoittaminen. Terä ei saa milloinkaan koskettaa maahan.
- Muiden kuin valmistajan hyväksymien työvälineiden tai laitteiden kytkeminen koneen voimanottoon.
- Terän käyttö kohdissa, joissa ei kasva ruohoa.
- Muiden henkilöiden, lasten tai eläinten kuljettaminen koneen kyydissä.
- Koneen käyttö on kielletty:

  1. märkien tai liukkaiden alueiden tai rinteiden ylittämiseen
  2. maastossa, jossa on kuoppia, ojia, askelmia tai portaita
  3. maastossa, jossa korkeustaso vaihtuu äkillisesti, jossa on piilossa olevia esteitä, teräviä kulmia tai maahan asetettuja metalliverkkoja.

Tarkista myös maaston pitävyys varsinkin upottavissa paikoissa (esim. äskettäin muokattu maa, lätäköt, soinen maasto), joissa pyörät voivat upota äkillisesti ja kone joutuu epätasapainoon.

- Kuormien vetäminen tai työntäminen ilman vetokoukkua.

⚠ HUOMIO

Konetta saa käyttää joidenkin kevyiden varusteiden vetämiseen (katso luku 8 *Lisävarusteet*). Älä käytä konetta muiden kuin valmistajan sallimien esineiden tai varusteiden vetämiseen. Vedettävä esine voi kaatua aiheuttaen vaaraa käyttäjälle ja omaisuudelle. Vedettävä esine muuttaa koneen tasapainoa, jolloin se voi helposti kaatua varsinkin ylä- tai alamäessä. Jarrutettaessa ilman jarruja oleva perävaunu törmää koneeseen saaden sen liikkumaan vaarallisesti. Ole erityisen varovainen, kun vedät tällaisia varusteita kovalla alustalla.

5.5 KÄYNNISTÄMINEN JA PYSÄYTTÄMINEN

⚠ HUOMIO

Käynnistäminen on tehtävä ulkona tai hyvin ilmastoidussa tilassa. MUISTA AINA, ETTÄ MOOTTORIN PAKOKAASU ON MYRKYLLISTÄ.

Ennen moottorin käynnistämistä:
- Älä koske nopeudensäätöpolkimiin.
- Pysäytä terä.
- Kytke pysäköintijarru, varsinkin rinnemaastossa.

Tee sen jälkeen seuraavat toimenpiteet:
- Siirrä vaihdevipu vapaalle tai vapauta poljin.
- Siirrä kaasuvipu asentoon RIKASTIN kylmäkäynnistyksessä tai asentojen HIDAS ja NOPEA välille, jos moottori on jo lämmin.
- Työnnä virta-avain virtalukkoon ja käynnistä virtapiiri kääntämällä avain asentoon (1) START. Käynnistä sen jälkeen moottori kääntämällä avain asentoon ON ja vapauta avain, kun moottori on käynnistynyt.

Kun moottori on käynnistynyt, siirrä kaasuvipu asentoon HIDAS.

⚠ VAROITUS

- **Rikastin on pidettävä kytkettynä, kunnes moottori käy tasaisesti. Jos rikastinta käytetään, kun moottori on jo lämmin, sytytystulppa voi kastua, jolloin moottori käy nykien.**
- **Jos käynnistyminen on vaikeaa, älä yritä liian kauan, jotta akku ei tyhjene eikä moottori saa liikaa polttoainetta. Siirrä virta-avain asentoon STOP, odota muutama sekunti ja toista toimenpide. Jos ongelma ei poistu, lue ohjeet tämän oppaan sisältämästä taulukosta 13 *Vianmääritys* ja moottorin käyttöoppaasta.**
- **Muista aina, että turvalaitteet estävät moottorin käynnistämisen, kun turvaehtoja ei ole noudatettu. Tässä tapauksessa, kun käynnistyslupa on kuitattu, virta-avain on siirrettävä asentoon STOP ennen kuin toimenpide tehdään uudelleen.**

5.5.1 Siirtoajo

⚠ HUOMIO

Konetta ei ole hyväksytty käyttöön julkisilla teillä. Sitä saa käyttää (tieliikennelain mukaisesti) ainoastaan liikenteeltä suljetuilla yksityisalueilla.

FI

⚠ VAROITUS

Kun ruohonleikkuria siirretään, terä ei saa olla käynnissä ja teräkotelon on oltava maksimikorkeudella (asento 7). Ajettaessa ylä- tai alamäkeen teräkotelon on oltava mahdollisimman alhaalla, jotta kone on mahdollisimman vakaa.

Hydrostaattinen voimansiirto

Siirrä kaasuvipu asentojen HIDAS ja NOPEA välille, vapauta pysäköintijarru ja vapauta jarrupoljin. Paina ajopoljinta F-kirjaimen suuntaan ja kiihdytä haluttuun nopeuteen painamalla vähitellen voimakkaammin poljinta ja käyttämällä kaasuvipua.

Mekaaninen voimansiirto

Siirrä kaasuvipu asentojen HIDAS ja NOPEA välille ja vaihdevipu 1-vaihteelle. Lähde liikkeelle eteenpäin pitämällä jarru-/kytkinpoljinta painettuna ja vapauta pysäköintijarru löysäten samalla hitaasti jarru-/kytkinpoljinta.

5.5.2 Jarrutus

Konetta voi jarruttaa siirtämällä jalan pois nopeudensäätöpolkimelta, jolloin se pysähtyy muutamassa sekunnissa.

⚠ HUOMIO

Älä jarruta painamalla nopeudensäätöpoljinta ajosuuntaa vastakkaiseen suuntaan. Toisin sanoen älä paina peruutuksen nopeudensäätöpoljinta, kun kone liikkuu eteenpäin.

5.5.3 Peruuttaminen

Siirrä kaasuvipu suuntaan NOPEA ja kiihdytä haluttuun nopeuteen käyttämällä kaasuvipua ja peruutuksen nopeudensäätövipua. Poljinta on painettava vähitellen, jotta pyörien veto ei kytkeydy liian nopeasti, jolloin vaarana voisi olla koneen hallinnan menettäminen.

5.6 RUOHON LEIKKAAMINEN

Ruohoa voi leikata sekä eteenpäin ajaen että peruuttaen.

5.6.1 Ruohon leikkaaminen eteenpäin ajaen

Terän käynnistäminen ja ajo eteenpäin

Kun olet leikattavan nurmikon luona:
- Siirrä kaasuvipu asentoon NOPEA.
- Käynnistä terä siirtämällä painike asentoon START.

- Lähde liikkeelle käyttämällä nopeudensäädön hallintalaitteita ja paina nopeudensäätöpoljinta vähitellen ja erittäin varovasti, kuten edellä on kuvattu. Tällä tavoin nopeus säätyy nurmikon olosuhteisiin vähitellen. Kun käynnistät terän, pidä kotelo yläasennossa ja siirrä se sen jälkeen vähitellen halutulle korkeudelle. Jotta ruoho leikkautuu tasaisesti, säädä ajonopeus leikattavan ruohon (korkeus ja paksuus) ja nurmikon kosteuden mukaan.

Nopeutta on kuitenkin hyvä alentaa aina, kun huomaat moottorin kierrosten nousevan, sillä ruoho ei koskaan leikkaudu hyvin, jos ajonopeus on liian suuri.
Pysäytä terä ja siirrä kotelo ylimpään asentoon aina, kun joudut ajamaan jonkin esteen yli.

5.6.2 Ruohon leikkaaminen peruuttaen

Terän käynnistäminen ja ajo taaksepäin

Jotta ruohonleikkurilla voi leikata ruohoa peruuttaen, on tehtävä seuraavat toimenpiteet:
1. Pysäytä kone.
2. Käynnistä terä (asento START).
3. Paina RMO-painiketta.
4. Paina poljinta peruutusta varten, jolloin ruohonleikkaus peruuttaen -toiminto käynnistyy.
   Kun liike on aloitettu peruutuksella, voidaan vapauttaa ruohonleikkaus peruuttaen -painike. Komento kytkeytyy pois, kun:

   - Terien aktivoinnin sienikytkin kytketään pois
   - Moottori sammutetaan
   - Peruutus keskeytetään.

FI

Leikkaa ruohoa peruuttaen vain, jos se on ehdottoman välttämätöntä.
Noudata kaikkia ohjeita, jotka on esitetty edellisessä kappaleessa *Ruohon leikkaaminen eteenpäin ajaen*.

5.6.3 Leikkauskorkeuden säätäminen



Säädä ruohon leikkauskorkeus nostamalla tai laskemalla teräkoteloa. Vivulla on seitsemän asentoa (tarraan merkityt asennot 1–7), jotka vastaavat korkeuksia 30–90 mm.

5.6.4 Keruusäiliön tyhjentäminen

HUOMAUTUS
Tämän toimenpiteen voi tehdä vain terät pysäytettynä, muuten moottori sammuu.

Älä anna keruusäiliön täyttyä liikaa, jotta keruukanava ei tukkeudu.

Merkkiääni ilmoittaa, kun keruusäiliö on täynnä. Toimi silloin seuraavasti:
- Pysäytä terät, jolloin merkkiääni lakkaa kuulumasta.
- Alenna moottorin kierroksia.
- Pysäytä ajo eteenpäin.
- Kytke pysäköintijarru rinteessä.
- Vedä kallistusvipu ulos ja tyhjennä keruusäiliö kallistamalla sitä.
- Sulje keruusäiliö siten, että salpa lukkiutuu.

Joskus merkkiääni voi kuulua terän käynnistyksen yhteydessä myös silloin, kun keruusäiliö on jo tyhjennetty.
Tämä johtuu siitä, että mikrokytkimen päälle on jäänyt ruohoa. Voit vaientaa merkkiäänen pysäyttämällä terät ja käynnistämällä ne heti uudelleen. Jos merkkiääni kuuluu edelleen, sammuta moottori, irrota keruusäiliö ja poista ruoho anturin päältä.

5.6.5 Keruukanavan tukos

Jos leikattava ruoho on hyvin pitkää ja märkää ja varsinkin jos nopeus on liian suuri, keruukanava voi tukkeutua. Toimi tässä tapauksessa seuraavasti:

- Lopeta ajo, pysäytä terät ja sammuta moottori.
- Irrota keruusäiliö.
- Tyhjennä ruoho. Ruohon voi tyhjentää keruukanavan kautta.

5.6.6 Rinnemaasto

Katso luku 5.3.2 *Käyttö rinnemaastossa*.

5.6.7 Sivupoistokouru (vain sivulta poistavat mallit)

Jos leikkuujätettä ei haluta kerätä säiliöön, vaan se jätetään nurmelle, sitä varten ruohonleikkurin mukana toimitetaan sivupoistokouru.

5.6.8 Ohjeita hyvän nurmikon aikaansaamiseksi

1. Jotta nurmikko on hyvännäköinen, vihreä ja pehmeä, se on leikattava säännöllisesti ruohoa vahingoittamatta. Nurmikko voi koostua erilaisista ruoholajeista. Kun ruoho leikataan usein, paljon juuria tekevät ruoholajit kasvavat eniten ja muodostavat kiinteän ruohopeiton. Jos ruoho taas leikataan harvemmin, voitolle pääsevät pääasiassa korkeat ja villinä kasvavat lajit (apila, päivänkakkarat jne.).
2. Ruoho on aina parempi leikata, kun nurmikko on kuiva.
3. Terän on oltava hyväkuntoinen ja terävä. Muussa tapauksessa ruohonkorsi ei katkea siististi vaan leikkuupinnat rispaantuvat, jolloin ruohonkorren yläosat altistuvat enemmän auringolle ja kellastuvat.
4. Moottoria on käytettävä maksimikierroksilla siistin leikkausjäljen varmistamiseksi ja jotta ruohosilppu poistuu hyvin ulosheittokanavasta.
5. Ruohonleikkuuväli on sovitettava nurmikon kasvun mukaisesti, jotta ruoho ei ehdi kasvaa liian pitkäksi.
6. Kuumana ja kuivana aikana ruoho kannattaa pitää vähän pitempänä maan kuivumisen estämiseksi.
7. Hyvin hoidetulla nurmikolla ruohon optimaalinen pituus on noin 4–5 cm, eikä yhdellä kertaa saisi leikata enempää kuin 1/3 koko pituudesta. Jos ruoho on hyvin pitkä, se on parempi leikata kahdessa vaiheessa päivän välein, ensimmäisen kerran terä maksimikorkeudella ja toisen kerran halutun lopputuloksen mukaisella korkeudella.
8. Nurmikko näyttää paremmalta, jos ruoho leikataan vuoron perään kummastakin suunnasta.
9. Jos ilmanohjain pyrkii tukkeutumaan ruohosta, nopeuden alentaminen voi auttaa, sillä nopeus voi olla liian suuri nurmikon olosuhteisiin nähden. Jos ongelma ei poistu, todennäköinen syy on tylsät terät tai lapojen vääntyminen.
10. Ole erittäin varovainen, kun leikkaat ruohoa pensaiden ja matalien reunakiveysten lähellä, jotta terät eivät väänny eikä leikkuulevyn reuna vahingoitu.

5.6.9 Tärkeimmät käynnistysehdot ja turvalaitteiden toiminta

Turvalaitteilla on seuraavat kolme tehtävää:
- estää moottorin käynnistyminen, jos kaikki turvaehdot eivät täyty
- sammuttaa moottori, jos yksikin turvaehdoista ei täyty
- pysäyttää terien pyöriminen.

a. Moottorin käynnistysehdot:
   - nopeudensäätöpolkimia (ajo eteenpäin ja peruutus) ei paineta
   - terän käynnistyskytkin pois päältä
   - käyttäjä istuu istuimella ja pysäköintijarru on kytketty.

b. Moottori sammuu, kun:
   - käyttäjä poistuu istuimelta terä kytkettynä
   - käyttäjä poistuu istuimelta painamatta nopeudensäätöpolkimia (ajo eteenpäin ja peruutus) mutta pysäköintijarrua ei ole kytketty
   - kun eteenpäinajo- tai peruutusvaihdetta ei ole kytketty, kytke jarrut.

5.7 TYÖSKENTELYN LOPETTAMINEN

Kun lopetat ruohon leikkaamisen, pysäytä terä ja aja takaisin teräkotelo maksimikorkeudella. Jos paluureitti on rinteessä, pidä teräkotelo kuitenkin mahdollisimman alhaalla.
Pysäytä kone, kytke pysäköintijarru ja sammuta moottori kääntämällä avain asentoon OFF.

FI

⚠ HUOMIO

- **Moottorin jälkipolton välttämiseksi siirrä kaasuvipu asentoon HIDAS muutamaksi sekunniksi ennen moottorin sammuttamista.**
- **Irrota aina virta-avain ennen kuin jätät koneen ilman valvontaa.**
- **Irrota virta-avain, kun konetta ei käytetä.**

⚠ VAROITUS

- **Voit estää akun tyhjentymisen jättämällä virta-avaimen asentoon START (1), kun moottori ei ole käynnissä.**

5.7.1 Koneen puhdistus

Puhdista ruohonleikkuri ulkopuolelta ja tyhjennä keruusäiliö huolellisesti kaikista ruohojätteistä ja mullasta jokaisen käytön jälkeen.

⚠ HUOMIO

- **Tyhjennä säiliö aina ja vie ruohojäteastiat pois sisätiloista.**
- **Teräkotelon yläosaan ei saa kerääntyä likaa tai kuivunutta ruohojätettä, jotta ruohonleikkuri pysyy mahdollisimman tehokkaassa toimintakunnossa ja turvallisena.**

⚠ VAROITUS

Älä käytä koskaan painepesuria tai syövyttäviä nesteitä koneen ja varsinkaan sen rungon puhdistuksessa.

Puhdista rungon muoviosat pesuaineveteen kastetulla sienellä varoen kastelemasta moottoria ja sähköjärjestelmän komponentteja.
Puhdista teräkotelo huolellisesti jokaisen käytön jälkeen ja poista kaikki ruohojäte ja lika.

⚠ HUOMIO

Käytä suojalaseja teräkotelon puhdistuksen aikana ja poista ihmiset ja eläimet ympäröivältä alueelta.

a. Teräkotelon ja ulosheittokanavan pesu on tehtävä tukevalla lattialla:

   1. Asenna keruusäiliö ja kivisuojus (lisävaruste).
   2. Liitä vesiletku sille tarkoitettuun liitäntään (Wash Deck System) (A, Kuva 49) ja juoksuta vettä.
   3. Istuudu kuljettajan istuimelle.
   4. Laske teräkotelo alimpaan asentoon (asento 1).
   5. Käynnistä moottori, mutta älä paina nopeudensäätöpolkimia.
   6. Käynnistä terä ja anna sen pyöriä muutaman minuutin ajan.

b. Teräkotelon yläosan puhdistus:

   - Laske teräkotelo alimpaan asentoon (asento 1).
   - Poista ruohojätteet puhaltamalla paineilmalla.

5.7.2 Varastointi ja pitkä käyttämätön jakso

Jos ruohonleikkuria ei ole tarkoitus käyttää pitkään aikaan (kuukautta pitempi tauko), irrota akun kaapelit ja noudata moottorin käyttöoppaan sisältämiä ohjeita.

⚠ VAROITUS

Ennen kuin varastoit koneen, irrota virta-avain ja suojaa virtalukko tarkoitusta varten olevalla suojuksella.

⚠ HUOMIO

Poista huolellisesti kuivat ruohojätteet, joita on voinut kerääntyä moottorin ja pakoputken lähelle, välttääksesi mahdollisen palon syttymisen, kun kone otetaan taas käyttöön.

- Tyhjennä polttoainesäiliö irrottamalla vasemman etupyörän lähellä sijaitsevan polttoainesuodattimen tulopuolen letku (B, Kuva 41) ja noudata ohjeita, katso *Bensiini*.
- Tyhjennä öljy moottorista noudattaen kohdassa *Moottoriöljyn tarkastus, lisääminen ja tyhjentäminen* annettuja ohjeita.
- Varastoi kone kuivaan ja säältä suojattuun ympäristöön, pois lasten ulottuvilta ja peitä se tarvittaessa suojapeitteellä.
- Ruohonleikkurin keruusäiliön voi irrottaa ennen varastointia. Toimi tässä tapauksessa seuraavasti:

  a. Tarkista, että alusta on tasainen ja kova.
  b. Nosta konetta kahden henkilön voimin (myös vaakatasoon säädössä tarvitaan kaksi henkilöä).

⚠ HUOMIO

Irrota aina vetokoukku ennen kuin käännät koneen pystyasentoon (koskee vain vetokoukullisia malleja).

⚠ VAROITUS

Akku on säilytettävä viileässä ja kuivassa paikassa. Lataa akku aina ennen pitkää käyttämätöntä jaksoa (yli kuukausi) ja ennen kuin otat koneen taas käyttöön.

FI

Kun otat koneen käyttöön varastoinnin jälkeen, tarkista, että letkuissa, venttiilissä tai kaasuttimessa ei ole bensiinivuotoja.

5.8 KULJETUS

⚠ HUOMIO

Konetta ei saa ajaa eikä hinata julkisilla teillä.

- Koneen kuljetuksessa on käytettävä sopivaa, mielellään perävaunullista moottoriajoneuvoa.
- Siirrä kone ajoneuvoon tasaisella alueella, kaukana liikenteestä ja mahdollisesti vaarallisista esineistä.
- Kone on painava ja voi aiheuttaa vakavia puristumisvaaroja. Siirto ajoneuvoon tai perävaunuun ja poistaminen niistä on tehtävä erittäin varovasti.
- Käytä aina hyväksyttyjä kuormausramppeja, joiden pituus on nelinkertainen ajoneuvon alustaan nähden ja jotka ovat riittävän leveitä, luistamattomia ja kestävät koneen painon.
- Koneen voi myös kiinnittää kuormalavalle ja siirtää kuljetusajoneuvoon nostotrukilla. **Tässä tapauksessa trukin käsittelyyn vaaditaan valtuutettu käyttäjä.**

⚠ HUOMIO

Konetta EI SAA nostaa hihnojen, ketjujen tai koukkujen avulla.

- Siirrä kone ajoneuvoon moottori sammutettuna, ilman kuljettajaa ja ainoastaan työntämällä käyttäen riittävää henkilömäärää.
- Kone kuljetetaan vaaka-asennossa, polttoainesäiliö tyhjennettynä, bensiinihana suljettuna, teräkotelo ala-asennossa ja pysäköintijarru kytkettynä noudattaen vastaavia työkoneita koskevia kuljetusmääräyksiä.
- Kiinnitä kone ajoneuvoon tai perävaunuun käyttäen hyväksyttyjä sidontaliinoja, varmista, että se on kiinnitetty oikein ja tukevasti ja aseta kiilat (4 kpl) takapyörien eteen ja taakse.

⚠ HUOMIO

Pysäköintijarru ei yksin pysty varmistamaan koneen vakautta kuljetuksen aikana.

- Ruohonleikkurissa ei saa olla ketään kuljetuksen aikana.
- Tarkista paikalliset liikennesäännöt ja noudata niitä ennen kuin kuljetat konetta julkisilla teillä.

⚠ VAROITUS

Ennen kuin aloitat kuljetuksen, irrota virta-avain ja suojaa virtalukko tarkoitusta varten olevalla suojuksella.

6 HUOLTO

⚠ HUOMIO

Kaikki huoltotyöt, joita ei ole mainittu tässä käyttöohjeessa, on annettava valtuutetun huoltoliikkeen tehtäväksi.

⚠ HUOMIO

- **Huoltotöiden aikana on aina käytettävä suojakäsineitä.**
- **Älä tee huoltotoimenpiteitä moottorin ollessa kuuma. Sammuta moottori ja anna sen jäähtyä. Tee huoltotyöt moottori sammutettuna.**
  Irrota sytytysjohto sytytystulpasta.
- **Huollon laiminlyönti tai epäasianmukainen huolto, turvalaitteiden irrottaminen tai muuttaminen ja/tai muiden kuin alkuperäisten varaosien käyttö voivat aiheuttaa vakavia tai kuolemaan johtavia vammoja käyttäjälle tai kolmansille osapuolille.**

FI

⚠ HUOMIO

Älä koskaan käytä konetta, jossa on kuluneita tai vahingoittuneita osia. Korjaamisen sijasta vaurioituneet ja kuluneet osat on aina vaihdettava. Käytä ainoastaan alkuperäisiä varaosia. Virheellinen huolto, alkuperäistä laatua vastaamattomat osat tai turvakomponenttien poistaminen tai muuttaminen voivat vahingoittaa laitteistoa ja vaarantaa käyttäjän ja muiden turvallisuuden.

6.1 KAASUPÄÄSTÖJÄ KOSKEVA MÄÄRÄYSTENMUKAISUUS

Tätä moottoria sekä pakokaasupäästöjen valvontajärjestelmää on hallittava, käytettävä ja huollettava käyttöoppaan sisältämien ohjeiden mukaisesti, jotta päästötaso pysyy siirrettäville työkoneille asetettujen lain vaatimusten rajoissa.
Moottorin pakokaasujen valvontajärjestelmää ei saa käsitellä omavaltaisesti eikä käyttää epäasianmukaisesti.
Moottorin tai laitteen virheellinen toiminta, käyttö tai huolto voisivat aiheuttaa toimintahäiriöitä pakokaasujen valvontajärjestelmään siten, että sovellettavan lain vaatimukset eivät täyttyisi. Tässä tapauksessa järjestelmän toimintahäiriöt on korjattava välittömästi vaatimusten täyttämiseksi.

Joitakin esimerkkejä virheellisestä toiminnasta, käytöstä ja huollosta:
- polttoaineen annostelulaitteiden varomaton käsittely tai vaurioittaminen
- sellaisen polttoaineen ja/tai moottoriöljyn käyttö, jonka ominaisuudet eivät vastaa luvussa *Bensiini* esitettyjä arvoja
- muiden kuin alkuperäisten varaosien käyttö, esimerkiksi sytytystulpat jne.
- pakojärjestelmän huollon laiminlyönti tai riittämättömyys mukaan lukien pakoputken, sytytystulpan, ilmansuodattimen jne. väärät huoltovälit.

⚠ HUOMIO

Tämän moottorin omavaltainen käsittely mitätöi päästöjä koskevan EU-vaatimustenmukaisuusvakuutuksen.

⚠ HUOMIO

Lue tarkasti myös moottorin opas.

⚠ VAROITUS

Ennen kuin aloitat laitteen huoltoa, irrota avain ja suojaa virtalukko tarkoitusta varten olevalla suojuksella.

Tämän moottorin CO_2-päästötaso on mainittu Emakin verkkosivulla (www. myemak. com) kohdassa The Outdoor Power Equipment World.

6.2 TURVALLISUUSSUOSITUKSIA

⚠ HUOMIO

- **Irrota virta-avain ja lue ohjeet ennen kuin aloitat minkäänlaisia huolto- tai korjaustöitä. Käytä sopivaa vaatetusta ja suojakäsineitä tilanteissa, joissa on käsivammojen riski.**
- **Älä koskaan käytä laitetta, jossa on kuluneita tai vahingoittuneita osia. Vialliset tai huonosti toimivat osat on vaihdettava korjaamisen sijasta. Käytä ainoastaan alkuperäisiä varaosia. Muiden kuin alkuperäisten varaosien ja/tai väärin asennettujen osien käyttö vaarantaa koneen turvallisuuden. Se voi aiheuttaa onnettomuuksia tai henkilövahinkoja, eikä valmistaja ole millään tavalla vastuussa tällaisesta.**
- **Kaikki muut kuin tässä käyttöoppaassa kuvatut huolto- ja säätötoimenpiteet on jätettävä valtuutetun huoltoliikkeen tehtäväksi. Huoltoliikkeen henkilöstöllä on tarvittavat taidot ja varusteet näiden toimenpiteiden asianmukaiseen tekemiseen koneen alkuperäisen turvallisuuden säilyttämiseksi. Muualla tehdyt tai asiantuntemattomien henkilöiden tekemät toimenpiteet aiheuttavat takuun raukeamisen, eikä valmistaja vastaa niistä millään tavalla. Valtuutettuun huoltoliikkeeseen on otettava välittömästi yhteyttä varsinkin, jos toimintahäiriöitä havaitaan jarruissa, terän käynnistämisessä tai pysäyttämisessä tai eteenpäinajon tai peruutuksen vedon kytkennässä.**
- **Pakoputki ja muut moottorin osat (esimerkiksi sylinterin lavat, sytytystulppa jne.) kuumentuvat käytön aikana ja ovat kuumia vielä jonkin aikaa moottorin sammuttamisen jälkeen. Älä koske pakoputkeen tai muihin osiin, kun ne ovat kuumia, palovammojen vaaran välttämiseksi.**
- **Tarkista säännöllisin välein, onko moottorin lähelle ja varsinkin pakoputkeen kerääntynyt materiaaleja, kuten kuivaa ruohoa tai muuta vastaavaa. Puhdista ne ja poista myös pienet määrät säännöllisin välein.**
- **Tarkista säännöllisesti, ettei keruusäiliössä ole kulumisen tai heikkenemisen merkkejä.**
- **Paineenalaisen hydraulinesteen vuodot voivat aiheuttaa vammoja. Tässä tapauksessa on otettava välittömästi yhteys lääkäriin. Älä koskaan käsittele hydrauliputkistoa omatoimisesti. Tällaiset toimenpiteet on jätettävä asiantuntevalle henkilöstölle, jolla on niihin tarvittavat välineet.**

⚠ HUOMIO

- **Varmista, että leikkuulaite pysähtyy, kun terän pysäytyspainike siirrettään STOP-asentoon.**
- **Älä tee koskaan mitään muutoksia koneeseen.**
- **Vaihda välittömästi vahingoittuneet tai rikkoutuneet turvalaitteet. Vaihda kulunut terä.**
- **Pidä kaikki mutterit, pultit ja ruuvit hyvin kiristettyinä, jotta koneen käyttö on turvallista.**

6.3 SÄÄNNÖLLINEN HUOLTO

6.3.1 Yleistä

⚠ HUOMIO

Turvallisuusmääräykset on esitetty luvussa 2 *YLEISET TURVALLISUUSOHJEET*. Noudata tarkasti näitä ohjeita vakavien riskien tai vaarojen välttämiseksi.

⚠ HUOMIO

Ennen minkäänlaisten tarkastusten tai puhdistus- tai huoltotöiden tekemistä:

- **Pysäytä leikkuulaite.**
- **aseta kaikki ohjausvivut vapaa-asentoon;**
- **Kytke pysäköintijarru.**
- **Sammuta moottori.**
- **Irrota virta-avain (älä jätä avainta koskaan paikalleen tai lasten tai osaamattomien henkilöiden ulottuville).**
- **Varmista, että kaikki liikkuvat osat ovat pysähtyneet kokonaan.**
- **Lue ohjeet.**
- **Käytä sopivaa vaatetusta, suojakäsineitä ja suojalaseja.**

FI

- Huoltovälit ja toimenpiteet on kuvattu kohdassa 6.3.2 *Koneen huoltotaulukko*. Taulukon tarkoitus on auttaa pitämään kone tehokkaana ja turvallisena. Se sisältää tärkeimmät toimenpiteet sekä aikavälit, joiden mukaisesti kukin toimenpide on tehtävä. Tee jokainen toimenpide aikaisemman huoltovälin mukaisesti.
- Muiden kuin alkuperäisten ja/tai väärin asennettujen varaosien ja varusteiden käyttö voi vaikuttaa haitallisesti koneen toimintaan ja turvallisuuteen. Valmistaja ei vastaa millään tavalla tällaisten tuotteiden mahdollisesti aiheuttamista vahingoista ja/tai onnettomuuksista ja/tai vammoista.
- Alkuperäisiä varaosia on saatavana huoltoliikkeistä ja valtuutetuilta jälleenmyyjiltä.

6.3.2 Koneen huoltotaulukko

Toimenpiteet	Huoltoväli tunteina	Suoritettu (päivämäärä ja käyttötunnit)
Moottoriöljyn tarkastus	Ennen jokaista käyttöä	
Renkaiden ilmanpaineiden tarkastus	Ennen jokaista käyttöä	
Turvatarkastukset	Ennen jokaista käyttöä	
Koneen vaurioiden tarkastus	Ennen jokaista käyttöä	
Koneen täydellinen puhdistus	Ennen jokaista käyttöä	
Terien kiinnityksen ja terävyyden tarkastus	25 käyttötunnin välein	
Vetohihnan tarkastus	25 käyttötunnin välein	
Terän tarkastus	25 käyttötunnin välein	
Ruuvien ja pulttien tarkastus	25 käyttötunnin välein	
Voitelun tarkastus(1)	25 käyttötunnin välein	
Terän vaihto	100 käyttötunnin välein	
Koneen tarkastus valtuutetussa huoltoliikkeessä	Vuosittain	

(1) Kaikki liitokset on voideltava myös silloin, kun konetta ei käytetä pitkään aikaan.

6.3.3 Moottorin huoltotaulukko

Toimenpiteet	Huoltoväli tunteina	Suoritettu (päivämäärä ja käyttötunnit)
Ensimmäinen öljynvaihto	20 käyttötunnin välein	
Moottoriöljyn vaihto(1)	50 käyttötunnin välein	
Ilmansuodattimen puhdistus	50 käyttötunnin välein	
Sytytystulpan tarkastus ja säätö(2)	100 käyttötunnin välein	
Polttoainesäiliön ja -suodattimien puhdistus	100 käyttötunnin välein	
Ilmansuodattimen vaihto	Vuosittain	
Sytytystulpan vaihto	Vuosittain	

(1) Moottorin oppaassa on täydellinen luettelo ja huoltovälit.
(2) Ota yhteys jälleenmyyjään osan vaihtoa varten, kun havaitset ensimmäisiä kulumisen merkkejä.

Edellä olevat taulukot auttavat pitämään koneen turvallisena ja suorituskykyisenä. Niissä on esitetty tärkeimmät huolto- ja voitelutoimenpiteet sekä niiden aikavälit. Jokaisella rivillä on sarake, johon voi merkitä päivämäärän tai käyttötunnit.

6.3.4 Voitelu (Kuva 40)

Lisää rasvaa rasvapuristimella merkittyihin kohtiin. Purista rasvaa 2– 3 kertaa ja poista liika rasva. Lisää moottoriöljyä merkittyihin kohtiin. Puhdista alue, lisää muutama tippa öljyä ja pyyhi pois roiskeet tai vuodot.

⚠ VAROITUS

Älä likaa hihnaa, jarrukenkää tai renkaita rasvalla tai öljyllä, sillä öljy ja rasva vahingoittavat niitä.

6.3.5 Polttoaineen lisääminen/polttoainesäiliön tyhjentäminen

HUOMAUTUS

Käytettävän polttoaineen tyyppi on mainittu moottorin käyttöoppaassa.

⚠ HUOMIO

Kone toimitetaan käyttäjälle ilman polttoainetta. Noudata kaikkia moottorin käyttöoppaan määräyksiä.

FI

Polttoaineen lisääminen (Kuva 42)

Polttoainetta lisätään seuraavasti:

- Avaa säiliön tulppa kiertämällä.
- Aseta suppilo täyttöaukkoon.
- Lisää polttoainetta varoen täyttämästä säiliötä aivan täyteen.
- Poista suppilo.
- Lisättyäsi polttoainetta kierrä säiliön tulppa tiukasti kiinni ja pyyhi pois mahdolliset roiskeet.

⚠ VAROITUS

Varo roiskuttamasta bensiiniä muoviosiin, sillä ne voivat vahingoittua. Jos bensiiniä on päässyt niihin vahingossa, huuhtele välittömästi vedellä. Takuu ei vastaa bensiinin aiheuttamista vahingoista rungon muoviosiin tai moottoriin.

Säiliön tyhjentäminen (Kuva 43)

HUOMAUTUS

Polttoaine on pilaantuvaa, eikä sitä saa pitää säiliössä 30 päivää kauemmin. Tyhjennä polttoainesäiliö ennen koneen pitkäaikaista varastointia (5.7.2 *Varastointi ja pitkä käyttämätön jakso*).

⚠ HUOMIO

Anna moottorin jäähtyä ennen polttoainesäiliön tyhjentämistä.

1. Sijoita kone tasaiselle alustalle ulkotilaan.
2. Aseta talteenottoastia putken (A) kohdalle.
3. Irrota polttoainesuodattimen (B) tulopuolen putki (A).
4. Avaa bensiinihana (mikäli varusteena).
5. Valuta polttoaine sopivaan astiaan.
6. Liitä putki (A) takaisin paikalleen ja asenna putkikiristin (C) oikein paikalleen.
7. Sulje bensiinihana (mikäli varusteena).

⚠ VAROITUS

Kun otat koneen käyttöön varastoinnin jälkeen, tarkista, että letkuissa, venttiilissä tai kaasuttimessa ei ole bensiinivuotoja.

6.3.6 Moottoriöljyn tarkastus, lisääminen ja tyhjentäminen

HUOMAUTUS

Käytettävän öljyn tyyppi on mainittu moottorin käyttöoppaassa.

⚠ HUOMIO

Kone toimitetaan asiakkaalle ilman moottoriöljyä. Lue moottorin käyttö- ja huolto-opas.

Tarkastus/lisääminen (Kuva 38)

⚠ VAROITUS

Tarkista öljytaso ennen jokaista käyttöä.

HUOMAUTUS

Tarkista, että moottoriöljyn taso on moottorin käyttöoppaan määräysten mukainen. Tason on oltava mittatikun merkintöjen MIN ja MAX välillä.

FI

⚠ VAROITUS

Älä lisää liikaa öljyä, sillä se voi aiheuttaa moottorin ylikuumenemisen. Jos taso on yli MAX-merkinnän, korjaa se oikeaksi.

Tyhjennys

⚠ HUOMIO

Moottoriöljy voi olla hyvin kuumaa, jos se tyhjennetään heti moottorin sammuttamisen jälkeen. Anna moottorin jäähtyä muutaman minuutin ajan ennen kuin tyhjennät öljyn.

Vaihda moottoriöljy moottorin oppaassa mainituin välein.

Toimi seuraavasti:

- **Tyyppi I:**
  1. Sijoita kone tasaiselle alustalle.
  2. Aseta talteenottoastia jatkoletkun (A, Kuva 44) kohdalle.
  3. Pidä jatkoletkusta (A) tiukasti kiinni ja avaa tyhjennystulppa (B, Kuva 44).
  4. Kerää öljy talteen astiaan.
  5. Kiinnitä tyhjennystulppa (B, Kuva 44) takaisin paikalleen yhdessä sisätiivisteen (C, Kuva 44) kanssa.
  6. Kiristä tulppa tiukkaan pitäen jatkoputkea (A, Kuva 44) paikallaan.
  7. Pyyhi pois mahdolliset öljyroiskeet.
- **Tyyppi II:**
  1. Avaa täyttötulppa (A, Kuva 44).
  2. Kiinnitä letku (B, Kuva 44) ruiskuun (C, Kuva 44) ja työnnä ruisku syvälle aukkoon.
  3. Ime ruiskun (C, Kuva 44) avulla kaikki moottoriöljy. Toimenpide on tehtävä muutamia kertoja, jotta kaikki öljy tyhjenee.

⚠ VAROITUS

Toimita öljy hävitettäväksi paikallisten määräysten mukaisesti.

6.3.7 Törmäyksenestopyörät

Törmäyksenestopyörien korkeusasema on säädettävissä. Niiden avulla leikkuulaiteyksikön reunan ja maan väliin jää turvaväli H. Säädä törmäyksenestopyörien korkeusasema maanpinnan epätasaisuuksien mukaisesti.

⚠ HUOMIO

Kumpikin pyörä säädetään aina samalle korkeudelle MOOTTORI SAMMUTETTUNA JA LEIKKUULAITTEET PYSÄYTETTYNÄ.

Korkeusaseman säätäminen (Kuva 45):
1. Avaa mutteri (B) ja vedä tappi (C) ulos.
2. Aseta pyörä (A) haluttuun korkeusasemaan.
3. Kiinnitä tappi (C) takaisin paikalleen huomioiden, että tapin (C) pää on kohti koneen sisäosaa.
4. Kiristä mutteri (B) tiukkaan.

6.3.8 Puhdistus

Puhdista kone jokaisen käytön jälkeen noudattaen seuraavia ohjeita:

Koneen puhdistus

- Puhdista kone ulkopuolelta pyyhkimällä rungon muoviosat pesuaineveteen kastetulla sienellä. Varo kastelemasta moottoria, sähköjärjestelmän komponentteja ja kojelaudan alapuolelle sijoitettua elektroniikkakorttia.
- Pidä moottori, pakoputki ja akkukotelo puhtaina ruohojätteestä, lehdistä ja liiasta rasvasta tulipalon vaaran välttämiseksi.

FI

⚠ HUOMIO

Älä käytä koskaan painepesuria tai syövyttäviä nesteitä rungon ja moottorin puhdistuksessa.

⚠ HUOMIO

Älä pese voimansiirtoa silloin, kun se on kuuma. Älä käytä painepesuria voimansiirron puhdistuksessa.

Ulosheittokanavan puhdistus (vain takasäiliöllä varustetut mallit)

Jos ulosheittokanava tukkeutuu:
1. Irrota keruusäiliö tai takapoistokourun suojus.
2. Poista kerääntynyt ruoho poistokanavan aukon puolelta.

Keruusäiliön puhdistus (vain takasäiliöllä varustetut mallit)

1. Irrota keruusäiliö.
2. Poista ruohojätteet ja multa ravistelemalla säiliötä.
3. Kiinnitä keruusäiliö takaisin paikalleen ja pese leikkuulaiteyksikkö sisäpuolelta. Sen jälkeen keruusäiliö on irrotettava, tyhjennettävä, huuhdeltava ja asetettava takaisin paikalleen, jotta se kuivuu nopeasti.

Terien puhdistus

Puhdista terät huolellisesti poistamalla kaikki ruohojätteet ja lika.

⚠ HUOMIO

Pidä sivulliset ja eläimet poissa ympäröivältä alueelta puhdistuksen aikana.

Sisäosan puhdistus (Kuva 47, Kuva 48)

Terien ja ulosheittokanavan pesu on tehtävä tukevalla lattialla:
1. Keruusäiliön tai takapoistokourun suojuksen on oltava paikoillaan (koskee vain takasäiliöllä varustettuja malleja).
2. Sivupoistokourun on oltava paikallaan (vain sivulta poistavat mallit).
3. Käyttäjä istuu istuimella.
4. Moottori on käynnissä.
5. Voimansiirto on vapaalla.
6. Leikkuuterät on käynnistetty.

Vaihtoehtoisesti voit liittää vesiletkun liittimiin ja huuhdella kumpaakin terää muutaman minuutin terien pyöriessä.

⚠ HUOMIO

Noudata seuraavia varotoimia, jotta et vaaranna sähkömagneettisen kytkimen toimintaa:

- **Älä anna kytkimen päästä kosketukseen öljyn kanssa.**
- **Älä kohdista vesisuihkua suoraan kytkinosaan.**
- **Älä puhdista kytkintä bensiinillä.**

6.3.9 Akku

Akun puhdistaminen on erittäin tärkeää pitkän käyttöiän varmistamiseksi.

Koneen akku on ladattava:
- ennen kuin uutta konetta käytetään ensimmäisen kerran
- aina ennen pitkää käyttämätöntä jaksoa (yli 30 päivää)
- ennen käyttöönottoa pitkän käyttämättömän jakson jälkeen.

Lue tarkasti akun oppaassa esitetyt latausohjeet ja noudata ohjeita. Jos ohjeita ei noudateta tai akkua ei ladata, akun osat voivat vaurioitua korjauskelvottomiksi. Tyhjentynyt akku on ladattava mahdollisimman pian.

FI

⚠ HUOMIO

Akku on ladattava vakiojännitelähteestä. Muut latausjärjestelmät voivat vaurioittaa akun korjauskelvottomaksi.

6.3.10 Kiinnitysmutterit ja -ruuvit

Pidä mutterit ja ruuvit kiristettyinä varmistaaksesi laitteen turvallisen toiminnan.

6.4 TARVITTAESSA TEHTÄVÄ HUOLTO

6.4.1 Turvallisuussuosituksia

⚠ HUOMIO

Jos seuraavien osien toiminnassa esiintyy häiriöitä, ota välittömästi yhteys jälleenmyyjään tai erikoishuoltoliikkeeseen:
- **jarru**
- **leikkuulaitteiden käynnistys ja pysäytys**
- **eteenpäinajon tai peruutuksen vedon kytkentä.**

6.4.2 Leikkuulaitteet

Leikkuulaitteiden linjaus

Leikkuulaitteiden hyvä säätö on olennaisen tärkeää, jotta ruoho leikkautuu tasaisesti.
Jos leikkausjälki on epätasainen, tarkista renkaiden ilmanpaine.
Jos siitä ei ole apua tasaisen leikkausjäljen aikaansaamisessa, ota yhteys jälleenmyyjään terien säätöä varten.

Leikkaustyökalut

Tylsä leikkuulaite repii ruohoa ja aiheuttaa nurmikon kellastumisen.

⚠ HUOMIO

Kaikki leikkuulaitteille tehtävät toimenpiteet (irrottaminen, teroitus, tasapainotus, korjaus, kiinnitys ja/tai vaihto) ovat vaativia tehtäviä, joissa tarvitaan erikoisosaamista ja oikeiden varusteiden käyttöä. Turvallisuuden vuoksi nämä toimenpiteet on tehtävä aina valtuutetussa huoltoliikkeessä.

⚠ HUOMIO

Huolehdi siitä, että vaurioituneet, vääntyneet tai kuluneet leikkuulaitteet vaihdetaan aina uusiin ja kiinnitetään niille tarkoitetuilla ruuveilla, jotta ne ovat oikein tasapainossa.

⚠ HUOMIO

Leikkuulaitteet on hyvä vaihtaa aina parina varsinkin, jos ne ovat kuluneet huomattavasti eri tavalla.

⚠ HUOMIO

Käytä aina alkuperäisiä leikkuuteriä, joissa on taulukossa 9 *Takaa poistavien ruohonleikkureiden TEKNISET TIEDOT*, 10 *Sivulta poistavien ruohonleikkureiden TEKNISET TIEDOT* mainittu koodi.

6.4.3 Pyörien vaihto

Pyörien vaihto on tehtävä valtuutetussa huoltoliikkeessä.

6.4.4 Renkaiden vaihto

FI

Tubeless-renkaissa on ilmatila, minkä vuoksi reikien paikkaaminen on jätettävä rengasalan ammattilaisen tehtäväksi rengastyypin ohjeiden mukaisesti. Toimenpide voidaan tehdä valtuutetussa huoltoliikkeessä.

6.4.5 Hihnan vaihto

Hihnan vaihto on tehtävä valtuutetussa huoltoliikkeessä. Hihna on vaihdettava heti, kun siinä näkyy kulumisen merkkejä.

HUOMAUTUS

Käytä aina alkuperäisiä varaosahihnoja.

6.4.6 Sulakkeen vaihto

Koneessa on joitakin arvoltaan erilaisia sulakkeita, joiden tehtävät ovat seuraavat:

- Sulake 10 A = elektroniikkakortin yleisten piirien ja virtapiirien suojaus; sulakkeen palaessa kone pysähtyy ja takaa poistavissa malleissa myös kojelaudan valo sammuu.

Sulakkeen arvo on merkitty sulakkeeseen.

⚠ HUOMIO

Palaneen sulakkeen tilalle on aina vaihdettava samanlainen ja arvoltaan vastaava sulake.

Jos et pysty selvittämään sulakkeen palamisen syytä, ota yhteys jälleenmyyjään.

7 YMPÄRISTÖNSUOJELU

Ympäristönsuojelu on tärkeä ja ensisijainen näkökohta laitteen käytössä yhteiskunnan ja yhteisen ympäristömme edun nimissä.

- Älä häiritse lähiympäristöäsi.
- Noudata tarkasti paikallisia määräyksiä leikkausjätteiden hävittämisestä.
- Noudata tarkasti paikallisia määräyksiä pakkauksen, öljyjen, bensiinin, akkujen, suodattimien, vaurioituneiden osien tai ympäristölle haitallisten aineiden hävittämisestä. Niitä ei saa laittaa sekajätteen keräykseen, vaan ne on toimitettava erikseen keräyspisteeseen, jossa huolehditaan materiaalien kierrätyksestä.

7.1 KÄYTÖSTÄPOISTO JA HÄVITTÄMINEN

Käytöstäpoistettu kone on toimitettava jätehuoltokeskukseen.
Suuri osa laitteen valmistusmateriaaleista on kierrätettäviä. Kaikki metallit (teräs, alumiini, messinki) voi toimittaa normaaliin metallinkeräykseen. Lisätietoja on saatavana paikallisesta jätehuoltokeskuksesta. Laitteen käytöstäpoiston yhteydessä syntyvät jätteet on hävitettävä ympäristöä suojellen, jotta vältetään maan, ilman ja veden saastuminen.
Noudata aina asiaankuuluvia paikallisia lakeja.

CE-merkintä ja tämä käyttöopas on hävitettävä laitteen käytöstäpoiston yhteydessä.

8 LISÄVARUSTEET

Yhteensopivat lisävarusteet				
Lisävaruste/malli	**Sivupoistokouru**		**Takapoistokouru**	**Huomautus**
	86L	**99L, 109L**		
Silppukupu	Ei saatavana	Saatavana	Saatavana	Katso opas “Mulchkit For”.
Akkulaturit	Saatavana	Saatavana	Saatavana	
Takapoistokouru	Ei saatavana	Ei saatavana	Saatavana tilauksesta	Lue ohjeet kohdasta 4.8 *Takakourun asennus (Kuva 50)*

FI

9 TAKAA POISTAVIEN RUOHONLEIKKUREIDEN TEKNISET TIEDOT

Malli		**86R/12,5 K M**	**86R/14,5 K M**	**86R/16 K M**
Moottori		K 1250	K 1450	K 1600
Moottorin kuutiotilavuus		413 cc	432 cc	452 cc
Nimellisteho		6,8 kW	7,5 kW	7,8 kW
Moottorin suurin pyörimisnopeus		2600 min^{-1}		
Terän malli		193401130101 (vasen), 193401130102 (oikea)	193401130101 (vasen), 193401130102 (oikea)	193401130101 (vasen), 193401130102 (oikea)
Leikkausleveys		86 cm	86 cm	86 cm
Äänenpainetaso käyttäjän korvan kohdalla (LpA EN ISO 5395-1 – EN ISO 5395-3)		85,9 dB(A) 3 dB(A)(1)	87,8 dB(A) 3 dB(A)(1)	88,4 dB(A) 3 dB(A)(1)
Mitattu akustisen tehon taso (Lwa 2000/14/EY)		98,56 dB(A) 1,43 dB(A)(1)	99,43 dB(A) 0,91 dB(A)(1)	98,97 dB(A) 0,91 dB(A)(1)
Taattu akustisen tehon taso (Lwa 2000/14/EY)		100 dB(A)	100 dB(A)	100 dB(A)
Värähtely (EN ISO 5395-1 – EN ISO 5395-3)	Kädet ja käsivarret	$\mathbf{a_{hw}}$: 4,85 m/s^2	$\mathbf{a_{hw}}$: 3,45 m/s^2	$\mathbf{a_{hw}}$: 3,74 m/s^2
	Epävarmuus(EN 12096)	$\mathbf{K_{hw}}$: 1,5 m/s^2	$\mathbf{K_{hw}}$: 1,5 m/s^2	$\mathbf{K_{hw}}$: 1,5 m/s^2
	Koko keho	$\mathbf{a_w}$: 0,93 m/s^2	$\mathbf{a_w}$: 0,57 m/s^2	$\mathbf{a_w}$: 0,70 m/s^2
	Epävarmuus(EN 12096)	$\mathbf{K_w}$: 1,5 m/s^2	$\mathbf{K_w}$: 1,5 m/s^2	$\mathbf{K_w}$: 1,5 m/s^2
Maadoitus		193 kg	193 kg	193 kg
Ajonopeus		Eteenpäin: 1,6–7,5 km/h (5 vaihdetta), taaksepäin: 0–2,5 km/h		
Terän kiinnitysruuvin kiristysmomentti		40–45 Nm		
Leikkuukorkeus (7 tasoa)		30–90 mm		
Etupyörät		15 × 6.00-6		
Takapyörät		18 × 8.50-8		
Etupyörien ilmanpaine		1,2 bar		
Takapyörien ilmanpaine		1,0 bar		
Sähköjärjestelmä		12 VDC		

Malli	86R/12,5 K M	86R/14,5 K M	86R/16 K M
Akku	18 Ah		
Pienin kääntösäde	45 cm		
Polttoainesäiliön tilavuus	7,5 litraa		

(1) Epävarmuus (Lwa/LpA)

Malli		86R/14,5 K	86R/16 K	92R/16 K	102R/16 K
Moottori		K 1450	K 1600	K 1600	K 1600
Moottorin kuutiotilavuus		432 cc	452 cc	452 cc	452 cc
Nimellisteho		7,5 kW	7,8 kW	7,8 kW	7,8 kW
Moottorin suurin pyörimisnopeus		2600 min^{-1}			
Terän malli		193401130101 (vasen), 193401130102 (oikea)	193401130101 (vasen), 193401130102 (oikea)	193601130101 (vasen), 193601130102 (oikea)	0606665 (vasen), 0606668 (oikea)
Leikkausleveys		86 cm	86 cm	92 cm	102 cm
Äänenpainetaso käyttäjän korvan kohdalla (LpA EN ISO 5395-1 –EN ISO 5395-3)		87,8 dB(A) 3 dB(A)(1)	88,4 dB(A) 3 dB(A)(1)	86,7 dB(A) 3 dB(A)(1)	88,5 dB(A) 3 dB(A)(1)
Mitattu akustisen tehon taso (Lwa 2000/14/EY)		99,43 dB(A) 0,91 dB(A)(1)	98,97 dB(A) 0,91 dB(A)(1)	98,41 dB(A) 1,20 dB(A)(1)	99,53 dB(A) 0,88 dB(A)(1)
Taattu akustisen tehon taso (Lwa 2000/14/EY)		100 dB(A)	100 dB(A)	100 dB(A)	100 dB(A)
Värähtely (EN ISO 5395-1 - EN ISO 5395-3)	Kädet ja käsivarret	a_{hw}: 3,45 m/s^2	a_{hw}: 3,74 m/s^2	a_{hw}: 4,1 m/s^2	a_{hw}: 3,72 m/s^2
	Epävarmuus (EN 12096)	K_{hw}: 1,5 m/s^2	K_{hw}: 1,5 m/s^2	K_{hw}: 1,5 m/s^2	K_{hw}: 1,5 m/s^2
	Koko keho	a_w: 0,57 m/s^2	a_w: 0,70 m/s^2	a_w: 0,68 m/s^2	a_w: 0,85 m/s^2
	Epävarmuus (EN 12096)	K_w: 1,5 m/s^2	K_w: 1,5 m/s^2	K_w: 1,5 m/s^2	K_w: 1,5 m/s^2
Maadoitus		192 kg	192 kg	194 kg	194,5 kg
Ajonopeus		Eteenpäin: 0–10 km/h, taaksepäin: 0–7 km/h			
Terän kiinnitysruuvin kiristysmomentti		40–45 Nm			
Leikkuukorkeus (7 tasoa)		30–90 mm			
Etupyörät		15 × 6.00-6			
Takapyörät		18 × 8.50-8			
Etupyörien ilmanpaine		1,2 bar			
Takapyörien ilmanpaine		1,0 bar			
Sähköjärjestelmä		12 VDC			
Akku		18 Ah			
Pienin kääntösäde		45 cm			
Polttoainesäiliön tilavuus		7,5 litraa			

(1) Epävarmuus (Lwa/LpA)

Malli		92R/19 K V	102R/19 K V
Moottori		K 1900	K 1900
Moottorin kuutiotilavuus		586 cc	586 cc
Nimellisteho		10,3 kW	10,3 kW
Moottorin suurin pyörimisnopeus		2600 min^{-1}	
Terän malli		193601130101 (vasen), 193601130102 (oikea)	0606665 (vasen), 0606668 (oikea)
Leikkausleveys		92 cm	102 cm
Äänenpainetaso käyttäjän korvan kohdalla (LpA EN ISO 5395-1 – EN ISO 5395-3)		85,7 dB(A) 3 dB(A)(1)	87,6 dB(A) 3 dB(A)(1)
Mitattu akustisen tehon taso (Lwa 2000/14/EY)		96,74 dB(A) 3,50 dB(A)(1)	99,31 dB(A) 1,11 dB(A)(1)
Taattu akustisen tehon taso (Lwa 2000/14/EY)		100 dB(A)	100 dB(A)
Värähtely (EN ISO 5395-1 – EN ISO 5395-3)	Kädet ja käsivarret	a_{hw}: 2,95 m/s^2	a_{hw}: 2,83 m/s^2
	Epävarmuus(EN 12096)	K_{hw}: 1,5 m/s^2	K_{hw}: 1,5 m/s^2
	Koko keho	a_w: 0,70 m/s^2	a_w: 0,58 m/s^2
	Epävarmuus(EN 12096)	K_w: 1,5 m/s^2	K_w: 1,5 m/s^2
Maadoitus		196 kg	196,5 kg
Ajonopeus		Eteenpäin: 0–10 km/h, taaksepäin: 0–7 km/h	
Terän kiinnitysruuvin kiristysmomentti		40–45 Nm	
Leikkuukorkeus (7 tasoa)		30–90 mm	
Etupyörät		15 × 6.00-6	
Takapyörät		18 × 8.50-8	
Etupyörien ilmanpaine		1,2 bar	
Takapyörien ilmanpaine		1,0 bar	
Sähköjärjestelmä		12 VDC	
Akku		18 Ah	
Pienin kääntösäde		45 cm	
Polttoainesäiliön tilavuus		7,5 litraa	

(1) Epävarmuus (Lwa/LpA)

10 SIVULTA POISTAVIEN RUOHONLEIKKUREIDEN TEKNISET TIEDOT

Malli	86L/12,5 K M	99L/12,5 K M	99L/14,5 K M	99L/16 K M	109L/16 K M
Moottori	K 1250	K 1250	K 1450	K 1600	K 1600
Moottorin kuutiotilavuus	413 cc	413 cc	432 cc	452 cc	452 cc
Nimellisteho	6,8 kW	6,8 kW	7,5 kW	7,8 kW	7,2 kW
Moottorin suurin pyörimisnopeus	2600 min^{-1}				2400 min^{-1}
Terän malli	193405130103	98.41.101	98.41.101	98.41.101	108.41.101
Leikkausleveys	86 cm	98 cm	98 cm	98 cm	108 cm

Malli		86L/12,5 K M	99L/12,5 K M	99L/14,5 K M	99L/16 K M	109L/16 K M
Äänenpainetaso käyttäjän korvan kohdalla (LpA EN ISO 5395-1 - EN ISO 5395-3)		85,8 dB(A) 3,0 dB(A)(1)	85,9 dB(A) 3 dB(A)(1)	86,8 dB(A) 3 dB(A)(1)	87,7 dB(A) 3 dB(A)(1)	87 dB(A) 3 dB(A)(1)
Mitattu akustisen tehon taso (Lwa 2000/14/EY)		97,55 dB(A) 1,49 dB(A)(1)	97,79 dB(A) 1,34 dB(A)(1)	99,4 dB(A) 1,05 dB(A)(1)	99,35 dB(A) 0,99 dB(A)(1)	98,8 dB(A) 1,11 dB(A)(1)
Taattu akustisen tehon taso (Lwa 2000/14/EY)		100 dB(A)	100 dB(A)	100 dB(A)	100 dB(A)	100 dB(A)
Värähtely (EN ISO 5395-1 – EN ISO 5395-3)	Kädet ja käsivarret	a_{hw}: 3,208 m/s^2	a_{hw}: 3,6 m/s^2	a_{hw}: 4,2 m/s^2	a_{hw}: 2,84 m/s^2	a_{hw}: 3,41 m/s^2
	Epävarmuus (EN 12096)	K_{hw}: 1,5 m/s^2	K_{hw}: 1,5 m/s^2	K_{hw}: 1,5 m/s^2	K_{hw}: 1,5 m/s^2	K_{hw}: 1,5 m/s^2
	Koko keho	a_w: 0,983 m/s^2	a_w: 0,89 m/s^2	a_w: 0,68 m/s^2	a_w: 0,92 m/s^2	a_w: 1,08 m/s^2
	Epävarmuus (EN 12096)	K_w: 1,5 m/s^2	K_w: 1,5 m/s^2	K_w: 1,5 m/s^2	K_w: 1,5 m/s^2	K_w: 1,5 m/s^2
Maadoitus		168 kg	172 kg	172 kg	172 kg	173,5 kg
Ajonopeus		Eteenpäin: 1,6–7,5 km/h (5 vaihdetta), taaksepäin: 0–2,5 km/h				
Terän kiinnitysruuvin kiristysmomentti		40–45 Nm				
Leikkuukorkeus (7 tasoa)		30–90 mm				
Etupyörät		15 × 6.00-6				
Takapyörät		18 × 8.50-8				
Etupyörien ilmanpaine		1,2 bar				
Takapyörien ilmanpaine		1,0 bar				
Sähköjärjestelmä		12 VDC				
Akku		18 Ah				
Pienin kääntösäde		45 cm				
Polttoainesäiliön tilavuus		7,5 litraa				

(1) Epävarmuus (Lwa/LpA)

Malli	99L/14,5 K	109L/16 K	109L/19 K V
Moottori	K 1450	K 1600	K 1900
Moottorin kuutiotilavuus	432 cc	452 cc	586 cc
Nimellisteho	7,5 kW	7,2 kW	9,8 kW
Moottorin suurin pyörimisnopeus	2600 min^{-1}	2400 min^{-1}	2400 min^{-1}
Terän malli	98.41.101	108.41.101	108.41.101
Leikkausleveys	98 cm	108 cm	108 cm
Äänenpainetaso käyttäjän korvan kohdalla (LpA EN ISO 5395-1 – EN ISO 5395-3)	86,8 dB(A) 3 dB(A)(1)	87 dB(A) 3 dB(A)(1)	87,5 dB(A) 3 dB(A)(1)
Mitattu akustisen tehon taso (Lwa 2000/14/EY)	99,4 dB(A) 1,05 dB(A)(1)	98,8 dB(A) 1,11 dB(A)(1)	99,23 dB(A) 0,88 dB(A)(1)
Taattu akustisen tehon taso (Lwa 2000/14/EY)	100 dB(A)	100 dB(A)	100 dB(A)

Malli		99L/14,5 K	109L/16 K	109L/19 K V
Värähtely (EN ISO 5395-1 – EN ISO 5395-3)	Kädet ja käsivarret	$\mathbf{a_{hw}}$: 4,20 m/s^2	$\mathbf{a_{hw}}$: 3,41 m/s^2,	$\mathbf{a_{hw}}$: 3,13 m/s^2
	Epävarmuus (EN 12096)	$\mathbf{K_{hw}}$: 1,5 m/s^2	$\mathbf{K_{hw}}$: 1,5 m/s^2	$\mathbf{K_{hw}}$: 1,5 m/s^2
	Koko keho	$\mathbf{a_w}$: 0,68 m/s^2	$\mathbf{a_w}$: 1,08 m/s^2	$\mathbf{a_w}$: 0,87 m/s^2
	Epävarmuus (EN 12096)	$\mathbf{K_w}$: 1,5 m/s^2	$\mathbf{K_w}$: 1,5 m/s^2	$\mathbf{K_w}$: 1,5 m/s^2
Maadoitus		171 kg	172,5 kg	174,5 kg
Ajonopeus		Eteenpäin: 0–10 km/h, taaksepäin: 0–7 km/h		
Terän kiinnitysruuvin kiristysmomentti		40–45 Nm		
Leikkuukorkeus (7 tasoa)		30–90 mm		
Etupyörät		15 × 6.00-6		
Takapyörät		18 × 8.50-8		
Etupyörien ilmanpaine		1,2 bar		
Takapyörien ilmanpaine		1,0 bar		
Sähköjärjestelmä		12 VDC		
Akku		18 Ah		
Pienin kääntösäde		45 cm		
Polttoainesäiliön tilavuus		7,5 litraa		

(1) Epävarmuus (Lwa/LpA)

11 VAATIMUSTENMUKAISUUSVAKUUTUS

Allekirjoittanut,	**EMAK spa, via Fermi, 4 – 42011 Bagnolo in Piano (RE), ITALIA**
vakuuttaa omalla vastuullaan, että laite:	
1. Nimitys:	**ajettava ruohonleikkuri**
2. Merkki: / tyyppi:	**Efco, Oleo-Mac: 99L/12,5 K M - 99L/14,5 K M - 99L/16 K M - 99L/14,5 K - 109L/16 K M - 109L/16 K - 86R/12,5 K M - 86R/14,5 K M - 86R/16 K M - 86R/14,5 K - 86R/16 K - 92R/16 K - 102R/16 K - 92R/19 K V - 102R/19 K V - 109L/19 K V - 86L/12,5 K M**
3. Sarjanumero:	**719 XXX 0001 ÷ 719 XXX 9999 (86L/12,5 K M - 99L/12,5 K M - 99L/14,5 K M -99L/16 K M - 109L/16 K M - 99L/14,5 K - 109L/16 K - 109L/19 K V)** **720 XXX 0001 ÷ 720 XXX 9999 (86R/12,5 K M - 86R/14,5 K M - 86R/16 K M - 86R/14,5 K - 86R/16 K - 92R/16 K - 102R/16 K - 92R/19 K V - 102R/19 K V)**
vastaa direktiivin/asetuksen ja sen myöhempien muutosten tai lisäysten vaatimuksia:	**2006/42/EY - 2000/14/EY - 2014/30/EU - (EU) 2016/1628 - 2011/65/EU**
vastaa seuraavien yhdenmukaistettujen standardien vaatimuksia:	**EN ISO 5395-3:2013/A1:2017/A2:2018 - EN ISO 5395-1:2013/A1:2018 - ISO 14982:2009**
Vaatimustenmukaisuuden arviointimenetelmät:	**Liite VI – 2000/14/EY menetelmä 1**

FI

Mitattu akustisen tehon taso dB(A) – Leikkausleveys (cm):

86L/12,5 K M	**86R/12,5 K M**	**86R/14,5 K M**	**86R/16 K M**	**99L/12,5 K M**	**99L/14,5 K M**	**99L/16 K M**
99 dB(A) 86 cm	99 dB(A) 86 cm	99 dB(A) 86 cm	99 dB(A) 86 cm	98 dB(A) 98 cm	99 dB(A) 98 cm	99 dB(A) 98 cm
109L/16 K M	**86R/14,5 K**	**86R/16 K**	**92R/16 K**	**102R/16 K**	**99L/14,5 K**	**109L/16 K**
98 dB(A) 108 cm	99 dB(A) 86 cm	99 dB(A) 86 cm	98dB(A) 92 cm	100 dB(A) 102 cm	99 dB(A) 98 cm	99 dB(A) 108 cm

92R/19 K V	**102R/19 K V**	**109L/19 K V**
97 dB(A) 92 cm	99 dB(A) 102 cm	99 dB(A) 108 cm

Taattu akustisen tehon taso:

86L/12,5 K M	**86R/12,5 K M**	**86R/14,5 K M**	**86R/16 K M**	**99L/12,5 K M**	**99L/14,5 K M**	**99L/16 K M**
100dB(A)	100dB(A)	100dB(A)	100dB(A)	100dB(A)	100dB(A)	100dB(A)
109L/16 K M	**86R/14,5 K**	**86R/16 K**	**92R/16 K**	**102R/16 K**	**99L/14,5 K**	**109L/16 K**
100 dB(A)	100 dB(A)	100 dB(A)	100 dB(A)	100 dB(A)	100 dB(A)	100 dB(A)

92R/19 K V	**102R/19 K V**	**109L/19 K V**
100 dB(A)	100 dB(A)	100 dB(A)

Leikkuulaitteen tyyppi:	**Pyörivä terä**
Ilmoitetun laitoksen nimi ja osoite:	**TÜV Rheinland LGA Products GmbH - Tillystraße 2 - 90431 Nürnberg** **Notified by Zentralstelle der Länder für Sicherheitstechnik (ZLS).** **Notified under No. 0197 to the EC Commission.**
Teknisten asiakirjojen säilytyspaikka:	**Pääkonttori. – Tekninen johto**
Paikka:	**Bagnolo in Piano (RE) Italia – via Fermi, 4**
Päivämäärä:	**31.10.2024**

Luigi Bartoli, toimitusjohtaja

12 TAKUUTODISTUS

Tämän laitteen suunnittelussa ja valmistuksessa on noudatettu nykyaikaisia valmistusmenetelmiä. Valmistaja myöntää tuotteilleen 24 kuukauden takuun ostopäivästä lukien, kun tuotetta käytetään yksityis- ja harrastelijakäytössä. Jos tuotetta käytetään ammattikäytössä, takuu on voimassa 12 kuukautta.

Takuuehdot

1. Takuu on voimassa ostopäivästä lähtien. Valmistaja vaihtaa myynti- ja huoltoverkostonsa välityksellä veloituksetta osat, joissa havaitaan materiaali-, työ- tai valmistusvirhe. Takuu ei poista ostajan lakisääteistä oikeutta myydyn esineen aiheuttamien virheiden tai vikojen seuraamusten suhteen.
2. Tekninen henkilöstömme toimii mahdollisimman pian järjestelyjen vaatiman ajan puitteissa.
3. **Takuukorjausta vaadittaessa valtuutetulle henkilöstölle on esitettävä sivun alareunassa oleva, asianmukaisesti täytetty ja jälleenmyyjän leimaama takuutodistus sekä lasku tai kuitti, jossa näkyy ostopäivämäärä.**
4. Takuu ei ole voimassa seuraavissa tapauksissa:
   - Huollon suorittaminen on selvästi laiminlyöty.
   - Tuotetta on käytetty väärin tai käsitelty omavaltaisesti.
   - On käytetty vääränlaisia voiteluaineita tai polttoaineita.
   - On käytetty muita kuin alkuperäisiä varaosia tai lisävarusteita.
   - Valtuuttamaton henkilöstö on tehnyt korjaustoimenpiteitä.
5. Valmistajan takuu ei vastaa kuluvista materiaaleista eikä normaalikäytössä kulumiselle altistuvista osista.
6. Tuotteen päivitys- ja parannustoimenpiteet eivät kuulu takuun piiriin.
7. Takuu ei korvaa takuuaikana mahdollisesti tehtyjä säätö- tai huoltotoimenpiteitä.
8. Mahdollisista kuljetuksen aikana sattuneista vahingoista on ilmoitettava välittömästi kuljetusliikkeelle. Muussa tapauksessa takuu ei ole voimassa.
9. Laitteisiimme asennetuilla muilla moottorimerkeillä (Briggs & Stratton, Tecumseh, Kawasaki, Honda jne.) on moottorin valmistajan myöntämä takuu.
10. Takuu ei korvaa mahdollisia henkilö- tai omaisuusvahinkoja, jotka ovat aiheutuneet suoraan tai epäsuorasti laitteen vahingoittumisen tai pitkäaikaisen käytön estymisen vuoksi.

FI

Takuulomake

Leikkaa ja täytä takuulomake, joka on tämän käyttöoppaan lopussa. Takuulomakkeen (WARRANTY FORM) kenttien kuvaukset:

1. MALLI
2. SARJANRO
3. OSTAJA
4. Älä lähetä! Liitetään vain mahdolliseen tekniseen takuuvaatimukseen.
5. PÄIVÄMÄÄRÄ
6. JÄLLEENMYYJÄ.

13 VIANMÄÄRITYS

⚠ HUOMIO

- **Pysäytä aina kone ja irrota avain, ennen kuin teet alla olevassa taulukossa mainittuja tarkastuksia, ellei tarkastus nimenomaisesti vaadi laitteen käynnissäoloa.**
- **Jos kaikki mahdolliset syyt on tarkistettu eikä ongelma siitä huolimatta poistu, ota yhteys valtuutettuun huoltoliikkeeseen. Jos laitteessa esiintyy jokin muu kuin taulukossa mainittu ongelma, ota yhteys huoltoliikkeeseen.**

⚠ HUOMIO

Älä koskaan yritä tehdä korjaustöitä ilman oikeita välineitä ja tarvittavaa osaamista. Kaikki väärin tehdyt toimenpiteet aiheuttavat automaattisesti takuun ja valmistajan vastuun raukeamisen.

ONGELMA	MAHDOLLISET SYYT	RATKAISU
Valaistus ei toimi.	Valojen kaapelin liitin ei ole kytketty.	Siirrä virta-avain asentoon STOP ja kytke valojen kaapeli.
	Polttimot palaneet.	Siirrä virta-avain asentoon STOP ja vaihda polttimot.
	Akkua ei ole kytketty oikein.	Liitä punainen kaapeli akun plus-napaan (+) ja musta kaapeli akun miinus-napaan (-). (Luku 4.5 *Akun kytkeminen (Kuva 25)*).
	Käynnistyskytkin vioittunut.	Vaihda käynnistyskytkin.
	Akku vioittunut.	Testaa ja lataa tai vaihda akku.
	Oikosulku kaapelikytkennässä.	Käänny jälleenmyyjän tai huoltoliikkeen puoleen.
Käynnistysmoottori ei pyöri.	Käynnistysehdot eivät täyty.	Tarkista, että kaikki käynnistysehdot täyttyvät (kohta 5.6.9 *Tärkeimmät käynnistysehdot ja turvalaitteiden toiminta*).
	Säiliössä ei ole polttoainetta.	Siirrä virta-avain asentoon STOP ja lisää polttoainetta säiliöön.
	Kaapelin ja akun navan välinen kosketus on huono.	Tarkista kytkennät. (Luku 4.5 *Akun kytkeminen (Kuva 25)*).
	Akku tyhjä tai vioittunut.	Tarkasta ja lataa tai vaihda akku.
	Sulake palanut.	Vaihda sulake. Jos sulake palaa toistuvasti, selvitä syy (yleensä oikosulku). (Luku 6.4.6 *Sulakkeen vaihto*).
	Ilmansuodatin tukossa.	Puhdista ilmansuodatin.
	Sytytystulppa vioittunut	Tarkista sytytystulpan liittimen kytkentä, puhdista tai vaihda sytytystulppa.
	Jarrupoljin vioittunut.	Käänny jälleenmyyjän tai huoltoliikkeen puoleen.
	Kytkimen/jarrun kytkintä ei ole painettu.	Paina voimanoton painike asentoon OFF.
	Käynnistysrele vioittunut.	Vaihda käynnistysrele.
	Käynnistyskytkimen käynnistys vioittunut.	Vaihda käynnistyskytkin.

FI

ONGELMA	MAHDOLLISET SYYT	RATKAISU
Moottori käy epätasaisesti.	Kaasuttimen ongelma.	Käänny jälleenmyyjän tai huoltoliikkeen puoleen.
	Ilmansuodatin tukossa	Puhdista tai vaihda ilmansuodatin (lue ohjeet moottorin oppaasta).
	Polttoainesäiliön ilmausaukko tukossa	1. Tarkasta ja tarvittaessa vaihda polttoainesuodatin (lue ohjeet moottorin oppaasta tai ota yhteys jälleenmyyjään tai huoltoliikkeeseen). 2. Tyhjennä polttoainesäiliö ja täytä se tuoreella polttoaineella.
	Ruoho on liian pitkä.	Alenna ajonopeutta ruohon pituuden mukaisesti ja/ tai nosta leikkuukorkeutta.
Moottori toimii huonosti.	Ilmansuodatin tukossa	Puhdista tai vaihda ilmansuodatin (lue ohjeet moottorin oppaasta).
	Moottorin pyörimisnopeus on liian alhainen.	Lisää kiihdytystä.
	Ajonopeus on liian suuri.	Vaihda pienempi vaihde.
	Sytytystulppa vioittunut	Vaihda sytytystulppa, lue ohjeet moottorin oppaasta.
	Polttoainesäiliön ilmausaukko tukossa	1. Tarkasta ja tarvittaessa vaihda polttoainesuodatin (lue ohjeet moottorin oppaasta tai ota yhteys jälleenmyyjään tai huoltoliikkeeseen). 2. Tyhjennä polttoainesäiliö ja täytä se tuoreella polttoaineella.
Akku ei lataudu.	Sulake palanut.	Vaihda sulake. Jos sulake palaa toistuvasti, selvitä syy (yleensä oikosulku). (kohta 6.4.6 *Sulakkeen vaihto*)
	Akun kaapeleiden ja napojen välinen kosketus on huono.	Tarkista kytkennät (luku 4.5 *Akun kytkeminen (Kuva 25)*).
Kone ei liiku.	Jarru on kytketty.	Lähde liikkeelle eteenpäin pitämällä jarrupoljin painettuna ja vapauttamalla pysäköintijarru löysäten samalla hitaasti jarrupoljinta. (kohta 5.4.2).
	Vaihde kytkeytynyt irti (hydrostaattivaihde).	Kytke vaihteisto.
	Vetohihna irronnut.	Asenna hihna paikalleen.
	Vetohihna vioittunut tai kulunut.	Vaihda vetohihna.
Voimakasta tärinää.	Terät löystyneet.	Tarkasta ja kiristä kaikki terät tai ota yhteys jälleenmyyjään tai huoltoliikkeeseen.
	Moottorin kiinnitys löystynyt	Tarkasta ja kiristä kaikki moottorin ja rungon pultit.
	Toinen tai kumpikin terä on epätasapainossa vaurion vuoksi.	Käänny jälleenmyyjän tai huoltoliikkeen puoleen.
	Ruohonleikkuun aikana: leikkuulaite on tukkeutunut ruohosta.	Puhdista leikkuulaite.
	Moottorin alustaa ei ole kiristetty kunnolla.	Kiristä moottorin alusta tai ota yhteys jälleenmyyjään tai huoltoliikkeeseen.
	Hihna vaurioitunut.	Vaihda hihna.

ONGELMA	MAHDOLLISET SYYT	RATKAISU
Leikkausjälki on epätasainen tai huono.	Terät tylsät tai kuluneet.	Teroita tai vaihda terät.
	Oikean ja vasemman puolen renkaissa on eri ilmanpaine.	Tarkista renkaiden ilmanpaineet.
	Teräkotelon säätö	Tarkista kotelon säätö (5.6.3 *Leikkauskorkeuden säätäminen* tai käänny jälleenmyyjän tai huoltoliikkeen puoleen).
	Pitkä ja/tai märkä ruoho.	Sovita leikkuukorkeus ja ajonopeus leikattavan ruohon mukaan.
	Ajonopeus on liian suuri.	Vaihda pienempi vaihde.
	Ruohoa juuttunut teräkotelon alle.	Puhdista teräkotelo sisältä. (Käytä teräkotelon puhdistukseen sopivaa välinettä.)
	Leikkurin vetohihna luistaa.	Vaihda vetohihna.
	Keruusäiliön kanava on tukossa.	Irrota keruusäiliö ja tyhjennä ulosheittokanava.

1 GİRİŞ 362
1.1 Kılavuz nasıl okunmalı 362

2 GENEL GÜVENLİK KURALLARI 362

3 MAKİNE BİLGİSİ (ŞEK. 1, ŞEK. 2, ŞEK. 3, ŞEK. 4) 364
3.1 Semboller ve ikaz işaretlerinin açıklaması (Şek. 5, Şek. 6) 364
3.2 Arkadan tahliyeli makine ana bileşenleri (Şek. 8) 365
3.3 Yandan tahliyeli makine ana bileşenleri (Şek. 9) 365
3.4 Komuta ve kontrol aletleri (Şek. 14, Şek. 15) 365
3.5 Güvenlik aygıtları 367
3.5.1 Kontak kilidi 367
3.5.2 Geri giderken biçme onayı düğmesi 367
3.5.3 Park freni 367
3.5.4 Operatör varlığı kontrolü (OPC) 367
3.5.5 Egzoz 367
3.5.6 Bıçak freni 368
3.5.7 Bıçak muhafazası 368

4 MONTAJ 368
4.1 Arkadan boşaltmalı makineler için ambalajın açılması (Şek. 10, Şek. 11, Şek. 12) 368
4.2 Yandan boşaltmalı makineler için ambalajın açılması (Şek. 13) 368
4.3 Direksiyon simidinin montajı (Şek. 21, Şek. 22) 369
4.4 Koltuğun montajı (Şek. 23, Şek. 24) 369
4.5 Akünün montajı (Şek. 25) 369
4.6 Ön tamponun montajı (Şek. 26, Şek. 27) 370
4.7 Arka deflektör plakası bileşen montajı (Şek. 28) 370
4.8 Arka deflektörün montajı (Şek. 50) 371
4.9 Yan deflektörün takılması (yan boşaltmalı makineler için) (Şek. 32) 371
4.10 Toplama sepetinin montajı (Şek. 29, Şek. 30) 371
4.11 Çıkış korumasının montajı (Şek. 31) 371
4.12 Çekme kitinin takılması (yandan boşaltmalı makineler için) (Şek. 34, Şek. 35) 371

5 KULLANIM 372
5.1 Güvenlik aygıtları 372
5.2 Çalışmaya Başlamadan Önce Yapılacak İlk İşler 372
5.3 Makinenin kullanımına yönelik önlemler 374
5.3.1 Geri viteste kullanma 375
5.3.2 Eğimli arazilerde kullanım 375
5.3.3 Çocuklar 376
5.4 İzin verilmeyen kullanımlar 376
5.5 Çalıştırma ve durdurma 377
5.5.1 Aktarma dişlisi 377
5.5.2 Frenleme 377
5.5.3 Geri vites 378
5.6 Çim biçme 378
5.6.1 İleri viteste çim kesimi 378
5.6.2 Geri viteste çim biçme 378
5.6.3 Kesme yüksekliği ayarı 378
5.6.4 Toplama sepetinin boşaltılması 379
5.6.5 Toplayıcı kanalının kilidini açma 379
5.6.6 Eğimli araziler 379
5.6.7 Yandan tahliye (sadece yandan tahliyeli modeller için) 379
5.6.8 Güzel bir çim elde etmek için öneriler 379
5.6.9 Güvenlik cihazlarının çalışma onayı veya müdahalesi için ana koşulların özeti 380
5.7 İş Sonu 380
5.7.1 Makinenin temizliği 380
5.7.2 Depolama ve uzun süre kullanım dışı bırakma 381
5.8 Nakliye 381

6 BAKIM 382
6.1 Gazlı emisyonların uygunluğu 382
6.2 Güvenlik için Öneriler 383
6.3 Olağan Bakım 384
6.3.1 Genel 384
6.3.2 Makine bakım tablosu 384
6.3.3 Motor bakım tablosu 385
6.3.4 Yağlama (Şek. 40) 385
6.3.5 Yakıt deposunun doldurulması ve boşaltılması 385
6.3.6 Motor yağının kontrolü, doldurulması ve boşaltılması 386
6.3.7 Sıyrılma önleyici tekerlekler 387
6.3.8 Temizlik 387
6.3.9 Akü 388
6.3.10 Sabitleme somunları ve vidaları 389
6.4 Olağandışı bakım 389
6.4.1 Güvenlik için Öneriler 389
6.4.2 Kesme cihazlarının montajı 389
6.4.3 Tekerleklerin sökülmesi 389
6.4.4 Lastiklerin değiştirilmesi 390
6.4.5 Kayışın değiştirilmesi 390
6.4.6 Bir sigortanın değiştirilmesi 390

7 ÇEVRENİN KORUNMASI 390
7.1 Söküm ve imha 390
8 AKSESUARLAR 391
9 ARKADAN TAHLİYELİ MAKİNELER İÇİN TEKNİK VERİLER 391
10 YANDAN TAHLİYELİ MAKİNELER İÇİN TEKNİK VERİLER 393
11 UYGUNLUK BEYANI.....396
12 GARANTİ ŞARTLARİ.....397
13 ARIZA TEŞHİSİ.....398

1 GİRİŞ

Bir Emak ürününü seçtiğiniz için teşekkür ederiz.
Yetkili bayi ve servis ağımız, her hangi bir ihtiyacınız için her zaman hizmetinizdedir.

⚠ DİKKAT

Makineyi doğru şekilde kullanmak ve kazaları önlemek için, bu kılavuzu azami dikkat göstererek okumadan çalışmaya başlamayın.

⚠ DİKKAT

Bu kılavuz, kullanım ömrü süresince makinenin yanında bulundurulmalıdır.

⚠ DİKKAT

İŞİTME KAYBI RİSKİ. Normal artlarda bu motorun kullanımı sırasında kullanıcı günlük 85 dB (A) değerine denk veya daha yüksek bir gürültüye maruz kalabilir.

TR

Kılavuzda, gerekli kontrollerin ve ilgili bakım işlemleri talimatlarının yanı sıra çeşitli parçaların işletimiyle ilgili açıklamalar da verilmektedir.

NOT

Bu kılavuzda yer alan açıklamalar ve çizimler tamamen bağlayıcı ve zorlayıcı özellik taşımamaktadırlar. Üretici, her seferinde bu kılavuzu güncelleme yükümlülüğü olmaksızın üründe değişiklikler yapma hakkını saklı tutar.
Sayılar örnek amaçlıdır. Gerçek bileşenler gösterilenlerden farklı olabilir. Tereddüdünüz olması halinde, bir Yetkili Servise başvurun.

1.1 KILAVUZ NASIL OKUNMALI

Kılavuz, bölümlere ve paragraflara ayrılmıştır. Her paragraf, ait olduğu bölümün alt maddesidir. Başlıklara veya paragraflara yapılan atıflar, "bölüm" veya "paragraf" kelimesi ve ilgili bölüm sayısı ile belirtilir. Örnek: "bölüm 2".
İşletim talimatlarının yanı sıra bu kılavuz, özellikle dikkat etmenizi gerektiren paragraflar da içermektedir. Bu tür paragraflar, aşağıda tanımlanan sembollerle işaretlenmiştir:

⚠ DİKKAT

Kaza veya kişisel yaralanma, ölüm ya da ciddi hasar tehlikesi arz eden durumlarda.

⚠ İKAZ

Makinenin veya bileşenlerinin zarar görmesi riskinin söz konusu olduğu durumlarda.

NOT

Önceki güvenlik mesajlarının talimatlarına ilave bilgiler verir.

Bu kullanma talimatındaki şekiller, 1, 2, 3 vb. olarak numaralandırılmıştır. Şekillerde gösterilen bileşenler, uygun şekilde harfler veya sayılarla işaretlenmiştir. Şekil 2'deki bileşen C'ye yapılan atıf/gönderme, şu şekilde gösterilir: "Bkz. C, Şek. 2" veya basitçe "(C, Şek. 2)".

2 GENEL GÜVENLİK KURALLARI

⚠ DİKKAT

Makine, doğru kullanıldığında hızlı, rahat ve etkin bir araçtır. Eğer doğru bir şekilde kullanılmazsa veya gerekli önlemler alınmazsa tehlikeli bir alete dönüşebilir. İşinizin daima zevkli ve güvenli olması için, burada aşağıda yer alan güvenlik kurallarına ve kılavuzda yer alan talimatlara uymaya özen gösteriniz.

⚠ DİKKAT

İçten yanmalı motorlarla çalıştırılan makinelerin uzun süreli kullanımından kaynaklanan titreşimlere maruz kalınması, dolaşım bozukluğu veya anormal şişkinlik sorunu olan kişilerin parmaklarının, ellerinin ve bileklerinin kan damarlarında veya sinirlerinde lezyonlara neden olabilir. Soğuk havalarda uzun süreli kullanım sağlıklı insanların damarlarında da hasara yol açmaktadır. Parmaklarınızda, ellerinizde veya bileklerinizde uyuşma, ağrı, güç kaybı, deri renginde veya dokusunda değişiklikler veya dokunma kaybı/ hissizlik gibi belirtiler yaşarsanız, makineyi kullanmayı bırakın ve tıbbi yardım alın.

⚠ DİKKAT

- **Makineye alışmak için ilk kullanımlarda basit manevralar yapmak gereklidir.**
- **Makineye aşırı aşina olmanızın tehlikeli/yasaklanmış manevralar yapmanıza sebep olmasına izin vermeyin.**
- **Olumsuz hava koşullarında, özellikle yıldırım tehlikesi varsa, çim biçme makinesini kullanmayın. Bu şekilde, yıldırım çarpması riskini azaltmış olursunuz.**

⚠ DİKKAT

Makinenin ateşleme sistemi, çok düşük şiddetli bir elektromanyetik alan üretir. Bu alan bazı pacemaker'ları (kalp pili) etkileyebilir. Ciddi veya ölümcül yaralanma riskini azaltmak için, pacemaker kullanan kişiler bu makineyi kullanmadan önce doktorlarına ve pacemaker üreticisine danışmalıdır.

NOT

Ulusal düzenlemeler makinenin kullanımına yönelik kısıtlamalar getirebilir.

1. Makineyi kullanmadan önce tüm güvenlik kurallarını, önlemlerini ve talimatlarını tam olarak anlamak ve bunlara uymak için bu kılavuzu dikkatlice okuyun.
2. Bu kılavuzu daima ulaşabileceğiniz bir yerde bulundurun. Kılavuzu kaybetmeniz halinde bir kopyasını isteyiniz.
3. Makinenin kullanımını, bu kılavuzda bulunan güvenlik kurallarını, önlemlerini ve işletim talimatlarını yerine getirebilen yetişkin kişiler kapsamında sınırlandırınız. Çocukların makineyi kullanmalarına asla izin verilmemelidir.
4. Makineyi fiziksel yorgunluk, hastalık veya huzursuzluk hallerinde veya alkol, ilaç veya uyuşturucu madde etkisi altındayken kullanmayın. İyi fiziksel koşullarda olunması ve tetikte kalınması önemlidir. Makinenin kullanımı yorucudur; ağır iş neticesinde kondisyonunuzda herhangi bir kötüleşme söz konusu olduğunda, makineyi kullanmadan önce bir doktora muayene olunuz. Molalardan önce ve mesai sonuna doğru daha tedbirli olun.
5. Çocukları, seyircileri ve hayvanları çalışma alanından minimum 15 metre uzakta tutun. Çalıştırılacağı veya kullanılacağı zaman, başka kişilerin veya hayvanların makineye yaklaşmasına izin vermeyiniz.
6. Makineyi kullanırken gerekli emniyet açısından her zaman için onaylı bir koruyucu giysi giyiniz. Çalılara takılabilecek gevşek giysiler, eşarplar, kravatlar veya takılar kullanmayınız. Saçlarınızı toplayınız ve korumaya alınız (örn. bir eşarp, başlık, bir kask vs. ile). **Makineyi asla çıplak ayaklarla kullanmayınız; kaymaz tabanlı güvenlik ayakkabıları giyiniz. Gürültüye karşı koruma tedbirleri alınız; örneğin kulaklık veya kulak tıkaçları.**
7. Makineyi yalnızca bu kullanım kılavuzunu okumuş veya bu makinenin güvenli ve doğru kullanımıyla ilgili gerekli bilgilere sahip kişilerin kullanmasına izin verin. İşe başlamadan önce, okunacak kullanım talimatlarını içeren kılavuzu da daima birlikte verin.
8. Makineyi kullanmadan önce, güvenlikle ilgili olan veya olmayan tüm aygıtlarının çalışır durumda olduğunu kontrol edin.
9. Hasar görmüş, uygun olmayan şekilde değiştirilmiş veya tamir edilmiş/monte edilmiş bir makineyi asla kullanmayın. Güvenlik cihazlarını çıkarmayın, bunlara zarar vermeyin veya etkinliklerini bozmayın. Hasara uğramaları, kırılmaları veya uygun olmamaları halinde, kesme aletlerini veya güvenlik aygıtlarını daima yenileriyle değiştirin.
10. Çalışmanızı önceden dikkatlice planlayın. Çalışma alanında insanlar ve nesneler bulunması halinde kesime başlamayınız.
11. Makine üzerinde bu kılavuzda belirtilenlerden farklı şekilde gerçekleştirilecek tüm müdahaleler, yetkin personel tarafından gerçekleştirilmelidir.
12. Ride-on çim biçme makinesi sadece çim kesmek için tasarlanmıştır. Başka tipteki materyallerin kesilmesi önerilmemektedir. Bu talimatlarda belirtilenlerden farklı şekilde kullanımı, makineye zarar verebilir ve kişiler ve eşyalar için ciddi tehlikeler yaratabilir.
13. Üretici tarafından belirtilmemiş aletleri veya aksesuarları üniteye bağlamayın.
14. Makineyi, döner teçhizatları koruma karteri olmaksızın kullanmayınız.

15. Tehlike ve güvenlik işaretlerini içeren etiketleri daima iyi koşullarda tutun. Hasar görmeleri veya yıpranmaları halinde bunlar zaman kaybetmeden değiştirilmelidir.
16. Makineyi kılavuzda belirtilenlerden farklı amaçlar için kullanmayınız (bkz. *İzin verilmeyen kullanımlar*).
17. İşlenecek toprağın potansiyel risklerinin değerlendirilmesi ve özellikle de eğimlerde, engebeli, kaygan ve hareketli arazilerde güvenliği sağlamak için gerekli tüm önlemlerin alınması operatörün sorumluluğundadır.
18. Eğimli arazilerde, yukarı çıkarken veya aşağı inerken daima dikkatle hareket ediniz, asla enine yönde hareket etmeyiniz. Makineyi eğimi 10° (%17) değerini aşan arazilerde kullanmayın.
19. Üçüncü şahısların veya sahip oldukları malların maruz kaldığı kazalardan veya risklerden makine sahibinin veya operatörün sorumlu tutulduğunu unutmayın.
20. Sarp arazilerde kullanılması halinde, operatör, makinenin çevresindeki 20 metrelik alan içerisinde hiç kimsenin olmadığından emin olmalıdır.
21. Makine çeşitli aksesuarlarla donatılabilir. Bu teçhizatların veya aksesuarların yürürlükteki Avrupa güvenlik standartlarına uygun şekilde onaylı olup olmadığını soruşturmak makine sahibinin sorumluluğundadır. Onaylı olmayan aksesuarların kullanılması güvenliği tehlikeye atabilir.
22. Çalışma sırasında dikkatinizi dağıtmayınız ve gerekli konsantrasyonu koruyunuz.

⚠ DİKKAT

- **Bir makineyi asla arızalı güvenlik ekipmanı ile kullanmayın. Makinenin güvenlik teçhizatı, bu bölümde açıklandığı biçimde denetlenmeli ve bakımı bu açıklamalara göre yapılmalıdır. Eğer makine bu denetimlerin herhangi birinden geçemeyecek olursa, bir Yetkili Servis Merkezi ile temasa geçerek makinenizi tamir ettirin.**
- **Makinenin kılavuzda açıkça öngörülmeyen her türlü kullanımı uygunsuz kullanım ve insanlar ve eşyalar için risk kaynağı olarak kabul edilmelidir.**

3 MAKİNE BİLGİSİ (ŞEK. 1, ŞEK. 2, ŞEK. 3, ŞEK. 4)

3.1 SEMBOLLER VE İKAZ İŞARETLERİNİN AÇIKLAMASI (ŞEK. 5, ŞEK. 6)

1. **⚠ DİKKAT**

   Makineyi kullanmadan önce kullanım ve bakım kılavuzunu okuyunuz.

2. **⚠ DİKKAT**

   Fırlayan nesne riski - Taş koruyucuyu veya çim toplama sepetini takmadan çalışmayın.

3. **⚠ DİKKAT**

   Nesne fırlatma tehlikesi - İnsanları uzakta tutun.

4. **⚠ DİKKAT**

   Tehlike: Yaralanma riski - Bıçak hareket halinde; bıçak, motor kapatıldıktan veya bıçak kontrolü devre dışı bırakıldıktan sonra bir süre daha dönmeye devam edecektir.

5. **⚠ DİKKAT**

   Herhangi bir tamir veya bakım işlemi yapmadan önce kontak anahtarını çıkarın ve talimatları okuyun.

6. **⚠ DİKKAT**

   Parçalanma Tehlikesi – Bıçak hareket halinde: Motor çalışırken, insanların makineden uzak durduğundan daima emin olun.

7.

⚠ DİKKAT

Tehlike: Yanma riski.

8.

⚠ DİKKAT

Tehlike: Dik yokuşlarda devrilme tehlikesi – Makineyi boylamasına eğimi 15°'den (%27) fazla olan yokuşlarda kullanmayın. Yanal eğimleri 10°'den (%18) yüksek olan eğimlerde makineyi kullanmayın.

Koltuğun altında bulunan tanımlama etiketleri her bir makinenin temel verilerini içermektedir (Şek. 7)

1. Üretici adı ve adresi.
2. Makine adı.
3. Nominal motor devri ve gücü.
4. Makine modeli.
5. Makinenin kütlesi.
6. Seri numarası ve üretim yılı.
7. 2000/14/EC direktifine göre ses gücü seviyesi.
8. 2006/42/EC direktifine göre uygunluk işareti.

3.2 ARKADAN TAHLİYELİ MAKİNE ANA BİLEŞENLERİ (ŞEK. 8)

1. Toplama sepeti
2. Arka tekerlekler
3. Kesme yüksekliği ayar kolu
4. Direksiyon
5. Gaz Tetiği
6. Fren pedalı
7. Motor kapağı
8. Ön tekerlekler
9. Koruma plakası
10. Bıçak başlatma/durdurma düğmesi
11. Çalıştırma düğmesi
12. İleri hareket pedalı
13. El freni
14. Makine gövde bileşeni
15. Geri hareket pedalı
16. Hız kolu (manuel)

TR

3.3 YANDAN TAHLİYELİ MAKİNE ANA BİLEŞENLERİ (ŞEK. 9)

1. Arka tekerlekler
2. Kesme yüksekliği ayar kolu
3. Direksiyon
4. Gaz Tetiği
5. Fren pedalı
6. Motor kapağı
7. Ön tekerlekler
8. Koruma plakası
9. Bıçak başlatma/durdurma düğmesi
10. Çalıştırma düğmesi
11. İleri hareket pedalı
12. El freni
13. Makine gövde bileşeni
14. Geri hareket pedalı
15. Hız kolu (manuel)

3.4 KOMUTA VE KONTROL ALETLERİ (ŞEK. 14, ŞEK. 15)

A) Gaz / jigle kolu

Motor devir hızını ayarlayın. Pozisyonlar, aşağıdaki sembolleri taşıyan bir etiket ile gösterilir:



Soğuk çalıştırma için MARŞ konumu.



Minimum hıza karşılık gelen YAVAŞ konum.



Maksimum hıza karşılık gelen HIZLI konum.

- "STARTER" (Marş) konumu karışımı zenginleştirir ve sadece soğuk çalıştırma için gereken süre boyunca kullanılmalıdır.
- Bir alandan diğerine geçerken, kolu "YAVAŞ" ile "HIZLI" arasına getirin.
- Kesim yaparken vites kutusunu "FAST" (hızlı) konumuna getirin.

B) Direksiyon simidi

Ön tekerleklerin hareketini kontrol eder.

C) Bıçak başlatma/durdurma düğmesi (Şek. 16)

Bıçak başlatma/durdurma düğmesi, sağ konsolda, anahtarlı düğmenin önünde bulunur.
Bıçak başlatma/durdurma düğmesi, elektrikli kavramayı çalıştırır. Bıçakları devreye almak için, düğmeyi yukarı çekin veya devreden çıkarmak için aşağı doğru bastırın.

D) Kontak anahtarı (Şek. 17)

Bu tuş kontrolünün aşağıdakilere karşılık gelen dört konumu vardır:



DURDURMA pozisyonu: her şey kapalı anlamına gelir.



AÇIK pozisyonu: tüm hizmetleri etkinleştirir.



BAŞLATMA pozisyonu: marş motoru devreye girer. Anahtarı bırakınca bu konumdan otomatik olarak ON (AÇIK) konumuna döner.



Anahtar takıldığında, düğme konumundaysa farlar açılır.

E) Fren pedalı (Şek. 18)

Fren pedalı panelin sol ön tarafında bulunur. Fren pedalı ani duruşlarda veya el freninin çekilmesinde kullanılabilir.

NOT
Makine hareket halindeyken ayağınızı pedaldan uzak tutun.

F) El freni kolu (Şek. 19)

Makine durduğunda:

1. Fren pedalını basılı tutun;
2. El freni kolunu kaldırın ve yukarıda tutun;
3. Fren pedalını serbest bırakın.



Bu şekilde arka tekerlekler fren uygulanmış halde kalır. El frenini serbest bırakmak için, fren pedalına tamamen basın (el freni kolu otomatik olarak serbest bırakılır ve aşağı konuma döner).

NOT
Motor sadece park konumunda çalıştırılabilir.

G) PEDAL sürüş (kılavuz) bağlantısı (hidrostatik şanzımanlı modeller için) (Şek. 20)

Bu pedal tekerleklerin çekişini etkinleştirir ve makinenin ileri ve geri hızını modüle eder.

- İleri vitese takmak için ayak ucuyla "F"ye doğru bastırın. Pedala uygulanan baskı artırıldığında, makinenin hızı da artar.
- Pedala topuk kısmı "R"ye bakacak şekilde basıldığında geri vites devreye girer.
- Pedal bırakıldığında otomatik olarak boş "N" konumuna geçer.

⚠ DİKKAT

Geri vitese sadece makine durur haldeyken geçilmelidir.

NOT

Sürüş, el freninden serbest bırakılmalıdır.

H) Hız değiştirme kolu (manuel şanzımanlı modeller için)

Bu kol, beş ileri hız/vites pozisyonu, boş vites posizyonu ve dönüş hızı pozisyonu "N" ve geri vites "R"pozisyonu olmak üzere yedi pozisyona sahiptir.
Vites kolunu hareket ettirirken tahrik kayışını serbest bırakmak için fren pedalına basın ve kolu etikette belirtildiği gibi hareket ettirin.
Makine tamamen durmadan önce, kolu asla doğrudan ileriden geriye veya geriden ileri doğru hareket ettirmeyin.

L) Geri viteste çalışma tuşu

Geri viteste çalıştırma düğmesi, sağ konsolda, bıçak başlatma/durdurma düğmesinin solunda bulunur. Bıçaklar, geri viteste hareket halindeyken durur. Geriye doğru giderken, bıçakların dönmesini sağlamak için **RMO** düğmesine basın.

NOT

Geri viteste çim biçme işlemi önerilmez.

3.5 GÜVENLİK AYGITLARI

⚠ DİKKAT

- **Çalışmaya başlamadan önce, aşağıda açıklanmakta olan tüm güvenlik cihazlarının doğru çalıştığından emin olun. İşlemleri düz bir yerde, güvenli koşullarda ve azami dikkat göstererek yapın.**
- **Güvenlik cihazları asla kurcalanmamalı veya devre dışı bırakılmamalıdır.**

3.5.1 Kontak kilidi

Kontak kilidi, anahtar takılmadıkça aracın çalıştırılamayacağını garanti eder; ayrıca ateşleme için iki işlem yapılması gereklidir:
- Anahtarın takılması.
- Anahtarın çevrilmesi.

Kontak anahtarı ayrıca, motoru kapatmak ve dolayısıyla makinenin herhangi bir hareketini durdurmak için de kullanılır.

3.5.2 Geri giderken biçme onayı düğmesi

Geri viteste biçme düğmesine basıldığında, kesme aygıtları devredeyken, bunları otomatik olarak devre dışı bırakmadan geriye doğru hareket etmek mümkün olur.
Mantar başlı düğme ile kesme aygıtlarını devreden çıkardıktan sonra veya motoru kapattıktan sonra, geri giderken biçme/kesme onay düğmesi devreden çıkar ve geri viteste kesme aygıtlarını devreye almak için bu düğmeye yeniden basılmalıdır.

3.5.3 Park freni

El freni, motor kapalıyken makinenin herhangi bir hareketini önleme işlevine sahiptir; motor sadece el freni devredeyken çalıştırılabilir.

3.5.4 Operatör varlığı kontrolü (OPC)

OPC cihazı, sadece operatör sürücü koltuğunda oturuyorsa makinenin çekiş yapmasına ve bıçakların dönmesine izin verir; operatör sürücü koltuğundan ayrılırsa, motor durur.

3.5.5 Egzoz

Susturucu, makinenin ürettiği gürültü seviyesini azaltma ve egzoz dumanlarını operatörden uzağa yönlendirme işlevine sahiptir.

3.5.6 Bıçak freni

Bıçak freni aygıtı, motor durduktan veya OPC cihazının müdahalesinden sonra belirli bir süre içinde bıçakların hareketini durdurma fonksiyonuna sahiptir, böylece operatör yere indiğinde bıçaklar artık hareket etmez.

Bıçak freninin düzgün çalışıp çalışmadığını kontrol etmek için, aşağıdakileri yapın:
- Motoru, el freni devredeyken çalıştırın.
- Bıçakları çalıştırın.
- Araçtan inmeden koltuktan kalkın.
- Cihazın beklediği gibi bıçakların birkaç saniye içinde durup durmadığını kontrol edin (aksi halde makineyi satıcıya kontrol ettirin).

3.5.7 Bıçak muhafazası

Bıçağın dönme alanını çevreleyen muhafaza, kesme işlevine zarar vermeden bıçaklarla temas olasılığını azaltma işlevine sahiptir.

4 MONTAJ

TR

Depolama ve taşıma nedeniyle, makinenin bazı bileşenleri fabrikada monte edilmemiştir ve ambalajdan çıkarıldıktan sonra birleştirilmeleri gerekir. Aşağıdaki talimatları izleyin.

⚠ DİKKAT

Makine, motor yağı ve yakıt olmadan teslim edilir. Motoru çalıştırmadan önce, motor kullanım kılavuzunda yer alan talimatları izleyerek yağ ve yakıt doldurun.

4.1 ARKADAN BOŞALTMALI MAKİNELER İÇİN AMBALAJIN AÇILMASI (ŞEK. 10, ŞEK. 11, ŞEK. 12)

Makineyi ambalajından çıkarırken, tüm parçaları ve aksesuarları toplamaya dikkat edin ve makineyi paletten çıkarırken kesim tablasına zarar vermeyin.

1. Makine gövdesi;
2. Direksiyon bağlantı mili ve kanallı göbek;
3. Tamponlar;
4. Sol tampon braketi;
5. Sağ tampon braketi;
6. Direksiyon kapağı;
7. Direksiyon;
8. Direksiyon mili kapağı;
9. Kullanma kılavuzu;
10. Somunlar, sabitleme cıvataları, rondelalar, kancalar (donanım, makine modeline göre değişiklik gösterebilir);
11. Göstergeler ve kontak anahtarı;
12. Koltuk;
13. Çim toplama sepeti bileşenleri:
    1. Kapak;
    2. Üst şasi kaynağı;
    3. Katmanlı panel ve vida;
    4. Çim sepeti;
    5. Ön braket;
    6. Yan muhafaza borusu;
    7. Devirme kolu;
    8. Döner braket (Sağ);
    9. Döner braket (Sol);
14. Arka deflektör plakası.
15. çekme kiti için pim ve güvenlik halkası

NOT

Kesim tablasının hasar görmesini önlemek için, onu maksimum yüksekliğe kaldırın ve makineyi paletten çıkarırken azami dikkat gösterin.

4.2 YANDAN BOŞALTMALI MAKİNELER İÇİN AMBALAJIN AÇILMASI (ŞEK. 13)

1. Makine gövdesi;
2. Direksiyon bağlantı mili ve kanallı göbek;
3. Çekme kiti (sadece 99L, 109L modelleri için);
4. Tamponlar;
5. Sol tampon braketi;
6. Sağ tampon braketi;
7. Direksiyon kapağı;
8. Direksiyon;

9. Direksiyon mili kapağı;
10. Kullanma kılavuzu;
11. Somunlar, sabitleme cıvataları, rondelalar, kancalar (donanım, makine modeline göre değişiklik gösterebilir);
12. Koltuk;
13. Göstergeler ve kontak anahtarı;
14. Yan saptırıcı;
15. Takviye pulu, cıvatası ve somunu;
16. Malçlama kiti (sadece 99L, 109L modelleri için).

NOT

Kesim tablasının hasar görmesini önlemek için, onu maksimum yüksekliğe kaldırın ve makineyi paletten çıkarırken azami dikkat gösterin.

4.3 DİREKSİYON SİMİDİNİN MONTAJI (ŞEK. 21, ŞEK. 22)

⚠ İKAZ

Birleştirme/montaj işlemlerine geçmeden önce, makineyi düz bir yüzeye yerleştirin ve ön tekerlekleri hizalayın.

Makineyi düz bir yüzeye yerleştirin ve ön tekerlekleri düzeltin.

- Mili (1) bağlantı noktalarına yerleştirin ve M8x25 vidayı (2) sıkın. (Aksesuar aletlerindeki 8-10 çatallı anahtarı kullanın)
- Direksiyon mili kılıfını (3) takın.
- Kamalı göbeği (4) mile (1) yerleştirin, direksiyon simidini (5), ara parçasını (6) takın ve M8 somununu (7) sıkın. (Aksesuar aletlerindeki 13-15 çatallı anahtarı kullanın)
- Direksiyon simidi kılıfını (8) direksiyon simidine takın ve iki vidayı (9) sıkın. (Yardımcı donanım aletlerinden yıldız tornavidayı kullanın)

NOT

Direksiyonu monte ederken yönüne dikkat edin.

4.4 KOLTUĞUN MONTAJI (ŞEK. 23, ŞEK. 24)

- Makinenin koltuk braketindeki 2 adet M8 somununu ve 2 vidayı gevşetin. (Yardımcı donanım aletlerinden 13-15 açık ağızlı anahtarı kullanın).
- 2 Adet M8 somununu ve sökülen 2 vidayı kullanarak, koltuğu koltuk braketine monte edin.
- Kablo demetini “A” ve anahtarı “B” koltuğun altına bağlayın.

4.5 AKÜNÜN MONTAJI (ŞEK. 25)

⚠ DİKKAT



Elektrolit sıvısı bir sülfürik asit çözeltisidir. Sülfürik asit zehirlidir.



Sülfürik asit aşındırıcıdır. Sülfürik asit körlüğe veya ciddi yanıklara neden olabilir.



Çocukların ulaşabileceği yerlerden uzak tutunuz.

ÇEVREYE VERİLEN ZARARLAR



Yalnızca AB ülkeleri için.
Elektrikli aletleri asla ev atıklarıyla beraber atmayın.

WEEE Elektronik ve Elektrikli Cihaz Atıklarına ilişkin 2012/19/EC sayılı Avrupa Yönergesine ve bunun ulusal mevzuat karşılığına uygunluk açısından, eski elektrikli cihazlar diğer atıklardan ayrılmalı ve çevre dostu bir şekilde, bunları başka bir yere, örneğin bir ekolojik adaya, götürerek imha edilmelidir.
İmha talebine alternatif:
Ekipmanı üreticiye iade etmenin alternatifi olarak, elektrikli ekipmanın sahibi, ekipmanın doğru şekilde imha edilmesini sağlamalıdır. Eski ekipman, geri dönüşüm ve atık imhasına ilişkin ulusal düzenlemelere uyumlu olarak imha edilmek üzere uygun bir toplama noktasına iade edilebilir. Bu, eski ekipmanla birlikte tedarik edilen elektrikli bileşenler içermeyen aksesuarlar veya yardımcı cihazlar için geçerli değildir. Ürünlerle birlikte verilen belge ve dokümanların kısmen veya tamamen yeniden basılmasına veya başka yollarla çoğaltılmasına yalnızca Emak S.p.A.'nın açık onayı ile izin verilir. Teknik değişiklikler yapma hakkı saklıdır.

TR

ÇEVREYE VERİLEN ZARARLAR
Kullanılmayan aküyü ev atıklarıyla birlikte atmayın. Aküyü makineden ayrı olarak bertaraf edin. İmha ile ilgili yerel yönetmeliklere uyun.

1.  Aküyü bölmesine yerleştirin.

⚠ İKAZ
Aküyü (+) ve (-) kutuplara göre yerleştirin.

2. Akü konnektörlerini, makinenin bağlantı kablolarına bağlayın ve iki vidayı sıkın. (Donanımda verilen aletlerden 8-10 ağızlı anahtar ve yıldız tornavidayı kullanın).
3. Aküyü lastik bantla sabitleyin.

Bu makinenin kullandığı akünün gerilimi: **12V**.
Akü, fabrikadan çıkmadan önce tamamen şarj edilmiştir. Akü şarjı yetersizse, şarj etmek için lütfen 12V1A şarj cihazı kullanın.

Aküyü aşağıdaki talimatlara uygun şekilde şarj edin	
Elektrik gerilimi:	14,40 ÷ 14,70 V
Maks. başlangıç akımı:	2,0 ÷ 4,0 A
Şarj süresi:	12 ÷ 24 s

4.6 ÖN TAMPONUN MONTAJI (ŞEK. 26, ŞEK. 27)

a. Tampon braketini "L" ve tampon braketini "R", 4 somun ve 4 vida kullanarak tampona monte edin. (Donanımda verilen aletlerden 13-15 lokma anahtarı kullanın).
b. 4 Somun ve 4 vidayı kullanarak ön tamponu şasenin altına monte edin. (Aksesuar aletlerindeki 13-15 çatallı anahtarı kullanın).

4.7 ARKA DEFLEKTÖR PLAKASI BİLEŞEN MONTAJI (ŞEK. 28)

1. Kancayı (2) vidaları (1) kullanarak monte edin.
2. Delikten (b) geçen çekme kolunu (a) takın; bkz. şekil (m).
3. Vidaları (3) (5/16-18 vida) kullanarak arka deflektör plakası bileşenini şaseye monte edin.
4. Somunu (4) (M8) kullanarak arka deflektör plakası bileşenini Sol ve Sağ brakete monte edin.
5. Döner braketi (5, 6) cıvata (9) ve pullarla (7, 8) takın.

4.8 ARKA DEFLEKTÖRÜN MONTAJI (ŞEK. 50)

1. Kontak anahtarını (1) çıkarın.
2. Tespit borusunu ve arka deflektörü, iki adet M6 x 5 cıvatası ve M6 somunlarıyla (2–3) sabitleyin.
3. Arka deflektörün parçalarını makineyle (4-5) birleştirerek monte edin.
4. Deflektörü iki döner pim ve kopilyalı pim (6) ile makinenin arka bölmesine sabitleyin.

4.9 YAN DEFLEKTÖRÜN TAKILMASI (YAN BOŞALTMALI MAKİNELER İÇİN) (ŞEK. 32)

a. Yaylı pimi (1) ve rondelayı (2) pimin (3) sağ ucuna takın.
b. Pim milini, sırasıyla yan deflektöre (4), brakete (6) ve burulma yayına (5) yerleştirin ve rondelayı (2) ve yay tutucuyu (1) diğer uca takın.

⚠ DİKKAT

Yandan boşaltma deflektörünün hatalı bir şekilde monte edilmesi, operatörün veya yakındaki insanların ciddi şekilde yaralanmasına neden olabilir.

⚠ DİKKAT

Yandan boşaltma kitini çıkartırken, geçmeli emniyet aparatı ile kapağın doğru şekilde kapatılmış olduğundan emin olun.

TR

NOT

Yan kapağı açmanız gerektiğinde, önce kendinden kilitlemeli düğmeye (Şek. 33) basın ve kapağı açmaya zorlamayın.

4.10 TOPLAMA SEPETİNİN MONTAJI (ŞEK. 29, ŞEK. 30)

1. Dört vidayı (1) (M6-35) ve somunu (2) kullanarak, ön braketi (4) üst çerçeveye/şaseye (3) monte edin;
2. Dört vidayı (1) (M6-35) ve somunu (2) kullanarak, yan boruyu (5) üst çerçeveye (3) ve ön brakete (4) monte edin;
3. Çim torbasını (6) çerçevenin bileşenine takın;
4. Dört vidayı (10) ST 4.8x35 ve iki vidayı (13) ST 4.8x16 kullanarak kapağı (8) çerçeve bileşenine monte edin. Daha sonra plakayı (9) dört adet ST 4,8x16 vida (13) kullanarak monte edin;
5. Devirme kolunu (7) çim biçme makinesinin kapak paneline yerleştirin, somunu (12) ve cıvatayı (11) takın.

4.11 ÇIKIŞ KORUMASININ MONTAJI (ŞEK. 31)

⚠ DİKKAT

6. **Çıkış korumalarını monte etmeden makineyi asla kullanmayın!**
7. **Çim biçme makinesini braketlere sabitleyin ve iki referans işareti çakışacak şekilde arka plakayla ortalayın.**
8. **Çim toplama sepeti ağzının alt borusunun mandala sabitlendiğinden emin olun.**

4.12 ÇEKME KİTİNİN TAKILMASI (YANDAN BOŞALTMALI MAKİNELER İÇİN) (ŞEK. 34, ŞEK. 35)

Sadece 99L, 109L modellerinde mevcuttur.

a. Dişli kutusu kapağını (4) sabitleyen gergi kolu burcunu (2), M8x20 altıgen flanş cıvatalarını (3) ve M8 altıgen flanş kilit somunlarını (1) sökün.
b. Cıvataların çıkarıldığı iki deliğe burcu (2) yerleştirin, çekme plakasını (5) hizalayın, ardından M8x40 altıgen flanş cıvatalarını (3), M8 altıgen flanş kilit somununu (1) takın ve cıvatayı sıkın.

5 KULLANIM

5.1 GÜVENLİK AYGITLARI

Güvenlik cihazları iki şekilde çalışır:
- tüm güvenlik gereklilikleri yerine getirilmediyse, motorun çalışmasını engellerler.
- güvenlik gerekliliklerinden biri bile eksik olsa motoru durdururlar.

Motoru çalıştırmak için aşağıdakiler gereklidir:
1. bıçakların devrede olmaması.
2. el freninin çekilmiş olması ve şanzımanın devre dışı olması.
3. operatörün koltuğunda oturuyor olması.

Operatör, çim biçme veya sürüş sırasında koltuktan kalktığında motor kapanır.

5.2 ÇALIŞMAYA BAŞLAMADAN ÖNCE YAPILACAK İLK İŞLER

⚠ DİKKAT

- **Hatalı bakım, makineye zarar verebilir ve kullanıcının güvenliğini tehlikeye atabilir.**
- **Kesmeye başlamadan önce çalışma alanını kontrol edin ve taş, oyuncak, dal ve kablo gibi yabancı nesneleri temizleyin.**
- **Makineyi sadece görüş mesafesinin iyi olduğu ve çevredekilerin uzak tutulduğu bir yerde kullanın.**

TR

⚠ DİKKAT

Hidrolik transmisyonla donatılmış modellerde, basınç altında sızan hidrolik sıvısı cilde zarar verebilir ve nüfuz edebilir ve acil tıbbi müdahale gerektirebilir.

Çalışmaya başlamadan önce, çalışmanın faydalı ve güvenli şekilde sürdürülmesini sağlamak amacıyla bir dizi kontrol ve işlemin yapılması gerekmektedir.

Koltuğun ayarlanması (Şek. 23)

Koltuk, destekteki yuvalar boyunca kaydırılarak konumunun değiştirilmesine izin verecek şekilde gevşetilecek dört vida vasıtasıyla sabitlenir. Pozisyon bulunduktan sonra, dört vidayı tamamen sıkın.

İkmal

⚠ İKAZ

Kullanılacak benzin ve yağ tipi motorun talimatlar kitapçığında belirtilmiştir.

Yağ (Şek. 38)

⚠ İKAZ

- **Makine yağsız halde teslim edilir. Çalıştırmadan önce motor yağını doldurunuz. Depo kapasitesi yaklaşık 1,4 litredir.**
- **Yetersiz yağ seviyesi ile çalıştırılması motorun ciddi derecede zarar görmesine neden olabilir. Motorun durduğu yüzeyle aynı seviyede olduğunu kontrol ettiğinizden emin olunuz.**
- **Temizleyici olmayan veya iki zamanlı motorlar için olan yağlar motorun kullanım ömrünü azaltabilir.**

Yağ seviye ölçüm çubuğuna erişmek için, kaputu açmanız gerekir. Ardından kapağı sökün. Motor çalışmıyorken, çubuğun MIN ve MAX çentikleri arasında olması gereken yağ seviyesini kontrol ediniz.

Benzin

⚠ DİKKAT

- **Benzin ileri derecede yanıcı bir yakıttır; kullanımı esnasında azami dikkati gösteriniz. Yakıtın ya da makinenin yakınında sigara içmeyin veya bunlara ateş ya da alevle yaklaşmayınız.**
- **Benzin ve buharlar, solunmaları veya cilt ile temas etmeleri halinde ciddi yaralanmalara neden olabilir. Bu nedenle, yakıtla çalışırken dikkatli olun ve yeterli havalandırmanın mevcut olduğundan emin olun.**
- **Kokusuz, toksik ve ölümcül bir madde olan karbon monoksit zehirlenmesi tehlikesine dikkat ediniz.**

- Yakıt çıkışlarını kıvılcım veya alevlerin olmadığı yerlerde muhafaza ediniz.
- Açık bir alan seçin, makineyi durdurun ve yakıt ikmaline geçmeden önce motorun soğumasını bekleyin.
- Asla adi veya kirli benzin ya da yağ/benzin karışımı kullanmayınız. Yakıt tankına toz veya su girmesini önleyin.
- Zarar vermemek için plastik parçalar üzerine benzin dökülmemesine dikkat ediniz; kazara dökülmesi halinde derhal suyla yıkayınız. Karoserin veya motorun plastik parçalarına benzin dökülmesinden kaynaklanan zararlar Garanti kapsamına girmemektedir.
- Basıncı azaltmak ve yakıtın kapağın etrafından sızmasını engellemek için yakıt kapağını yavaşça gevşetiniz.
- Kirlenmesini önlemek için yakıt kapağının etrafını temizleyin.
- Yakıt kapağını yerine yerleştirmeden önce, contayı temizleyiniz ve gözden geçiriniz.
- Yakıt kapağını, yakıt ikmalinden sonra güvenli bir şekilde sıkılayınız. Ünitenin titreşimi, yakıt kapağının gevşeyeceği bir biçimde veya yerinden çıkarak yakıtın dışarı dökülmesine yol açacak bir biçimde yanlış sıkılaştırılmasına neden olabilir.
- Ünitenin üzerindeki dökülen yakıtı silerek temizleyiniz ve etrafa dökülenlerin buharlaşmasını sağlayınız. Motoru, çalıştırmadan önce ikmalin yapıldığı yerden 3 m uzağa taşıyınız.
- Dökülen yakıtı hiç bir surette yakmaya kalkışmayınız.
- Makineyi asla, kuru yaprak, saman, kağıt, vs. maddelerin bulunduğu, yangın çıkabilecek yerlerde bırakmayınız.
- Motor çalışırken tankın kapağını asla çıkarmayınız.
- Yakıtın kıyafetlerinize temas etmemesine dikkat ediniz. Vücudunuza ya da kıyafetlerinize yakıt dökülürse, kıyafetlerinizi değiştiriniz. Vücudunuzun yakıtla temas eden kısmını yıkayınız. Yıkarken sabun ve su kullanınız.
- Yakıt tankını direk olarak güneş ışığına maruz bırakmayınız.
- Yakıtı temiz, bu tip kullanım için onaylanmış konteynerler içerisinde muhafaza edin ve saklayın.
- Yakıtı, serin, kuru ve iyi havalandırılan bir yerde muhafaza ediniz.
- Makineyi ve yakıtı, yakıt buharının kıvılcımlara veya su ısıtıcılarından, elektrikli motorlardan, siviçlerden, ocaklardan, vs. çıkabilecek alevlere ulaşamayacağı bir yerde muhafaza ediniz.
- Yakıtı çocukların ulaşabileceği yerlerden uzak tutunuz.
- Yakıtı asla temizlik işlemlerinde kullanmayınız.

⚠ DİKKAT

- **İkmal motor kapalı iken açık ve yeteli derecede havalandırılan bir yerde yapılmalıdır. Benzin buharlarının yanıcı olduğunu unutmayınız. DEPONUN İÇİNİ KONTROL ETMEK İÇİN HAZNENİN AĞZINA ATEŞ İLE YAKLAŞMAYINIZ VE YAKIT İKMALİ SIRASINDA SİGARA İÇMEYİNİZ.**
- **Yakıt kaçağı olmamasına dikkat ediniz, bir kaçak tespit edilmesi halinde makineyi kullanmadan önce kaçağı temizleyerek bertaraf ediniz. Gerekirse, servis işlerimden sorumlu satıcınızla temasa geçiniz.**

Kapağı söktükten sonra, depoyu tamamen doldurmamaya dikkat ederek ve bir huni kullanarak yakıtı doldurun. Depo kapasitesi yaklaşık 6 litredir.

Toplama sepetinin veya çamurluğun montajı

⚠ DİKKAT

Makineyi asla sepet veya çamurluğu monte etmeden kullanmayın.

4.10 *Toplama sepetinin montajı (Şek. 29, Şek. 30)* bölüme bakın.

Makinenin güvenlik ve etkinlik kontrolü

1. Güvenlik cihazlarının syf. 380'teki özette belirtildiği gibi çalışıp çalışmadığını kontrol edin.
2. El freninin düzgün çalıştığından emin olun.
3. Bıçak titriyorsa veya keskinlik konusunda tereddüdünüz varsa kesmeye başlamayın; şunu asla unutmayın:
    - Kötü bilenmiş bir bıçak, çimleri koparır ve çim alanın sararmasına neden olur.
    - Gevşek bir bıçak anormal titreşimlere neden olur ve tehlikeye neden olabilir.

⚠ DİKKAT

Makineyi, etkinliğinden ve güvenliğinden emin değilken kullanmayın ve gerekli kontroller veya tamiratlar için derhal Satıcıyla iletişime geçin.

5.3 MAKİNENİN KULLANIMINA YÖNELİK ÖNLEMLER

⚠ DİKKAT

Makine üzerindeki güvenlik aygıtlarını kurcalamayınız veya çıkarmayınız. KULLANICININ DAİMA ÜÇÜNCÜ ŞAHISLARA VERİLEN ZARARLARDAN SORUMLU TUTULACAĞINI UNUTMAYINIZ.

TR

Makineyi kullanmadan önce:

- Eğimli araziler üzerinde sürüş ve kesime özel bir dikkat atfederek genel güvenlik talimatlarını okuyun.
- Kullanma talimatlarını dikkatle okuyunuz, komutlar ve bıçak ve makineyi nasıl çabuk durdurabileceğiniz konusunda alışkanlık kazanınız.

⚠ DİKKAT

- **Nasıl devam etmeniz gerektiğine karar veremediğiniz bir durumda, bir uzmana danışın. Satıcıya veya Yetkili Servise başvurunuz. Yatkın olmadığınız tüm kullanımlardan sakının.**
- **Kaza anında ilk yardım müdahalesi almak mümkün değilse, makineyi kullanmayın.**
- **Ciddi yaralanmaları önlemek için, motor çalışır halde iken veya bıçak hareket ederken kesilen materyali aletten çıkarmayın.**
- **Ara sıra hız ayarlama pedalları arasına dallar veya çalı çırpı sıkışabilir. Temizlemeden önce daima motoru durdurun.**
- **Makineyi asla motor açıkken veya anahtar üzerindeyken korumasız bırakmayınız. Daima bıçağı durdurunuz, el frenini çekiniz, motoru kapatınız ve anahtarı çıkarınız. Makineden her uzaklaştığınızda, yakıt ikmali yapmadan önce ve her temizlik ve bakım işlemi öncesinde motoru durdurun ve anahtarını çıkartın.**
- **Ride-on çim biçme makinesi sadece çim kesmek için tasarlanmıştır. Başka tipteki materyallerin kesilmesi önerilmemektedir. Bu talimatlarda belirtilenlerden farklı şekilde kullanımı, makineye zarar verebilir ve kişiler ve eşyalar için ciddi tehlikeler yaratabilir.**
- **Periyodik olarak lastiklerin durumunu ve basıncını kontrol ediniz; kötü koşullardaki veya yanlış bir basınçta şişirilmiş lastikler makinenin dengesini bozabilirler ve çimlerin eşit olmayan biçimde kesilmesine neden olabilirler.**
- **Makine kesinlikle kamuya açık yollarda, hatta sadece geçiş için dahi kullanılamaz.**
- **Makineyi başka nesneleri çekmek veya itmek için kullanmayınız.**
- **Yalnızca yandan tahliyeli modeller için: motor çalışırken bıçak plakasının yan kapısını asla açmayın; yan boşaltma düzeneğinin montajı her zaman sadece motor kapalıyken yapılmalıdır.**

- Makineyi sadece gün ışığında veya yapay ışıklandırma yeterli ise kullanınız; makineyi deliklerden veya diğer arazi düzensizliklerinden yeterli derecede uzakta tutunuz.
- Özellikle eğimli yerlerde yön değiştirirken aşırı dikkat gösteriniz.
- Ellerinizi veya ayaklarınızı döner aksamların yakınında veya altında tutmayınız.
- Motor çalışırken asla bir makineyi kaldırmayınız ve taşımayınız.
- Motor kapatılmadan önce hızı düşürün.
- Bıçağın yabancı bir nesneye çarpması halinde makineyi durdurunuz. Makineyi kontrol ediniz ve varsa hasarlı kısımları tamir ediniz.

- Motoru çalıştırmadan önce, kesme aparatının herhangi bir cisimle temas halinde olmadığından emin olun.
- Direksiyonu, kolları ve kumanda pedallarını temiz, kuru ve yağ veya yakıt izlerinden arınmış olarak muhafaza ediniz.
- Çalışma alanında engeller (kökler, taşlar, dallar, çukurlar, vs.) olup olmadığını kontrol ediniz.
- Koruyucu kulaklıklar takmanız halinde özellikle dikkat edin ve tetikte olun çünkü bu gibi teçhizatlar tehlike işareti veren sesleri (çağrılar, sinyaller, uyarılar, vs.) duymanızı engelleyebilir.
- Kıvrımlarda dönüş yapmadan önce hızı azaltınız.
- Kesim yapılmadığı zamanlarda bıçağı durdurunuz.
- Sabit bir nesne yuvarlanırken bıçağın ona çarpmamasına dikkat ediniz. Asla yabancı cisimler üzerinden geçmeyiniz.

⚠ İKAZ

Motor çalışırken ve bıçak dururken makineyi aynı konumda uzun süre bırakmayın; egzoz dumanları bıçak plakasından çıkar ve çim örtüsüne zarar verebilir.

5.3.1 Geri viteste kullanma

⚠ İKAZ

Bıçak çalışırken makinenin sürüş yönü tersine çevrilirse, bıçaklar devreden çıkacaktır. Geri viteste çalışmak ve aynı anda kesmek için bkz. 5.6.2 *Geri viteste çim biçme* bölümü.

TR

Geri viteste kesme işlevini sadece kesinlikle gerekliyse kullanın.

⚠ DİKKAT

Gerek kesim yaparken gerekse kesim yapmadan geri viteste giderken operatör azami dikkat göstermeli ve sürekli olarak engeller veya insanların var olup olmadığını kontrol etmelidir.

5.3.2 Eğimli arazilerde kullanım

⚠ DİKKAT

- **Makineyi durur halde ve korunmasız bırakırken daima el frenini çekiniz.**
- **Eğimli arazilerde, makinenin devrilme riskini önlemek için ilerlemeye başlarken özel bir dikkat gösteriniz.**
- **Eğimli arazilerde herhangi bir yön değiştirirken hızı düşürünüz.**
- **İnişte hızı azaltmak için geri vites hız kontrol pedalını asla kullanmayınız; bu özellikle kaygan arazilerde aracın kontrolünün kaybedilmesine neden olabilir.**

Eğimli arazilerde kullanım büyük ölçüde makinenin kontrol kaybı ve devrilme riski bulunan işlemlerden biridir; her iki durum da ciddi yaralanmalara hatta ölüme neden olabilir. Son derece dikkatle çalışınız. Tırmanışı karşılamak mümkün değilse veya güvensiz hissediliyorsa eğimli arazideki çimi kesmekten kaçınınız.

⚠ DİKKAT

İniş sırasında, makinenin ağırlık merkezini düşürmek ve onu daha stabil kılmak için kesme grubunu mümkün olduğunca alçak pozisyonda çalışmaya devam ediniz.

Hız kontrol pedalını (hidrostatik transmisyonun frenleyici etkisinden yararlanmak için) ve hızlandırma kolunu ayarlayarak inişte hızı kontrol ediniz.

Eğimli arazilerde çalışmak için aşağıdaki gibi davranınız:
- Tırmanış ve inişte kesmeye devam ediniz, ancak enine çalışmayınız.
- Makineyi asla 10°'den (%17) yüksek eğimlerde sürmeyiniz.
- Bir eğim üzerinde marşa basmaktan veya makineyi durdurmaktan kaçınınız. Lastikler kaymaya başlarsa bıçağı durdurunuz ve yavaşça rampadan ininiz.
- Daima düzenli/aynı ve orta hızda devam ediniz.
- Ani hız veya gidiş yönü değişikliği yapmayınız.
- Mümkün olduğunca kavislerden kaçınınız; gerçekten gerekliyse yavaşça ve kademeli bir şekilde aşağı doğru kavis çiziniz. Yavaş sürünüz. Direksiyon ile küçük hareketler yapınız.

- Oluklar, delikler ve tümseklere dikkat ediniz ve bunlar üzerinde çalışmayınız. Arazi düzensiz ise makine daha kolay devrilebilir. Yüksek otlar engelleri gizleyebilir.
- İskele, çukur veya setlerin yakınında kesim yapmayın ve durmayın. Tekerleklerden birinin bir uçurum veya çukura gelmesi veya iskelenin çökmesi halinde makine aniden devrilebilir.
- Çim ıslakken kesmeyiniz. Kaygan olur ve lastikler yol tutuşu kaybederek aracın kaymasına neden olabilirler.
- Bir ayağınızı yere basarak makineyi dengelemeye çalışmayınız.
- Keskin kenarlar, çalılar, ağaçlar veya görüşü engelleyen diğer nesnelerin yakınlarında özel bir dikkat gösteriniz.

5.3.3 Çocuklar

- Makinenin yakınlarında bulunan çocuklara gereken dikkati göstermemek ciddi yaralanmalara neden olabilir. Çocuklar genellikle makine ve çim biçme çalışmalarına ilgi duyarlar.
- Çocukları kesim alanından uzakta ve bir yetişkinin gözetimi altında tutunuz.
- Çocukların çalışma alanına girmeleri halinde makineyi kapatmaya dikkat ediniz.
- Geri vitese geçmeden ve geri viteste giderken arkaya ve aşağıya bakarak çocukların olmadığından emin olunuz.
- Asla çocukları taşımayınız. Düşebilirler ve ciddi şekilde yaralanabilirler veya makinenin güvenli bir manevra yapmasını engelleyebilirler.
- Makineyi asla çocukların kullanmasına izin vermeyiniz.

5.4 İZİN VERİLMEYEN KULLANIMLAR

⚠ DİKKAT

Makineyi sadece bahçe veya parklarda çim biçmek için kullanınız. Farklı şekildeki herhangi bir kullanım, uygun olmayan kullanım olarak kabul edilir ve garantinin geçersiz kılınmasını ve Üretici firmanın her türlü sorumluluğu reddederek hasarlardan veya kişinin kendisinin ya da üçüncü şahısların yaralanmasından doğan masrafları kullanıcıya yüklemesini gerektirir.

Aşağıdakiler de izin verilmeyen kullanımlar olarak kabul edilir:
- Dalları veya çimden daha yoğun olan malzemeleri kesmek veya parçalamak.
- Topraktan yoğun, tozlu malzemeler, her türden atıklar, yapraklar, kum veya çakıl gibi malzemeleri çekmek veya toplamak.
- Tümsekleri veya arazi pürüzlülüğünü düzlemek; bıçak asla toprak ile temas etmemelidir.
- Makinenin üretici tarafından önerilmeyen aletlere takılması veya önerilmeyen uygulamalarda kullanılması.
- Bıçağı çimensiz zeminlerde çalıştırmak.
- Makine üzerinde veya bir römork üzerinde insanları, çocukları veya hayvanları taşımak.
- Makineyi aşağıdaki şekillerde kullanımı:

  1. ıslak veya kaygan alanlardan veya eğimlerden geçmek için,
  2. delikler, çukurlar, setler veya merdivenler bulunan yüzeyler üzerinden geçmek için,
  3. ani eğim değişiklikleri, gizli engeller, keskin kenarlar, metal ağlar bulunan yüzeyler üzerinden geçmek için.

Toprağın da kıvamını, özellikle tekerleklerin aniden batabileceği ve böylece makinenin dengesinin bozulmasına neden olacağı yumuşak topraklı alanların (örn. henüz işlenmiş toprak, su birikintileri, bataklıklar) varlığını kontrol ediniz.

- Uygun çekme kancası kullanmadan yükler çekmek veya itmek.

⚠ DİKKAT

Makine küçük hacimli bazı basit aksesuarları çekmek için kullanılabilir (bkz. 8 *Aksesuarlar* bölümü). Makineyi imalatçı tarafından belirtilenlerden farklı nesneler veya aksesuarları çekmek için kullanmayınız; çekilen nesne devrilerek operatör ve eşyalar için tehlike oluşturabilir. Çekilen nesne makinenin dengesini bozarak, özellikle eğimli alanlarda iniş veya çıkış koşullarında kolaylıkla devrilmesine neden olabilir; fren yapıldığında, frenleri olmayan römork, makineye çarparak onun tehlikeli hareketler yapmasına neden olabilir. Bu aksesuarlar sert zeminlerde sürüklenirken özel bir dikkat gösteriniz.

5.5 ÇALIŞTIRMA VE DURDURMA

⚠ DİKKAT

Çalıştırma işlemleri açık havada veya iyi havalandırılan bir yerde yapılmalıdır. MOTOR EGZOZ GAZLARININ ZEHİRLİ OLDUĞUNU ASLA UNUTMAYIN.

Motoru çalıştırmadan önce:
- hız ayar pedallarına dokunmayın.
- bıçağı devreden çıkarın.
- özellikle yokuşlarda el frenini çekin.

Ardından aşağıdaki işlemleri yapın:
- Vites kolunu boşa alın veya pedalı bırakın.
- motor soğukken çalıştırmanız halinde gaz pedalını “STARTER” pozisyonuna, motor zaten sıcakken “YAVAŞ” veya “HIZLI” pozisyonuna getirin;
- anahtarı kontağa takın, elektrik devresini etkinleştirmek için (1) "ÇALIŞTIR" konumuna çevirin, ardından motoru çalıştırmak için (ON) "BAŞLAT" konumuna çevirin ve çalıştırdıktan sonra bırakın.

Motor çalışırken gazı "YAVAŞ" pozisyonuna getirin.

TR

⚠ İKAZ

- **Motor sorunsuz çalışır çalışmaz starter devreden çıkarılmalıdır; motor zaten sıcakken kullanılması bujiyi kirletebilir ve motorun düzensiz çalışmasına neden olabilir.**
- **Çalıştırma güçlüğü durumunda, akünün bitmesini ve motorun boğulmasını önlemek için uzun süre kullanmakta ısrar etmeyin. Anahtarı DURDUR konumuna (OFF) getirin, birkaç saniye bekleyin ve işlemi tekrarlayın. Sorun devam ederse, bu kılavuzdaki 13 *Arıza teşhisi* tablosuna ve motor kullanım kılavuzuna bakın.**
- **Güvenlik koşullarına uyulmadığında güvenlik cihazlarının motorun çalışmasını engellediğini daima unutmayın. Bu durumlarda, başlatma izni geri yüklendikten sonra, prosedürün tekrarlanabilmesi için anahtarın KAPALI (OFF) konumuna geri döndürülmesi gerekir.**

5.5.1 Aktarma dişlisi

⚠ DİKKAT

Makine, halka açık yollarda kullanım için onaylanmamıştır. Kullanımı (Karayolları Kanunu uyarınca) yalnızca trafiğe kapalı özel alanlarda yapılmalıdır.

⚠ İKAZ

Düz hareketler sırasında, bıçak devre dışı bırakılmalı ve kesim tablası maksimum yükseklik konumuna (konum 7) getirilmelidir. Yokuş yukarı veya aşağı hareket ederken, maksimum makine dengesini sağlamak için kesim tablası mümkün olan en alçak pozisyona getirilmelidir.

Hidrostatik transmisyon

Gaz pedalını "YAVAŞ" ile "HIZLI" arasında konumlandırın, el frenini devreden çıkarın ve fren pedalını bırakın. Marş pedalına "F" yönünde basın ve pedala uyguladığınız basıncı kademeli olarak artırarak ve gaz pedalına basarak istediğiniz hıza ulaşın.

Mekanik transmisyon

Gaz pedalını "YAVAŞ" ile "HIZLI" arasına ve vites kolunu birinci vitese getirin. Fren/debriyaj pedalını basılı tutun ve el frenini serbest bırakın, makineyi ileri doğru hareket ettirmek için fren/debriyaj pedalını yavaşça bırakın.

5.5.2 Frenleme

Fren yapmak için, kullandığınız hız ayar pedalından ayağınızı çekmeniz yeterlidir; makine saniyeler içinde durur.

⚠ DİKKAT

Gidiş yönüne göre ters hız kontrol pedalını fren pedalı olarak kullanmayınız. Örneğin: geri vites hız kontrol pedalını araç ileri doğru giderken kullanmayınız.

5.5.3 Geri vites

Gaz kolunu "HIZLI" ya doğru yönlendirin, kola ve geri vites hız ayar pedalına uygun şekilde müdahale ederek istenen hıza ulaşın. Tekerlek tahrikinin çok ani olması aracın kontrolünün kaybedilmesine neden olacağından bunu önlemek için pedala kademeli olarak müdahale edilmelidir.

5.6 ÇİM BİÇME

Çim kesimi gerek ileri gerekse geri viteste yapılabilir.

5.6.1 İleri viteste çim kesimi

Bıçağın devreye alınması ve ilerleme

Biçilecek çimenliğe ulaştıktan sonra:
- gazı "HIZLI" konuma getirin;
- düğmeyi kullanarak bıçağı "START" konumuna getirerek devreye alın;
- ileri doğru hareket etmek için, hız ayar pedalına daha önce açıklandığı gibi kademeli olarak ve özellikle dikkatli bir şekilde basmaya dikkat ederek hız ayar kontrollerine müdahale edin. Böylece hız, kademeli ve aşamalı bir şekilde çimin koşullarına uyarlanacaktır. Bıçağı her zaman plaka tamamen yukarı gelecek şekilde yerleştirin ve ardından kademeli olarak istenen yüksekliğe ulaşın. İyi bir dolum ve düzgün bir kesim elde etmek için, kesilecek çim miktarına (yükseklik ve yoğunluk) ve çimin nem koşullarına göre ileri hızı seçin.

Ancak, motor devrinde bir düşüş hissettiğinizde hızı düşürmeniz tavsiye edilir, çünkü ilerleme hızı çok yüksekse çimleri asla iyi bir şekilde kesemezsiniz.
Bıçağı devreden çıkarın ve bir engelin üstesinden gelmek gerektiğinde plakayı maksimum yükseklik konumuna getirin.

5.6.2 Geri viteste çim biçme

Bıçak bağlantısı ve geri viteste ilerleme

Makinenin geri viteste kesmesini sağlamak için aşağıdaki işlemleri gerçekleştirin:
1. Makinenin hareketini durdurun.
2. Bıçak tahrikini devreye alın (START (Başlatma) konumu).
3. RMO düğmesine basın.
4. Geri vitesi çalıştırmak için pedala basın, geri viteste çim biçme fonksiyonu başlatılır.
   Geri viteste sürüş başladıktan sonra, geri viteste biçme onay düğmesini bırakmak mümkündür. Komut şu durumlarda devre dışı kalır:
   - Mantar başlı bıçak çalıştırma düğmesi devre dışı bırakıldığında
   - Motor kapandığında
   - Geri vites kesintiye uğradığında.

Geri viteste kesme onaylama işlevini yalnızca kesinlikle gerekliyse kullanın.
Önceki *İleri viteste çim kesimi* paragrafındaki tüm talimatları izleyin.

5.6.3 Kesme yüksekliği ayarı



Bıçak tablasını kaldırın veya indirin, böylece çimlerin kesme yüksekliğini ayarlayın. Bu kolun, 30 ile 90 mm arasındaki çeşitli yüksekliklere karşılık gelen yedi pozisyonu vardır (etiket üzerinde "1" ile "7" arasında gösterilir).

5.6.4 Toplama sepetinin boşaltılması

NOT

Bu işlem sadece bıçaklar devre dışıyken gerçekleştirilebilir, aksi takdirde motor durur.

Toplama sepetinin çok fazla dolmasına izin vermeyin, aksi takdirde toplama kanalı tıkanabilir.

Çim toplama sepeti dolduğunda sesli bir uyarı duyulur. Bu noktada:
- bıçakları devreden çıkardığınızda ses duracaktır;
- motor devrini azaltın;
- ileri gitmeyin;
- yokuşta el frenini çekin;
- devirme kolunu çekin ve toplama sepetini boşaltmak için devirin;
- toplama sepetini mandala kancalanacak şekilde kapatın.

Bazen, çim toplama sepeti boşaltılmış olsa bile bıçak devreye girdiğinde sesli uyarı duyulabilir.
Bunun nedeni mikro anahtar sensörünün üzerinde kalan çim kalıntılarıdır. Sinyali durdurmak için, bıçakları devreden çıkarın ve hemen yeniden devreye alın. Uyarı sesi devam ederse motoru kapatın, çim toplama sepetini çıkarın ve sensörde biriken çimleri temizleyin.

5.6.5 Toplayıcı kanalının kilidini açma

Çok uzun veya ıslak çimlerin, özellikle de çok yüksek hızda kesilmesi hainde toplayıcı kanalı tıkayabilir. Bu durumda, aşağıdakileri yapın:

- ilerlemeyi durdurun, bıçakları devreden çıkarın ve motoru durdurun;
- toplama sepetini çıkartın;
- çimleri temizleyin; çimlere toplayıcı kanal çıkışından ulaşılabilir.

5.6.6 Eğimli araziler

Bkz. 5.3.2 *Eğimli arazilerde kullanım* bölümü.

5.6.7 Yandan tahliye (sadece yandan tahliyeli modeller için)

Operatör çimi toplamak yerine yere boşaltmak istiyorsa, yandan boşaltma kiti makineyle birlikte verilmektedir.

5.6.8 Güzel bir çim elde etmek için öneriler

1. Çimi iyi görünümlü, yeşil ve yumuşak tutmak için düzenli olarak ve çimi zedelemeden kesmek gereklidir. Çimen farklı tipte otlardan meydana gelebilir. Kısa aralıklarla yapılan kesimlerle çoğunlukla daha çok kök üreten ve katı bir çim örtüsü meydana getiren otlar büyür; aksine daha az sıklıkla yapılan kesimler sonucunda özellikle uzun ve yabani otlar (yonca, papatya, vs.) büyür.
2. Daima çimi kuruyken kesmek tercih edilir.
3. Kesimin net olması ve uçlarda sararma yaratan düzensizlikler olmaması için bıçağın hasarsız ve iyice bilenmiş olmalıdır.
4. Motor, gerek net bir kesim elde etmek gerekse kesilen çimin fırlatma kanalına kuvvetli bir şekilde itilmesi için azami devirde çalıştırılmalıdır.
5. Biçme sıklığı, bir kesim ile diğeri arasında çimin fazla büyümemesi için, çimin gelişimi ile orantılanmalıdır.
6. Daha sıcak ve kuru dönemlerde çimi hafifçe daha uzun tutmak, toprağın kurumasını azaltmak için yararlı olacaktır.
7. Bakımlı bir çimin optimal yüksekliği yaklaşık 4-5 cm.dir. Tek bir kesimde toplam yüksekliğin üçte birinden daha fazlasını kesmek gerekmemektedir. Çim çok yüksek ise, bir gün arayla, iki geçişte kesmek daha uygun olacaktır; birincisi azami yükseklikte bıçak ile ve ikincisi istenen yükseklikte olmak üzere.
8. Kesimlerin alternatif yönlerde olması halinde çimin görünümü daha iyi olacaktır.
9. Konveyörün/taşıyıcının ot ile tıkanma eğilimi göstermesi halinde, çimenin koşulları ile bağlantılı olarak fazla olabileceğinden hızı düşürmek iyi olacaktır; sorun devam ederse olası nedenler kötü bilenmiş bıçaklar veya kanatçıkların profillerinin deformasyonu olabilir.
10. Paralelliğe ve kesme plakası ile bıçakların kenarlarına zarar verebileceğinden çalılıkların ve alçak bordürlerin yakınlarına karşılık gelen kesimlere çok dikkat edin.

5.6.9 Güvenlik cihazlarının çalışma onayı veya müdahalesi için ana koşulların özeti

Güvenlik cihazları üç kritere göre müdahale ederler:
- tüm güvenlik koşulları karşılanmazsa motorun çalışmasını önler.
- bir güvenlik koşulu bile karşılanmamışsa motoru durdurur.
- bıçakların dönüşünü durdurur.

a. Motoru çalıştırabilmenin koşulları şunlardır:

- hız ayar pedalları (ileri ve geri hareket) aktif değil.
- bıçağı devreye alma, devre dışı bırakma komutu.
- operatör oturuyor veya el freni etkin.

b. Motor şu durumlarda durur:

- operatör bıçak devredeyken koltuktan ayrılırsa;
- operatör, hız ayar pedalları (ileri ve geri) devrede değilken, ancak el frenini çekmeden koltuktan ayrılırsa;
- ileri veya geri viteste değilken frenler uygulandığında.

5.7 İŞ SONU

Çim biçme sona erdiğinde, bıçağı çıkarınız ve azami yükseklik pozisyonundaki kesme plakası ile dönüş güzergahını tamamlayınız, eğer transfer eğimli arazide yapılıyorsa, plaka mümkün olan en düşük yükseklikte tutulacaktır.
Makineyi durdurun, park/el frenini çekin ve anahtarı "DURDURMA" (OFF) pozisyonuna getirerek motoru kapatın.

⚠ DİKKAT

- **Olası bir ateşlemeyi önlemek için, motoru kapatmadan birkaç saniye önce hızlandırıcıyı YAVAŞ pozisyona getiriniz.**
- **Makineyi korumasız bırakmadan önce daima anahtarı çıkarınız.**
- **Makine kullanılmadığında anahtarı çıkarın.**

⚠ İKAZ

- **Akünün boşalmaması için motor çalışmıyorken anahtarı "MARŞ" (1) pozisyonunda bırakmayınız.**

5.7.1 Makinenin temizliği

Her kullanımdan sonra makinenin dışını temizleyiniz, torbayı boşaltınız ve ot ve toprak kalıntılarından temizlemek için silkeleyiniz.

⚠ DİKKAT

- **Torbayı daima boşaltın ve biçilmiş çim içeren kapları odanın içinde bırakmayın.**
- **Makinenin optimum verimlilik ve güvenlik seviyesini korumak için, kesme plakasının üst kısmında döküntü ve kuru ot kalıntılarının birikmemesi gereklidir.**

⚠ İKAZ

Makineyi, özellikle kaportayı yıkamak için asla basınçlı yıkayıcılar veya agresif sıvılar kullanmayın.

Motorun ve elektrik sistemi bileşenlerinin ıslanmamasına dikkat ederek kaportanın plastik parçalarını suya ve deterjana batırılmış bir süngerle temizleyin.
Her kullanımdan sonra, çim artıklarını veya birikintileri çıkarmak için kesme tablasını dikkatlice temizleyin.

⚠ DİKKAT

Kesme plakasını temizlerken koruyucu gözlük takın ve insanları veya hayvanları çevredeki alandan uzak tutun.

a. Kesme plakasının içinin ve toplama kanalının yıkanması sağlam bir zemin üzerinde yapılmalıdır:

1. torbayı veya taş koruyucuyu takın (opsiyonel).
2. uygun bir rakora (Yıkama T Sistemi) (A, Şek. 49) bir su borusu bağlayın ve suyun içine akmasını sağlayın.
3. sürücü koltuğuna oturun.
4. kesme plakasını tamamen aşağı indirin (konum 1).
5. motoru çalıştırın ve hız ayar pedallarını kullanmayın.
6. bıçağı takın ve birkaç dakika çalışmasına izin verin.

b. Kesme plakasının üst kısmını temizlemek için:

- kesme plakasını tamamen aşağı indirin (konum 1).
- çim birikintilerini gidermek için basınçlı hava püskürtün.

5.7.2 Depolama ve uzun süre kullanım dışı bırakma

Uzun bir süre (1 aydan fazla) kullanılmaması öngörülüyorsa, akü kablolarını ayırın ve motor talimat kitapçığında yer alan talimatları izleyin.

⚠ İKAZ

Makineyi depoya koymadan önce anahtarı çıkarın ve kontak anahtarını özel koruyucusuna koyun.

⚠ DİKKAT

Motorun ve egzoz susturucusunun yakınında birikmiş olabilecek kuru ot kalıntılarını dikkatlice temizleyin; bu işlem yeniden çalışmaya başladığında olası yangın tetiklemelerini önlemek içindir.

- Sol ön tekerleğin yanında bulunan benzin filtresinin (B, Şek. 41) girişindeki boruyu sökerek yakıt deposunu boşaltın ve *Benzin* bölümünde açıklanan kuralları izleyin.
- *Motor yağının kontrolü, doldurulması ve boşaltılması* bölümünde açıklandığı gibi motordan yağı boşaltın.
- Makineyi kuru bir ortamda, kötü hava koşullarından korunarak, çocukların ulaşamayacağı bir yerde saklayın ve mümkünse üzerini bir örtü ile örtün.
- Sepeti çıkardıktan sonra makineyi saklamak mümkündür. Depolamayı bu şekilde gerçekleştirmek için şunlar gereklidir:

  a. destek yüzeyinin düz ve sert olması;
  b. makineyi iki kişiyle kaldırın (yatay olarak geri koymak için de iki kişiye ihtiyaç vardır);

⚠ DİKKAT

Çekme kancasını dikey olarak yerleştirmeden önce her zaman çıkarın (yalnızca bununla donatılmış modellerde).

⚠ İKAZ

Akü serin ve kuru bir yerde saklanmalıdır. Aküyü her zaman uzun bir süre işlem yapılmadığında (1 aydan fazla) yeniden şarj edin ve faaliyete devam etmeden önce yeniden şarj edin.

Çalışmaya devam ettiğinizde borulardan, musluktan ve karbüratörden benzin kaçağı olmadığından emin olun.

5.8 NAKLİYE

⚠ DİKKAT

Makine kamuya açık yollarda seyredemez veya çekilemez.

- Makinenin nakliyesi için, yeterli güç ve boyutlara sahip, uygun donanımlı bir motorlu aracın veya taşıyıcı aracın kullanılması gerekmektedir.
- Makineyi araca yüklemek için daima trafikten uzak ve potansiyel tehlike arz eden objeler bulundurmayan düz bir alan seçiniz.
- Makine ağırdır ve ezilmeden kaynaklanan ciddi yaralanmalara neden olabilir. Makineyi araçlara veya forkliftlere yüklerken ve indirirken çok dikkatli davranınız.

- Daima, araç zemininin 4 katı uzunluğunda, uygun genişlikte, kaymaz yüzeyli, makinenin ağırlığını taşıyabilecek sağlamlıkta, onaylı yükleme rampalarını kullanınız.
- Makine bir palet üzerine yerleştirmek suretiyle sabitlenebilir ve bir forklift kullanılarak yüklenebilir. **Böyle bir durumda, forklift yetkili bir operatör tarafından kullanılmalıdır.**

⚠ DİKKAT

Bu makine kayışlar, zincirler veya kancalar vasıtasıyla KALDIRILMAMALIDIR.

- Yeterli sayıda insan yardımıyla makineyi motor kapalı iken ve sürücüsüz olarak sadece iterek yükleyiniz.
- Makine yatay pozisyonda, boş depo, benzin musluğu kapalı, kesme plakası alçaltılmış ve el freni devreye alınmış şekilde ve bu makineler için yürürlükteki taşıma standartlarının ihlal edilmediğinden emin olarak taşınmalıdır.
- Makineyi araç veya forklift üzerinde sabitlemek için gerilimi onaylanmış kayışlar ve arka tekerlekleri durdurmak için takoz kullanınız; makinenin iyice sabitlendiğinden emin olunuz.

⚠ DİKKAT

Sadece el freni taşıma sırasında makinenin stabilitesini sağlayamaz.

- Taşıma sırasında makinenin üzerinde hiçbir insan oturmuş olmamalıdır.
- Makineyi kamuya açık yollarda taşımadan önce yürürlükteki yerel trafik kurallarını inceleyiniz ve uygulayınız.

⚠ İKAZ

Makineyi nakletmeden/taşımadan önce anahtarı çıkarın ve kontak anahtarını özel koruyucuyla koruyun.

6 BAKIM

⚠ DİKKAT

Bu kılavuzda yer almayan tüm bakım işlemleri Yetkili Servis Merkezi tarafından gerçekleştirilmelidir.

⚠ DİKKAT

- **Bakım işlemleri sırasında daima koruyucu eldivenleri takın.**
- **Bakım işlemlerini motor sıcakken gerçekleştirmeyin. Motoru durdurun ve soğumaya bırakın. Bakım işlemlerini motor kapalıyken yapın.**
  Bobin kablosunu bujiden ayırın.
- **Bakım yapılmaması veya yanlış bakım yapılması, güvenlik aygıtlarının çıkarılması veya değiştirilmesi ve/veya orijinal olmayan yedek parçaların kullanılması, operatörün veya üçüncü şahısların ciddi veya ölümcül şekilde yaralanmasına neden olabilir.**

⚠ DİKKAT

Makineyi asla yıpranmış veya hasarlı parçalar ile kullanmayın. Arızalı veya aşınmış parçalar, daima değiştirilmeli ve tamir edilmemelidir. Sadece orijinal yedek parçaları kullanın. Doğru bir şekilde yapılmayan bir bakım, kalitesiz parçalar veya güvenlik bileşenlerinin çıkarılması veya değiştirilmesi, ekipmana zarar verebilir, sizin ve başkalarının güvenliğini tehlikeye atabilir.

6.1 GAZLI EMİSYONLARIN UYGUNLUĞU

Bu motor, emisyon kontrol sistemi de dahil olmak üzere emisyon performanslarının karayolu dışındaki mobil makineler için geçerli olan yasal gereklilikler çerçevesinde tutulması amacıyla, kullanım kılavuzunda yer alan talimatlara uygun bir şekilde işletilmeli, kullanılmalı ve bakıma tabi tutulmalıdır.
Motor emisyon kontrol sistemi, kasıtlı olarak kurcalanmamalı veya uygunsuz bir şekilde kullanılmamalıdır.

Motorun veya aracın uygunsuz bir şekilde çalıştırılması, kullanılması veya bakımının yapılması, ilgili yasal gerekliliklerin karşılanmadığı seviyeye varacak kadar emisyon kontrol sisteminin arızalanmasına neden olabilir; bu durumda, sistemin arızalarını düzeltmek ve geçerli gereklilikleri tekrar sağlamak için derhal harekete geçilmelidir.

Sadece bunlarla sınırlı olmayan, hatalı çalışma, kullanım veya bakım örnekleri:
- Yakıtın doz ayarı için cihazları zorlamak veya kırmak.
- *Benzin* bölümünde belirtilen özelliklere uygun olmayan yakıt ve/veya motor yağı kullanılması.
- Orijinal olmayan yedek parçaların, örneğin bujiler, vs. kullanılması.
- Susturucu, bujiler, hava filtresi, vs. için hatalı bakım aralıkları uygulanması da dahil, egzoz sisteminin bakımının yapılmaması veya uygun olmayan bir şekilde yapılması.

⚠ DİKKAT

Bu motorun kurcalanması, emisyonlarla ilgili AB sertifikasını geçersiz kılar.

⚠ DİKKAT

Motor kullanma kılavuzunu da dikkatle okuyunuz.

⚠ İKAZ

Makine üzerinde bakım çalışması yapmadan önce, anahtarı çıkartın ve kontak anahtarını uygun bir korumayla korumaya alın.

TR

CO_2 seviyesi, Emak'ın web sitesinde (www. myemak. com), "Il Mondo Outdoor Power Equipment" (Dış Mekan Tipi Güç Ekipmanları) bölümünde bulunabilir.

6.2 GÜVENLİK İÇİN ÖNERİLER

⚠ DİKKAT

- **Herhangi bir temizlik veya bakım işlemine başlamadan önce anahtarı çıkarın ve ilgili talimatları okuyun. Eller için tüm riskli durumlarda uygun giysi ve iş eldivenleri giyin.**
- **Makineyi asla yıpranmış veya hasarlı parçalar ile kullanmayın. Arızalı veya bozuk parçalar değiştirilmeli ve asla tamir edilmemelidir. Yalnızca orijinal yedek parçalar kullanın: orijinal olmayan ve/veya yanlış monte edilmiş yedek parçaların kullanılması makinenin güvenliğini tehlikeye atar; bu, kazalara veya kişisel yaralanmalara neden olabilir ve Üreticiyi herhangi bir yükümlülük veya yükümlülükten muaf tutar.**
- **Bu kılavuzda açıklanmayan tüm bakım ve ayar işlemleri, makinenin orijinal güvenlik seviyesini korurken işin doğru şekilde yapılmasını sağlamak için gerekli bilgi ve donanıma sahip bir Yetkili Servis Merkezi tarafından yapılmalıdır. Yetersiz merkezler veya vasıfsız kişiler tarafından yapılan işlemler, her yapıda Garantiyi geçersiz kıldığı gibi Üreticiyi her türlü yükümlülük veya sorumluluktan muaf tutulmasına neden olur. Özellikle de frenin işleyişinde, bıçağın devreye girmesinde ve durmasında, ileri veya geri viteste çekişin devreye girmesinde herhangi bir düzensizlik olması durumunda derhal Yetkili Servis Merkeziyle iletişime geçmelisiniz.**
- **Susturucu ve diğer motor parçaları (örn. silindir kanatçıkları, buji, vs.) çalışma sırasında ısınır ve motor durduktan sonra da bir süre sıcak kalmaya devam eder. Yanma riskini azaltmak için susturucuya ve diğer parçalara sıcakken dokunmayın.**
- **Motorun ve özellikle egzoz kanalının yakınında kuru ot veya benzeri maddelerin birikip birikmediğini sıkça kontrol edin; küçük miktarları bile periyodik olarak temizleyin.**
- **Toplama torbasının aşınma veya bozulma belirtileri gösterip göstermediğini sıkça kontrol edin.**
- **Hidrolik akışkanın basınç altında sızması halinde ciddi yaralanmalara neden olabilir; bu durumda derhal tıbbi yardım talep ediniz. Asla hidrolik devreye müdahale etmeyiniz; bu müdahaleler sadece uzman ve gerekli donanıma sahip personel tarafından gerçekleştirilmelidir.**

⚠ DİKKAT

- **Kesme aparatının bıçak durdurma düğmesinin STOP pozisyonuna getirildiğinde durduğundan emin olunuz.**
- **Makine üzerinde hiç bir şekilde değişiklik yapmayın.**
- **Herhangi bir güvenlik cihazını, hasar gördüğünde veya kırıldığında derhal yenisiyle değiştirin. Aşınmış bıçağı değiştiriniz.**
- **Makinenin güvenli koşullarda çalışmasını sağlamak için tüm somunları, cıvataları ve vidaları sıkılanmış şekilde tutunuz.**

6.3 OLAĞAN BAKIM

6.3.1 Genel

⚠ DİKKAT

Uyulması gereken güvenlik düzenlemeleri 2 *GENEL GÜVENLİK KURALLARI* bölümünde açıklanmıştır. Ciddi risk veya tehlikelerden kaçınmak için bu talimatlara titizlikle uyun.

⚠ DİKKAT

Herhangi bir kontrol, temizlik veya bakım işlemini gerçekleştirmeden önce:

- **kesme aygıtını devre dışı bırakın;**
- **tüm kumanda kollarını nötr (boş) konuma getirin;**
- **el frenini çekin;**
- **motoru durdurun;**
- **anahtarı çıkarın (anahtarı asla takılı veya çocukların veya uygun olmayan kişilerin erişebileceği yerlerde bırakmayın);**
- **tüm hareketli parçaların tamamen durmuş olduğundan emin olun;**
- **ilgili talimatları okuyun;**
- **uygun kıyafet, iş eldiveni ve koruyucu gözlük kullanın.**

- Müdahale sıklıkları ve türleri, 6.3.2 *Makine bakım tablosu* bölümünde özetlenmiştir. Tablo, makineyi verimli ve güvenli tutmaya yardımcı olmak için tasarlanmıştır. Bu tabloda, ana müdahaleler ve bunların her biri için öngörülen gerçekleştirme sıklığı yer almaktadır. Tespit edilen ilk sona erme tarihine bağlı olarak ilgili işlemi gerçekleştirin.
- Orijinal olmayan ve/veya yanlış monte edilmiş yedek parça ve aksesuarların kullanılması, makinenin çalışmasını ve güvenliğini olumsuz yönde etkileyebilir. Üretici, bu ürünlerden kaynaklanan hasar ve/veya kaza ve/veya yaralanma durumlarında hiçbir sorumluluk kabul etmez.
- Orijinal yedek parçalar servis atölyeleri ve yetkili satıcılar tarafından tedarik edilir.

6.3.2 Makine bakım tablosu

İşlemler	Saat	Tamamlandı (Tarih veya saat)
Motor yağını kontrol edin	Her kullanım öncesi	
Lastiklerin basıncını kontrol edin	Her kullanım öncesi	
Emniyet kumandalarını kontrol edin	Her kullanım öncesi	
Makinede hasar olup olmadığını kontrol edin	Her kullanım öncesi	
Makinenin toplam temizliği	Her kullanım öncesi	
Bıçakların sabitlenmesini ve keskinliğini kontrol edin	Her 25 saatte bir	
Tahrik kayışını kontrol edin	Her 25 saatte bir	
Bıçağı kontrol edin	Her 25 saatte bir	
Vidaları ve cıvataları kontrol edin	Her 25 saatte bir	

İşlemler	Saat	Tamamlandı (Tarih veya saat)
Yağlamayı kontrol edin[1]	Her 25 saatte bir	
Bıçağı değiştirin	Her 100 saatte bir	
Yetkili Servis tarafından gerçekleştirilen makine revizyonu	Her yıl	

[1] Makinenin uzun süre kullanılmadığı durumlarda da tüm bağlantı noktaları genel olarak yağlanmalıdır.

6.3.3 Motor bakım tablosu

İşlemler	Saat	Tamamlandı (Tarih veya saat)
İlk yağ değişimi	Her 20 saatte bir	
Motor yağı değişimi[1]	Her 50 saatte bir	
Hava filtresi temizliği	Her 50 saatte bir	
Bujiyi kontrol edin ve ayarlayın[2]	Her 100 saatte bir	
Yakıt deposu ve filtrelerin temizlenmesi	Her 100 saatte bir	
Hava filtresinin değiştirilmesi	Her yıl	
Ateşleme bujisinin değiştirilmesi	Her yıl	

[1] Tam liste ve frekans için, motor kılavuzuna bakın.
[2] İlk aşınma belirtilerinde, parçayı değiştirmek için satıcınızla iletişime geçin.

Yukarıdaki tablolar, makinenizin güvenliğini ve performansını korumanıza yardımcı olur. Ana bakım ve yağlama işlemlerini ve bunların sıklığını gösterirler. Her maddenin sağ tarafında müdahalenin tarihini veya çalışma saati sayısını yazabileceğiniz bir kutu bulunmaktadır.

6.3.4 Yağlama (Şek. 40)

Belirtilen bölgelere enjektörle gres uygulaması yapın. İki veya üç kez uygulayın ve fazla yağı temizleyin. Belirtilen alanları motor yağıyla yağlayın. Alanı temizleyin, birkaç damla yağ uygulayın, ardından damlama veya dökülmeleri silin.

⚠ İKAZ

Kayışı, fren pabucunu veya lastikleri gres veya yağ ile kirletmeyin, çünkü yağ veya gres onlara zarar verir.

6.3.5 Yakıt deposunun doldurulması ve boşaltılması

NOT

Kullanılacak yakıt türü motor kullanım kılavuzunda belirtilmiştir.

⚠ DİKKAT

Makine, kullanıcıya yakıtsız olarak teslim edilir. Motor kullanım kılavuzunda verilen tüm talimatları izleyin.

İKMAL (Şek. 42)

Yakıt ikmali için:
- Depo kapağını sökün ve çıkarın.
- Huniyi yerleştirin.
- Yakıtı, depoyu tamamen doldurmamaya dikkat ederek doldurun.
- Huniyi çıkarın.
- Yakıtı doldurduktan sonra, yakıt kapağını sıkıca kapatın ve dökülenleri temizleyin.

⚠ İKAZ

Zarar vermemek için plastik parçalar üzerine benzin dökülmemesine dikkat ediniz; kazara dökülmesi halinde derhal suyla yıkayınız. Karoserin veya motorun plastik parçalarına benzin dökülmesinden kaynaklanan zararlar Garanti kapsamına girmemektedir.

Deponun boşaltılması (Şek. 43)

NOT

Yakıt çabuk bozulabilir ve depoda 30 günden fazla kalmamalıdır. Makineyi uzun süreli olarak depolamadan önce (5.7.2 *Depolama ve uzun süre kullanım dışı bırakma*), yakıt deposunu boşaltın.

⚠ DİKKAT

Yakıt deposunu boşaltmadan önce motorun soğumasını bekleyin.

1. Makineyi açık bir alanda düz bir zemin üzerine koyun.
2. Borunun (A) yanına bir toplama kabı yerleştirin.
3. Benzin filtresinin (B) girişinde bulunan boruyu (A) ayırın.
4. Yakıt musluğunu açın (varsa).
5. Yakıtı uygun bir kabın içinde toplayın.
6. Kelepçeyi (C) doğru şekilde yeniden konumlandırmaya dikkat ederek boruyu (A) yeniden bağlayın.
7. Yakıt musluğunu kapatın (varsa).

⚠ İKAZ

Çalışmaya devam ettiğinizde borulardan, musluktan ve karbüratörden benzin kaçağı olmadığından emin olun.

6.3.6 Motor yağının kontrolü, doldurulması ve boşaltılması

NOT

Kullanılacak yağ türü motor kullanım kılavuzunda belirtilmiştir.

⚠ DİKKAT

Makine, motorda yağ olmadan tedarik edilir: motorun kullanma ve bakım kılavuzunu okuyun.

Kontrol / Doldurma (Şek. 38)

⚠ İKAZ

Her kullanımdan önce yağ seviyesini kontrol edin.

NOT

Motor yağı seviyesinin, motor kılavuzunda belirtilen talimatlara uygun olup olmadığını kontrol edin; çubuk üzerindeki MIN ve MAX işaretleri arasında olmalıdır.

⚠ İKAZ

Aşırı doldurmayın, bu motorun aşırı ısınmasına neden olabilir. Seviye "MAX" seviyesini aşarsa, doğru seviyeyi yeniden ayarlayın.

Tahliye

⚠ DİKKAT

Motor yağı, motoru kapattıktan hemen sonra boşaltılırsa çok sıcak olabilir. Daha sonra yağı boşaltmadan önce motorun birkaç dakika soğumasını bekleyin.

Motor yağını, motor kullanım kılavuzunda belirtilen sıklıkta değiştirin.

Aşağıdaki gibi ilerleyin:

- **Tip "I":**

1. Makineyi düz bir yüzey üzerine yerleştirin.
2. Uzatma borusunun (A, Şek. 44) yanına bir toplama kabı yerleştirin.
3. Uzatma borusunu (A) sıkıca tutun ve tahliye tapasını (B, Şek. 44) sökün.
4. Yağı kapta toplayın.
5. İç contanın (C, Şek. 44) konumuna dikkat ederek, tahliye tapasını (B, Şek. 44) yeniden takın.
6. Uzatma borusunu (A, Şek. 44) tutarak iyice sıkın.
7. Olası yağ sızıntılarını temizleyin.

- **Tip "II":**

1. Doldurma kapağını (A, Şek. 44) çevirerek çıkarın.
2. Boruyu (B, Şek. 44) şırınganın (C, Şek. 44) üzerine yerleştirin ve sonuna kadar deliğe sokun.
3. Şırınga (C, Şek. 44) ile tüm motor yağını çekin, tamamen boşaltmak için işlemin birkaç kez tekrarlanmasını gerektirdiğini unutmayın.

TR

⚠ İKAZ

Yağı, yerel düzenlemelere uygun olarak bertaraf edilmek üzere teslim edin.

6.3.7 Sıyrılma önleyici tekerlekler

Tekerleklerin farklı montaj pozisyonları, kesme cihazı tertibatının kenarı ile zemin arasında bir "H" güvenlik alanının korunmasına olanak tanır. Sıyırma önleyici tekerleklerin pozisyonunu zeminin düzensizliklerine göre ayarlayın.

⚠ DİKKAT

Bu işlem, her zaman her iki tekerlek üzerinde, tekerlekleri aynı yükseklikte konumlandırılarak, MOTOR KAPALI VE KESME CİHAZLARI DEVRE DIŞI BIRAKILARAK gerçekleştirilmelidir.

Pozisyonu değiştirmek için (Şek. 45):

1. somunu (B) sökün ve pimi (C) çıkarın.
2. tekerleği (A) istediğiniz konuma yeniden konumlandırın.
3. pimin (C) başının makinenin içine doğru olduğundan emin olarak pimi (C) yeniden takın.
4. somunu (B) tamamen sıkın.

6.3.8 Temizlik

Her kullanımdan sonra, temizlik işlemlerini aşağıdaki talimatlara göre yapın.

Makinenin temizliği

- Kaportanın plastik kısımlarını su ve deterjanla ıslatılmış bir süngerle, motoru, elektrik sistemi aksamlarını ve ön panelin altında bulunan elektronik kartı ıslatmamaya özen göstererek makinenin dışını temizleyin.
- Yangın riskini azaltmak için motoru, egzoz susturucusunu ve akü yuvasını çimen, yaprak veya aşırı yağdan uzak tutun.

⚠ DİKKAT

Kaportayı ve motoru yıkamak için, asla basınçlı püskürtme hortumları veya aşındırıcı sıvılar kullanmayın!

⚠ DİKKAT

Şanzımanı/transmisyonu sıcak haldeyken yıkamayın. Şanzımanı yıkamak için asla basınçlı püskürtme hortumları kullanmayın.

Fırlatma kanalının temizlenmesi (yalnızca arkadan toplamalı modeller için)

Tahliye kanalının tıkanması durumunda şunları yapmak gerekir:
1. toplama sepetini veya arka boşaltma korumasını çıkarın;
2. kanal boşaltma ağzının yan tarafından çalışarak biriken çimleri temizleyin.

Çim toplama sepetinin temizlenmesi (yalnızca arkadan çim toplama özelliğine sahip modeller için)

1. Toplama sepetini boşaltın.
2. Çim ve toprak kalıntılarından temizlemek için silkeleyin.
3. Toplama sepetini yeniden monte edin ve kesme cihazı tertibatının içini yıkama işlemine devam edin; daha çabuk bir kuruma için toplama sepeti yerinden çıkarılmalı, boşaltılmalı, durulanmalı ve yeniden yerine yerleştirilmelidir.

Bıçakların temizliği

Çim veya döküntü kalıntılarını gidermek için bıçakları iyice temizleyin.

⚠ DİKKAT

Bıçakları temizlerken insanları veya hayvanları etraflarındaki alandan uzak tutun.

İç kısmın temizlenmesi (Şek. 47, Şek. 48)

Bıçaklar ve fırlatma kanalının yıkanması, düz bir zemin üzerinde aşağıdaki gibi gerçekleştirilmelidir:
1. çim toplama sepeti veya arka boşaltma koruması monte edilmiş olarak (sadece arkadan toplamalı modeller için).
2. yan tahliye deflektörü monte edilmiş olarak (yalnızca yan tahliyeli modeller için).
3. operatör oturur haldeyken.
4. motor hareket halindeyken.
5. vites boştayken.
6. kesme aygırları devreye alınmışken.

İlgili bağlantı parçalarına sırasıyla su hortumu bağlayın ve kesme cihazları hareket ederken her birinden suyun birkaç dakika boyunca akmasını sağlayın.

⚠ DİKKAT

Elektromanyetik kavramanın düzgün işleyişini bozmamak için:

- **debriyajın yağla temas etmesini önleyin;**
- **kavrama grubunun üzerine doğrudan yüksek basınçlı su püskürtmeyin;**
- **kavramayı benzinle temizlemeyin.**

6.3.9 Akü

Uzun bir kullanım ömrü için akünün dikkatli bir bakıma tabi tutulması esastır.

Makinenizin aküsü aşağıdaki durumlarda şarj edilmelidir:
- satın alımdan sonra makinenin ilk defa kullanmadan önce.
- uzun süre kullanılmadan bırakıldığı (30 günden uzun) her dönem sonrasında.
- makinenin uzun süre kullanılmadan bırakıldığı bir dönemden sonra hizmete alınması durumunda.

Aküyle birlikte verilen kılavuzda açıklanan yeniden şarj etme prosedürünü dikkatlice okuyun ve buna uyun. Prosedür uyulmaması veya akünün şarj edilmemesi akü elemanlarına tamir edilemez zararların meydana gelmesine neden olabilir. Boş bir akü en kısa sürede şarj edilmelidir.

⚠ DİKKAT

Şarj işlemi, sabit voltajlı ekipmanlarla gerçekleştirilmelidir. Diğer şarj sistemleri aküye onarılamaz şekilde zarar verebilir.

6.3.10 Sabitleme somunları ve vidaları

Makinenin her zaman güvenli çalışma koşullarında olduğundan emin olmak için somunları ve vidaları sıkılmış durumda tutun.

6.4 OLAĞANDIŞI BAKIM

6.4.1 Güvenlik için Öneriler

⚠ DİKKAT

Aşağıdakilerin çalışmasında herhangi bir düzensizlik tespit edilirse, derhal satıcınıza veya uzman bir Merkeze başvurmalısınız:
- **frenin**
- **kesme cihazlarının devreye alınmasında ve durdurulmasında**
- **ileri veya geri viteste çekişin devreye sokulmasında.**

TR

6.4.2 Kesme cihazlarının montajı

Kesme cihazı tertibatının hizalanması

Çimin eşit ve düzgün bir şekilde biçilmesi için, kesme cihazı tertibatının iyi ayarlanması önemlidir.
Düzensiz kesim halinde lastiklerin basıncını kontrol ediniz.
Düzgün bir biçme için bu yeterli değilse, bıçakları ayarlamak için Bayinizle iletişime geçin.

Kesme seçenekleri

İyi bilenmemiş bir kesme tertibatı çimleri yırtar ve çimlerin sararmasına neden olur.

⚠ DİKKAT

Kesme tertibatı ile ilgili tüm işlemler (demontaj, bileme, dengeleme, onarım, yeniden montaj ve/veya değiştirme), özel ekipman kullanımının yanı sıra özel uzmanlık gerektiren işlerdir; güvenlik nedeniyle bu işlemler her zaman Yetkili Serviste gerçekleştirilmelidir.

⚠ DİKKAT

Dengeyi korumak için, hasarlı, eğrilmiş veya aşınmış kesme cihazlarını daima vidalarıyla birlikte bütün halinde değiştirin.

⚠ DİKKAT

Özellikle aşınma nedeniyle önemli farklılıklar olması durumunda kesme aygıtlarının çiftler halinde değiştirilmesi tavsiye edilir.

⚠ DİKKAT

Her zaman 9 *Arkadan tahliyeli makineler için TEKNİK VERİLER*, 10 *Yandan tahliyeli makineler için TEKNİK VERİLER* tablosunda belirtilen kodu taşıyan orijinal kesme aygıtlarını kullanın.

6.4.3 Tekerleklerin sökülmesi

Tekerlekler Yetkili Servis tarafından değiştirilmelidir.

6.4.4 Lastiklerin değiştirilmesi

Lastiklerde bir iç-lastik yoktur (iç-lastiksiz) ve bu nedenle tüm delinmeler, bu tip lastikler için belirlenen prosedürlere uygun olarak bir lastik bayisi tarafından onarılmalıdır; bu işlem bir Yetkili Serviste gerçekleştirilmelidir.

6.4.5 Kayışın değiştirilmesi

Kayış, Yetkili Servis tarafından değiştirilmelidir. Kayışı belirgin aşınma belirtileri gösterdiğinde derhal değiştirin!

NOT

Daima orijinal yedek kayışlar kullanın!

6.4.6 Bir sigortanın değiştirilmesi

Makinede, işlevleri ve özellikleri aşağıdaki gibi farklı değerlere sahip bazı sigortalar vardır:

- Elektronik kartın genel ve güç devrelerini koruyan 10 A sigorta, müdahalesi makinenin durmasına ve sadece arkadan tahliyeli modellerde gösterge panelindeki ikaz ışığının tamamen sönmesine neden olur.

Sigorta kapsamı üzerinde belirtilmiştir.

TR

⚠ DİKKAT

Yanmış bir sigorta daime aynı tipte ve kapsamda bir sigorta ile değiştirilmelidir; asla farklı kapsamda bir sigorta ile değiştirilmemelidir.

Müdahale nedenlerini ortadan kaldırmak mümkün değilse, Bayinize danışın.

7 ÇEVRENİN KORUNMASI

Çevreyi korumak, makinenin kullanımında bir arada yaşama yararına ve yaşadığımız çevre için önemli ve öncelikli bir husus olmalıdır.

- Komşularımız için rahatsızlık verici bir unsur olmaktan kaçının.
- Kesim sonrasında ortaya çıkan malzemeleri imha etmek için yerel mevzuat ve düzenlemelere titizlikle uyun.
- Ambalaj malzemelerinin, yağların, yakıtın, akülerin, filtrelerin, bozulmuş, aşınmış parçaların veya çevre üzerinde güçlü bir etkisi olan herhangi bir unsurun imha edilmesi için yerel yönetmeliklere sıkı sıkıya uyun. Bu atıklar çöpe atılmamalı, ayrıştırılmalı ve malzemelerin geri dönüşümünü sağlayacak uygun toplama merkezlerine götürülmelidir.

7.1 SÖKÜM VE İMHA

Makine hizmet dışı bırakıldığında, çevreye atmayın, bir toplama merkezine yönlendirin.
Makinenin imalatında kullanılan malzemelerin büyük bir çoğunluğu geri dönüşümlü malzemelerdir; tüm metaller (çelik, alüminyum, pirinç) normal bir demir telafi merkezine teslim edilebilir. Bilgi için bölgenizdeki atık toplama hizmeti veren merkezlere başvurabilirsiniz. Makinenin sökümünden kaynaklanan atıkların imhası, toprağı, havayı ve suyu kirletmekten imtina ederek çevreye saygılı bir şekilde gerçekleştirilmelidir.
Her halükarda, konu ile yürürlükteki yerel mevzuat ve düzenlemelere uygun olmalıdır.
Makine hurdaya çıkarılacağı zaman, CE işaret etiketi de bu kılavuzla birlikte imha edilmelidir.

8 AKSESUARLAR

Uyumlu aksesuarlar				
Aksesuar / Model	**Yan tahliye**		**Arkadan tahliye**	**Not**
	86L	**99L, 109L**		
Malçlama kiti	Mevcut değil	Mevcut	Mevcut	"Malçlama Kiti" kılavuzuna bakın.
Şarj cihazları	Mevcut	Mevcut	Mevcut	
Arkadan tahliye deflektörü	Mevcut değil	Mevcut değil	Talep üzerine mevcuttur	4.8 *Arka deflektörün montajı (Şek. 50)* bölüme bakın.

9 ARKADAN TAHLİYELİ MAKİNELER İÇİN TEKNİK VERİLER

Model		**86R/12,5 K M**	**86R/14,5 K M**	**86R/16 K M**
Motor		K 1250	K 1450	K 1600
Motor silindir hacmi		413 cc	432 cc	452 cc
Nominal güç		6.8 kW	7.5 kW	7.8 kW
Maksimum motor hızı		2600 dak^{-1}		
Bıçak modeli		193401130101 (sol), 193401130102 (sağ)	193401130101 (sol), 193401130102 (sağ)	193401130101 (sol), 193401130102 (sağ)
Kesme genişliği		86 cm	86 cm	86 cm
Operatöre etki eden ses basıncı seviyesi (LpA EN ISO 5395-1 – EN ISO 5395-3)		85.9 dB(A) 3 dB(A)(1)	87.8 dB(A) 3 dB(A)(1)	88.4 dB(A) 3 dB(A)(1)
Ölçülen ses gücü seviyesi (Lwa 2000/14/CE)		98.56 dB(A) 1.43 dB(A)(1)	99.43 dB(A) 0.91 dB(A)(1)	98.97 dB(A) 0.91 dB(A)(1)
Garanti edilen ses gücü seviyesi (Lwa 2000/14/CE)		100 dB(A)	100 dB(A)	100 dB(A)
Titreşimler (EN ISO 5395-1 – EN ISO 5395-3)	El-kol	a_{hw}: 4.85 m/sn^2	a_{hw}: 3.45 m/sn^2	a_{hw}: 3.74 m/sn^2
	Belirsizlik(EN 12096)	K_{hw}: 1.5 m/sn^2	K_{hw}: 1.5 m/sn^2	K_{hw}: 1.5 m/sn^2
	Tüm vücut	a_w: 0.93 m/sn^2	a_w: 0.57 m/sn^2	a_w: 0.70 m/sn^2
	Belirsizlik(EN 12096)	K_w: 1.5 m/sn^2	K_w: 1.5 m/sn^2	K_w: 1.5 m/sn^2
Kütle		193 kg	193 kg	193 kg
Sürüş hızı		İleri: 1,6-7,5 km/s (5 vites); geri: 0-2,5 km/s		
Bıçak vidası sıkma torku		40-45 Nm		
Kesme yüksekliği (7 seviye)		30 - 90 mm		
Ön tekerlekler		15 × 6.00-6		
Arka tekerlekler		18 × 8.50-8		
Ön tekerlek şişirme basıncı		1.2 bar		
Arka tekerlek şişirme basıncı		1.0 bar		
Elektrik sistemi		12 Vd.c.		
Akü		18 Ah		

Model	86R/12,5 K M	86R/14,5 K M	86R/16 K M
Minimum dönüş yarıçapı	45 cm		
Yakıt deposu kapasitesi	7,5 L		

(1) Belirsizlik (Lwa/LpA)

Model		86R/14,5 K	86R/16 K	92R/16 K	102R/16 K
Motor		K 1450	K 1600	K 1600	K 1600
Motor silindir hacmi		432 cc	452 cc	452 cc	452 cc
Nominal güç		7.5 kW	7.8 kW	7.8 kW	7.8 kW
Maksimum motor hızı		2600 dak^{-1}			
Bıçak modeli		193401130101 (sol), 193401130102 (sağ)	193401130101 (sol), 193401130102 (sağ)	193601130101 (sol), 193601130102 (sağ)	0606665 (sol), 0606668 (sağ)
Kesme genişliği		86 cm	86 cm	92 cm	102 cm
Operatöre etki eden ses basıncı seviyesi (LpA EN ISO 5395-1 –EN ISO 5395-3)		87.8 dB(A) 3 dB(A)(1)	88.4 dB(A) 3 dB(A)(1)	86.7 dB(A) 3 dB(A)(1)	88.5 dB(A) 3 dB(A)(1)
Ölçülen ses gücü seviyesi (Lwa 2000/14/CE)		99.43 dB(A) 0.91 dB(A)(1)	98.97 dB(A) 0.91 dB(A)(1)	98.41 dB(A) 1.20 dB(A)(1)	99.53 dB(A) 0.88 dB(A)(1)
Garanti edilen ses gücü seviyesi (Lwa 2000/14/CE)		100 dB(A)	100 dB(A)	100 dB(A)	100 dB(A)
Titreşimler (EN ISO 5395-1 - EN ISO 5395-3)	El-kol	a_{hw}: 3.45 m/sn^2	a_{hw}: 3.74 m/sn^2	a_{hw}: 4.1 m/sn^2	a_{hw}: 3.72 m/sn^2
	Belirsizlik (EN 12096)	K_{hw}: 1.5 m/sn^2	K_{hw}: 1.5 m/sn^2	K_{hw}: 1.5 m/sn^2	K_{hw}: 1.5 m/sn^2
	Tüm vücut	a_w: 0.57 m/sn^2	a_w: 0.70 m/sn^2	a_w: 0.68 m/sn^2	a_w: 0.85 m/sn^2
	Belirsizlik (EN 12096)	K_w: 1.5 m/sn^2	K_w: 1.5 m/sn^2	K_w: 1.5 m/sn^2	K_w: 1.5 m/sn^2
Kütle		192 kg	192 kg	194 kg	194,5 kg
Sürüş hızı		İleri: 0-10 km/s; Geri: 0-7 km/s			
Bıçak vidası sıkma torku		40-45 Nm			
Kesme yüksekliği (7 seviye)		30 - 90 mm			
Ön tekerlekler		15 × 6.00-6			
Arka tekerlekler		18 × 8.50-8			
Ön tekerlek şişirme basıncı		1.2 bar			
Arka tekerlek şişirme basıncı		1.0 bar			
Elektrik sistemi		12 Vd.c.			
Akü		18 Ah			
Minimum dönüş yarıçapı		45 cm			
Yakıt deposu kapasitesi		7,5 L			

(1) Belirsizlik (Lwa/LpA)

Model	92R/19 K V	102R/19 K V
Motor	K 1900	K 1900
Motor silindir hacmi	586 cc	586 cc

Model		92R/19 K V	102R/19 K V
Nominal güç		10.3 kW	10.3 kW
Maksimum motor hızı		2600 dak^{-1}	
Bıçak modeli		193601130101 (sol), 193601130102 (sağ)	0606665 (sol), 0606668 (sağ)
Kesme genişliği		92 cm	102 cm
Operatöre etki eden ses basıncı seviyesi (LpA EN ISO 5395-1 – EN ISO 5395-3)		85.7 dB(A) 3 dB(A)(1)	87.6 dB(A) 3 dB(A)(1)
Ölçülen ses gücü seviyesi (Lwa 2000/14/CE)		96.74 dB(A) 3.50 dB(A)(1)	99.31 dB(A) 1.11 dB(A)(1)
Garanti edilen ses gücü seviyesi (Lwa 2000/14/CE)		100 dB(A)	100 dB(A)
Titreşimler (EN ISO 5395-1 – EN ISO 5395-3)	El-kol	a_{hw}: 2.95 m/sn^2	a_{hw}: 2.83 m/sn^2
	Belirsizlik(EN 12096)	K_{hw}: 1.5 m/sn^2	K_{hw}: 1.5 m/sn^2
	Tüm vücut	a_w: 0.70 m/sn^2	a_w: 0.58 m/sn^2
	Belirsizlik(EN 12096)	K_w: 1.5 m/sn^2	K_w: 1.5 m/sn^2
Kütle		196 kg	196,5 kg
Sürüş hızı		İleri: 0-10 km/s; Geri: 0-7 km/s	
Bıçak vidası sıkma torku		40-45 Nm	
Kesme yüksekliği (7 seviye)		30–90 mm	
Ön tekerlekler		15 × 6.00-6	
Arka tekerlekler		18 × 8.50-8	
Ön tekerlek şişirme basıncı		1.2 bar	
Arka tekerlek şişirme basıncı		1.0 bar	
Elektrik sistemi		12 Vd.c.	
Akü		18 Ah	
Minimum dönüş yarıçapı		45 cm	
Yakıt deposu kapasitesi		7,5 L	

(1) Belirsizlik (Lwa/LpA)

10 YANDAN TAHLİYELİ MAKİNELER İÇİN TEKNİK VERİLER

Model	86L/12,5 K M	99L/12,5 K M	99L/14,5 K M	99L/16 K M	109L/16 K M
Motor	K 1250	K 1250	K 1450	K 1600	K 1600
Motor silindir hacmi	413 cc	413 cc	432 cc	452 cc	452 cc
Nominal güç	6.8 kW	6.8 kW	7.5 kW	7.8 kW	7.2 kW
Maksimum motor hızı	2600 dak^{-1}				2400 dak^{-1}
Bıçak modeli	193405130103	98.41.101	98.41.101	98.41.101	108.41.101
Kesme genişliği	86 cm	98 cm	98 cm	98 cm	108 cm
Operatöre etki eden ses basıncı seviyesi (LpA EN ISO 5395-1 - EN ISO 5395-3)	85,8 dB(A) 3,0 dB(A)(1)	85,9 dB(A) 3 dB(A)(1)	86,8 dB(A) 3 dB(A)(1)	87,7 dB(A) 3 dB(A)(1)	87 dB(A) 3 dB(A)(1)

Model		86L/12,5 K M	99L/12,5 K M	99L/14,5 K M	99L/16 K M	109L/16 K M
Ölçülen ses gücü seviyesi (Lwa 2000/14/CE)		97,55 dB(A) 1.49 dB(A)(1)	97,79 dB(A) 1.34 dB(A)(1)	99,4 dB(A) 1.05 dB(A)(1)	99,35 dB(A) 0.99 dB(A)(1)	98,8 dB(A) 1.11 dB(A)(1)
Garanti edilen ses gücü seviyesi (Lwa 2000/14/CE)		100 dB(A)	100 dB(A)	100 dB(A)	100 dB(A)	100 dB(A)
Titreşimler (EN ISO 5395-1 – EN ISO 5395-3)	El-kol	a_{hw}: 3.208 m/sn^2	a_{hw}: 3.6 m/sn^2	a_{hw}: 4.2 m/sn^2	a_{hw}: 2.84 m/sn^2	a_{hw}: 3.41 m/sn^2
	Belirsizlik (EN 12096)	K_{hw}: 1.5 m/sn^2	K_{hw}: 1.5 m/sn^2	K_{hw}: 1.5 m/sn^2	K_{hw}: 1.5 m/sn^2	K_{hw}: 1.5 m/sn^2
	Tüm vücut	a_w: 0.983 m/sn^2	a_w: 0.89 m/sn^2	a_w: 0.68 m/sn^2	a_w: 0.92 m/sn^2	a_w: 1.08 m/sn^2
	Belirsizlik (EN 12096)	K_w: 1.5 m/sn^2	K_w: 1.5 m/sn^2	K_w: 1.5 m/sn^2	K_w: 1.5 m/sn^2	K_w: 1.5 m/sn^2
Kütle		168 kg	172 kg	172 kg	172 kg	173,5 kg
Sürüş hızı		İleri: 1,6-7,5 km/s (5 vites); geri: 0-2,5 km/s				
Bıçak vidası sıkma torku		40-45 Nm				
Kesme yüksekliği (7 seviye)		30 - 90 mm				
Ön tekerlekler		15 × 6.00-6				
Arka tekerlekler		18 × 8.50-8				
Ön tekerlek şişirme basıncı		1.2 bar				
Arka tekerlek şişirme basıncı		1.0 bar				
Elektrik sistemi		12 Vd.c.				
Akü		18 Ah				
Minimum dönüş yarıçapı		45 cm				
Yakıt deposu kapasitesi		7,5 L				

(1) Belirsizlik (Lwa/LpA)

Model	99L/14,5 K	109L/16 K	109L/19 K V
Motor	K 1450	K 1600	K 1900
Motor silindir hacmi	432 cc	452 cc	586 cc
Nominal güç	7.5 kW	7.2 kW	9.8 kW
Maksimum motor hızı	2600 dak^{-1}	2400 dak^{-1}	2400 dak^{-1}
Bıçak modeli	98.41.101	108.41.101	108.41.101
Kesme genişliği	98 cm	108 cm	108 cm
Operatöre etki eden ses basıncı seviyesi (LpA EN ISO 5395-1 – EN ISO 5395-3)	86.8 dB(A) 3 dB(A)(1)	87 dB(A) 3 dB(A)(1)	87.5 dB(A) 3 dB(A)(1)
Ölçülen ses gücü seviyesi (Lwa 2000/14/CE)	99.4 dB(A) 1.05 dB(A)(1)	98.8 dB(A) 1.11 dB(A)(1)	99.23 dB(A) 0.88 dB(A)(1)
Garanti edilen ses gücü seviyesi (Lwa 2000/14/CE)	100 dB(A)	100 dB(A)	100 dB(A)

Model		99L/14,5 K	109L/16 K	109L/19 K V
Titreşimler (EN ISO 5395-1 – EN ISO 5395-3)	El-kol	$\mathbf{a_{hw}}$: 4.20 m/sn^2	$\mathbf{a_{hw}}$: 3.41 m/s^2,	$\mathbf{a_{hw}}$: 3.13 m/sn^2
	Belirsizlik (EN 12096)	$\mathbf{K_{hw}}$: 1.5 m/sn^2	$\mathbf{K_{hw}}$: 1.5 m/sn^2	$\mathbf{K_{hw}}$: 1.5 m/sn^2
	Tüm vücut	$\mathbf{a_w}$: 0.68 m/sn^2	$\mathbf{a_w}$: 1.08 m/sn^2	$\mathbf{a_w}$: 0.87 m/sn^2
	Belirsizlik (EN 12096)	$\mathbf{K_w}$: 1.5 m/sn^2	$\mathbf{K_w}$: 1.5 m/sn^2	$\mathbf{K_w}$: 1.5 m/sn^2
Kütle		171 kg	172,5 kg	174,5 kg
Sürüş hızı		İleri: 0-10 km/s; geri: 0-7 km/s		
Bıçak vidası sıkma torku		40-45 Nm		
Kesme yüksekliği (7 seviye)		30 - 90 mm		
Ön tekerlekler		15 × 6.00-6		
Arka tekerlekler		18 × 8.50-8		
Ön tekerlek şişirme basıncı		1.2 bar		
Arka tekerlek şişirme basıncı		1.0 bar		
Elektrik sistemi		12 Vd.c.		
Akü		18 Ah		
Minimum dönüş yarıçapı		45 cm		
Yakıt deposu kapasitesi		7,5 L		

(1) Belirsizlik (Lwa/LpA)

11 UYGUNLUK BEYANI

Ben aşağıda imzası bulunan,	**EMAK spa via Fermi, 4 – 42011 Bagnolo in Piano (RE) İTALYA**
olarak, kendi sorumluluğum altında aşağıdaki makinenin:	
1. Türü:	**ride-on çim biçme makinesi**
2. Markası: / Tip:	**Efco, Oleo-Mac: 99L/12,5 K M - 99L/14,5 K M - 99L/16 K M - 99L/14,5 K - 109L/16 K M - 109L/16 K - 86R/12,5 K M - 86R/14,5 K M - 86R/16 K M - 86R/14,5 K - 86R/16 K - 92R/16 K - 102R/16 K - 92R/19 K V - 102R/19 K V - 109L/19 K V - 86L/12,5 K M**
3. serisinin belirtilmesi:	**719 XXX 0001 ÷ 719 XXX 9999 (86L/12,5 K M - 99L/12,5 K M - 99L/14,5 K M -99L/16 K M - 109L/16 K M - 99L/14,5 K - 109L/16 K - 109L/19 K V)** **720 XXX 0001 ÷ 720 XXX 9999 (86R/12,5 K M - 86R/14,5 K M - 86R/16 K M - 86R/14,5 K - 86R/16 K - 92R/16 K - 102R/16 K - 92R/19 K V - 102R/19 K V)**
Yönergenin/Yönetmeliğin hükümlerine ve müteakip değişikliklerine ve eklerine uygundur:	**2006/42/CE - 2000/14/CE - 2014/30/EU - (EU) 2016/1628 - 2011/65/EU**
aşağıdaki uyumlaştırılmış standartlara uygun olduğunu beyan ederiz:	**EN ISO 5395-3:2013/A1:2017/A2:2018 - EN ISO 5395-1:2013/A1:2018 - ISO 14982:2009**
İzlenen uygunluk değerlendirmesi prosedürleri:	**Ek VI - 2000/14/CE prosedür 1**

TR

Ölçülen ses gücü seviyesi dB(A) - Kesme genişliği (cm):

86L/12,5 K M	**86R/12,5 K M**	**86R/14,5 K M**	**86R/16 K M**	**99L/12,5 K M**	**99L/14,5 K M**	**99L/16 K M**
99 dB(A) 86 cm	99 dB(A) 86 cm	99 dB(A) 86 cm	99 dB(A) 86 cm	98 dB(A) 98 cm	99 dB(A) 98 cm	99 dB(A) 98 cm
109L/16 K M	**86R/14,5 K**	**86R/16 K**	**92R/16 K**	**102R/16 K**	**99L/14,5 K**	**109L/16 K**
98 dB(A) 108 cm	99 dB(A) 86 cm	99 dB(A) 86 cm	98dB(A) 92 cm	100 dB(A) 102 cm	99 dB(A) 98 cm	99 dB(A) 108 cm

92R/19 K V	**102R/19 K V**	**109L/19 K V**
97 dB(A) 92 cm	99 dB(A) 102 cm	99 dB(A) 108 cm

Garanti edilen ses gücü seviyesi:

86L/12,5 K M	**86R/12,5 K M**	**86R/14,5 K M**	**86R/16 K M**	**99L/12,5 K M**	**99L/14,5 K M**	**99L/16 K M**
100dB(A)	100dB(A)	100dB(A)	100dB(A)	100dB(A)	100dB(A)	100dB(A)
109L/16 K M	**86R/14,5 K**	**86R/16 K**	**92R/16 K**	**102R/16 K**	**99L/14,5 K**	**109L/16 K**
100 dB(A)	100 dB(A)	100 dB(A)	100 dB(A)	100 dB(A)	100 dB(A)	100 dB(A)

92R/19 K V	**102R/19 K V**	**109L/19 K V**
100 dB(A)	100 dB(A)	100 dB(A)

Kesme aygıtının tipi:	**Döner bıçak**
Onaylayan kurumun isim ve adresi:	**TÜV Rheinland LGA Products GmbH - Tillystraße 2 - 90431 Nürnberg** **Notified by Zentralstelle der Länder für Sicherheitstechnik (ZLS).** **Notified under No. 0197 to the EC Commission.**
Teknik belgelerin verildiği yer:	**İdari Merkez. - Teknik Müdürlük**
Yapım yeri:	**Bagnolo in piano (RE) İtalya - via Fermi, 4**
Tarih:	**31/10/2024**

Luigi Bartoli - C.E.O

12 GARANTİ ŞARTLARİ

1. Garanti süresi, malın teslim tarihinden itibaren başlar ve 2 (iki) yıldır.
2. Malın bütün parçaları dahil olmak üzere tamamı garanti kapsamındadır.
3. Malın ayıplı olduğunun anlaşılması durumunda tüketici, 6502 sayılı Tüketicinin Korunması Hakkında Kanun'un 11. maddesinde yer alan;

   a. Sözleşmeden dönme,
   b. Satış bedelinden indirim isteme,
   c. Ücretsiz onarılmasını isteme,
   d. Satılanın ayıpsız bir misli ile değiştirilmesini isteme, haklarından birini kullanabilir.

4. Tüketicinin bu haklardan ücretsiz onarım hakkını seçmesi durumunda satıcı; işçilik masrafı, değiştirilen parça bedeli ya da başka herhangi bir ad altında hiçbir ücret talep etmeksizin malın onarımını yapmak veya yaptırmakla yükümlüdür. Tüketici ücretsiz onarım hakkını üretici veya ithalatçıya karşı da kullanabilir. Satıcı, üretici ve ithalatçı tüketicinin bu hakkını kullanmasından müteselsilen sorumludur.
5. Tüketicinin, ücretsiz onarım hakkını kullanması halinde malın;

   - Garanti süresi içinde tekrar arızalanması,
   - Tamiri için gereken azami sürenin aşılması,
   - Tamirinin mümkün olmadığının, yetkili servis istasyonu, satıcı, üretici veya ithalatçı tarafından bir raporla belirlenmesi durumlarında;

   Tüketici malın bedel iadesini, ayıp oranında bedel indirimini veya imkân varsa malın ayıpsız misli ile değiştirilmesini satıcıdan talep edebilir. Satıcı, tüketicinin talebini reddedemez. Bu talebin yerine getirilmemesi durumunda satıcı, üretici ve ithalatçı müteselsilen sorumludur.
6. Malın tamir süresi 20 iş gününü geçemez. Bu süre, garanti süresi içerisinde mala ilişkin arızanın yetkili servis istasyonuna veya satıcıya bildirimi tarihinde, garanti süresi dışında ise malın yetkili servis istasyonuna teslim tarihinden itibaren başlar. Malın arızasının 10 iş günü içerisinde giderilememesi halinde, üretici veya ithalatçı; malın tamiri tamamlanıncaya kadar, benzer özelliklere sahip başka bir malı tüketicinin kullanımına tahsis etmek zorundadır. Malın garanti süresi içerisinde arızalanması durumunda, tamirde geçen süre garanti süresine eklenir.
7. Malın kullanma kılavuzunda yer alan hususlara aykırı kullanılmasından kaynaklanan arızalar garanti kapsamı dışındadır.
8. Tüketici, garantiden doğan haklarının kullanılması ile ilgili olarak çıkabilecek uyuşmazlıklarda yerleşim yerinin bulunduğu veya tüketici işleminin yapıldığı yerdeki Tüketici Hakem Heyetine veya Tüketici Mahkemesine başvurabilir.
9. Satıcı tarafından bu Garanti Belgesinin verilmemesi durumunda, tüketici Gümrük ve Ticaret Bakanlığı Tüketicinin Korunması ve Piyasa Gözetimi Genel Müdürlüğü'ne başvurabilir.

TR

ÜRETİCİ FİRMANIN			
ÜNVANI:	EMAK S.P.A		
ADRESİ:	Via E. Fermi, 4 - 42011 Bagnolo in Piano (Reggio Emilia) ITALYA		
WEB:	www.emak.it		
TEL/FAX:	+390522951555		
E-mail:	info@emak.it		
İTHALATÇI FİRMANIN			
ÜNVANI:	SEMAK MAKİNA TİC. VE SAN. A.S.		
MERKEZ ADRESİ:	GEBZE GÜZELLER O.S.B. İNÖNÜ MAH. ASIK VEYSEL SOK. NO:2 GEBZE /KOCAELİ - TÜRKİYE		
WEB:	www.semak.com.tr		
E-mail:	info@semak.com.tr		
SERVİS İSTASYONUNUN			
ÜNVANI	**ADRESİ**	**YETKİLİSİ**	**TEL/FAX**
SEMAK MAKİNA TİC. VE SAN. A.S.	GEBZE GÜZELLER ORGANİZE SANAYİ BÖLGESİ İNÖNÜ MAH. ASIK VEYSEL SOK. NO:2 GEBZE /KOCAELİ - TÜRKİYE	SELIM KELES	0262 723 2900 / 0262 723 2929

13 ARIZA TEŞHİSİ

⚠ DİKKAT

- **Makinenin çalıştırılmasının kesinlikle gerekmesi durumu haricinde, aşağıdaki tabloda önerilen tüm düzeltici testleri gerçekleştirmeden önce daima makineyi durdurun ve anahtarı çıkarın.**
- **Olası tüm sebepler kontrol edildikten sonra halen problemin giderilememesi halinde, bir Yetkili Servise danışın. Bu tabloda listelenenlerden farklı bir problemin tespit edilmesi halinde, bir Yetkili Servise danışın.**

⚠ DİKKAT

Asla uygun tamir araç, gereçlerine ve gerekli teknik bilgilere sahip olmadan tamir girişiminde bulunmayınız. Yapılan her kötü müdahale, otomatikman garantiyi ve üreticinin tüm sorumluluğunu geçersiz kılar.

SORUN	OLASI NEDENLER	ÇÖZÜM
Aydınlatma çalışmıyor.	Farların kablo konnektörü bağlı değil.	Anahtarı "STOP" pozisyonuna getirin ve far kablosunu bağlayın.
	Arızalı ampuller.	Anahtarı "STOP" pozisyonuna getirin ve ampulleri değiştirin.
	Akü bağlantısı doğru şekilde yapılmamış.	Kırmızı kabloyu akünün (+) kutbuna ve siyah kabloyu akünün (-) kutbuna bağlayın. (bölüm 4.5 *Akünün montajı (Şek. 25)*).
	Arızalı kontak anahtarı.	Kontak anahtarını değiştirin.
	Akü arızalı.	Aküyü test edin ve yeniden şarj edin veya değiştirin.
	Kablolarda kısa devre.	Satıcınıza veya yetkili servise başvurun.
Marş motoru dönmüyor.	Başlama koşulları sağlanmadı.	Tüm başlatma koşullarının karşılandığını kontrol edin (par. 5.6.9 *Güvenlik cihazlarının çalışma onayı veya müdahalesi için ana koşulların özeti*).
	Depoda yakıt yok.	Anahtarı "STOP" konumuna çevirin ve depoyu yakıtla doldurun.
	Kablo ile akü kutbu arasında zayıf temas.	Bağlantıları kontrol edin. (bölüm 4.5 *Akünün montajı (Şek. 25)*).
	Akü boşalmış veya arızalı.	Aküyü kontrol edin ve yeniden şarj edin veya değiştirin.
	Sigorta arızalı.	Sigortayı değiştirin. Sigorta devamlı atıyorsa, nedenini belirleyin (genellikle kısa devredir). (bölüm 6.4.6 *Bir sigortanın değiştirilmesi*).
	Hava filtresi tıkalı.	Hava filtresini temizleyin.
	Arızalı buji.	Buji soketi bağlantısını kontrol edin, bujiyi temizleyin veya değiştirin.
	Fren pedalı arızalı.	Satıcınıza veya yetkili servise başvurun.
	Debriyaj/fren düğmesine basılmamış.	Kuyruk mili (PTO) düğmesini OFF (KAPALI) konumuna getirin.
	Çalıştırma rölesi arızalı.	Marş rölesini değiştirin.
	Arızalı kontak anahtarının çalıştırılması.	Kontak anahtarını değiştirin.

SORUN	OLASI NEDENLER	ÇÖZÜM
Motor düzensiz çalışıyor.	Karbüratör sorunu.	Satıcınıza veya yetkili servise başvurun.
	Hava filtresi tıkalı.	Hava filtresini temizleyin veya değiştirin (motor kullanma kılavuzuna bakın).
	Yakıt deposu havalandırması tıkalı.	1. Yakıt filtresini kontrol edin ve gerekirse değiştirin (motor kılavuzuna bakın veya satıcınıza veya yetkili servise başvurun). 2. Yakıt deposunu boşaltın ve yeni yakıtla doldurun.
	Çim çok uzun.	Çimlerin yüksekliğine göre ilerleme hızını azaltın ve/veya kesme yüksekliğini artırın.
Motor zayıf.	Hava filtresi tıkalı.	Hava filtresini temizleyin veya değiştirin (motor kullanma kılavuzuna bakın).
	Motor hızı çok düşük.	Hızlanmayı artırın.
	Marş hızı çok yüksek.	Daha düşük bir ilerleme hızı ayarlayın.
	Arızalı buji.	Bujiyi değiştirin; motor kılavuzuna bakın.
	Yakıt deposu havalandırması tıkalı.	1. Yakıt filtresini kontrol edin ve gerekirse değiştirin (motor kılavuzuna bakın veya satıcınıza veya yetkili servise başvurun). 2. Yakıt deposunu boşaltın ve yeni yakıtla doldurun.
Akü şarj olmuyor.	Sigorta arızalı.	Sigortayı değiştirin. Sigorta devamlı atıyorsa, nedenini belirleyin (genellikle kısa devredir). (par. 6.4.6 *Bir sigortanın değiştirilmesi*)
	Akü kutupları ve kablolar arasında zayıf temas.	Bağlantıları kontrol edin. (Bkz. 4.5 *Akünün montajı (Şek. 25)*).
Makine çalışmıyor.	Fren devrede.	Fren pedalını basılı tutun ve el frenini serbest bırakın, makineyi ileri doğru hareket ettirmek için fren pedalını yavaşça bırakın. (par. 5.4.2).
	Redüktör devre dışı (Hidrostatik redüktör).	Vitese takın.
	Tahrik kayışı ayrılmış.	Kayışı yerine takın.
	Arızalı veya aşınmış tahrik kayışı.	Tahrik kayışını değiştirin.
Güçlü titreşimler.	Gevşek bıçaklar.	Tüm bıçakları kontrol edip sıkın veya satıcınız veya yetkili servis ile iletişime geçin.
	Motor yavaşlamış.	Tüm motor ve şasi cıvatalarını kontrol edip sıkın.
	Hasar nedeniyle bıçaklardan birinin veya her ikisinde dengesizlik.	Satıcınıza veya yetkili servise başvurun.
	Kesme: kesme cihazının çimle dolu olduğu anlamına gelir.	Kesme aygıtını temizleyin.
	Motorun montajı iyice sabitlenmemiş.	Motor yatağı montajını sıkın veya satıcınız ya da yetkili servisle iletişime geçin.
	Kayış hasarlı.	Kayışı değiştirin.

SORUN	OLASI NEDENLER	ÇÖZÜM
Kesme sonuçları düzensiz veya kötü.	Bıçaklar kör veya aşınmıştır.	Bıçakları bileyin veya değiştirin.
	Sağ ve sol lastiklerde farklı hava basıncı.	Lastiklerin basıncını kontrol edin.
	Kesme plakasının ayarlanması.	Tablanın ayarını kontrol edin (5.6.3 *Kesme yüksekliği ayarı* veya satıcınız ya da yetkili servis ile iletişime geçin).
	Uzun ve/veya ıslak çim.	Kesim seviyesini ve sürüş hızını, kesme koşullarına göre ayarlayın.
	Marş hızı çok yüksek.	Daha düşük bir ilerleme hızı ayarlayın.
	Kesim tablasının altına çim sıkışmış.	Tablanın içini düzgün bir şekilde temizleyin (Kesme donanımının temizliği için uygun bir alet kullanın).
	Kesme tahrik kayışının kayması.	Tahrik kayışını değiştirin.
	Kollektör kanalı tıkalı.	Çim toplama sepetini çıkarın ve boşaltma kanalını boşaltın.

WARRANTY FORM

(1) MODEL

(2) **SERIAL No**

(3) BOUGHT BY MR/MS

(4) **Do not send! Only attach to requests for technical warranties.**

(5) DATE

(6) DEALER

Mod. 68050041A-rev.4 - Ott/2025

Emak S.p.A.
42011 Bagnolo in Piano (RE) Italy
www.myemak.com
www.youtube.it/EmakGroup