ZIMANI

Руководство пользователя

ZimAni Kubota B2741



CE

Прочитайте и сохраните эту инструкцию

СПИСОК СОКРАЩЕНИЙ

Сокращения	Определения
2WD	2 ведущих колеса
4WD	4 ведущих колеса
API	Американский институт нефти
ASBE	American Society of Agricultural and Biological Engineers, USA
ASTM	Американское общество испытаний и материалов, США
DIN	Немецкий институт по стандартизации, ГЕРМАНИЯ
DT	Полный привод [4WD]
fpm	Футов в минуту
GST	Трансмиссия с плавным переключением
HHjO	Высокая скорость – низкая скорость
HST	Гидростатическая трансмиссия
m/s	Метры в секунду
PTO	Вал отбора мощности
RH/LH	Правая и левая стороны определяются лицом в направление движения вперед
ROPS	система защиты от опрокидывания
rpm	Число оборотов в минуту
r/s	Оборотов в секунду
SAE	Общество автомобильных инженеров, США
SMV	Медленно движущееся транспортное средство

МОДЕЛИ

В данном Руководстве оператора основной машиной является [B2741]

ZIMANI

БЕЗОПАСНОСТЬ НА ПЕРВОМ МЕСТЕ



Этот символ, отраслевой «Предупреждающий символ безопасности», используется в данном руководстве и на этикетках на самой машине, чтобы предупредить о возможности получения травмы. Внимательно прочитайте эти инструкции. Очень важно, чтобы вы прочитали инструкции и правила техники безопасности, прежде чем пытаться собрать или использовать это устройство.

 **ОПАСНОСТЬ**	Указывает на неминуемо опасную ситуацию, которая, если ее не избежать, приведет к смерти или серьезной травме.
 **ПРЕДУПРЕЖДЕНИЕ**	Указывает на потенциально опасную ситуацию, которая, если ее не избежать, может привести к смерти или серьезной травме.
 **ОСТОРОЖНОСТЬ**	Указывает на потенциально опасную ситуацию, которая, если ее не избежать, может привести к травме легкой или средней степени тяжести.
ВАЖНО	Указывает на то, что несоблюдение инструкций может привести к повреждению оборудования или имущества.
ПРИМЕЧАНИЕ	Дает полезную информацию.

ZIMANI

СОДЕРЖАНИЕ

Универсальные символы....6
Безопасная эксплуатация....7
Облсуживание трактора....15
Техническая информация....16
Внедрение ограничений....18
Приборная панель и органы управления....20
Проверка перед эксплуатацией....22
Эксплуатация двигателя....23
- Запуск двигателя....23
- Остановка двигателя....26
- Прогрев....27
- Запуск от внешнего источника....27

Эксплуатация трактора....29
- Эксплуатация нового трактора....29
- Запуск....29
- Остановка....35
- Проверка в движении....36
- Стоянка....37
- Техника эксплуатации....38

BOM....41
- Эксплуатация вом....41

3-точечная сцепка и прицепное устройство....43
- Подготовка к установке навесного оборудования....43
- Присоединение и отсоединение навесного оборудования....44

Гидравлический блок....46
- Система управления 3-точечной сцепкой....46
- Вспомогательные гидравлические выходы....47
- Гидравлический блок управления, справочная таблица....48

Шины, колеса и балласт....49
- Шины....49
- Колеса....49
- Балласт....51

Техническое обслуживание....53
Периодическое обслуживание....56
- Капот....56
- Ежедневная проверка....58
- Обслуживание по необходимости....77

Хранение....79
Поиск и устранение неиправностей....81
Дополнительные опции....82
Гарантия....82

УНИВЕРСАЛЬНЫЕ СИМВОЛЫ

В качестве руководства по эксплуатации вашего трактора на приборах и органах управления используются различные универсальные символы. Символы показаны ниже с указанием их значения.


Символ предупреждения об опасности


Дизельное топливо


Уровень топлива



Двигатель – частота вращения об/мин


Счетчик моточасов / часы наработки


Температура охлаждающей жидости


Тормоз



Стояночный тормоз


Заряд аккумуляторной батареи


Давление моторного масла


Указатель поворота



Останов двигателя


OFF


Запуск двигателя


Предпусковой подогрев дизельного двигателя / свечи накаливания (помощь при низкотемпературном запуске)


Starter Control


Управление валом отбора мощности – положение «выключено»


Управление валом отбора мощности – положение «включено»


Блокировка дифференциала


Управление положением – поднятое положение


Управление положением – нижнее положение


Регулятор опускания 3-х точечной сцепки


Гидроцилиндр одностороннего действия обратного хода


Гидроцилиндр одностороннего действия прямого хода


Аварийные огни


Главный переключатель света


Фара ближнего света


Фара дальнего света


Полный привод включен


Задний привод


Быстро


Медленно


Прочтите руководство оператора


Трактор – движение вперед – вид машины сверху


Трактор – движение назад – вид машины сверху


Регулирование оборотов двигателя

БЕЗОПАСНАЯ ЭКСПЛУАТАЦИЯ

Аккуратная эксплуатация – лучшая страховка от несчастного случая.
Перед эксплуатацией трактора внимательно прочтите и уясните это руководство.
Все операторы, независимо от того, какой у них опыт, должны прочитать это и другие соответствующие руководства перед эксплуатацией трактора или любого навесного оборудования, прикрепленного к нему. Владелец обязан проинструктировать всех операторов по безопасной эксплуатации.

1. ПЕРЕД ЭКСПЛУАТАЦИЕЙ ТРАКТОРА

1. Знайте свое оборудование и его ограничения. Полностью прочтите это руководство, прежде чем пытаться запустить трактор и управлять им.
2. Обратите особое внимание на предупреждающие таблички с изображениями на тракторе.
3. Не работайте на тракторе или навесном оборудовании в состоянии алкогольного опьянения, приема лекарств, контролируемых веществ или в состоянии усталости.
4. Внимательно осмотрите окрестности, прежде чем приступить к работе на тракторе или прицепленном к нему навесном оборудовании. Не позволяйте посторонним находиться рядом с трактором во время работы.
5. Прежде, чем разрешить другим людям пользоваться вашим трактором, объясните, как им управлять, и дайте им прочитать это руководство перед началом работы.
6. Никогда не носите свободную, рваную или громоздкую одежду рядом с трактором. Она может зацепиться за движущиеся части или элементы управления, что может привести к аварии. Используйте дополнительные средства безопасности, например каску, защитную обувь, средства защиты глаз и органов слуха, перчатки и т. д., в зависимости от обстоятельств или необходимости.
7. Не позволяйте пассажирам ездить на какой-либо части трактора в любое время. Во время работы оператор должен оставаться на сиденье трактора.
8. Проверьте тормоза, сцепление, соединительные штифты и другие механические детали на предмет неправильной регулировки и износа. Своевременно заменяйте изношенные или поврежденные детали. Регулярно проверяйте затяжку всех гаек и болтов. (Дополнительную информацию см. в разделе «ТЕХНИЧЕСКОЕ ОБСЛУЖИВАНИЕ».)
9. Держите трактор в чистоте. Грязь, жир и мусор могут стать причиной возгорания и привести к травмам.
10. Используйте только навесное оборудование, соответствующее спецификациям, перечисленным в разделе «ОГРАНИЧЕНИЯ НА МАШИНУ» данного руководства, или навесное оборудование, одобренное ZimAni.
11. Используйте надлежащие грузы на передней или задней части трактора, чтобы снизить риск опрокидывания. Соблюдайте правила безопасной эксплуатации, указанные в руководстве по эксплуатации агрегата или навесного оборудования.
12. Чем уже расстояние между колесами, тем выше риск опрокидывания трактора. Для максимальной устойчивости отрегулируйте колеса до максимально возможной ширины колеи для вашего применения. (См. раздел «ШИНЫ, КОЛЕСА И БАЛЛАСТ».)

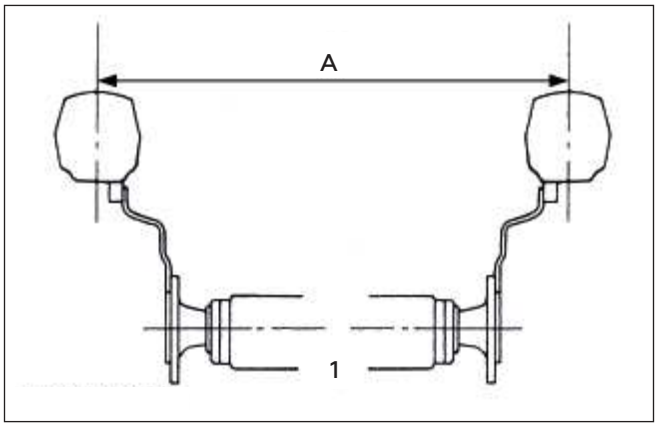

(1) Задние колеса (A) Ширина колеи

13. Не изменяйте конструкцию трактора. Несанкционированная модификация может повлиять на работу трактора, что может привести привести к поломкам

БЕЗОПАСНАЯ ЭКСПЛУАТАЦИЯ

2. ЭКСПЛУАТАЦИЯ ТРАКТОРА

Безопасность оператора является приоритетом. Безопасная эксплуатация, особенно в отношении опасности опрокидывания, предполагает понимание оборудования и условий окружающей среды во время использования. Некоторые запрещенные виды использования, которые могут привести к опасности опрокидывания, включают в себя передвижение и повороты с навесным оборудованием, слишком высоко поднятыми грузами и т. д. В этом руководстве изложены некоторые из очевидных рисков, но этот список не является и не может быть исчерпывающим. Оператор обязан быть внимательным к любому оборудованию или условиям окружающей среды, которые могут поставить под угрозу безопасную работу.

Запуск

1. Всегда садитесь на сиденье оператора при запуске двигателя или работе с рычагами или органами управления. Отрегулируйте сиденье в соответствии с инструкциями в разделе «Управление трактором». Никогда не запускайте двигатель, стоя на земле.
2. Перед запуском двигателя убедитесь, что все рычаги (включая вспомогательные рычаги управления) находятся в нейтральном положении, что стояночный тормоз включен, а сцепление и вал отбора мощности (ВОМ) выключены или находятся в положении «ВЫКЛЮЧЕНО».
3. Не запускайте двигатель путем замыкания клемм стартера или обхода аварийного пускового выключателя. Машина может запуститься на передаче и двигаться, если обойдена обычная пусковая схема.
4. Не запускайте двигатель и не работайте на холостом ходу в непроветриваемом помещении. Угарный газ бесцветен, не имеет запаха и смертельно опасен.

Работа

1. Осуществляйте буксировку с помощью прицепного устройства. Никогда не прицепляйте к корпусу моста или любой другой точке, кроме фаркопа – такие меры повысят риск серьезной травмы или смерти из-за опрокидывания трактора.
2. Для навесного оборудования с приводом от ВОМ установить прицепное устройство в положение буксировки.
3. Прикрепляйте буксируемые грузы только к фаркопу.
4. Держите все кожухи на месте. Замените все, что отсутствует или повреждено.
5. Избегайте резких стартов. Во избежание опрокидывания снижайте скорость при поворотах, на неровной поверхности и перед остановкой.

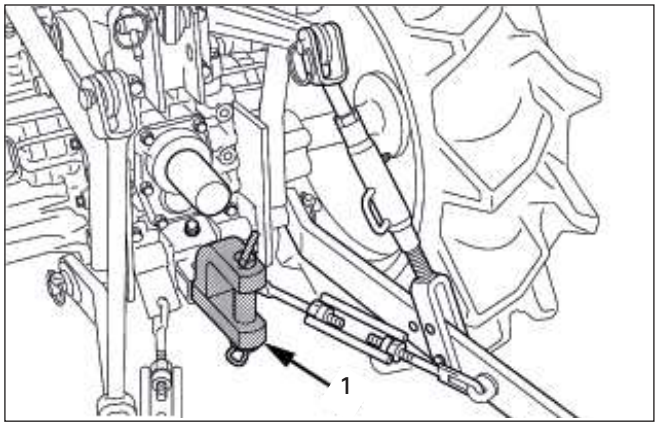

(1) Фаркоп

6. Трактор не может поворачивать с заблокированным дифференциалом, и попытка сделать это может быть опасной.
7. Не работайте вблизи канав, ям, насыпей или других элементов поверхности земли, которые могут обрушиться под тяжестью трактора. Риск опрокидывания трактора еще выше, когда земля рыхлая или влажная. Высокая трава может скрыть препятствия, сначала пройдитесь по местности, чтобы убедиться в безопасности.
8. Внимательно смотрите на дорогу. Следите за препятствиями и избегайте их. Будьте бдительны в конце ряда, возле деревьев и других препятствий.
9. Работая в группах, всегда сообщайте другим, что вы собираетесь делать, прежде чем вы это сделаете.
10. Никогда не пытайтесь залезть на движущийся трактор или выйти из него.
11. Всегда садитесь на сиденье оператора, когда работаете с рычагами или органами управления.
12. Не стойте между трактором и орудием или прицепным транспортным средством, если не включен стояночный тормоз.

БЕЗОПАСНАЯ ЭКСПЛУАТАЦИЯ

Безопасная эксплуатация, дети

1. Трагедия может произойти, если оператор не предупредит о присутствии детей. Детей обычно привлекают машины и работа, которую они выполняют.
2. Никогда не думайте, что дети останутся там, где вы их видели в последний раз.
3. Держите детей подальше от рабочей зоны и под присмотром другого ответственного взрослого.
4. Будьте бдительны и выключайте машину, если дети входят в рабочую зону.
5. Никогда не перевозите детей на машине. Безопасного места для них нет. Они могут упасть и попасть под колеса или помешать вам управлять машиной.
6. Никогда не позволяйте детям управлять машиной даже под присмотром взрослых.
7. Никогда не позволяйте детям играть на машине или на агрегате.
8. Будьте особенно осторожны при движении задним ходом. Посмотрите назад и вниз, чтобы убедиться, что область свободна, прежде чем двигаться.

Эксплуатация на склонах

Склоны являются основным фактором, связанным с потерей управления и опрокидыванием, что может привести к тяжелым травмам или смерти. Все склоны требуют особой осторожности.

1. Во избежание опрокидывания всегда двигайтесь задним ходом по крутым склонам. Если вы не можете подняться по склону задним ходом или чувствуете себя на нем не безопасно, не работайте на нем. Держитесь подальше от склонов, слишком крутых для безопасной работы.
2. Выезд из кювета, заболоченной местности или вверх по крутому склону увеличивает риск опрокидывания трактора назад. Всегда выходи из таких ситуаций. При работе с полноприводными моделями требуется особая осторожность, поскольку их повышенная тяга может дать оператору ложную уверенность в способности трактора преодолевать подъемы.
3. Все движения на склонах должны быть медленными и постепенными. Не делайте резких изменений скорости, направления, не нажимайте на тормоз и не делайте резких движений рулевым колесом.
4. Не выключайте сцепление и не переключайте передачи при подъеме или спуске со склона. На склоне выключение сцепления или переключение передач на нейтральную передачу может привести к потере управления.
5. Особое внимание следует уделить весу и расположению навесного оборудования и грузов, так как это повлияет на устойчивость трактора.
6. Для повышения устойчивости на склоне установите максимальную ширину колеи, как показано в разделе «ШИНЫ, КОЛЕСА И БАЛЛАСТ».

Следуйте рекомендациям по правильной балластировке.

Вождение трактора на дороге общего пользования

1. Зафиксируйте две педали тормоза вместе, чтобы обеспечить прямолинейную остановку. Неравномерное торможение на скорости движения может привести к опрокидыванию трактора.
2. Проверьте торможение трактора. Тормозные характеристики различаются между полным и неполным приводом. Почувствуйте разницу.
3. Всегда снижайте скорость трактора перед поворотом. Поворот на высокой скорости может опрокинуть трактор.
4. Убедитесь, что знак «Медленно движущееся транспортное средство» чист и хорошо виден. Используйте аварийные огни и сигналы поворота по мере необходимости.

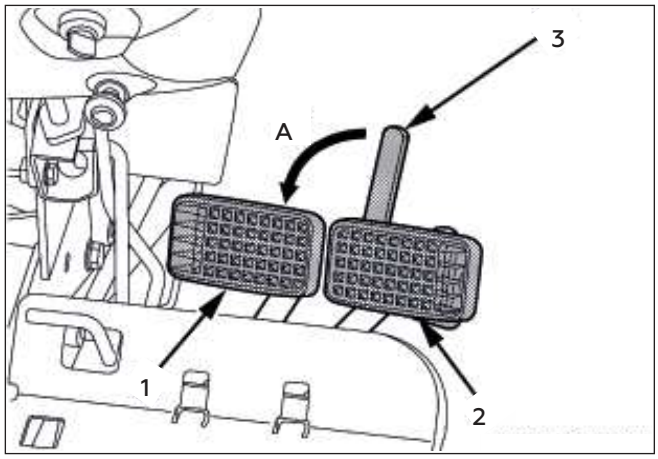

(1) Педаль тормоза (левая)
(2) Педаль тормоза (правая)
(3) Фиксатор педалей
(A) Всякий раз, передвигаясь по дороге

БЕЗОПАСНАЯ ЭКСПЛУАТАЦИЯ

5. Избегайте резких движений рулевого колеса, поскольку они могут привести к опасной потере устойчивости. Риск особенно велик, когда трактор движется с высокой скоростью.
6. На дорогах общего пользования используйте знак «Медленно движущееся транспортное средство» и аварийные огни, если этого требуют местные правила дорожного движения и безопасности.
7. Соблюдайте все местные правила дорожного движения и техники безопасности.
8. Включите фары. При встрече с другим транспортным средством используйте ближний свет фар.
9. Двигайтесь на скорости, которая позволяет вам всегда сохранять контроль.
10. Не включайте блокировку дифференциала во время движения с высокой скоростью. Трактор может выйти из-под контроля.
11. Не работайте с навесным оборудованием, когда трактор находится на дороге. Заблокируйте трехточечную сцепку в поднятом положении.
12. Установите ручку скорости опускания орудия в положение «БЛОКИРОВКА», чтобы удерживать навесное оборудование в поднятом положении.

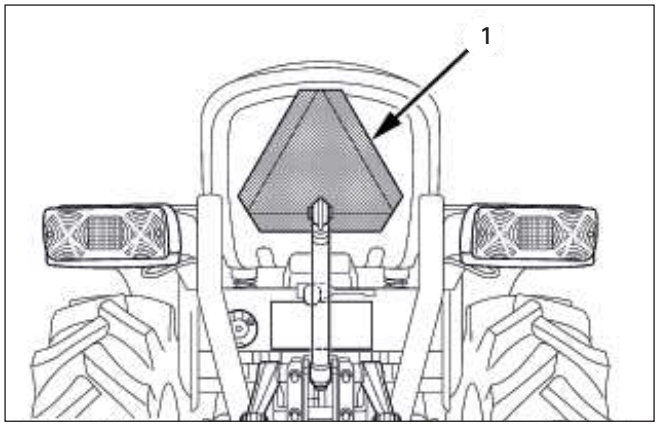

(1) Знак «Медленно движущееся транспортное средство»

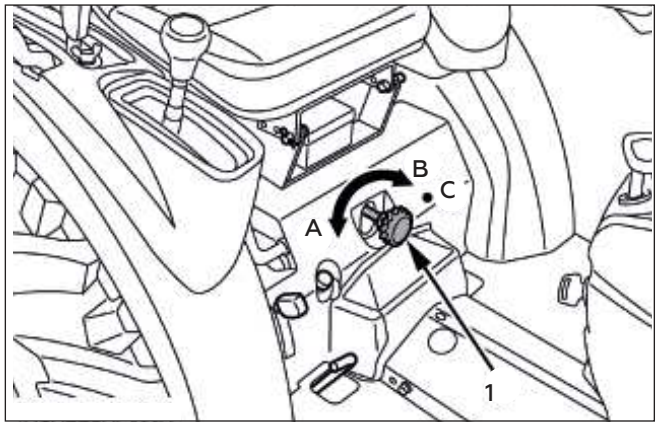

(1) Ручка скорости опускания 3-х точечной сцепки
(A) «БЫСТРО»
(B) «МЕДЛЕННО»
(C) «БЛОКИРОВКА»

3. ПАРКОВКА ТРАКТОРА

1. Отключите ВОМ, опустите все навесное оборудование на землю, установите все рычаги управления в нейтральное положение, включите стояночный тормоз, заглушите двигатель и выньте ключ.
2. Прежде чем спешиться, убедитесь, что трактор полностью остановился.
3. Избегайте парковки на крутых склонах, по возможности паркуйтесь на твердой и ровной поверхности; в противном случае припаркуйтесь поперек склона, заблокировав колеса.

Несоблюдение этого предупреждения может привести к движению трактора и стать причиной травм или смерти.

4. ЭКСПЛУАТАЦИЯ ВОМ

1. Подождите, пока все движущиеся компоненты полностью остановятся, прежде чем сойти с трактора, подсоединять, отсоединять, регулировать, очищать или обслуживать любое оборудование, приводимое в действие ВОМ.
2. Установите крышку ВОМ, когда вал не используется.
3. Перед установкой или использованием оборудования с приводом от ВОМ прочтите руководство производителя и просмотрите этикетки безопасности, прикрепленные к оборудованию.

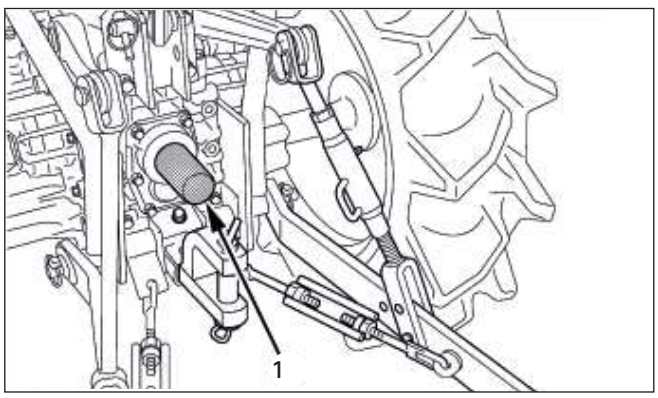

(1) Крышка ВОМ

4. При эксплуатации стационарного оборудования с приводом от ВОМ всегда включайте стояночный тормоз трактора и устанавливайте противооткатные упоры (башмак) позади и перед задними колесами. Держитесь подальше от всех вращающихся частей. Никогда не переступайте через вращающиеся части.

5. ИСПОЛЬЗОВАНИЕ 3-ТОЧЕЧНОЙ СЦЕПКИ

1. Используйте 3-точечную сцепку только с оборудованием, предназначенным для использования с 3-точечной сцепки.
2. При использовании навесного орудия с трехточечной сцепкой обязательно установите соответствующий противовес на передней части трактора.

6. ОБСЛУЖИВАНИЕ ТРАКТОРА

Перед обслуживанием трактора припаркуйте его на твердой и ровной поверхности, включите стояночный тормоз, опустите все навесное оборудование на землю, установите рычаг переключения передач в нейтральное положение, заглушите двигатель и выньте ключ.

1. Дайте трактору время остыть, прежде чем приступать к работам с двигателем, глушителем, радиатором и т. д. или рядом с ними.
2. Не снимайте крышку радиатора, пока охлаждающая жидкость горячая. Когда остынет, медленно поверните пробку радиатора до первого упора и подождите достаточное время для сброса избыточного давления, прежде чем полностью снять пробку радиатора. Добавляйте охлаждающую жидкость или воду в расширительный бачок, а не в радиатор. (См. «Проверка уровня охлаждающей жидкости» в разделе «ЕЖЕДНЕВНАЯ ПРОВЕРКА» в разделе «ПЕРИОДИЧЕСКОЕ ОБСЛУЖИВАНИЕ».)
3. Всегда глушите двигатель перед заправкой. Избегайте разливов и переполнения.
4. Не курите при работах вблизи аккумуляторной батареи или при заправке топливом. Держите все искры и пламя подальше от аккумуляторной батареи и топливного бака. Аккумулятор представляет опасность взрыва, поскольку выделяет водород и кислород, особенно при зарядке.
5. Прежде чем «завести» разряженный аккумулятор, прочтите и следуйте всем инструкциям. (См. «ЗАПУСК ОТ ВНЕШНЕГО ИСТОЧНИКА» в разделе «ЭКСПЛУАТАЦИЯ ДВИГАТЕЛЯ».)
6. Всегда держите под рукой аптечку и огнетушитель.
7. Перед работой с электрическими компонентами или рядом с ними отсоедините минусовой провод от аккумулятора.
8. Чтобы избежать возможности взрыва батареи, не используйте и не заряжайте многоразовые батареи, если уровень электролита ниже отметки LOWER (нижний предельный уровень). Регулярно проверяйте уровень электролита и при необходимости добавляйте дистиллированную воду, чтобы уровень электролита находился между ВЕРХНИМ и НИЖНИМ уровнями.
9. Во избежание искрения в результате случайного короткого замыкания всегда сначала отсоединяйте минусовой кабель аккумулятора (-) и подключите его в последнюю очередь.

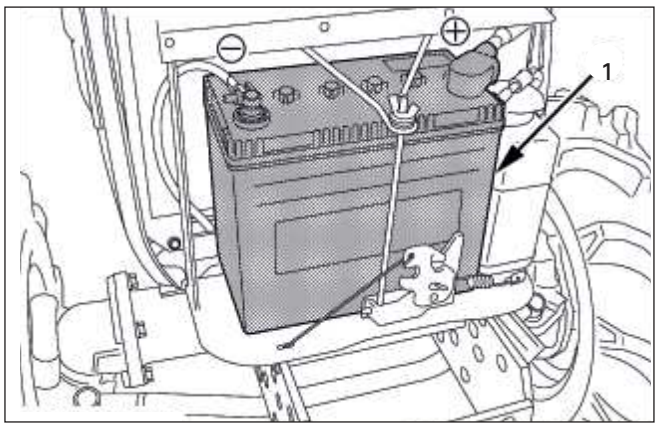

(1) Аккумуляторная батарея

БЕЗОПАСНАЯ ЭКСПЛУАТАЦИЯ

10. Не пытайтесь установить шину на обод. Это должен делать квалифицированный специалист с соответствующим оборудованием.
11. Всегда поддерживайте правильное давление в шинах. Не накачивайте шины выше рекомендуемого давления, указанного в руководстве по эксплуатации.
12. Надежно установите домкрат под трактор при замене колес или регулировке ширины колеи.
13. Убедитесь, что колесные болты затянуты с указанным моментом.
14. Не работайте под какими-либо гидравлически поддерживаемыми устройствами. Они могут осесть, внезапно протечь или случайно опуститься. Если необходимо работать под трактором или какими-либо элементами машины для обслуживания или регулировки, заранее надежно подоприте их подставками или подходящими блокировками.
15. Жидкость в гидравлической системе находиться под большим давлением. В случае плохой герметичности может нанести серьезную травму. Перед отсоединением гидравлических линий обязательно сбросьте все остаточное давление. Перед подачей давления в гидравлическую систему убедитесь, что все соединения затянуты, а все линии, трубы и шланги не повреждены.
16. Жидкость, вытекающая из мелких отверстий, может быть невидимой. Не используйте руки для поиска предполагаемых утечек; используйте кусок картона или дерева. Также настоятельно рекомендуется использовать защитные очки или другие средства защиты глаз. Если вы получили травму из-за вытекающей жидкости, немедленно обратитесь к врачу. Эта жидкость вызовет гангрену или сильную аллергическую реакцию.





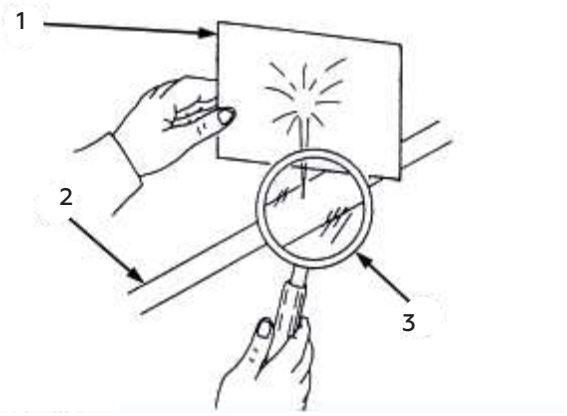

(1) Картон
(2) Гидравлическая линия
(3) Увеличительное стекло

БЕЗОПАСНАЯ ЭКСПЛУАТАЦИЯ

7. ПРЕДУПРЕЖДАЮЩИЕ ЭТИКЕТКИ С ИЗОБРАЖЕНИЯМИ

Прикрепленные графические этикетки безопасности предназначены для предупреждения людей о потенциальных опасностях. Опасность обозначается изображением в предупреждающем треугольнике или только символом предупреждения об опасности. На соседнем рисунке представлены инструкции и информация о том, как избежать опасности.

(1) артикул № TC408-34S1-1
Внимательно прочтите руководство оператора, прежде чем обращаться с машиной.
Соблюдайте инструкции и правила безопасности при работе

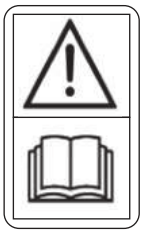

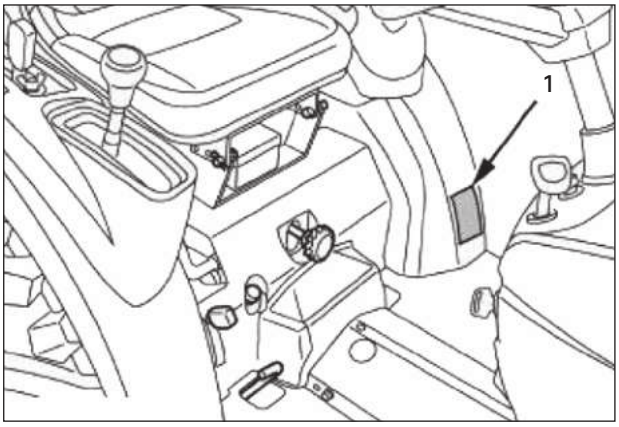

(2) артикул № TC402-4958-1
Не приближайте руки к крыльчатке двигателя и ремню крыльчатки.



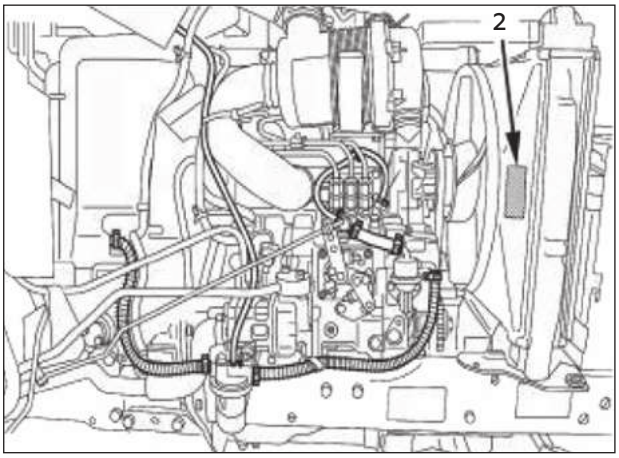

(3) артикул № TG40B-4971-1
Не приближайтесь к карданному валу или универсальному штуцеру при работающем двигателе.



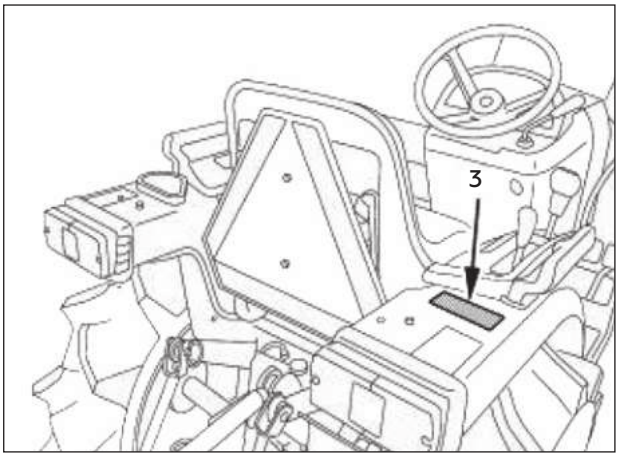

БЕЗОПАСНАЯ ЭКСПЛУАТАЦИЯ

(1) артикул № TC422-4958-1
Не прикасайтесь к горячим поверхностям, например к глушителю и так далее.



(2) артикул № TC402-4958-2
Не приближайте руки к крыльчатке двигателя и ремню вентилятора.



(3) артикул № TC428-4713-1
Запускайте двигатель только с места оператора.

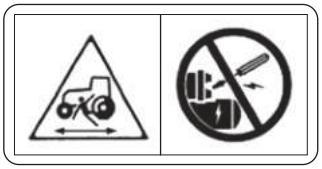

(4) артикул № TC402-956-1
Только дизельное топливо.
Опасность воспламенения.

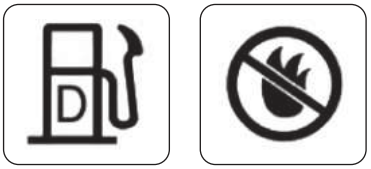

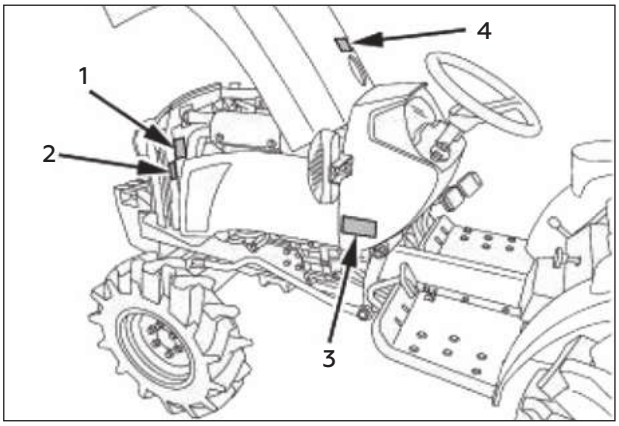

8. УХОД ЗА ПРЕДОХРАНИТЕЛЬНЫМИ ЭТИКЕТКАМИ С ИЗОБРАЖЕНИЯМИ

1. Следите за тем, чтобы графические предупреждающие этикетки были чистыми и свободными от мешающих материалов.
2. Очистите предупреждающие этикетки с изображением водой с мылом, вытрите насухо мягкой тканью.
3. Замените поврежденные или отсутствующие предупреждающие таблички с изображениями на новые у местного дилера ZimAni.
4. Если компонент с прикрепленной(ыми) этикеткой(ами) безопасности с изображением заменяется новой деталью, убедитесь, что новые этикетки(и) прикреплены в том же месте(ах), что и замененный компонент.
5. Установите новые графические этикетки безопасности, нанеся их на чистую сухую поверхность.

ОБЛСУЖИВАНИЕ ТРАКТОРА

Ваш дилер заинтересован в работоспособности вашего трактора и хочет помочь вам получить от него максимальную отдачу. Внимательно прочитав данное руководство, вы обнаружите, что часть регулярного технического обслуживания можете выполнять самостоятельно.
Однако, если вам потребуются запчасти или капитальный ремонт, обязательно обратитесь к своему По вопросам обслуживания обращайтесь в дилерский центр ZimAni, у которого вы приобрели трактор, или к местному дилеру ZimAni. При необходимости запасных частей будьте готовы сообщить вашему дилеру серийные номера трактора и двигателя. Найдите серийные номера сейчас и запишите их в отведенном месте.

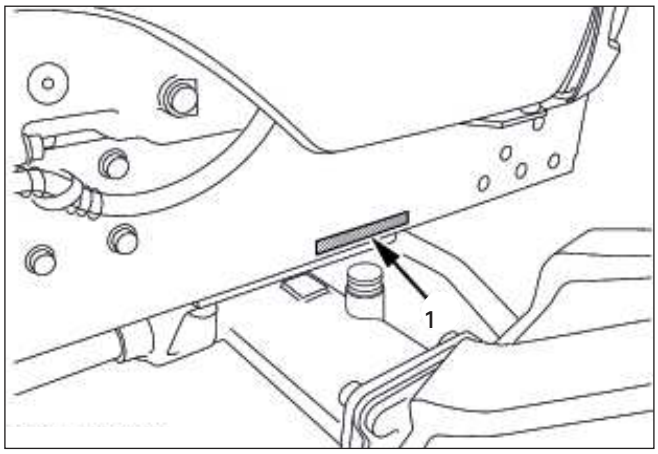

(1) Серийный номер трактора

	Тип	Сер. №
Трактор		
Двигатель		
Дата покупки		
Наименование дилера		
(Заполняется покупателем)		

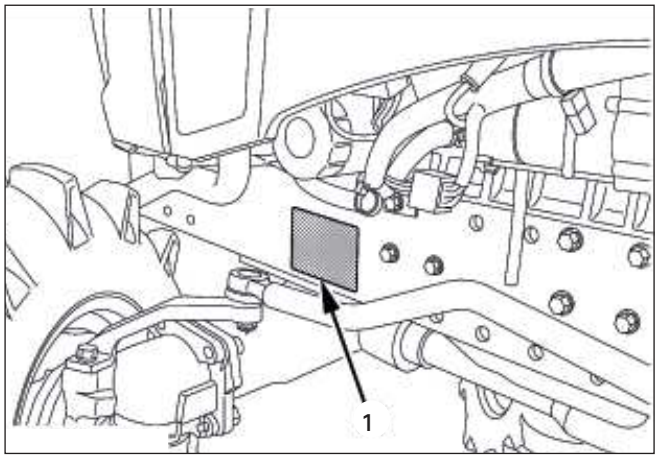

(1) Паспортная табличка трактора

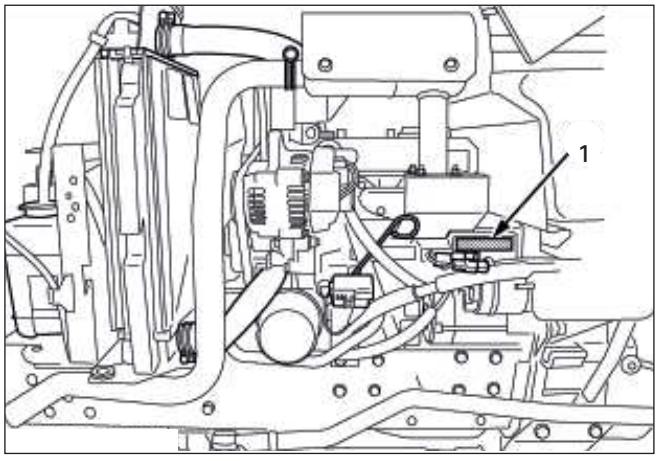

(1) Серийный номер двигателя

ТЕХНИЧЕСКАЯ ИНФОРМАЦИЯ

ТАБЛИЦА СПЕЦИФИКАЦИЙ

Модель				B2741
Мощность BOM*			кВт (л.с.)	13 (17,4)
Двигатель	Производитель			ZimAni Kubota
	Модель			3M78
	Тип			Common Rail высокого давления EFI, жидкостное охлаждение, 3-цилиндровый дизель, Euro V и EPT4 Emission
	Количество цилиндров			3
	Диаметр и ход поршня		мм	78 x 73,6
	Объем цилиндров		$См^3$	1123
	Мощность двигателя*		кВт (л.с.)	20 (27)
	Частота оборотов		об/мин	2800
	Крутящий момент		Н•м	70
	Аккумулятор			50 B24L-MF
Объем	Топливный бак		л	23
	Картер двигателя (с фильтром)		л	3,1
	Охлаждающая жидкость двигателя		л	3,9
	Картер трансмиссии		л	12,5
Габариты	Общая длина (без 3-точечной сцепки)		мм	2390
	Общая ширина		мм	1105, 1015
	Общая высота (верхняя часть руля)		мм	1280
	Колесная база		мм	1563
	Мин. дорожный просвет		мм	325
	Ширина колеи	перед	мм	815
		зад	мм	810, 900
Вес			кг	670
Сцепление				Одинарное сухое
Traveling system	Шины	перед		5–12
		зад		8,3–20
	Рулевое управление			Рулевое управление с гидроусилителем
	Трансмиссия			Переключение передач, 9 вперед и 3 назад
	Тормоза			Мокрые дисковые
	Мин. радиус поворота (с тормозом)		м	2,1

ТЕХНИЧЕСКАЯ ИНФОРМАЦИЯ

Модель				B2741
Гидро-агрегат	Гидравлическая система управления			Позиционный клапан и регулятор тяги SUPER
	Производительность насоса		л/мин	3P: 26,6
	Категория сцепки			IS категориия 1 N
	Макс. подъемная сила	в точках подъема	кг	750
		24 дюйма за точкой подъема	кг	480
ВОМ	Задний ВОМ			SAE 1-3/8, 6 шлицов
	ВОМ / Частота вращения двигателя		об/мин	540 / 2504, 980 / 2510

ПРИМЕЧАНИЕ:

* Оценка производителя. Компания оставляет за собой право изменять технические характеристики без предварительного уведомления.

СКОРОСТЬ ПЕРЕДВИЖЕНИЯ

(При номинальных оборотах двигателя)

Модель				B2741
Размер шин (задние)				8–18 – Farm
		Диапазон передач	Передача	км/ч
Вперед	1	Нижний диапазон	1	1
	2		2	1,4
	3		3	2,5
	4	Средний диапазон	1	3,1
	5		2	4,5
	6		3	8,1
	7	Верхний диапазон	1	6,8
	8		2	9,7
	9		3	17,6
		Макс. скорость (при 2750 об/мин двигателя)		18,6
Назад	1	Нижний диапазон	R	1,3
	2	Средний диапазон	R	4,2
	3	Верхний диапазон	R	9,1
		Макс. скорость (при 2750 об/мин двигателя)		9,6

Компания оставляет за собой право изменять спецификацию без предварительного уведомления.

ВНЕДРЕНИЕ ОГРАНИЧЕНИЙ

Трактор ZimAni был тщательно протестирован на предмет надлежащей работы с навесным оборудованием, проданным или одобренным ZimAni. Не используйте с навесным оборудованием, которое не продается или не одобрено ZimAni и которое превышает максимальные характеристики, указанные ниже, или которое по иным причинам непригодно для использования с навесным оборудованием ZimAni может привести к неисправности или отказу трактора, повреждению другого имущества и травмам оператора или других лиц. [Гарантия не распространяется на любые неисправности или отказы трактора, возникшие в результате использования неподходящего навесного оборудования.]

	Протектор (макс. ширина) с сельскохозяйственными шинами		**Конец нижней тяги макс. вес загрузки W0**
	Перед	**Зад**	
B2741	705 мм	790 мм	300 кг

	Фактические цифры		
B2741	Вес агрегата W1 и/или размер	Макс. фаркоп Загрузить W2	Вес W3 (с весом прицепа)
	Как в следующем списке (показано на следующей странице)	300 кг	1500 кг

Конец нижней тяги макс. погрузочный вес.....Макс. допустимая нагрузка, которую можно приложить к концу нижней тяги: W0

Вес инструмента.....Вес навесного оборудования, которое можно установить на нижнюю тягу: W1

Макс. нагрузка на фаркоп.....W2

Вес нагрузки на прицеп .....Макс. грузоподъемность прицепа (с массой прицепа): W3

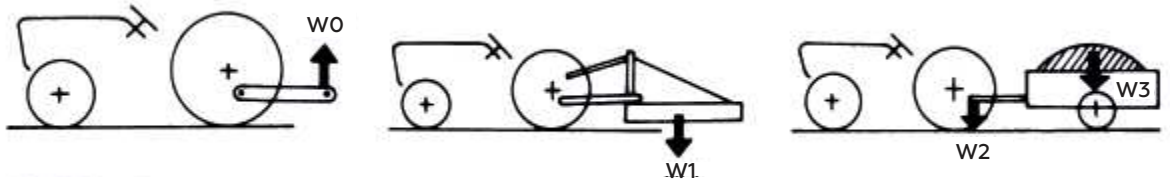

ПРИМЕЧАНИЕ:
Размер орудия может варьироваться в зависимости от условий эксплуатации почвы.

ZIMANI

ВНЕДРЕНИЕ ОГРАНИЧЕНИЙ

Implement		Примечания		B2741
Косилка	Роторная (1 лезвие)	Макс. ширина кошения	см	107
		Макс. вес	кг	140
	С задней установкой (2 или 3 лезвия)	Макс. ширина кошения	см	152
			кг	140
	Цеповая косилка	Макс. ширина кошения	см	107
	Косилка с пальцево-ножевым режущим аппаратом	Макс. ширина кошения	см	122
		Макс. вес	кг	140
Роторный культиватор		Макс. ширина обработки	см	80
		Макс. вес	кг	160
		Ограничитель крутящего момента		Необходимый
Лемешный плуг		Макс. размер		30,5 см (12 in.) x 1
Дисковый плуг		Макс. размер		45,7 см (18 in.) x 4
		Макс. вес	кг	180
Культиватор		Макс. количество лезвий	(зубьев)	5
		Макс. размер	см	122
		Макс. вес	кг	190
Дисковая борона		Макс. размер		50,8 см (20 in.) x 5
		Макс. вес	кг	195
Опрыскиватель	Задняя установка	Макс. объем бака	л	150
	Опрыскиватель прицепного типа	Макс. объем бака	л	550
Задний отвал		Макс. ширина реза	см	152
		Макс. вес	кг	160
Коробчатый отвал		Макс. ширина реза	см	107
		Макс. вес	кг	170
Прицеп		Макс. грузоподъемность (с массой прицепа)	кг	1500
		Макс. нагрузка на фаркоп	кг	300

ПРИМЕЧАНИЕ:
Размер орудия может варьироваться в зависимости от условий эксплуатации почвы.

ПРИБОРНАЯ ПАНЕЛЬ И ОРГАНЫ УПРАВЛЕНИЯ

ПРИБОРНАЯ ПАНЕЛЬ, ПЕРЕКЛЮЧАТЕЛИ И РУЧНОЕ УПРАВЛЕНИЕ

Содержание иллюстрации

(1) Сигнал поворота / индикатор аварийной световой сигнализации
(2) Указатель температуры охлаждающей жидкости
(3) Выключатель аварийной сигнализации
(4) Переключатель указателей поворота
(5) Выключатель головного света
(6) Кнопка звукового сигнала
(7) Счетчик моточасов / тахометр
(8) Сигнализационная лампа Easy Checker (TM)
(9) Указатель уровня топлива
(10) Замок зажигания
(11) Ручка остановки двигателя

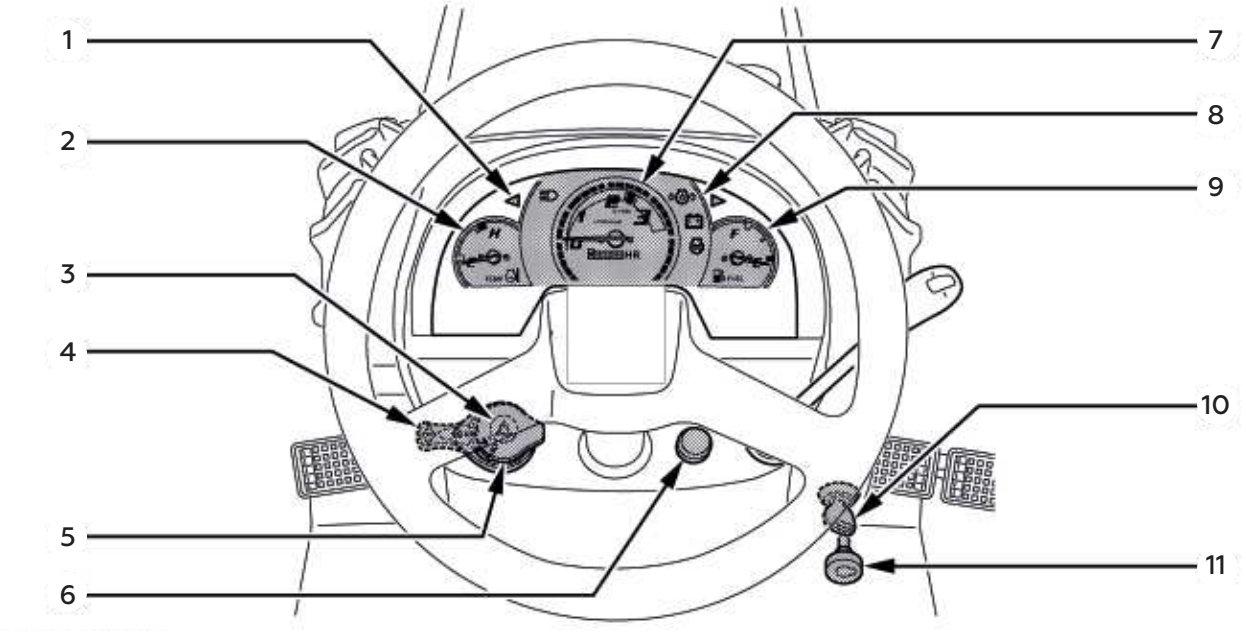

ПРИБОРНАЯ ПАНЕЛЬ И ОРГАНЫ УПРАВЛЕНИЯ

НОЖНОЕ И РУЧНОЕ УПРАВЛЕНИЕ

Содержание иллюстрации

(1) Педаль сцепления
(2) Педаль стояночного тормоза
(3) Педаль блокировки дифференциала
(4) Ручка скорости опускания трехточечной сцепки
(5) Рычаг переключения передач ВОМ
(6) Рычаг переключения передач
(7) Подстаканник
(8) Рычаг ручного управления дроссельной заслонкой
(9) Педаль тормоза
(10) Педаль газа
(11) Рычаг привода передних колес
(12) Рычаг переключения главной передачи
(13) Рычаг управления положением
(14) Сиденье оператора
(15) Ящик для инструментов

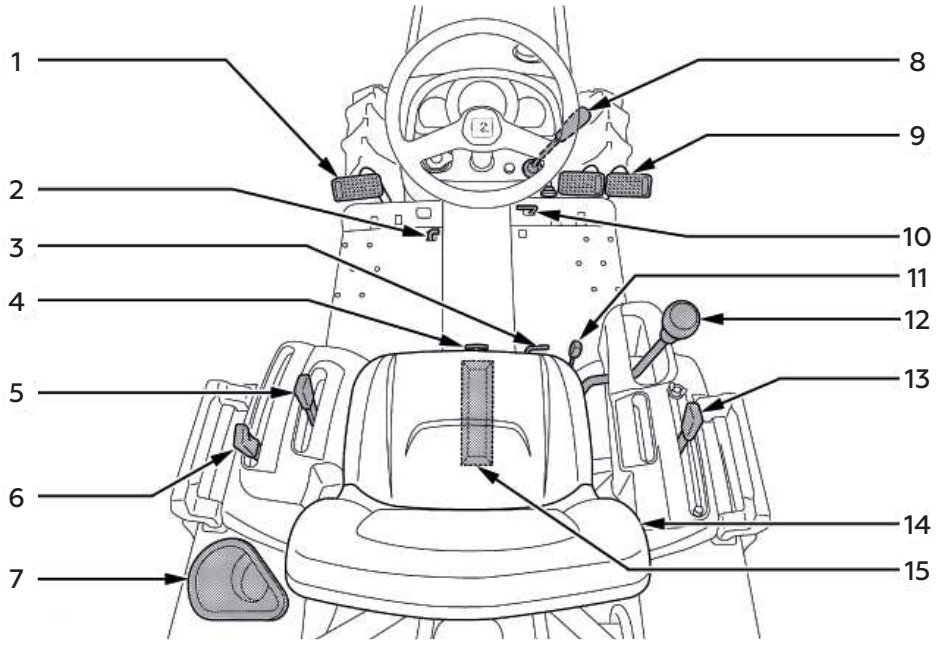

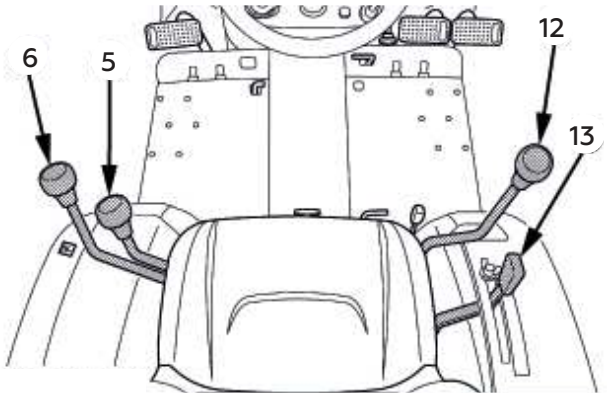

ПРИБОРНАЯ ПАНЕЛЬ И ОРГАНЫ УПРАВЛЕНИЯ

НАКЛЕЙКА С РАСПОЛОЖЕНИЕМ ПЕДАЛЕЙ

Этикетка расположена на крышке под сиденьем.

(1) Педаль сцепления
(2) Педаль тормоза (левая)
(3) Педаль тормоза (правая)
(4) Фиксатор педалей тормоза
(5) Педаль блокировки дифференциала
(6) Педаль газа
(7) Педаль стояночного тормоза

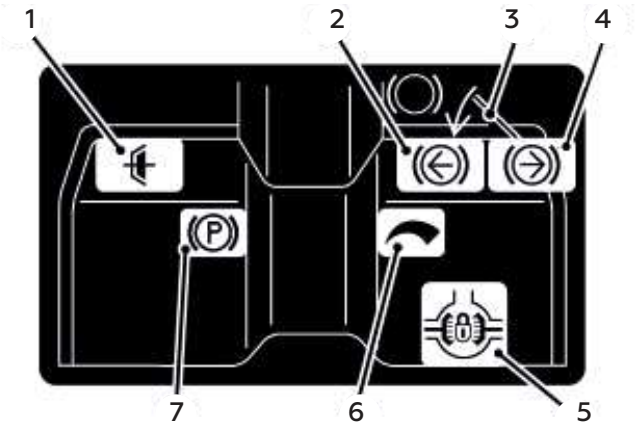

ПРОВЕРКА ПЕРЕД ЭКСПЛУАТАЦИЕЙ

ЕЖЕДНЕВНАЯ ПРОВЕРКА

Чтобы не случилось неприятностей, важно хорошо знать состояние трактора. Проверьте это перед запуском.

ОСТОРОЖНОСТЬ

Во избежание травм:

- Обязательно проверяйте и обслуживайте трактор на ровной поверхности с выключенным двигателем, включенным стояночным тормозом и опущенным на землю орудием.

Проверки:

– Внешний осмотр
– Проверить уровень моторного масла
– Проверить уровень трансмиссионного масла
– Проверить уровень охлаждающей жидкости
– Очистите решетку радиатора и экран радиатора
– Проверить выпускной клапан воздухоочистителя (при использовании в пыльном месте)
– Проверить педаль тормоза и сцепления
– Проверьте индикаторы, датчики и счетчик
– Проверьте огни
– Проверить жгут проводов
– Проверьте подвижные части
– Заправиться (См. «ЕЖЕДНЕВНАЯ ПРОВЕРКА» в разделе «ПЕРИОДИЧЕСКОЕ ОБСЛУЖИВАНИЕ».)
– Уход за графическими этикетками безопасности (См. «ГРАФИЧЕСКИЕ ПРЕДУПРЕЖДАЮЩИЕ ЭТИКЕТКИ» в разделе «БЕЗОПАСНАЯ ЭКСПЛУАТАЦИЯ».)

ЭКСПЛУАТАЦИЯ ДВИГАТЕЛЯ

ОСТОРОЖНОСТЬ

Во избежание травм:

- Прочтите раздел «Безопасная эксплуатация» в начале данного руководства.
- Ознакомьтесь с иллюстрированными предупредительными табличками, расположенными на тракторе.
- Во избежание опасности отравления выхлопными газами не запускайте двигатель в закрытом помещении без надлежащей вентиляции.
- Никогда не запускайте двигатель, стоя на земле. Запускайте двигатель только с места оператора.
- Возьмите за правило устанавливать все рычаги переключения передач в положение «НЕЙТРАЛЬНОЕ» и переводить рычаг отбора мощности в положение «ВЫКЛ» перед запуском двигателя.

ВАЖНО

- Не используйте пусковую жидкость или эфир.
- Для защиты аккумулятора и стартера следите за тем, чтобы стартер не вращался непрерывно более 30 секунд.

ЗАПУСК ДВИГАТЕЛЯ

1. Убедитесь, что стояночный тормоз установлен.

   1. Установить стояночный тормоз.
      (1) Заблокируйте педали тормоза.
      (2) Нажмите на педали тормоза.
      (3) Нажмите педаль стояночного тормоза, чтобы его зафиксировать.
   2. Чтобы отпустить стояночный тормоз, снова нажмите на педали тормоза.

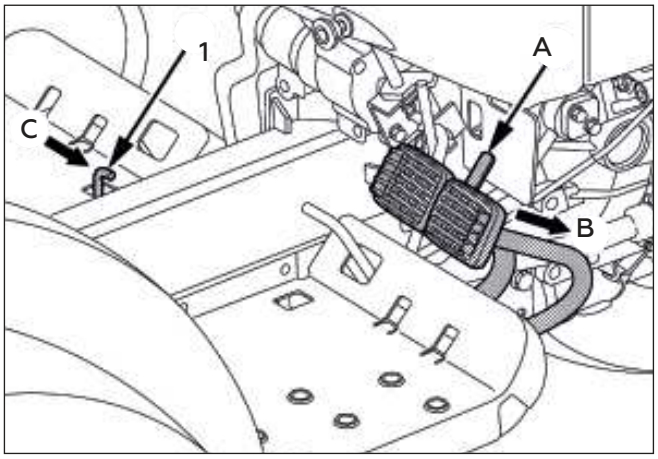

(1) Педаль стояночного тормоза
(A) Заблокируйте педали тормоза
(B) «НАЖАТЬ»
(C) «НАЖАТЬ»

2. Убедитесь, что ручка остановки двигателя нажата.
   Нажмите на ручку остановки двигателя, если она вытянута, иначе двигатель не запустится.

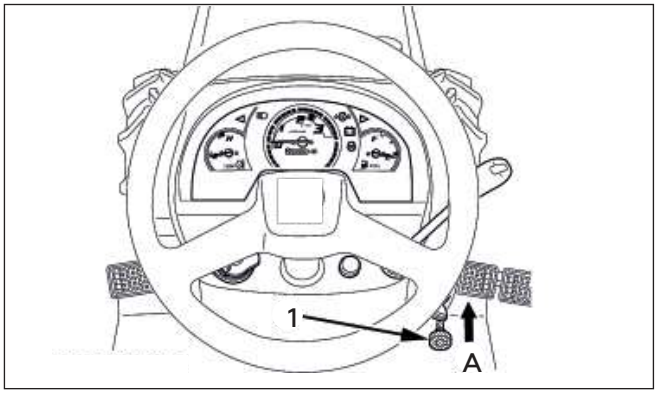

(1) Ручка остановки двигателя
(A) «НАЖАТЬ»

ЭКСПЛУАТАЦИЯ ДВИГАТЕЛЯ

3. Установите рычаг переключения передач ВОМ в положение «NEUTRAL».

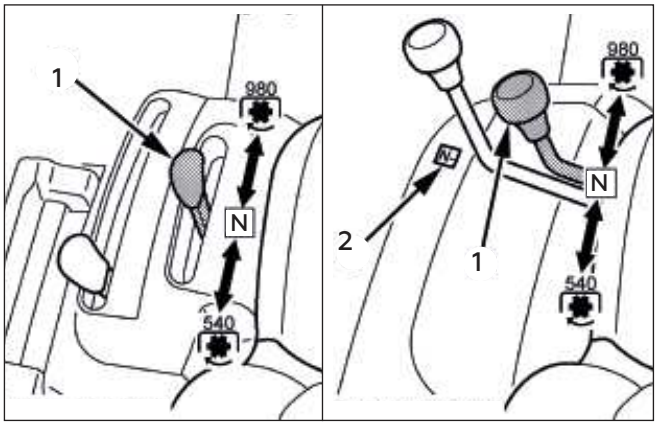

(1) Рычаг переключения передач ВОМ
(2) Метка нейтрального положения

«ВКЛ (540 об/мин)»
(N) «NEUTRAL»
«ВКЛ (980 об/мин)»

4. Установите рычаг переключения главной передачи в позицию «NEUTRAL».

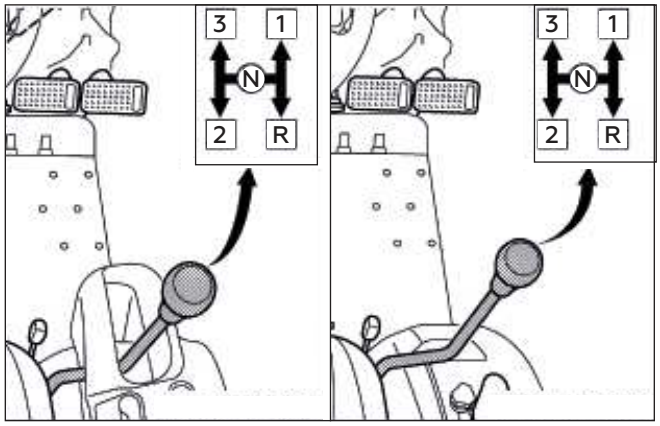

(1) Рычаг переключения главной передачи

ВАЖНО
Установите рычаг переключения главной передачи в среднее положение в пределах правого и левого диапазона перемещения. В противном случае двигатель не запустится.

5. Установите рычаг дроссельной заслонки посередине.

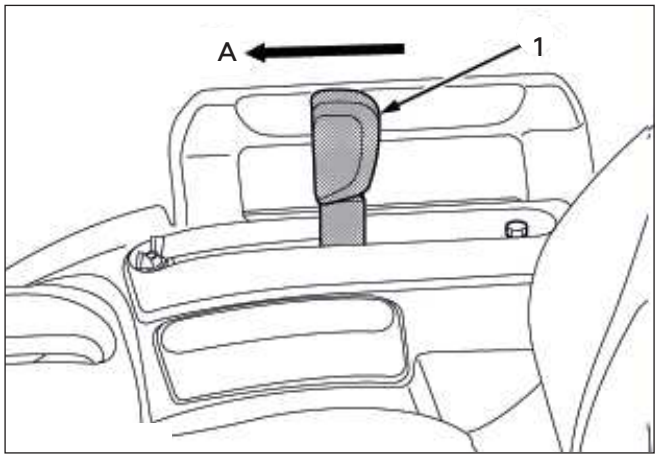

(1) Рычаг управления положением
(A) «ВНИЗ»

ЭКСПЛУАТАЦИЯ ДВИГАТЕЛЯ

6. Установите рычаг управления положением в положение «САМОЕ НИЗКОЕ».

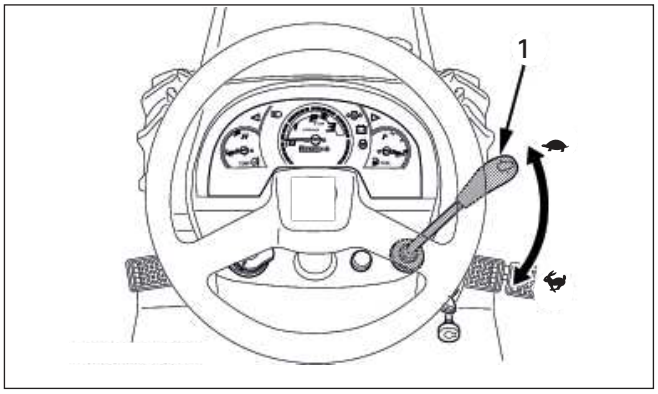

(1) Рычаг дроссельной заслонки

«Увеличение»
«Уменьшение»

7. Вставьте ключ в замок зажигания и поверните его в положение «ON».

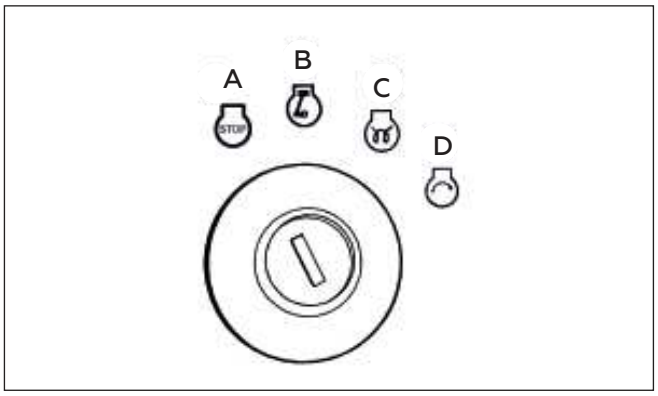

(A) «OFF»
(B) «ON»
(C) «Предварительный подогрев»
(D) «START»

Проверьте сигнализационную лампу двигателя Easy Checker (TM):
При повороте ключа в положение «ON» должны загореться лампы (3), (4). Если неисправность возникает в каком-либо месте при работающем двигателе, загорается сигнальная лампа, соответствующая этому месту.

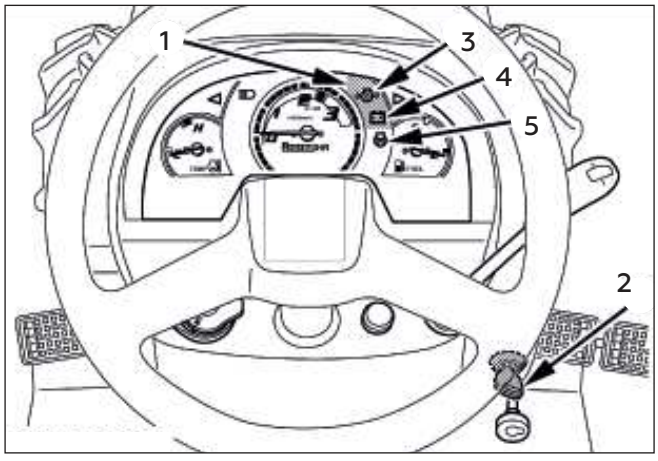

(1) Сигнализационная лампа Easy Checker (TM)
(2) Замок зажигания
(3) Давление масла в двигателе
(4) Заряд аккумуляторной батареи
(5) Индикатор свечи накаливания

ВАЖНО
Ежедневных проверок только с помощью Easy Checker (TM) недостаточно. Всегда тщательно проводите ежедневные физические проверки, обращаясь к разделу «ЕЖЕДНЕВНАЯ ПРОВЕРКА».
(См. «ЕЖЕДНЕВНАЯ ПРОВЕРКА» в разделе «ПЕРИОДИЧЕСКОЕ ОБСЛУЖИВАНИЕ».)

ЭКСПЛУАТАЦИЯ ДВИГАТЕЛЯ

8. Полностью выжмите педаль сцепления, поверните ключ в положение «ПРЕДВАРИТЕЛЬНЫЙ ПРОГРЕВ» и удерживайте его в течение примерно 2–3 секунд.

Температура	Время предварительного подогрева
Over 0 C	2 to 3 сек.
0 to -5 °C	5 сек.
-5 to -15 °C	10 сек.

ПРИМЕЧАНИЕ:
Индикатор свечи накаливания (5) загорается при предварительном прогреве двигателя.

9. Поверните ключ в положение «START» и отпустите, когда двигатель запустится.

ВАЖНО
- Из-за предохранительных устройств двигатель не запустится, за исключением случаев, когда рычаг переключения главной передачи находится в положении «NEUTRAL», а педаль сцепления отпущена.

Запуск в холодную погоду

При температуре окружающего воздуха ниже -5 °C и очень холодном двигателе. Если двигатель не запускается, выключите ключ на 30 секунд. Затем повторите шаги 8 и 9. Для защиты аккумулятора и стартера убедитесь, что стартер не вращается непрерывно более 30 секунд.

10. Убедитесь, что все индикаторы на Easy Checker (TM) выключены.
Если лампа все еще горит, немедленно остановите двигатель и определите причину.

ОСТАНОВКА ДВИГАТЕЛЯ

1. После замедления двигателя до холостого хода поверните ключ в положение «ВЫКЛ».
2. Потяните ручку остановки двигателя, пока двигатель не остановится.

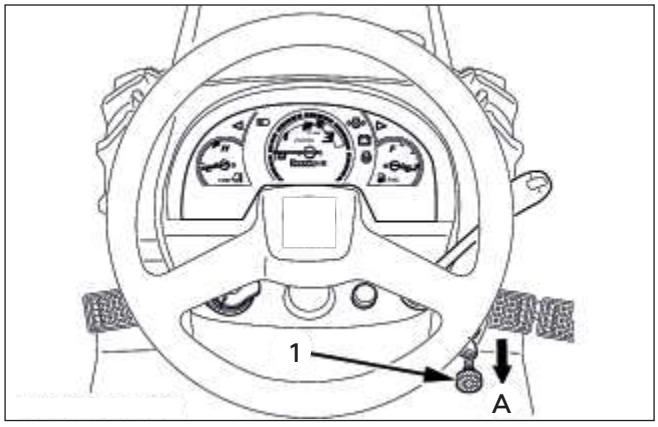

(1) Ручка остановки двигателя
(A) Потяните что бы остановить

ПРИМЕЧАНИЕ:
Для того, чтобы запустить двигатель в следующий раз необходимо нажать на ручку остановки двигателя.

3. Извлеките ключ.

ЭКСПЛУАТАЦИЯ ДВИГАТЕЛЯ

ПРОГРЕВ

ОСТОРОЖНОСТЬ

Во избежание травм:
- Обязательно включите стояночный тормоз во время прогрева.
- Обязательно установите все рычаги переключения передач в «НЕЙТРАЛЬНОЕ» положение и установите рычаг ВОМ в положение «ВЫКЛ» во время прогрева.

В течение пяти минут после запуска двигателя дайте двигателю прогреться без какой-либо нагрузки, чтобы масло достигло каждой детали двигателя. Если к двигателю приложить нагрузку без этого периода прогрева, могут возникнуть такие проблемы, как заедание, поломка или преждевременный износ.

Прогрев трансмиссионного масла при низкой температуре окружающей среды

Гидравлическое масло служит трансмиссионной жидкостью. В холодную погоду масло может быть холодным с повышенной вязкостью. Это может привести к задержке циркуляции масла или аномально низкому гидравлическому давлению в течение некоторого времени после запуска двигателя. Это, в свою очередь, может привести к неисправности гидравлической системы. Чтобы предотвратить вышеперечисленное, соблюдайте следующие инструкции:
Прогрейте двигатель примерно на 50% от номинального числа оборотов в соответствии с приведенной ниже таблицей:

Температура окружающей среды	Требуемое время прогрева
выше 0 °C	не менее 5 минут
от 0 до -10 °C	от 5 до 10 минут
от -10 до -20 °C	от 10 до 15 минут
ниже -20 °C	более 15 минут

ВАЖНО
- Не работайте на тракторе с полной нагрузкой, пока он не прогреется в достаточной степени.

ЗАПУСК ОТ ВНЕШНЕГО ИСТОЧНИКА

ОСТОРОЖНОСТЬ

Во избежание травм:
- Газы от аккумулятора взрывоопасны. Держите сигареты, искры и пламя вдали от батареи.
- Если аккумулятор трактора замерз, не запускайте двигатель от внешнего источника.
- Не подсоединяйте другой конец отрицательного (-) соединительного кабеля к отрицательной (-) клемме аккумуляторной батареи трактора.

При запуске двигателя от внешнего источника следуйте приведенным ниже инструкциям, чтобы безопасно запустить двигатель.

1. Подведите автомобиль-источник с аккумулятором того же напряжения, что и неисправный трактор, в пределах легкой досягаемости кабеля. «ТРАНСПОРТНЫЕ СРЕДСТВА НЕ ДОЛЖНЫ КАСАТЬСЯ».
2. Включите стояночные тормоза обоих ТС и установите рычаги переключения передач в нейтральное положение. Заглушите оба двигателя.
3. Наденьте защитные очки и резиновые перчатки.
4. Убедитесь, что кабели не могут попасть в вентилятор или другие движущиеся части.

ЭКСПЛУАТАЦИЯ ДВИГАТЕЛЯ

5. Подсоедините красный зажим к положительной (красная, (+) или положительная) клемме разряженной батареи, а другой конец того же кабеля подключите к положительной (красная, (+) или положительная) клемме вспомогательной батареи.
6. Закрепите другой кабель на отрицательной (черной, (-) или отрицательной) клемме вспомогательной батареи.
7. Закрепите другой конец на блоке двигателя или раме неисправного трактора как можно дальше от разряженной батареи.
8. Запустите вспомогательный автомобиль и дайте его двигателю поработать несколько секунд. Запустите неисправный трактор.
9. Отсоедините кабели-перемычки в порядке, обратном их креплению. (Шаги 7, 6 и 5).

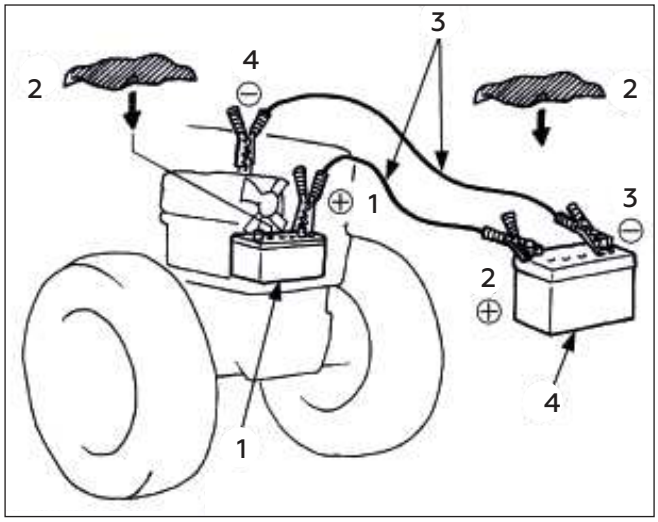

(1) Разряженная АКБ
(2) Накройте вентиляционные заглушки влажной тряпкой
(3) Соединительные кабели
(4) Вспомогательная батарея

Подсоединяйте провода в порядке нумерации. Отсоединяйте в обратной последовательности.

ВАЖНО

- Эта машина имеет 12-вольтовую систему запуска.
- Используйте только такое же напряжение для пуска от внешнего источника.
- Использование источника более высокого напряжения в электрической системе трактора может привести к серьезному повреждению электрической системы трактора.

Используйте только источник соответствующего напряжения при «запуске от внешнего источника» при низком или разряженном аккумуляторе.

ЭКСПЛУАТАЦИЯ ТРАКТОРА

ЭКСПЛУАТАЦИЯ НОВОГО ТРАКТОРА

То, как с новым трактором обращаются и обслуживают, определяет срок службы трактора.
Новый трактор, только что сошедший с конвейера завода, конечно же, прошел испытания, но различные части не притерты друг к другу, поэтому следует позаботиться о том, чтобы первые 50 часов эксплуатировать трактор на более низкой скорости и избегать чрезмерной работы, или эксплуатировать до тех пор, пока различные части не станут «обкатанными». Способ обращения с трактором в период «обкатки» сильно влияет на срок службы вашего трактора. Поэтому, чтобы получить максимальную производительность и максимально долгий срок службы трактора, очень ВАЖНО правильно обкатать ваш трактор. При обращении с новым трактором необходимо соблюдать следующие ПРЕДОСТОРОЖНОСТИ.

- Не работайте на тракторе на полной скорости в течение первых 50 часов.
- Не стартуйте быстро и не нажимайте на тормоз резко.
- Зимой запускайте трактор после полного прогрева двигателя.
- Не эксплуатируйте двигатель на скорости выше необходимой.
- На неровных дорогах снизьте скорость до приемлемой.
- Не управляйте трактором на высокой скорости.

Вышеуказанные ПРЕДОСТОРОЖНОСТИ не ограничиваются только новыми тракторами, а всеми тракторами. Но это следует особенно соблюдать в случае с новыми тракторами.

Замена смазочного масла для новых тракторов

Смазочное масло особенно ВАЖНО в случае нового трактора. Различные части притираются друг к другу; при работе трактора может образовываться мелкая металлическая стружка; и это может привести к износу или повреждению деталей. Поэтому следует позаботиться о замене смазочного масла немного раньше, чем это обычно требуется.
Дополнительную информацию о часах интервала замены см. в разделе «ТЕХНИЧЕСКОЕ ОБСЛУЖИВАНИЕ».

ЗАПУСК

1. РЕГУЛИРОВКА ПОЛОЖЕНИЯ ОПЕРАТОРА

ОСТОРОЖНОСТЬ

Во избежание травм:
- Не позволяйте никому, кроме водителя, садиться в трактор.

Сиденье оператора
Сиденье можно отрегулировать в трех предварительно заданных положениях для удобства оператора. Для регулировки поднимите переднюю часть сиденья и переставьте стопорный штифт из одного отверстия в другое.

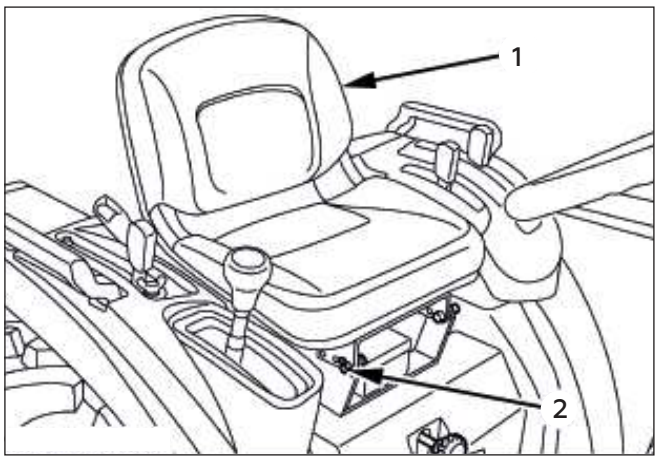

(1) Сиденье
(2) Стопорный штифт

2. ВЫБОР ПОЛОЖЕНИЯ ПЕРЕКЛЮЧАТЕЛЯ СВЕТА

Переключатель головного света
Поверните переключатель освещения по часовой стрелке, и огни активируются в положении переключателя.

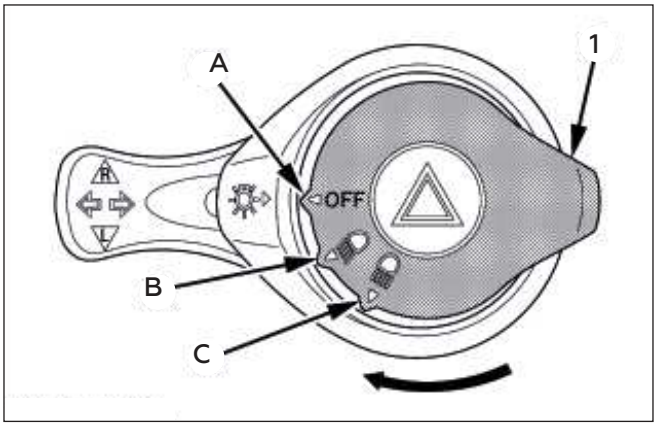

(1) Выключатель головного света

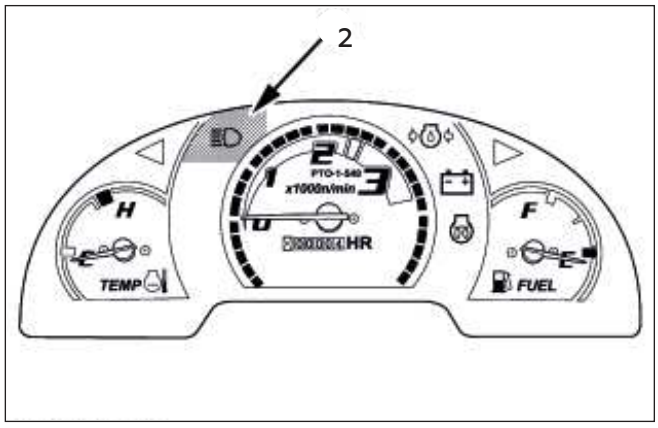

(2) Индикатор дальнего света

Обозначение	Позиция выключателя		
	(A)	(B)	(C)
Головной свет (ближний)	Выкл	Вкл	–
Головной свет (дальний)	Выкл	–	Вкл
Задний свет	Выкл	Вкл	Вкл
Подсветка номерного знака	Выкл	Вкл	Вкл
Передний габаритный фонарь	Выкл	Вкл	Вкл

ПРИМЕЧАНИЕ:
Индикатор дальнего света будет гореть, когда переключатель фар находится в положении «дальний свет».

Переключатель указателей поворота / аварийной сигнализации

Выключатель указателя поворота
Чтобы указать правый поворот, поверните переключатель указателей поворота по часовой стрелке. Чтобы указать левый поворот, поверните переключатель указателей поворота против часовой стрелки. Соответствующие указатели правого и левого поворота и индикатор на панели приборов будут мигать. Сигнал поворота активен, когда ключ зажигания находится в положении «ON».

ПРИМЕЧАНИЕ:
Не забудьте вернуть переключатель в центральное положение после поворота.

Выключатель аварийной сигнализации
При нажатии выключателя аварийной сигнализации мигают аварийные огни вместе с индикатором на приборной панели. Нажмите выключатель аварийной световой сигнализации еще раз, чтобы выключить. Выключатель аварийной световой сигнализации работает, даже когда ключ зажигания находится в положении «ВЫКЛ».

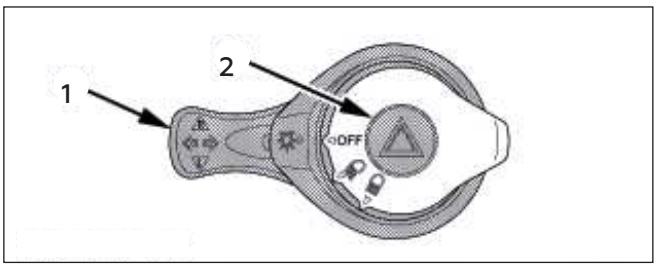

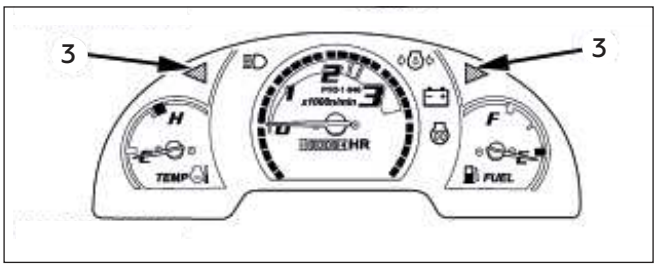

(1) Переключатель указателей поворота
(2) Выключатель аварийной сигнализации
(3) Индикатор аварийной сигнализации / сигнала поворота

ПРИМЕЧАНИЕ:
Индикатор в выключателе аварийной световой сигнализации загорается при включении выключателя фар.

Кнопка звукового сигнала
Звуковой сигнал будет звучать, когда ключ зажигания находится в положении «ON» и нажата кнопка звукового сигнала.

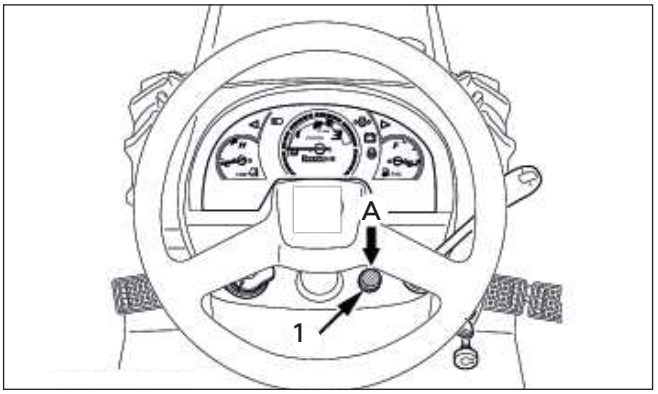

(1) Кнопка звукового сигнала
(A) «НАЖАТЬ»

Фонари трактора

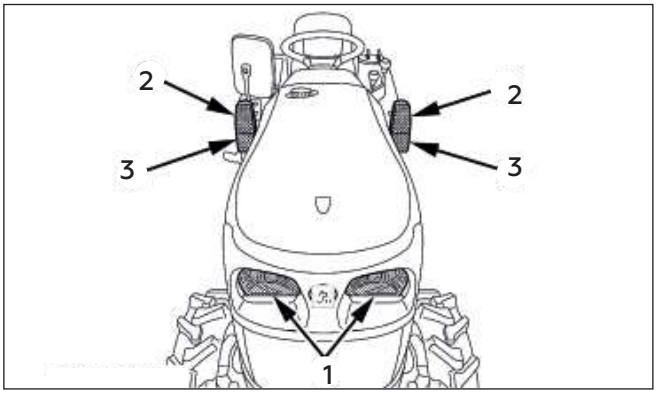

(1) Головной свет
(2) Передний указатель поворота / аварийная лампа
(3) Передний габаритный фонарь

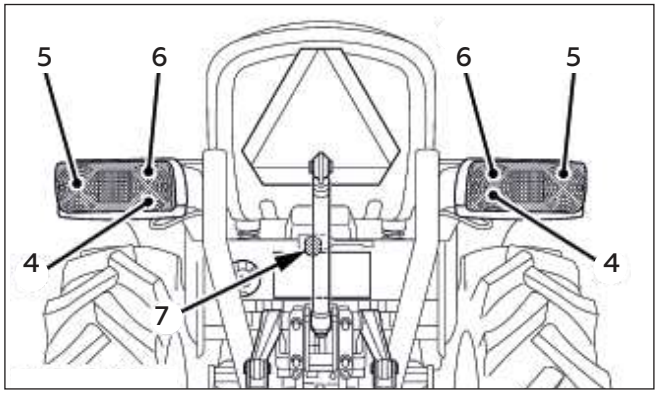

(4) Задний фонарь
(5) Задний указатель поворота / аварийная лампа
(6) Стоп-сигнал
(7) Освещение номерного знака

3. ПРОВЕРКА ПЕДАЛИ ТОРМОЗА

Педали тормоза (правая и левая)

ПРЕДУПРЕЖДЕНИЕ

Во избежание травм:

- Применение тормоза только одного заднего колеса на высоких скоростях может привести к заносу или опрокидыванию трактора.

ОСТОРОЖНОСТЬ

Во избежание травм:

- Авария может произойти, если трактор внезапно затормозит, например, из-за того, что тяжелый буксируемый груз сместится вперед или потеряет управление.
- Тормозные характеристики различны для заднеприводного и полноприводного трактора. Знайте разницу и используйте осторожно.
- При движении по обледенелым, мокрым или рыхлым поверхностям убедитесь, что трактор правильно сбалансирован, чтобы избежать заноса и потери управляемости. Передвигайтесь на пониженной скорости.

1. Перед эксплуатацией трактора по дороге или перед включением стояночного тормоза обязательно заблокируйте правую и левую педали, как показано ниже.
2. Используйте тормоза по отдельности, чтобы облегчить выполнение крутых поворотов на малых скоростях (только для эксплуатации в полевых условиях). Отключите блокировку педали тормоза и нажмите только одну педаль тормоза.
3. Убедитесь, что педали тормоза имеют одинаковую регулировку при использовании вместе.

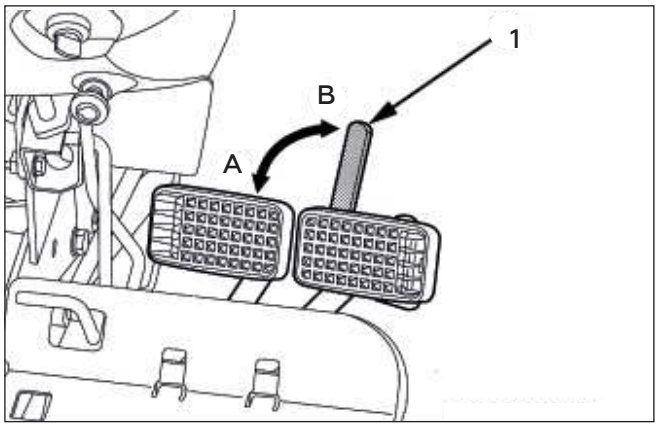

(1) Фиксатор педалей
(A) «БЛОК»
(B) «СВОБОДНО»

4. ПОДНИМИТЕ ОРУДИЕ (см. раздел «ГИДРАВЛИЧЕСКИЙ БЛОК»)

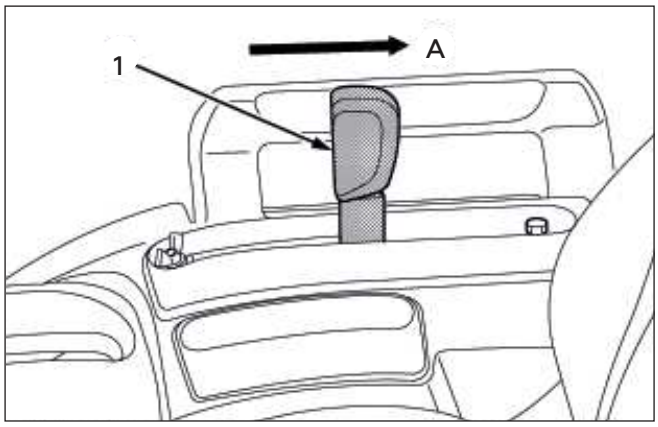

(1) Рычаг управления положением
(A) «ВВЕРХ»

5. ВЫЖМИТЕ ПЕДАЛЬ СЦЕПЛЕНИЯ

Педаль сцепления

ОСТОРОЖНОСТЬ

Во избежание травм:

- Внезапное отключение сцепления может привести к неожиданному рывку трактора.

Сцепление выключается, когда педаль сцепления полностью нажата.

ВАЖНО

- Чтобы предотвратить преждевременный износ сцепления:
- Педаль сцепления должна быть быстро отпущена и медленно нажата.
- Избегайте работы на тракторе, когда ваша нога находится на педали сцепления.
- Выберите правильную передачу и скорость двигателя в зависимости от условий работы.

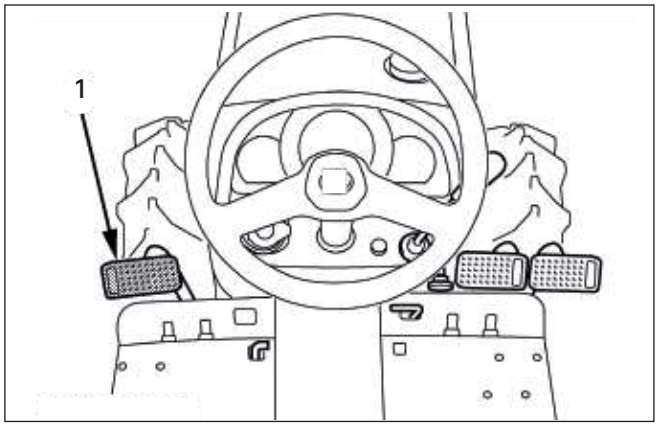

(1) Педаль сцепления

6. ВЫБОР СКОРОСТИ ДВИЖЕНИЯ

Рычаг переключения передач и рычаг переключения диапазона (L-M-H)

Рычаг переключения передач имеет форму буквы «H». Рычаг переключения диапазонов движется в форме буквы «I» в 3 этапа: «ВЫСОКАЯ» (hight), «СРЕДНЯЯ» (middle) и «НИЗКАЯ» (low). Комбинация использования рычага переключения передач и рычага переключения диапазонов обеспечивает 9 скоростей переднего хода и 3 скорости заднего хода.

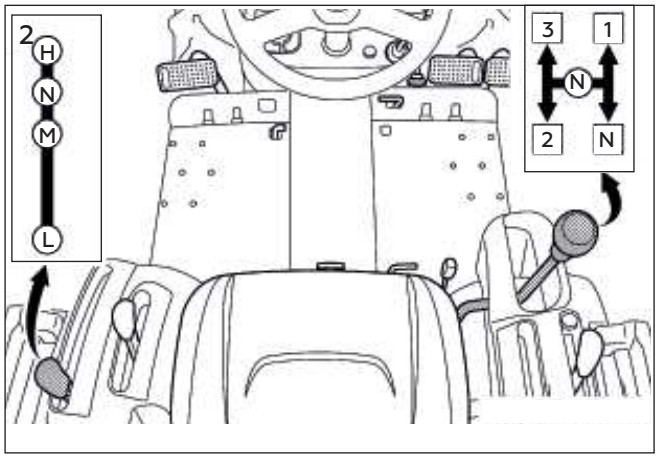

(1) Рычаг переключения передач
(2) Рычаг переключения передач диапазона (L-M-H)

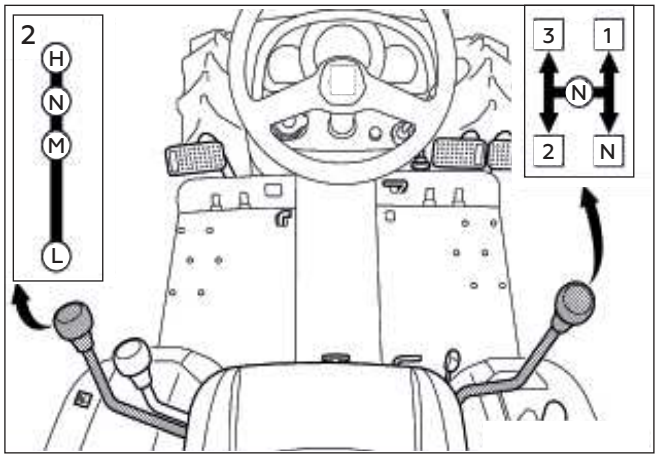

(H) «ВЫСОКИЙ»
(M) «СЕРЕДИНА»
(L) «НИЗКИЙ»
(N) «НЕЙТРАЛЬНОЕ ПОЛОЖЕНИЕ»

ВАЖНО

- Чтобы изменить скорость, полностью нажмите педаль сцепления и остановите трактор, прежде чем пытаться продолжить изменение скорости.

Рычаг привода передних колес

ОСТОРОЖНОСТЬ

Во избежание травм:
- Не включайте передний привод при движении.
- При движении по обледенелым, мокрым или рыхлым поверхностям убедитесь, что трактор правильно забалансирован, чтобы избежать заноса и потери управляемости. Двигайтесь на пониженной скорости и включите передний привод.
- Авария может произойти, если трактор резко затормозит, например, при смещении вперед тяжелого буксируемого груза или потере управления.
- Тормозные характеристики различаются между двумя и четырьмя ведущими колесами. Знайте разницу и используйте осторожно.

Используйте рычаг для включения передних колес при остановленном тракторе. Переведите рычаг в положение «ВКЛ», чтобы включить передний привод.

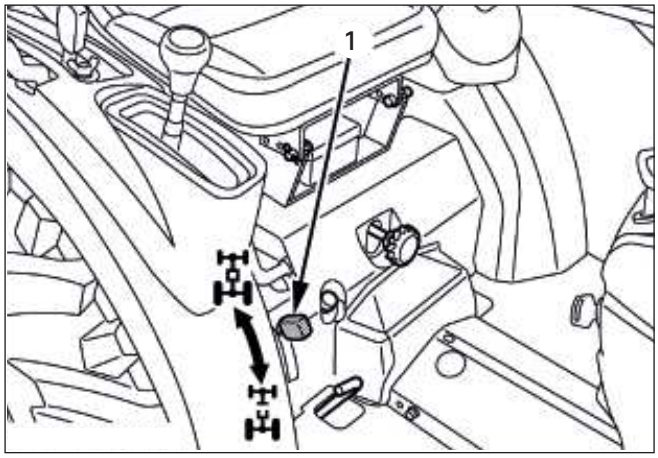

(1) Рычаг переднего привода
«ВКЛ» *«ВЫКЛ»*

ВАЖНО
- Выжмите педаль сцепления перед включением рычага привода переднего колеса.
- Шины быстро изнашиваются, если передний привод включен на дорогах с твердым покрытием.

Передний привод эффективен для следующих работ:
1. Когда требуется большее тяговое усилие, например, при работе на мокром поле, при буксировке прицепа или при работе с фронтальным погрузчиком.
2. При работе в песчаном грунте.
3. При работе на твердой почве, когда роторный культиватор может толкать трактор вперед.
4. Дополнительное торможение на пониженных скоростях.

7. ИЗМЕНЕНИЕ ОБОРОТОВ ДВИГАТЕЛЯ

Рычаг управления подачей топлива

Оттягивание рычага управления подачей топлива назад увеличивает скорость двигателя, а нажатие вперед уменьшает скорость двигателя.

Педаль управления подачей топлива

Передвигаясь по дороге нажмите педаль управления подачей топлива для увеличения скорости. Ручной рычаг не связан с педалью, при использовании педали, переведите рычаг в положение холостого хода.

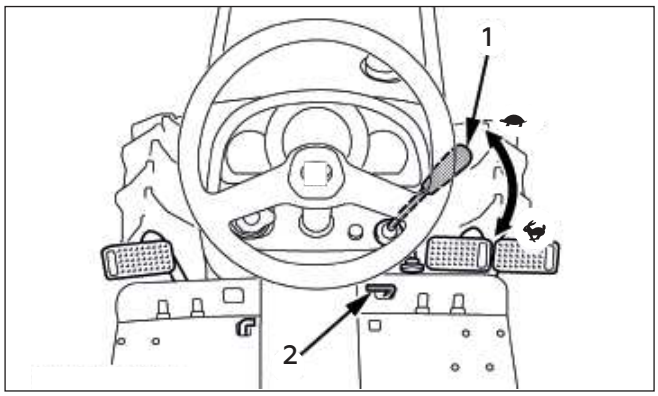

(1) Рычаг ручного газа
(2) Педаль управления подачей топлива

«Увеличение»
«Уменьшение»

Используйте педаль управления подачей топлива, когда она нажата, чтобы увеличить скорость с ручным рычагом; держите рычаг ручного управления дроссельной заслонкой.
Разблокируйте стояночный тормоз и медленно отпустите сцепление.

Стояночный тормоз

Чтобы отпустить стояночный тормоз, снова нажмите на педали тормоза.

ОСТАНОВКА

ОСТАНОВКА

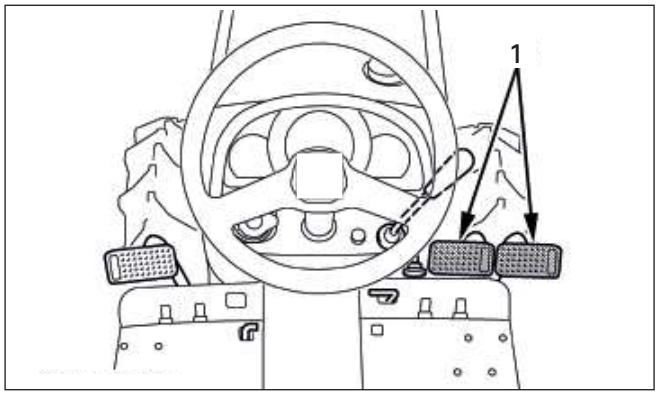

(1) Педали тормоза

1. Замедлите двигатель.
2. Нажмите на педаль сцепления и тормоза.
3. После остановки трактора отключите ВОМ, опустите навесное оборудование на землю, переключите трансмиссию в нейтральное положение, отпустите педаль сцепления и включите стояночный тормоз.

ПРОВЕРКА В ДВИЖЕНИИ

Немедленно остановите двигатель, если:
Двигатель внезапно замедляется или ускоряется.
Внезапно раздаются необычные шумы.
Выхлопные газы внезапно становятся очень темными.

Easy Checker (TM)
Если во время работы загораются контрольные лампы Easy Checker (TM), немедленно остановите двигатель и найдите причину, как показано ниже.
Никогда не работайте на тракторе, пока горит индикатор Easy Checker (TM).

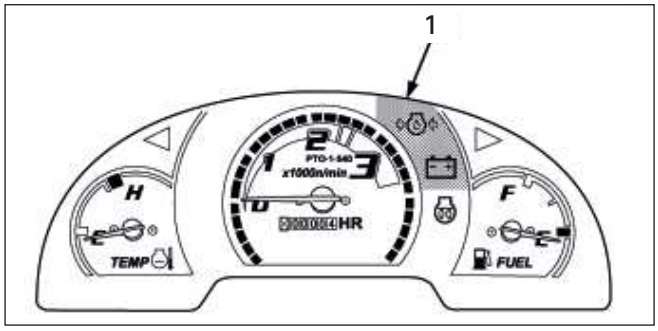

(1) Easy checker (TM)

Давление масла в двигателе
Если давление масла в двигателе падает ниже установленного уровня, загорается контрольная лампа Easy Checker(TM).
Это нормально при начале работы, но если лампа загорелась и не гаснет при разгоне двигателя более 1000 об/мин, проверьте уровень моторного масла.
(См. «Проверка уровня масла в двигателе» в разделе «ЕЖЕДНЕВНАЯ ПРОВЕРКА» в разделе «ПЕРИОДИЧЕСКОЕ ОБСЛУЖИВАНИЕ».)

Напряжение аккумулятора
Если генератор не заряжает аккумулятор, загорится контрольная лампа Easy Checker (TM).
Если это произойдет во время работы, проверьте систему зарядки или обратитесь к местному дилеру ZimAni.

ПРИМЕЧАНИЕ:
Для проверки и обслуживания вашего трактора обратитесь за инструкциями к местному дилеру ZimAni.

УРОВЕНЬ ТОПЛИВА

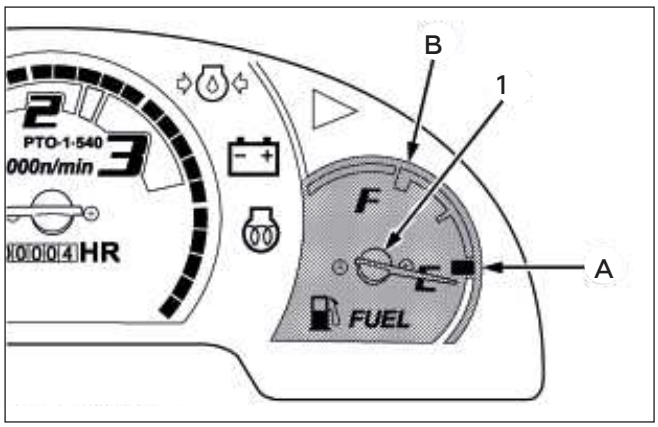

(1) Индикатор уровня топлива
(A) «ПУСТОЙ»
(B) «ПОЛНЫЙ»

Когда зажигание включено, указатель уровня топлива показывает уровень топлива.
Не допускайте опустошения топливного бака. В противном случае воздух может попасть в топливную систему.
В этом случае следует прокачать систему.
(См. «Прокачка топливной системы» в «ОБСЛУЖИВАНИЕ ПО НЕОБХОДИМОСТИ» в разделе «ПЕРИОДИЧЕСКОЕ ОБСЛУЖИВАНИЕ».)

ИНДИКАТОР ТЕМПЕРАТУРЫ ОХЛАЖДАЮЩЕЙ ЖИДКОСТИ

ОСТОРОЖНОСТЬ

Во избежание травм:

- Не снимайте крышку радиатора, пока температура охлаждающей жидкости не станет значительно ниже ее точки кипения. Затем слегка ослабьте крышку до упора, чтобы сбросить давление, прежде чем полностью снять крышку.

1. Когда ключ зажигания находится в положении «ON», этот датчик показывает температуру охлаждающей жидкости. «C» для «холодного» и «H» для «горячего».
2. Если индикатор достигает положения «H» (красная зона), охлаждающая жидкость двигателя перегрета. Проверьте трактор, обратившись к разделу «УСТРАНЕНИЕ НЕИСПРАВНОСТЕЙ».

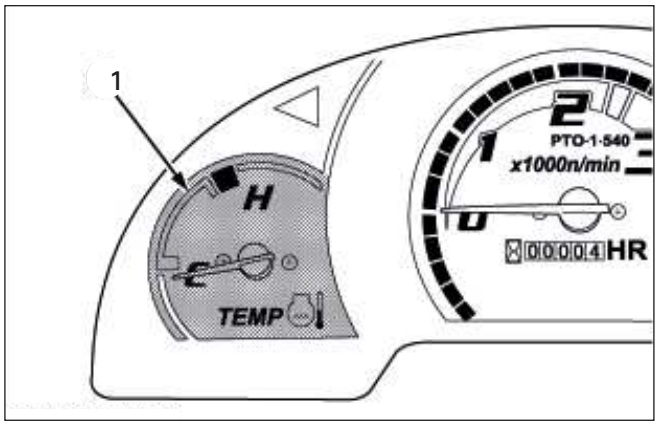

(1) Индикатор температуры охлаждающей жидкости

СЧЕТЧИК МОТОЧАСОВ / ТАХОМЕТР

Этот счетчик дает показания частоты вращения двигателя, частоты вращения карданного вала и часов работы трактора.

1. Тахометр показывает частоту вращения коленчатого вала и частоту вращения вала отбора мощности 540 на циферблате.
2. Счетчик моточасов показывает количество часов, в течении которых трактор использовался.

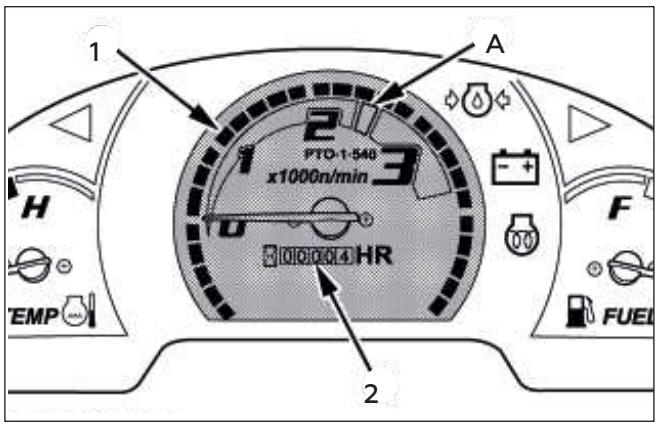

(1) Обороты двигателя
(2) Наработка, часы
(A) ВОМ: 540 об/мин

СТОЯНКА

СТОЯНОЧНЫЙ ТОРМОЗ

ОСТОРОЖНОСТЬ

Во избежание травм:

- Всегда устанавливайте стояночный тормоз, выключайте двигатель и вынимайте ключ перед тем, как покинуть трактор.

ЭКСПЛУАТАЦИЯ ТРАКТОРА

1. При парковке обязательно включите стояночный тормоз.
2. Прежде чем сойти с трактора, выключите ВОМ, опустите все навесное оборудование на землю, установите все рычаги управления в нейтральное положение, включите стояночный тормоз, заглушите двигатель и выньте ключ.
3. Если необходимо припарковаться на уклоне, обязательно заблокируйте колеса, чтобы предотвратить случайное скатывание машины.

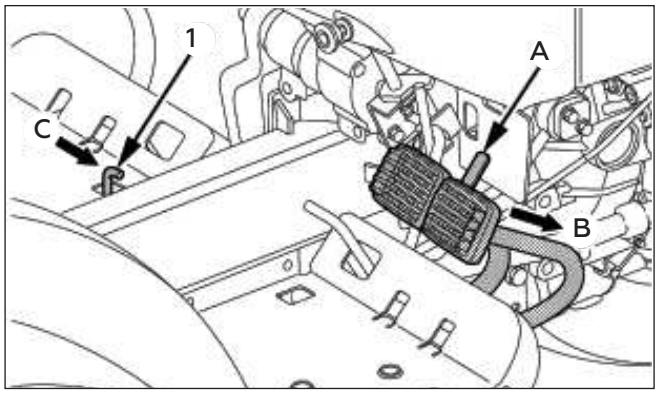

(1) Педаль стояночного тормоза
(A) Зафиксировать педали тормоза
(B) «НАЖАТЬ»
(C) «НАЖАТЬ»

ТЕХНИКА ЭКСПЛУАТАЦИИ

БЛОКИРОВКА ДИФФЕРЕНЦИАЛА

ПРЕДУПРЕЖДЕНИЕ

Во избежание травм из-за потери рулевого управления:
- Не работайте на тракторе на высокой скорости с включенной блокировкой дифференциала.
- Не пытайтесь поворачивать при включенной блокировке дифференциала.
- Обязательно разблокируйте блокировку дифференциала перед поворотом в полевых условиях.

Если одно из задних колес буксует, нажмите на педаль блокировки дифференциала. Оба колеса будут вращаться вместе, а затем уменьшат проскальзывание.
Блокировка дифференциала сохраняется только при нажатой педали.

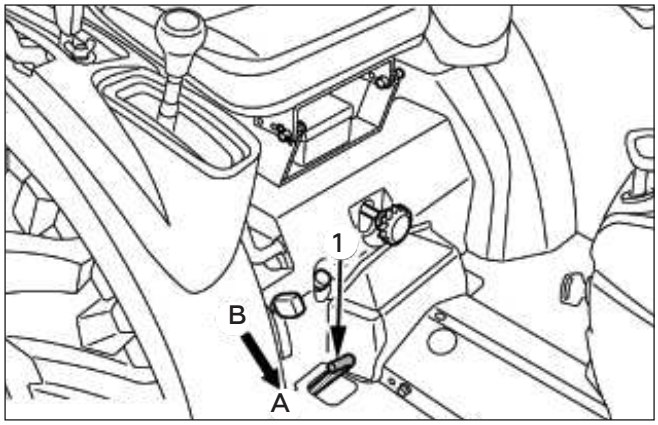

(1) Педаль блокировки дифференциала
(A) Нажмите, чтобы «ВКЛЮЧИТЬ»
(B) Отпустите что бы «ВЫКЛЮЧИТЬ»

ВАЖНО
- При использовании блокировки дифференциала всегда снижайте скорость.
- Во избежание повреждения силовой передачи не включайте блокировку дифференциала, когда одно колесо вращается, а другое полностью остановлено.
- Если блокировку дифференциала невозможно разблокировать описанным выше способом, попеременно слегка нажимайте на педали тормоза.

ЭКСПЛУАТАЦИЯ ТРАКТОРА

ПЕРЕДВИЖЕНИЕ ПО ДОРОГЕ ОБЩЕГО ПОЛЬЗОВАНИЯ

ОСТОРОЖНОСТЬ

Во избежание травм:

- Чтобы гарантировать остановку при движении прямолинейно с транспортной скоростью, зафиксируйте педали тормоза вместе. Неравномерное торможение на скорости движения может привести к опрокидыванию трактора.
- При движении по дороге с навесным орудием на трехточечной сцепке убедитесь, что передний вес трактора достаточен для поддержания управляемости.

Буксируемое оборудование (без тормоза) не должно превышать 5-кратный вес трактора при движении по дорогам или на высоких скоростях.

1. Соблюдайте все местные правила дорожного движения и техники безопасности. Используйте номерной знак.
2. Убедитесь, что знак SMV и аварийная сигнализация чистые и хорошо видны.

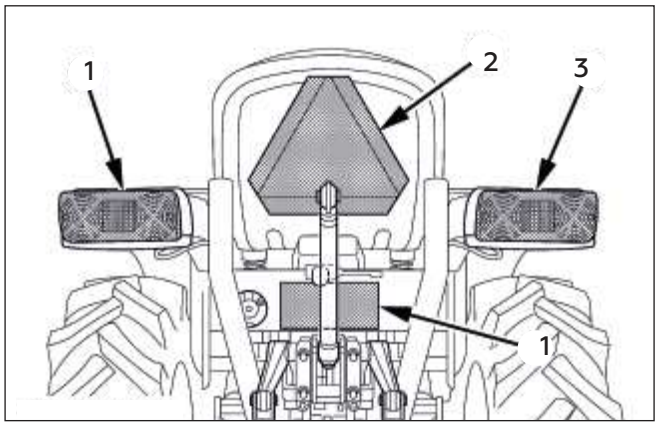

(1) Задний номерной знак
(2) SMV знак
(3) Огни аварийной сигнализации

РАБОТА НА СКЛОНАХ ИЛИ ПЕРЕСЕЧЕННОЙ МЕСТНОСТИ

ОСТОРОЖНОСТЬ

Во избежание травм:

- Всегда двигайтесь задним ходом, когда поднимаетесь по крутому склону. Движение вперед может привести к опрокидыванию трактора назад. Держитесь подальше от холмов и склонов, слишком крутых для безопасной работы.
- Избегайте переключения передач при подъеме или спуске со склона.
- При работе на склоне никогда не выключайте сцепление и не переключайте рычаги в нейтральное положение. Это может привести к потере контроля.
- Не подъезжайте к краям канав или насыпей, которые могут обрушиться под тяжестью трактора. Особенно когда земля рыхлая или влажная.

1. Убедитесь, что колея трактора отрегулирована для обеспечения надлежащей устойчивости. (См. «РЕГУЛИРОВКА КОЛЕСА» в разделе «ШИНЫ, КОЛЕСА И БАЛЛАСТ».)
2. Сбавляйте скорость на склонах, пересеченной местности или крутых поворотах, особенно при транспортировке тяжелого оборудования, навесного сзади.
3. Перед спуском по склону переключитесь на передачу, достаточно низкую, чтобы контролировать скорость без использования тормозов.

ЭКСПЛУАТАЦИЯ ТРАКТОРА

УКАЗАНИЯ ПО ИСПОЛЬЗОВАНИЮ ГИДРОУСИЛИТЕЛЯ РУЛЯ

1. Усилитель руля активируется только при работающем двигателе. При остановленном двигателе трактор работает так же, как и тракторы без гидроусилителя руля.
2. При повороте рулевого колеса до упора срабатывает предохранительный клапан. Не держите руль в этом положении длительное время.
3. Не поворачивайте рулевое колесо, когда трактор остановлен, иначе шины изнашиваются быстрее.
4. Механизм гидроусилителя руля облегчает управление. Будьте осторожны при движении по дороге на высокой скорости.

ЭЛЕКТРИЧЕСКАЯ РОЗЕТКА ПРИЦЕПА

Электрическая розетка прицепа поставляется для использования с прицепом или навесным оборудованием.

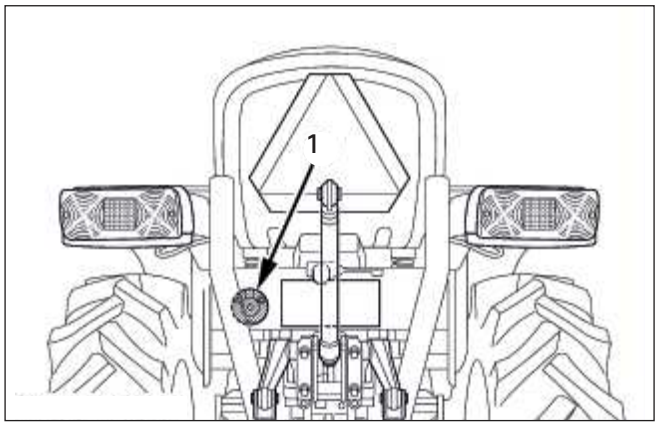

(1) Электрическая розетка прицепа

Функция каждой клеммы в электрической розетке прицепа

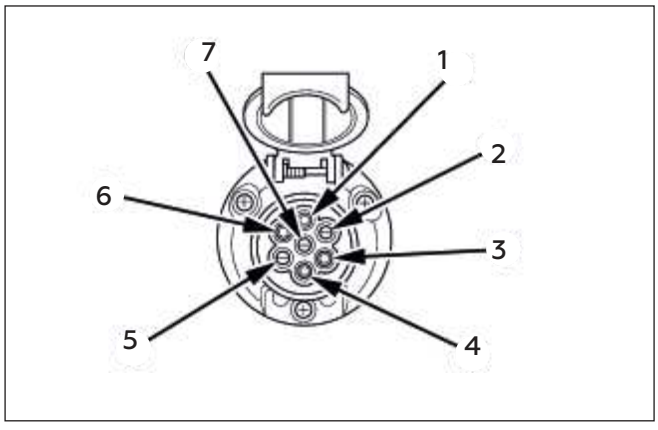

Клемма	Функция	Цвет провода
(1)	Световой сигнал поворота (левый)	Желтый
(2)	–	–
(3)	Земля	Белый
(4)	Световой сигнал поворота (правый)	Зеленый
(5)	Задний свет (правый)	Коричневый
(6)	Стоп-сигнал	Красный
(7)	Задний свет (левый)	Черный

ЭКСПЛУАТАЦИЯ BOM

ОСТОРОЖНОСТЬ

Во избежание травм:

- Отключите BOM, остановите двигатель и дайте всем вращающимся компонентам полностью остановиться перед подсоединением, отсоединением, регулировкой или очисткой любого оборудования, приводимого в действие BOM.

РЫЧАГ ПЕРЕКЛЮЧЕНИЯ ПЕРЕДАЧ BOM

ПРЕДУПРЕЖДЕНИЕ

Во избежание травм:

- Обязательно соблюдайте скорость вращения карданного вала, предписанную для отдельных агрегатов. Чрезвычайно опасно использовать навесное оборудование на высокой скорости, которое предназначено для работы на низкой скорости. Используйте только в том случае, если эта более высокая частота вращения специально рекомендована производителем навесного оборудования.

1. BOM имеет две скорости 540 и 980 об/мин.
2. Для переключения BOM требуется нажатие сцепления. Полностью нажмите педаль сцепления, чтобы остановить движение трактора и любого оборудования, приводимого от BOM, прежде чем переключать рычаг переключения передач BOM.

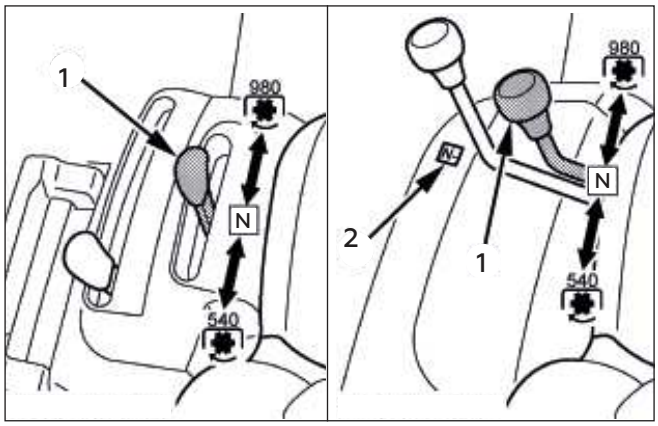

(1) Рычаг переключения передач BOM
(2) Метка нейтрального положения

«ВКЛ (540 об/мин)»
(N) «НЕЙТРАЛЬ»
«ВКЛ (980 об/мин)»

ВАЖНО

- Чтобы избежать ударных нагрузок на BOM, уменьшите скорость двигателя при включении BOM, затем увеличьте до рекомендуемой скорости.
- Во избежание повреждения трансмиссии перед переключением рычага переключения передач BOM полностью выключите сцепление.

Модель	Двигатель об/мин	BOM	BOM об/мин
B2741	2504	6 шлицев	540
	2510		980

BOM

ПРИМЕЧАНИЕ:

- На табло тахометра имеется обозначение BOM-1 (PTO-1) (540 об/мин).
- Двигатель трактора не запустится, если рычаг переключения передач BOM находится во включенном положении «ВКЛ».

КРЫШКА BOM

Установите крышки BOM, когда вал не используется.

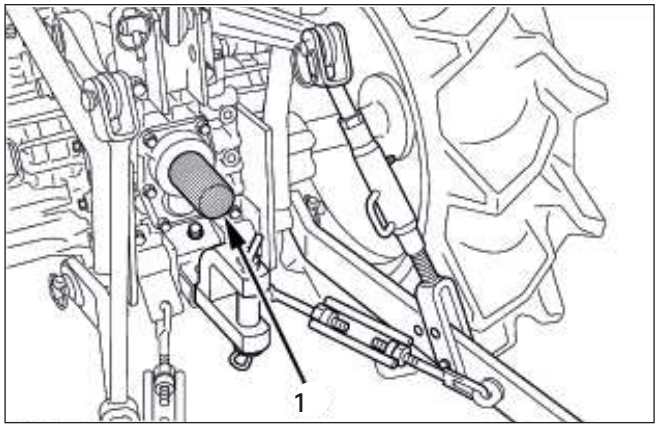

(1) Крышка BOM

3-ТОЧЕЧНАЯ СЦЕПКА И ПРИЦЕПНОЕ УСТРОЙСТВО

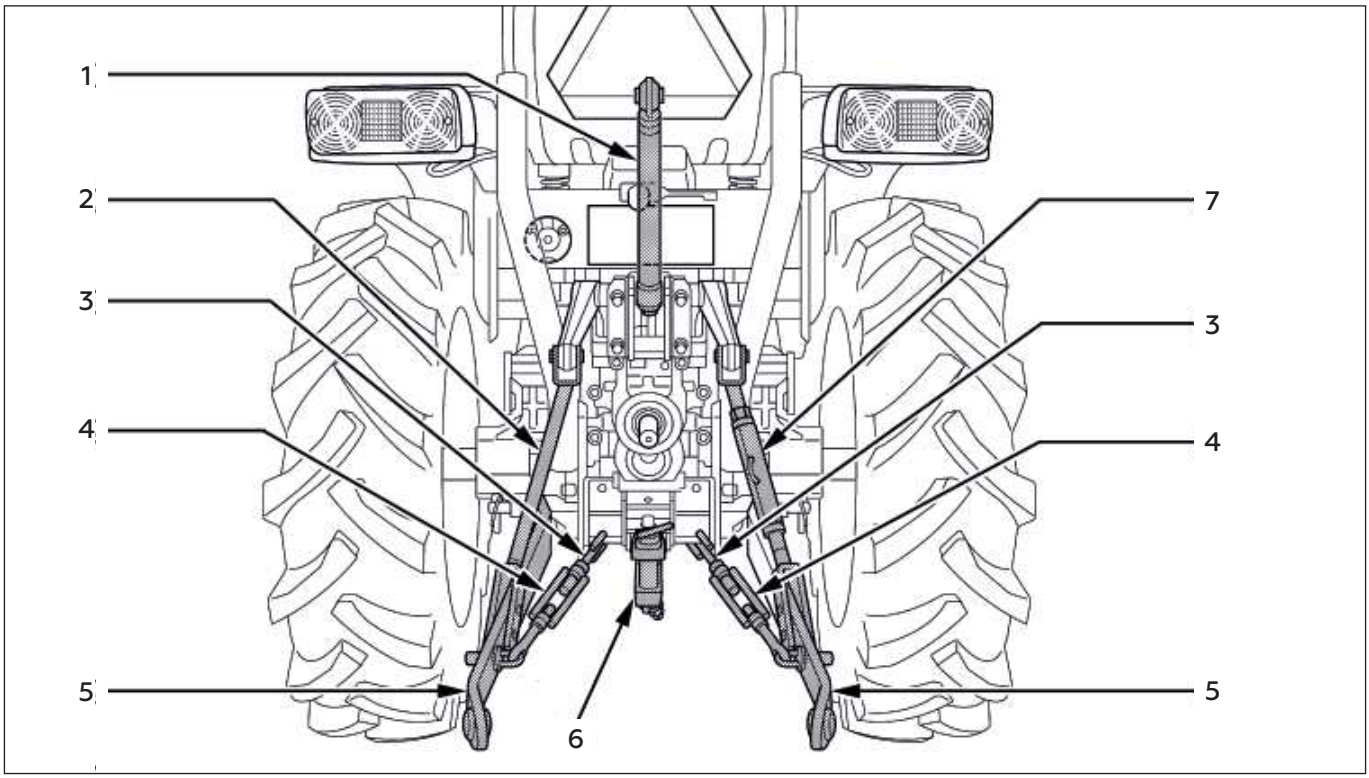

(1) Верхняя тяга
(2) Подъемная тяга (левая)
(3) Цепь
(4) Талреп
(5) Нижняя тяга
(6) Прицепное устройство
(7) Подъемная тяга (правая)

ПОДГОТОВКА К УСТАНОВКЕ НАВЕСНОГО ОБОРУДОВАНИЯ

ВЫБОР ПОЛОЖЕНИЯ ПОДЪЕМНЫХ ТЯГ И НИЖНИХ ТЯГ

В нижних тягах есть два отверстия. Для большинства операций подъемные тяги должны крепиться к отверстиям (A).

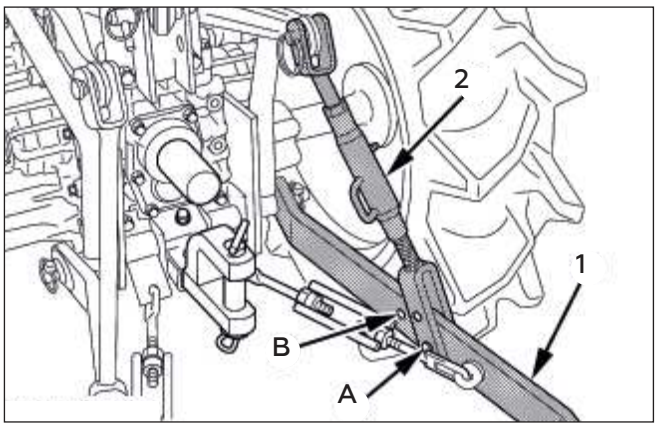

(1) Нижняя тяга
(2) Подъемная тяга
Отверстия: (A), (B)

3-ТОЧЕЧНАЯ СЦЕПКА И ПРИЦЕПНОЕ УСТРОЙСТВО

ПРИМЕЧАНИЕ:
Подъемные тяги могут быть прикреплены к отверстию (B) для большей высоты подъема (с уменьшенной подъемной силой).

ВЫБОР ОТВЕРСТИЙ ДЛЯ ВЕРХНЕЙ ТЯГИ

Выберите правильный набор отверстий, руководствуясь «Справочной таблицей использования гидравлического блока управления» в разделе «ГИДРАВЛИЧЕСКИЙ БЛОК».

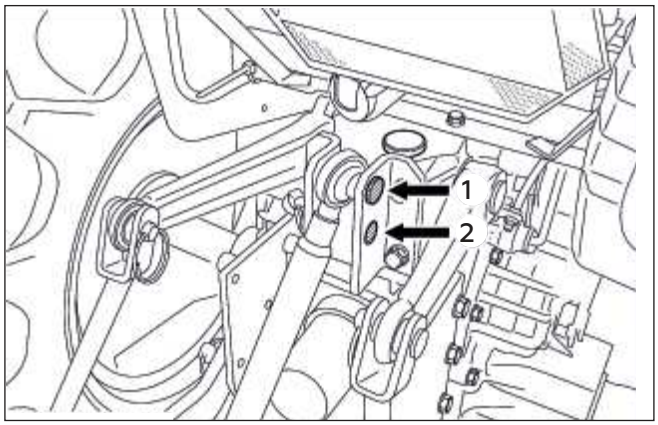

(1) Верхняя тяга
(2) Стопорная гайка

ПРИЦЕПНОЕ УСТРОЙСТВО

Снимите прицепное устройство, если устанавливаете навесное оборудование.

ПРИСОЕДИНЕНИЕ И ОТСОЕДИНЕНИЕ НАВЕСНОГО ОБОРУДОВАНИЯ

ОСТОРОЖНОСТЬ

Во избежание травм:
- Обязательно заглушите двигатель и выньте ключ.
- Не стойте между трактором и орудием, если стояночный тормоз не установлен.
- Перед присоединением или отсоединением навесного оборудования установите трактор и навесное оборудование на твердую, плоскую и ровную поверхность.
- Всякий раз, когда к 3-точечной навеске трактора подсоединяется орудие или другое навесное оборудование, проверьте весь рабочий диапазон на наличие заедания или отрыва вала отбора мощности.

НИЖНЯЯ ТЯГА (ПРАВАЯ)

Выровняйте 3-точечное навесное орудие из стороны в сторону, поворачивая регулировочную рукоятку, чтобы укоротить или удлинить регулируемую подъемную тягу, когда орудие находится на земле.
После регулировки надежно затяните стопорную гайку.

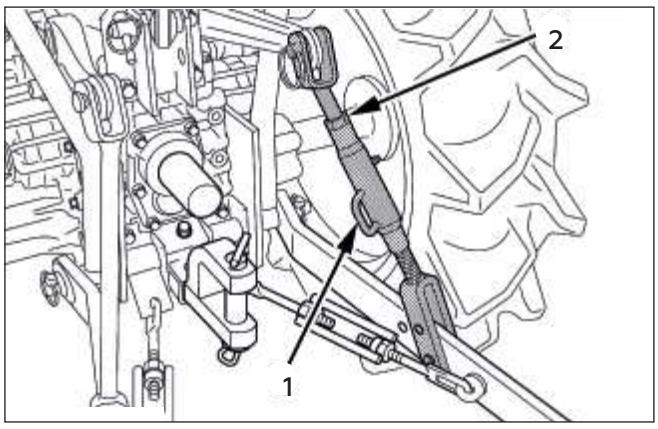

(1) Регулировочная рукоятка
(2) Стопорная гайка

3-ТОЧЕЧНАЯ СЦЕПКА И ПРИЦЕПНОЕ УСТРОЙСТВО

НИЖНЯЯ ТЯГА (ПРАВАЯ)

1. Отрегулируйте угол орудия до нужного положения, укоротив или удлинив верхнюю тягу.
2. Надлежащая длина верхней тяги зависит от типа используемого орудия.
3. После регулировки надежно затяните стопорную гайку.

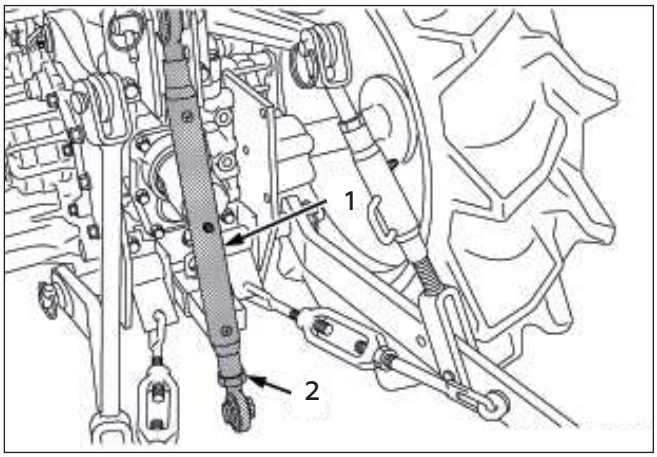

(1) Верхняя тяга
(2) Стопорная гайка
Момент затяжки: от 60 до 70 Н•м (от 6,1 до 7,1 Кгс•м)

ТАЛРЕП

Отрегулируйте стяжку, чтобы контролировать горизонтальное раскачивание навесного оборудования.
После регулировки снова затяните стопорную гайку.

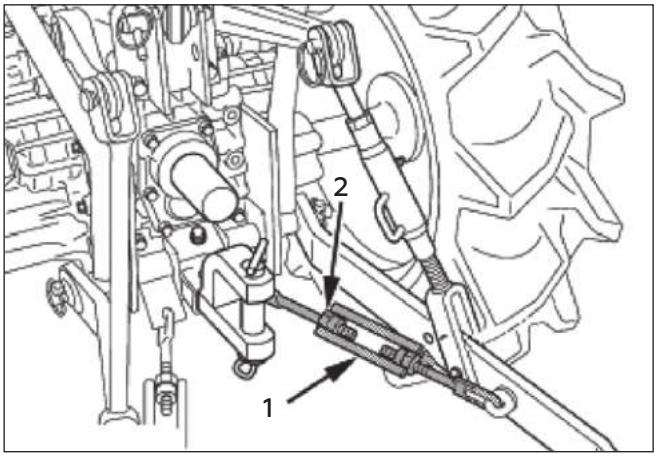

(1) Корпус талрепа
(2) Стопорная гайка

ПРИЦЕПНОЕ УСТРОЙСТВО

ПРЕДУПРЕЖДЕНИЕ

Во избежание травм:

- Никогда не буксируйте за верхнюю тягу, заднюю ось или любую точку над прицепным устройством. Это может привести к опрокидыванию трактора назад, что может привести к травме или смерти.

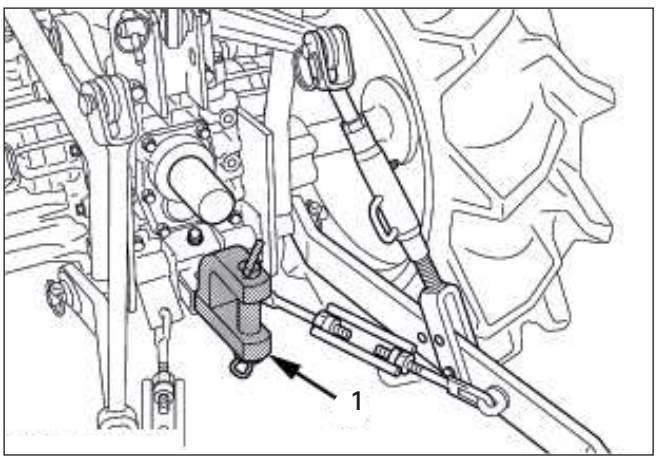

(1) Прицепное устройство

ГИДРАВЛИЧЕСКИЙ БЛОК

СИСТЕМА УПРАВЛЕНИЯ 3-ТОЧЕЧНОЙ СЦЕПКОЙ

УПРАВЛЕНИЕ ПОЛОЖЕНИЕМ

Это позволит контролировать рабочую глубину навесного орудия с трехточечной навеской независимо от требуемой силы тяги.

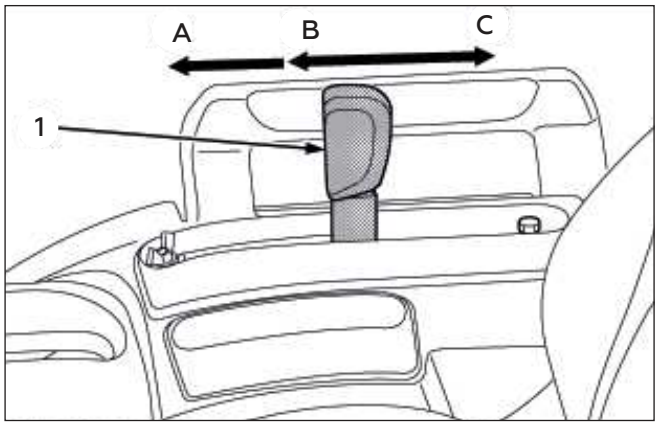

(1) Рычаг управления положением
(A) «ПЛАВАЮЩЕЕ»
(B) «ВНИЗ»
(C) «ВВЕРХ»

ВАЖНО

- Если 3-точечную сцепку невозможно поднять, установив рычаг управления гидравликой в верхнее положение после длительного хранения или при замене трансмиссионного масла, поверните рулевое колесо несколько раз вправо и влево, чтобы выпустить воздух из системы.
- Не работайте, пока двигатель не прогреется. Если попытаться выполнить операцию при еще холодном двигателе, гидравлическая система может быть повреждена.
- Если при подъеме орудия после активации рычага управления гидравликой слышны шумы, это означает, что гидравлический механизм не отрегулирован должным образом. Если не исправить, устройство будет повреждено. Обратитесь к дилеру ZimAni для регулировки.

СКОРОСТЬ ОПУСКАНИЯ 3-ТОЧЕЧНОЙ СЦЕПКИ

ОСТОРОЖНОСТЬ

Во избежание травм:

- Высокая скорость опускания может привести к повреждению или травме. Скорость опускания орудия должна быть отрегулирована на две или более секунды.

Скоростью опускания 3-точечной сцепки можно управлять, регулируя ручку скорости опускания 3-точечной сцепки.

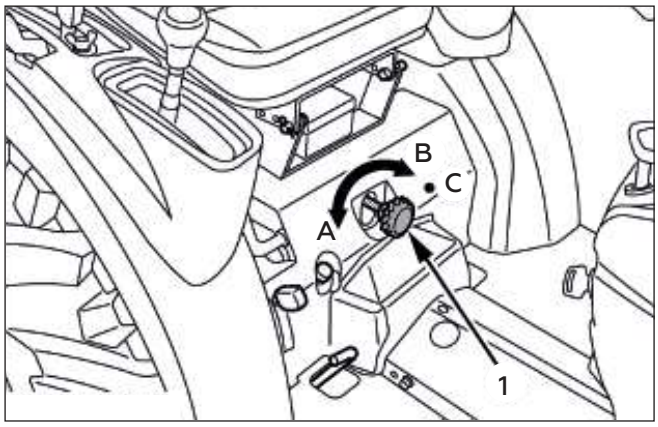

(1) Ручка регулировки скорости опускания 3-точечной сцепки
(A) «БЫСТРО»
(B) «МЕДЛЕННО»
(C) «БЛОКИРОВКА»

ГИДРАВЛИЧЕСКИЙ БЛОК

ДОПОЛНИТЕЛЬНЫЕ ГИДРАВЛИЧЕСКИЕ ВЫХОДЫ

Гидравлический выход предусмотрен на тракторе.

ЗАДНИЙ ВЫХОД

ОСТОРОЖНОСТЬ

Во избежание травм:

- Остановите двигатель и установите рычаг управления положением 3-точечной сцепки в «самое низкое» положение перед изменением подачи масла.
- Когда к трактору подсоединено навесное оборудование с гидравлическим приводом, подачу масла к трехточечной навеске можно переключить на цилиндр на навесном оборудовании, подсоединив соединительную трубку G1/4 (MR003-20211).

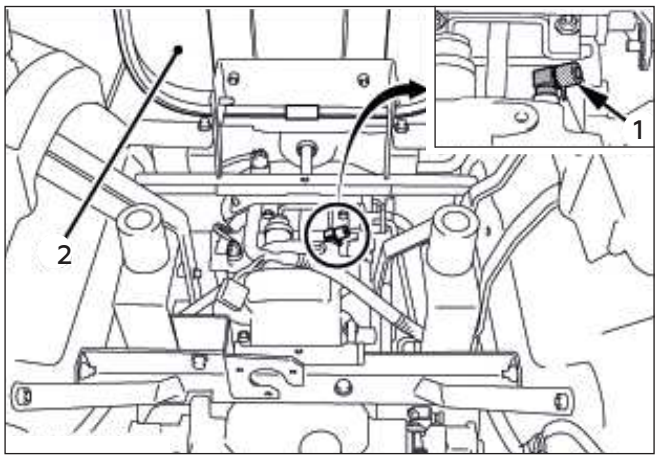

(1) Штуцер G1/4 (MR003-20211)
(2) Сиденье

ВАЖНО

- Чтобы переместить вверх или вниз 3-точечную сцепку с помощью подъемного рычага, отсоедините соединительную трубу G1/4 и плотно установите оригинальную заглушку на место.

ГИДРАВЛИЧЕСКИЙ БЛОК

ГИДРАВЛИЧЕСКИЙ БЛОК УПРАВЛЕНИЯ СПРАВОЧНАЯ ТАБЛИЦА

Для правильного обращения с гидравликой оператор должен знать следующее. Хотя эта информация может быть неприменима к типам орудий и почвенным условиям, она полезна для общих условий.

Оборудование	 **Состояние почвы**	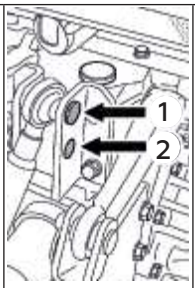 **Отверстия для крепления верхней тяги**	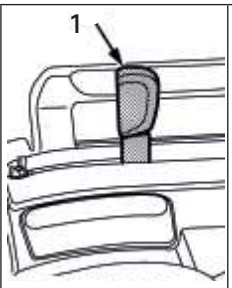 **(1) Рычаг управления положением**	 **Направляющие колеса**	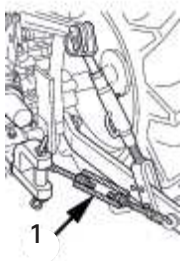 **(1) Соединительная тяга**	**Примечание**
Отвальный плуг	Легкая почва Средняя почва Тяжелая почва	Отверстие 1 * Отверстие 2 используется в том случае, если невозможно использовать отверстие 1.	Контроль положения	ДА / НЕТ	Ослабить	Отрегулируйте талреп так, чтобы орудие могло двигаться на 5–6 см в поперечном направлении. Для навесного оборудования с направляющими колесами опустите навесное оборудование на землю.
Дисковый плуг	– – –					
Борона (шиповая, пружинная, дисковая) глубокорыхлитель	– – –					
Пропольник	– – –			ДА	Подтянуть	Проверьте, чтобы цепи были достаточно натянуты, чтобы предотвратить чрезмерное движение навесного оборудования, когда оно находится в поднятом положении. Для навесного оборудования с направляющими колесами опустите навесное оборудование на землю.
Землеройная машина, экскаватор, скрепер, вилы для навоза, задний транспортер				ДА / НЕТ		
Косилка (заднянавесная), сенокосилка, ворошилка						

ШИНЫ, КОЛЕСА И БАЛЛАСТ

ШИНЫ



ПРЕДУПРЕЖДЕНИЕ

Во избежание травм:
- Не пытайтесь установить шину на обод. Это должен делать квалифицированный специалист с соответствующим оборудованием.
- Всегда поддерживайте правильное давление в шинах.
- Не накачивайте шины выше рекомендуемого давления, указанного в руководстве по эксплуатации.

ВАЖНО
- Не используйте шины, отличные от одобренных ZimAni.

ДАВЛЕНИЕ

Несмотря на то, что давление в шинах установлено на заводе-изготовителе на предписанном уровне, оно, естественно, медленно падает с течением времени. Таким образом, регулярно проверяйте его и надувайте по мере необходимости.

	Размер шины	Давление
Передние	B2741	240 кПа (2,4 кгс/см^2)
Задние	B2741	160 кПа (1,6 кгс/см^2)

ПРИМЕЧАНИЕ:
Поддерживайте максимальное рекомендуемое давление в передних шинах при использовании фронтального погрузчика или при полной загрузке передних противовесов.

СДВОЕННЫЕ ШИНЫ

Сдвоенные шины не рекомендованы к использованию.

КОЛЕСА

ЗАМЕНА КОЛЕС



ОСТОРОЖНОСТЬ

Во избежание травм:
- При работе на склонах или при работе с прицепом устанавливайте колесную колею как можно шире, чтобы обеспечить максимальную устойчивость.
- Надежно установите трактор на домкрате, прежде чем снимать колесо.
- Не работайте под какими-либо гидравлически поддерживаемыми устройствами. Они могут осесть, внезапно протечь или случайно опуститься. При необходимости работы под трактором или какими-либо элементами машины для обслуживания или регулировки заранее надежно подпереть их подставками или подходящими блокировками.
- Никогда не работайте на тракторе с незакрепленным ободом, колесом или осью.

ШИНЫ, КОЛЕСА И БАЛЛАСТ

ПЕРЕДНИЕ КОЛЕСА

Ширина передней колеи не регулируется.

ВАЖНО

- Не поворачивайте передние диски, чтобы получить более широкую колею.
- При переустановке или регулировке колеса затяните болты до следующего момента затяжки, а затем повторите проверку после проезда трактора на 200 м (200 ярдов), а затем в соответствии с интервалом обслуживания. (См. раздел «ТЕХНИЧЕСКОЕ ОБСЛУЖИВАНИЕ».)

Шина	Модель	Ширина колеи
5–12 Сельскохозяйственные	B2741	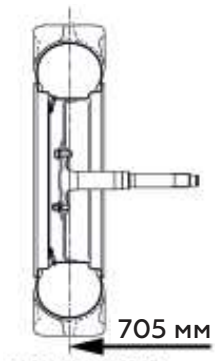

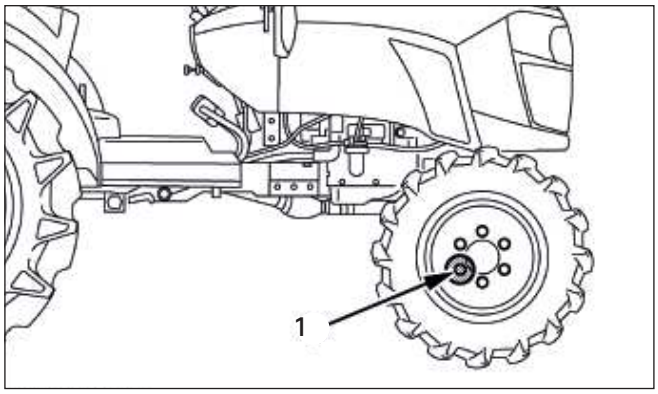

(1) От 80 до 90 Н•м (от 8,2 до 9,2 кгс•м)

ЗАДНИЕ КОЛЕСА

Ширина задней колеи может быть отрегулирована, как показано, для стандартных шин. Чтобы изменить ширину измените положение правого и левого колеса.

Шина	Модель	Ширина колеи
8–18 Сельскохозяйственные	B2741	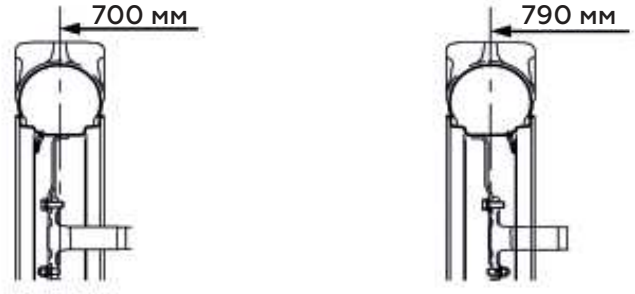

ВАЖНО

- Всегда устанавливайте шины, как показано на рисунках.
- Если не установить, как показано, детали трансмиссии могут быть повреждены.
- При переустановке или регулировке колеса затяните болты до следующего момента затяжки, а затем повторите проверку после проезда трактора на 200 м (200 ярдов), а затем в соответствии с интервалом обслуживания. (См. раздел «ТЕХНИЧЕСКОЕ ОБСЛУЖИВАНИЕ».)

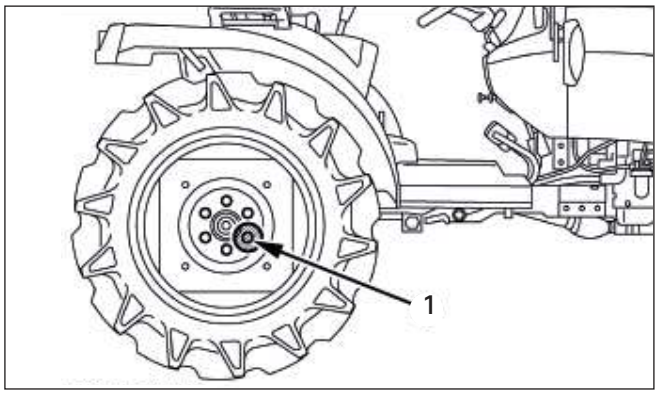

(1) От 140 до 150 Н•м (от 14,3 до 15,3 кгс•м)

ШИНЫ, КОЛЕСА И БАЛЛАСТ

БАЛЛАСТ

ОСТОРОЖНОСТЬ

Во избежание травм:
- Для перевозки тяжелых орудий потребуется дополнительный балласт. Когда орудие поднято, двигайтесь медленно по неровной поверхности, независимо от того, сколько балласта используется.
- Не заливайте передние колеса жидкостью.

ПЕРЕДНИЙ БАЛАСТ

При необходимости добавьте утяжелители для устойчивости и улучшения сцепления. Тяжелое буксируемое устройство и тяжелое заднее навесное оборудование имеют тенденцию поднимать передние колеса. Добавьте достаточное количество балласта, чтобы сохранить управляемость и предотвратить опрокидывание.
Удалите вес, когда он больше не нужен.

ПЕРЕДНИЙ БАЛЛАСТ (ОПЦИОНАЛЬНО)

Передние противовесы можно прикрепить к бамперу.
Требуемое количество грузов см. в руководстве по эксплуатации навесного оборудования или обратитесь к местному дилеру ZimAni по вопросам использования.

ПРИМЕЧАНИЕ:
Помимо балласта, также требуется монтажный комплект.

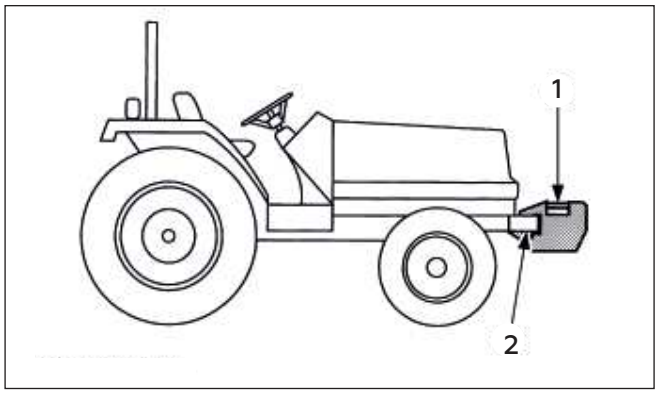

(1) Передний балласт
(2) Бампер

ВАЖНО
- Не перегружайте шины.
- Не добавляйте больше веса, чем указано в таблице:

Максимальный вес	25 кг x 3 шт

ЗАДНИЙ БАЛЛАСТ

При необходимости утяжелите задние колеса для улучшения сцепления или устойчивости. Количество заднего балласта должно соответствовать условиям, и балласт должен быть удален, когда он не нужен. Вес должен добавляться к трактору в виде жидкого балласта.

ШИНЫ, КОЛЕСА И БАЛЛАСТ

Жидкий балласт в задних шинах
Раствор воды и хлористого кальция обеспечивает безопасный экономичный балласт. При правильном использовании он не повредит шины, камеры или диски. Рекомендуется добавление хлорида кальция, чтобы предотвратить замерзание воды. Использование этого метода утяжеления колес полностью одобрено производителями шин. Обратитесь к своему дилеру шин для этой услуги.

Вес раствора на шину (75% заполнения):

Размер шин	8,3–20	8–18
Температура начала кристаллизации -10 °C Застывание -30 °C [прибл. 1 кг хл. кальция на 4 л воды]	40 кг	35 кг

ВАЖНО
Не заполняйте шины водой или раствором более чем на 75% от полной емкости (до уровня штока клапана в положении 12 часов).

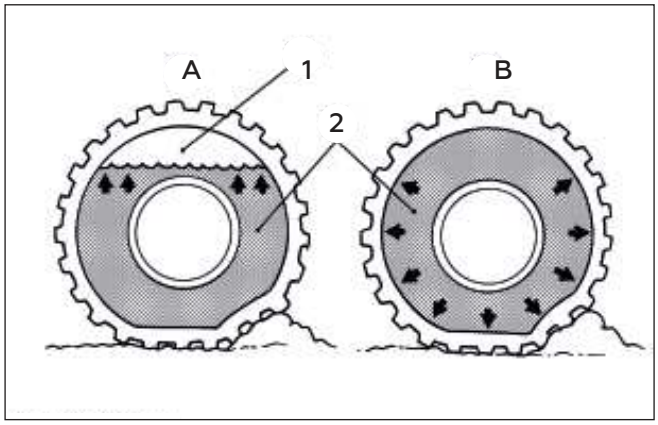

(1) Воздух
(2) Вода

(A) Правильно: 75% заполнения
Воздух сжимается, демпфируя
(B) Неправильно: 100% заполнение
Вода не сжимаема, не демпфирует

ТЕХНИЧЕСКОЕ ОБСЛУЖИВАНИЕ

ИНТЕРВАЛЫ ТЕХНИЧЕСКОГО ОБСЛУЖИВАНИЯ

№	Предмет обслуживания			Индикация на счетчике моточасов														Интервал	
				50	100	150	200	250	300	350	400	450	500	550	600	650	700		
1	Моторное масло		Замена	◉	O		O		O		O		O		O		O	Каждые 100 часов	
2	Масляный фильтр двигателя		Замена	◉			O				O				O			Каждые 200 часов	
3	Фильтр гидравлического масла		Замена	◉							O							Каждые 400 часов	
4	Трансмиссионная жидкость		Замена								O							Каждые 400 часов	
5	Масло картера переднего моста		Замена								O							Каждые 400 часов	
6	Шарнир переднего моста		Настройка								O							Каждые 400 часов	
7	Смазка		– – –	O	O	O	O	O	O	O	O	O	O	O	O	O	O	Каждые 50 часов	
8	Пылезащитные чехлы (рулевая тяга, тяга)		Проверка	O	O	O	O	O	O	O	O	O	O	O	O	O	O	Каждые 50 часов	
9	Система запуска двигателя		Проверка	O	O	O	O	O	O	O	O	O	O	O	O	O	O	Каждые 50 часов	
10	Момент затяжки колесных болтов		Проверка	O	O	O	O	O	O	O	O	O	O	O	O	O	O	Каждые 50 часов	
11	Штифт нижней тяги (момент затяжки болта)		Проверка	O	O	O	O	O	O	O	O	O	O	O	O	O	O	Каждые 50 часов	
12	Состояние батареи		Проверка		O		O		O		O		O		O		O	Каждые 100 часов	*4
13	Элемент воздухо-очистителя	Первичный элемент	Clean		O		O		O		O		O		O		O	Каждые 100 часов	*1
			Replace															Каждый 1 год	*2
		Вторичный элемент	Replace															Каждый 1 год	
14	Элемент топливного фильтра		Проверка		O		O		O		O		O		O		O	Каждые 100 часов	
			Замена							O								Каждые 400 часов	
15	Ремень крыльчатки		Настройка		O		O		O		O		O		O		O	Каждые 100 часов	
16	Сцепление		Настройка	◉	O		O		O		O		O		O		O	Каждые 100 часов	
17	Тормоза		Настройка		O		O		O		O		O		O		O	Каждые 100 часов	
18	Шланг радиатора и хомут		Проверка				O				O				O			Каждые 200 часов	
			Замена															Каждые 2 года	
19	Пресс-масленки (карданный шарнир)		---								O							Каждые 400 часов	
20	Топливопровод		Проверка		O		O		O		O		O		O		O	Каждые 100 часов	
			Замена															Каждые 2 года	
21	Впускной воздуховод		Проверка				O				O				O			Каждые 200 часов	
			Замена															Каждые 2 года	
22	Клапанный зазор дви-гателя		Настройка															Каждые 800 часов	
23	Форсунка впрыска топлива Давление впрыска		Проверка															Каждые 1500 часов	
24	ТНВД		Проверка															Каждые 3000 часов	
25	Система охлаждения		Проверка герметичности															Каждые 2 года	
26	Охлаждающая жидкость		Замена															Каждые 2 года	
27	Топливная система		Проверка герметичности															Обслуживание по мере необходимости	
28	Вода в картере сцепления		Осушить																
29	Предохранители		Замена																
30	Лампы		Замена																

ТЕХНИЧЕСКОЕ ОБСЛУЖИВАНИЕ

ВАЖНО

Работы, обозначенные значком, должны быть выполнены после первых 50 часов работы.

*1 Воздухоочиститель следует очищать чаще в условиях сильной запыленности.

*2 Каждый год или после 6 чисток.

*3 Заменяйте только при необходимости.

*4 Если аккумулятор используется менее 100 часов в год, ежегодно проверяйте уровень электролита.

СМАЗОЧНЫЕ МАТЕРИАЛЫ, ТОПЛИВО И ОХЛАЖДАЮЩАЯ ЖИДКОСТЬ

<table>
<tr><th rowspan="2">№</th><th rowspan="2">Предмет обслуживания</th><th>Объем</th><th colspan="2" rowspan="2">Топливо / СОЖ</th></tr>
<tr><th>B2741</th></tr>
<tr><td>1</td><td>Топливо</td><td>23 л</td><td colspan="2">Летнее дизельное топливо
Зимнее дизельное топливо если температура ниже -5 °C</td></tr>
<tr><td>2</td><td>Охлаждающая жидкость (с расширительным баком)</td><td>3,9 л</td><td colspan="2">Дистиллированная вода с антифризом</td></tr>
<tr><td rowspan="4">3</td><td rowspan="4">Картер двигателя (с фильтром)</td><td rowspan="4">3,1 л</td><td colspan="2">Масло двигателя: CF или выше (см. следующую страницу)</td></tr>
<tr><td>Выше 25 °C</td><td>SAE30, SAE10W-30 or 15W-40</td></tr>
<tr><td>От -10 до 25 °C</td><td>SAE20, SAE10W-30 or 15W-40</td></tr>
<tr><td>Ниже -10 °C</td><td>SAE10W-30</td></tr>
<tr><td>4</td><td>Коробка передач</td><td>12,5 л</td><td colspan="2">SAE 75W</td></tr>
<tr><td>5</td><td>Корпус переднего моста</td><td>3,0 л</td><td colspan="2">SAE 75W-80 gear oil</td></tr>
<tr><td rowspan="13">6</td><td>Смазка</td><td>№ точки смазки</td><td>Объем</td><td>Тип смазки</td></tr>
<tr><td>Педаль тормоза</td><td>1</td><td rowspan="8">До полного заполнения</td><td rowspan="12">Многоцелевая смазка NLGI-2 OR NLGI- 1 (GC-LB)</td></tr>
<tr><td>Вал педали тормоза</td><td>1</td></tr>
<tr><td>Педаль сцепления</td><td>1</td></tr>
<tr><td>Верхняя тяга</td><td>1</td></tr>
<tr><td>Подъемный рычаг</td><td>2</td></tr>
<tr><td>Подъемная тяга (правая)</td><td>1</td></tr>
<tr><td>Шарнир</td><td>2</td></tr>
<tr><td>Рычаг переключения передач диапазона</td><td>1</td></tr>
<tr><td>Клеммы АКБ</td><td>2</td><td rowspan="3">Умеренное количество</td></tr>
<tr><td>Шаровой шарнир подъемного рычага</td><td>2</td></tr>
<tr><td>Шаровой шарнир нижней тяги</td><td>2</td></tr>
</table>

ПРИМЕЧАНИЕ:

Масло двигателя:

- Масло, используемое в двигателе, должно иметь эксплуатационную классификацию Американского института нефти (API) и подходящее моторное масло SAE в соответствии с температурой окружающей среды, как показано выше:
- С введением ограничения выбросов смазочные масла CF-4 и CG-4 были разработаны для использования топлива с низким содержанием серы в двигателях дорожных транспортных средств. Когда двигатель внедорожника работает на топливе с высоким содержанием серы, рекомендуется использовать смазочное масло «CF или лучше» с высоким общим щелочным числом (общее щелочное число не менее 1,0).

ТЕХНИЧЕСКОЕ ОБСЛУЖИВАНИЕ

- В следующей таблице указаны подходящие моторные масла по классификации API в зависимости от типа двигателя (с внутренней EGR, внешней EGR или без EGR) и топлива (топливо с низким или высоким содержанием серы).

Fuel used	**Классификация моторных масел (API)**	
	Класс масла двигателей не учитывая внешнюю систему EGR	**Класс масла двигателей с внешним EGR**
Топливо с высоким содержанием серы [S 0.05% (500 частей на миллион)]	**CF** (Если смазочное масло «CF-4, CG-4, CH-4 или CI-4» используется с топливом с высоким содержанием серы, замените смазочное масло через более короткие промежутки времени (примерно наполовину))	– – –
Топливо с низким содержанием серы [<0,05% (500 частей на миллион)] или топливо со сверхнизким содержанием серы [<0,0015% (15 частей на миллион)]	**CF, CF-4, CG-4, CH-4** или **CI-4**	**CF** или **CI-4** (Моторные масла классов CF-4, CG-4 и CH-4 нельзя использовать в двигателях с EGR)

EGR: Рециркуляция выхлопных газов.

- Моторное масло CJ-4 предназначено для двигателей типа DPF (сажевый фильтр) и не может использоваться на этом тракторе.

	Без EGR	**С вешним EGR**
Модель	B2741	– – –

Топливо:

- Цетановое число не менее 45. Предпочтительно цетановое число более 50, особенно при температурах ниже -20 °C. или высотах более 1500 м.
- Если используется дизельное топливо с содержанием серы более 0,5% (5000 частей на миллион), сократите интервал обслуживания моторного масла и фильтра на 50%.
- НИКОГДА не используйте дизельное топливо с содержанием серы выше 0,05% (500 частей на миллион) для двигателя с системой ВНЕШНИЙ EGR.
- НЕ ИСПОЛЬЗУЙТЕ дизельное топливо с содержанием серы более 1,0% (10000 частей на миллион).
- Рекомендуется использовать дизельное топливо, соответствующее EN590 или ASTM D975.
- №2-Д – дистиллятное топливо пониженной летучести для двигателей промышленного и тяжелого подвижного состава (SAE J313 JUN87).
- Поскольку этот двигатель соответствует стандартам EPTier 4 и Interim Tier 4, использование топлива с низким или сверхнизким содержанием серы является обязательным в регулируемой EP-зоне (Северная Америка). Поэтому, пожалуйста, используйте дизельное топливо № 2-D S500 или S15 в качестве альтернативы № 2-D или используйте дизельное топливо № 1-D S500 или S15 в качестве альтернативы № 1-D, если температура наружного воздуха ниже -10 °C.

Трансмиссионное масло:

Масло, используемое для смазки трансмиссии, также используется в качестве гидравлической жидкости. Для обеспечения правильной работы гидравлической системы и полной смазки трансмиссии ВАЖНО в этой системе используется всесезонная трансмиссионная жидкость. Мы рекомендуем использовать жидкости UDT или UTTO для оптимальной защиты и производительности. Для получения более подробной информации обратитесь к местному дилеру ZimAni. Не смешивайте продукты разных марок. Указанные объемы воды и масла являются оценкой производителя.

ПЕРИОДИЧЕСКОЕ ОБСЛУЖИВАНИЕ

ОСТОРОЖНОСТЬ

Во избежание травм:

- Не работайте под какими-либо гидравлически поддерживаемыми устройствами. Они могут осесть, внезапно протечь или случайно опуститься. При необходимости работы под трактором или какими-либо элементами машины для обслуживания или регулировки заранее надежно подпереть их подставками или подходящими блокировками.

КАПОТ

ОСТОРОЖНОСТЬ

Во избежание травм от контакта с движущимися частями;

- Никогда не открывайте капот или боковую крышку двигателя при работающем двигателе.
- Не прикасайтесь к глушителю или выхлопным трубам, пока они горячие. Это может привести к сильным ожогам.
- Удерживая капот другой рукой, отпирайте рычаг разблокировки.

КАК ОТКРЫТЬКАПОТ

Открытие капота

1. Чтобы открыть капот, потяните рычаг разблокировки.

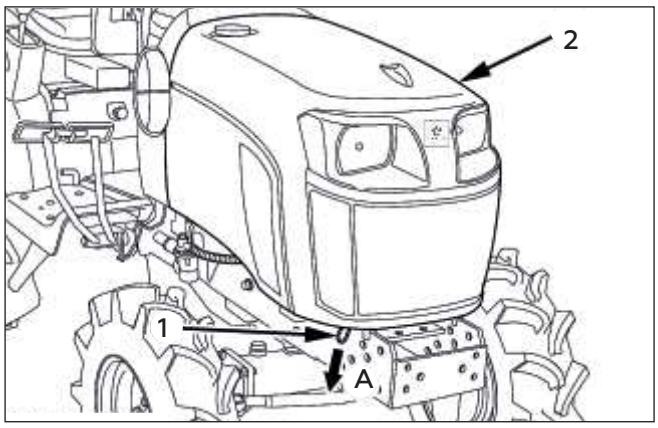

(1) Рычаг разблокировки
(2) Капот
(A) «ТЯНУТЬ»

2. Откройте капот, взявшись за его нижнюю часть обеими руками.

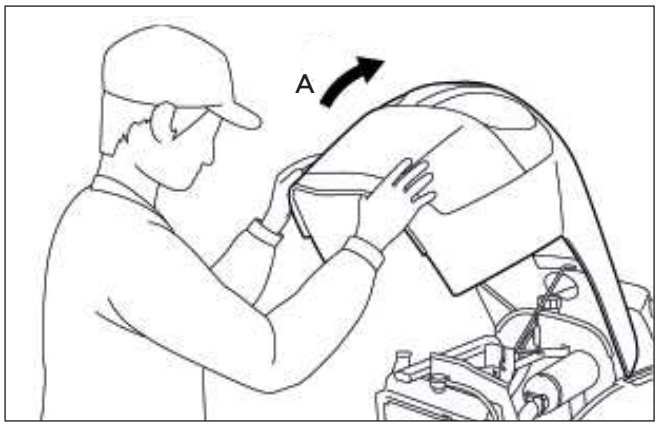

(A) «ОТКРЫТЬ»

ПЕРИОДИЧЕСКОЕ ОБСЛУЖИВАНИЕ

Закрытие капота

1. Чтобы закрыть капот, возьмитесь за капот и отпустите опорный стержень.

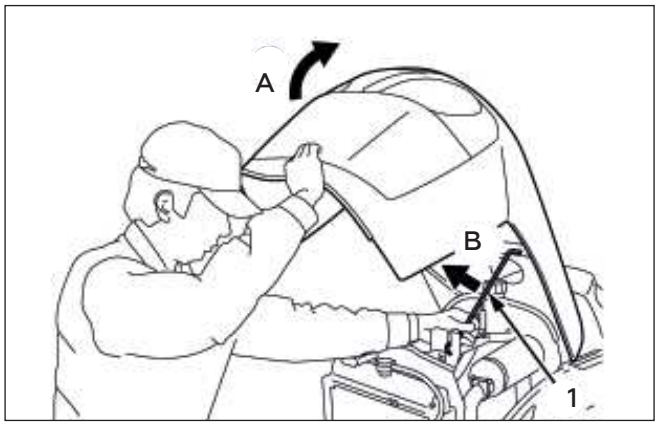

(1) Опорный стержень
(A) «ДЕРЖАТЬ»
(B) «ТЯНУТЬ»

2. Закрывая капот, снова используйте обе руки.

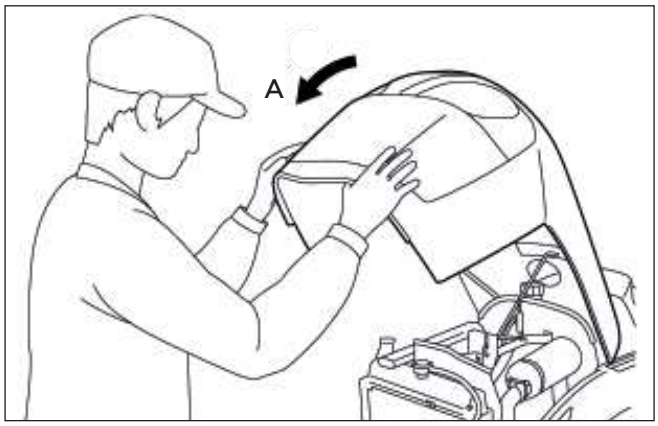

(A) «ЗАКРЫТЬ»

БОКОВАЯ КРЫШКА ДВИГАТЕЛЯ

1. Поднимите переднюю часть боковой крышки двигателя и освободите верхний и нижний выступы.
2. Потяните боковую крышку двигателя вперед и освободите задние пазы. Теперь боковую крышку можно снять.

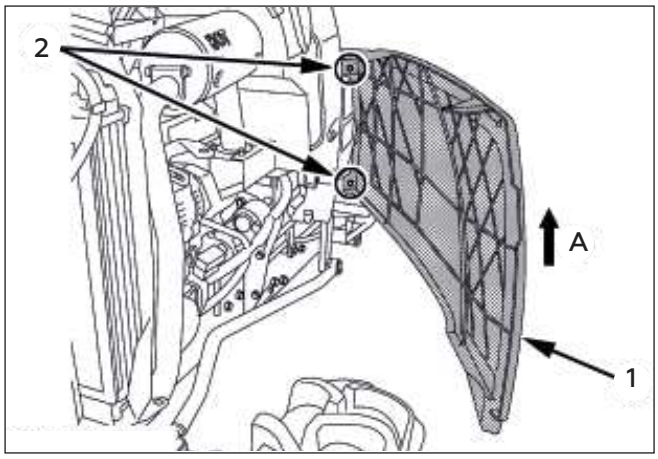

(1) Боковая крышка двигателя
(2) Выступ
(A) ПОДНИМИТЕ, ЧТОБЫ СНЯТЬ

ПЕРИОДИЧЕСКОЕ ОБСЛУЖИВАНИЕ

ЕЖЕДНЕВНАЯ ПРОВЕРКА

В целях собственной безопасности и максимального срока службы машины ежедневно перед эксплуатацией машины проводите тщательный осмотр для запуска двигателя.

ОСТОРОЖНОСТЬ

Во избежание травм:

- Обязательно проверяйте и обслуживайте трактор на ровной поверхности с выключенным двигателем, включенным стояночным тормозом и опущенным на землю орудием.

ВНЕШНИЙ ОСМОТР

Осмотрите трактор вокруг и под ним на наличие незатянутых болтов, скопления мусора, утечек масла или охлаждающей жидкости, сломанных или изношенных деталей.

ПРОВЕРКА И ЗАПРАВКА

ОСТОРОЖНОСТЬ

- Не курите во время заправки.
- Перед заправкой обязательно остановите двигатель.

1. Поверните ключ зажигания в положение «ON», проверьте количество топлива по указателю уровня топлива.
2. Заправляйте топливный бак, когда указатель уровня топлива показывает 1/4 или меньше топлива в баке.

Емкость топливного бака	23 л

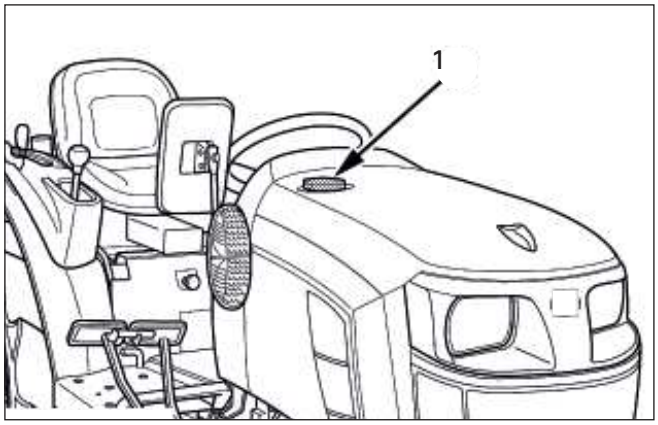

(1) Крышка топливного бака

ВАЖНО

- Не допускайте попадания грязи или мусора в топливную систему.
- Будьте осторожны, чтобы топливный бак не опустел, иначе в топливную систему попадет воздух, что потребует прокачки перед следующим запуском двигателя.
- Будьте осторожны, чтобы не пролить топливо во время заправки. Если прольется, немедленно вытрите его, иначе это может привести к пожару.
- Чтобы предотвратить накопление конденсата (воды) в топливном баке, заполните бак перед стоянкой на ночь.

ПРОВЕРКА УРОВНЯ МОТОРНОГО МАСЛА

ОСТОРОЖНОСТЬ

Во избежание травм:

- Перед проверкой уровня масла обязательно остановите двигатель.

ПЕРИОДИЧЕСКОЕ ОБСЛУЖИВАНИЕ

1. Припаркуйте машину на ровной поверхности.
2. Проверьте моторное масло перед запуском двигателя. Чтобы проверить уровень масла, вытащите щуп, протрите его начисто, вставьте и снова вытащите. Убедитесь, что уровень масла находится между двумя метками.
3. Если уровень слишком низкий, долейте новое масло до оптимального уровня. (См. «СМАЗОЧНЫЕ МАТЕРИАЛЫ» в разделе «ТЕХНИЧЕСКОЕ ОБСЛУЖИВАНИЕ».)

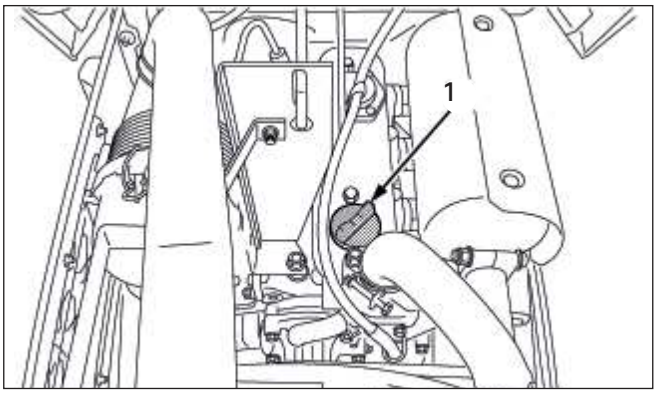

(1) Место заправки маслом
(2) Щуп

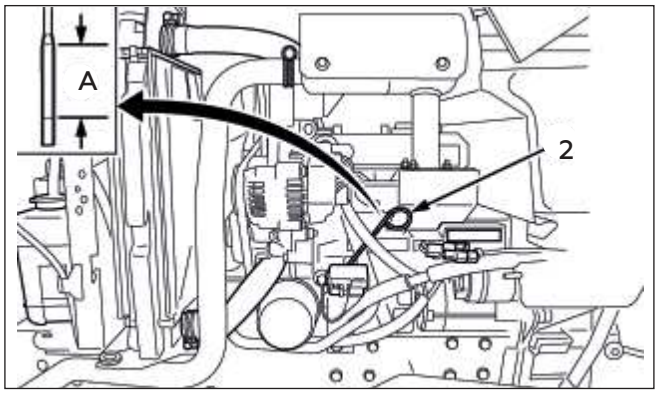

(A) Уровень масла находится в пределах этого диапазона

ВАЖНО

- При использовании масла другого производителя или другой вязкости удалите все старое масло и масляный фильтр. Никогда не смешивайте два разных типа масла.
- Если уровень масла низкий, не запускайте двигатель.

ПРОВЕРКА УРОВНЯ ТРАНСМИССИОННОЙ ЖИДКОСТИ

1. Припаркуйте машину на ровной поверхности, опустите навесное оборудование и выключите двигатель.
2. Чтобы проверить уровень масла, вытащите щуп, протрите его, вставьте и снова вытащите. Убедитесь, что уровень масла находится между двумя метками. Если уровень слишком низкий, долейте новое масло до оптимального уровня. (См. «СМАЗОЧНЫЕ МАТЕРИАЛЫ» в разделе «ТЕХНИЧЕСКОЕ ОБСЛУЖИВАНИЕ».)

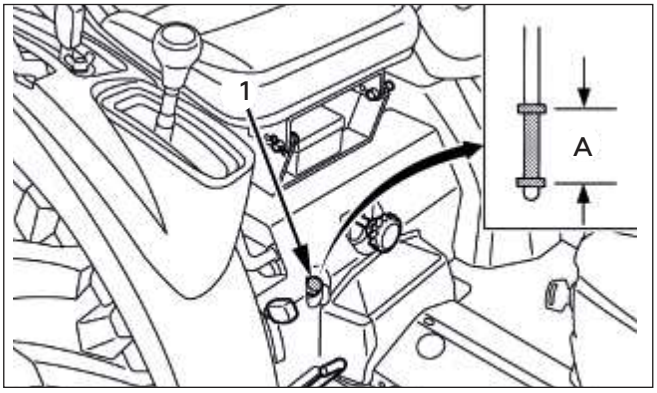

(1) Щуп
A) Уровень масла находится в пределах допустимого диапазона

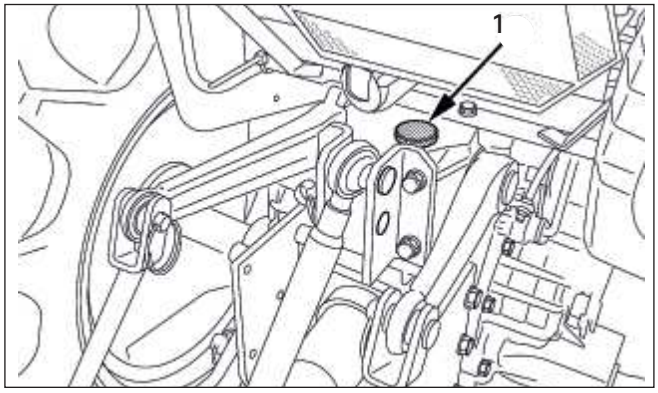

(1) Место заправки маслом

ВАЖНО

- Если уровень масла низкий, не запускайте двигатель.

ПЕРИОДИЧЕСКОЕ ОБСЛУЖИВАНИЕ

ПРОВЕРКА УРОВНЯ ОХЛАЖДАЮЩЕЙ ЖИДКОСТИ

ОСТОРОЖНОСТЬ

Во избежание травм:

- Не снимайте крышку радиатора, пока охлаждающая жидкость горячая. Когда остынет, медленно поверните крышку до первого упора и дайте достаточно времени для сброса избыточного давления, прежде чем полностью снять крышку.

1. Убедитесь, что уровень охлаждающей жидкости находится между отметками «FULL» и «LOW» на расширительном бачке.
2. Когда уровень охлаждающей жидкости падает из-за испарения, доливайте дистиллированную воду только до полного уровня. В случае утечки долейте антифриз и дистиллированную воду в указанной пропорции до полного уровня. (См. «Промывка системы охлаждения и замена охлаждающей жидкости» в разделе «ПЕРИОДИЧЕСКОЕ ОБСЛУЖИВАНИЕ».)

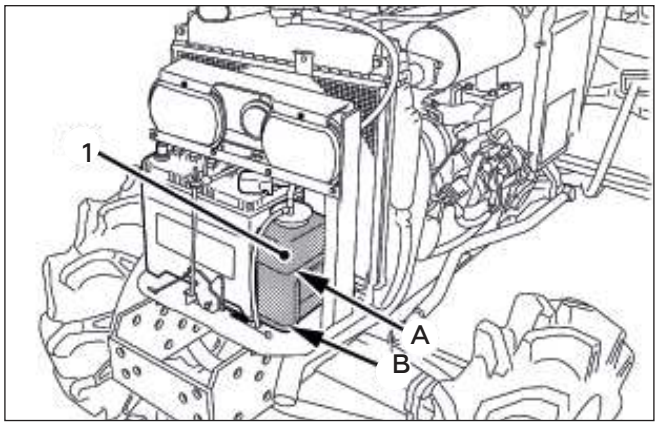

(1) Расширительный бак
(A) «ПОЛНЫЙ»
(B) «НИЗКИЙ УРОВЕНЬ»

ВАЖНО

- Если необходимо снять крышку радиатора, выполните ОСТОРОЖНОСТЬ выше и надежно затяните крышку.
- Используйте чистую, свежую дистиллированную воду и антифриз для заполнения расширительного бака.
- В случае утечки охлаждающей жидкости обратитесь к местному дилеру ZimAni

ОЧИТКА РАДИАТОРА СИСТЕМЫ ОХЛАЖДЕНИЯ

ОСТОРОЖНОСТЬ

Во избежание травм:

- Обязательно остановите двигатель и извлеките ключ перед снятием радиатора.

1. Проверьте переднюю решетку и боковые экраны, чтобы убедиться, что на них нет мусора.
2. Отсоедините радиатор и удалите все посторонние предметы и полностью очистите переднюю часть радиатора.

ВАЖНО

- Радиатор должен быть чистым от мусора, чтобы предотвратить перегрев двигателя и обеспечить хороший забор воздуха для воздухоочистителя.

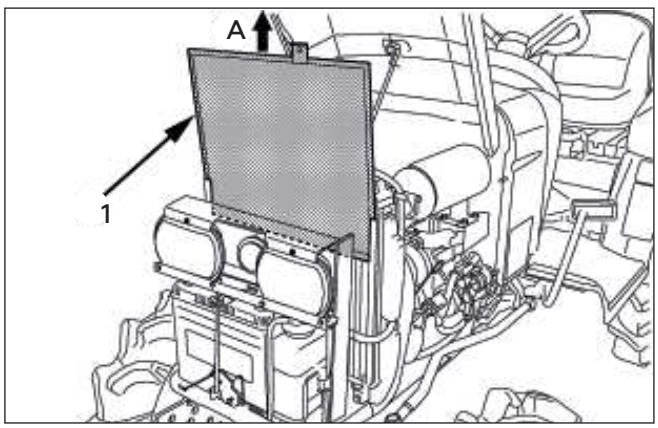

(1) Радиатор
(A) «ОТСОЕДИНИТЬ»

ПЕРИОДИЧЕСКОЕ ОБСЛУЖИВАНИЕ

ПРОВЕРКА ПЕДАЛЕЙ ТОРМОЗА И ПЕДАЛИ СЦЕПЛЕНИЯ

1. Проверьте педали тормоза и сцепления на свободный ход и плавность хода.
2. Отрегулируйте, если обнаружено неправильное измерение: (См. «Регулировка педали сцепления» и «Регулировка педали тормоза» в разделе «ПЕРИОДИЧЕСКОЕ ОБСЛУЖИВАНИЕ».)

ПРИМЕЧАНИЕ
- Педали тормоза должны быть равны при нажатии.

ПРОВЕРКА МАНОМЕТРА, СЧЕТЧИКА И EASY CHECKER (TM)

1. Осмотрите приборную панель. Проверьте исправность манометра, счетчика и Easy Checker (TM).
2. Замените, если сломан.

ПРОВЕРКА ГОЛОВНОГО СВЕТА, АВАРИЙНОГО ОСВЕЩЕНИЯ И Т. Д.

1. Осмотрите фары на наличие сломанных лампочек и линз.
2. Замените, если повреждены.

ПРОВЕРКА И ОЧИСТКА ЭЛЕКТРИКИ

ОСТОРОЖНОСТЬ

Во избежание травм:
- Ослабленная клемма или разъем, а также поврежденный провод могут повлиять на работу электрических компонентов или вызвать короткое замыкание. Утечка электричества может привести к пожару, разрядке аккумулятора или повреждению электрических компонентов.
- Немедленно замените поврежденные провода или соединения.
- Если предохранитель перегорает вскоре после замены, НЕ ИСПОЛЬЗУЙТЕ ПРЕДОХРАНИТЕЛЬ БОЛЬШЕ РЕКОМЕНДОВАННОГО И НЕ ОБХОДИТЕ СИСТЕМУ ПРЕДОХРАНИТЕЛЕЙ.
- Многие соединения проводки защищены водонепроницаемыми заглушками, подключайте и отключайте эти соединения осторожно и после сборки убедитесь, что они правильно герметизированы.
- Скопление пыли, отложения пролитого топлива вокруг аккумуляторной батареи, электропроводки, двигателя или выхлопной системы представляет опасность возгорания.
- ОЧИСТИТЕ ЭТИ ОБЛАСТИ ПЕРЕД НАЧАЛОМ РАБОТЫ.
- Во избежание преждевременных электрических неисправностей НЕ НАЛИВАЙТЕ воду под высоким давлением непосредственно на аккумулятор, проводку, разъемы, электрические компоненты или приборную панель.

Регулярно проверяйте следующее:
1. Проверьте проводку на наличие потертостей или трещин в изоляции.
2. Проверьте зажимы жгута проводов. При необходимости замените.
3. Проверьте разъемы и клеммы на ослабление, загрязнение или перегрев (обесцвечивание) соединений.
4. Проверьте панель приборов на предмет исправности переключателей и датчиков.

Проконсультируйтесь с вашим дилером ZimAni относительно технического обслуживания, диагностики и ремонта.

ПРОВЕРКА ДВИЖУЩИХСЯ СОЕДИНЕНИЙ

Если какие-либо подвижные части, такие как рычаги и педали, не двигаются плавно из-за ржавчины или чего-либо липкого, не пытайтесь приводить их в движение силой.
В приведенном выше случае удалите ржавчину или липкое вещество и нанесите масло или смазку на соответствующее место.
В противном случае машина может быть повреждена.

ПЕРИОДИЧЕСКОЕ ОБСЛУЖИВАНИЕ

ОБСЛУЖИВАНИЕ ПРЕСС-МАСЛЕНКИ

Обратитесь за этой услугой к дилеру.
Каждые 50 часов наносите небольшое количество многоцелевой смазки на следующие точки.
Если вы эксплуатировали машину в очень влажных и грязных условиях, чаще смазывайте.

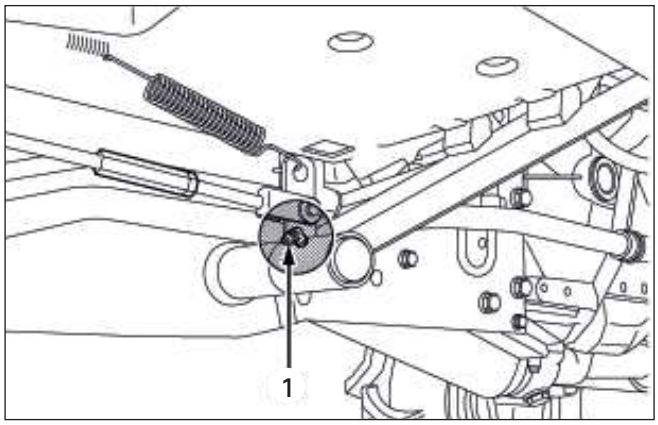

(1) Пресс-масленка (Педаль тормоза)

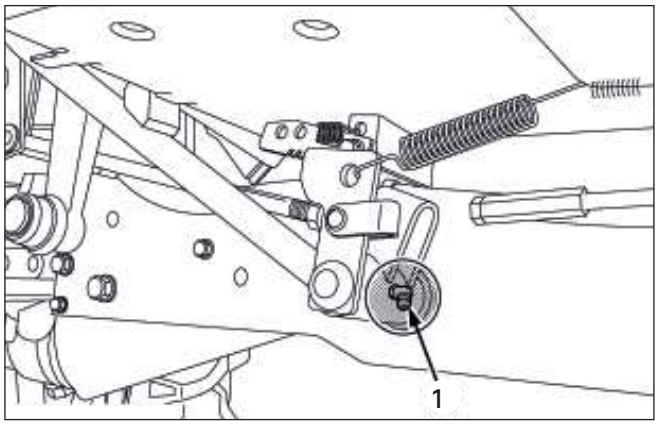

(1) Пресс-масленка (Педаль сцепления)

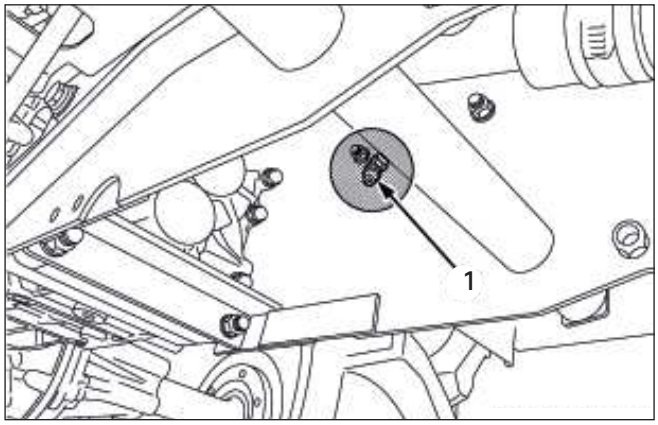

(1) Пресс-масленка (Педаль тормоза / Педаль сцепления)

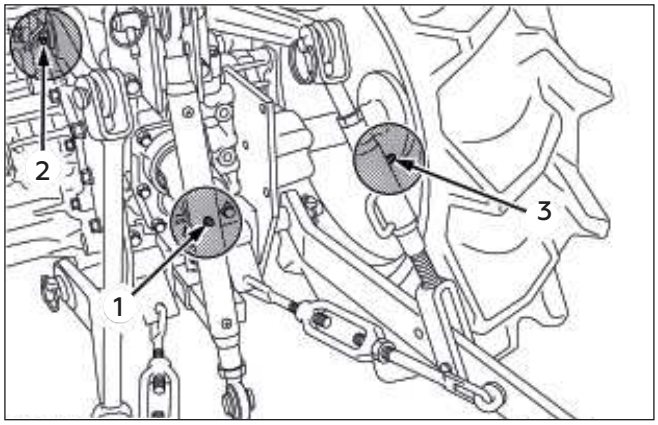

(1) Пресс-масленка (Верхняя тяга)
(2) Пресс-масленка (Подъемный рычаг / с обеих сторон)
(3) Пресс-масленка (Подъемный рычаг, правый)

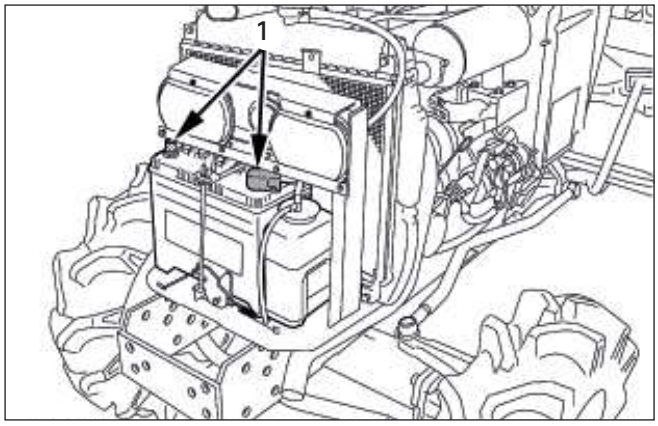

(1) Клеммы АКБ

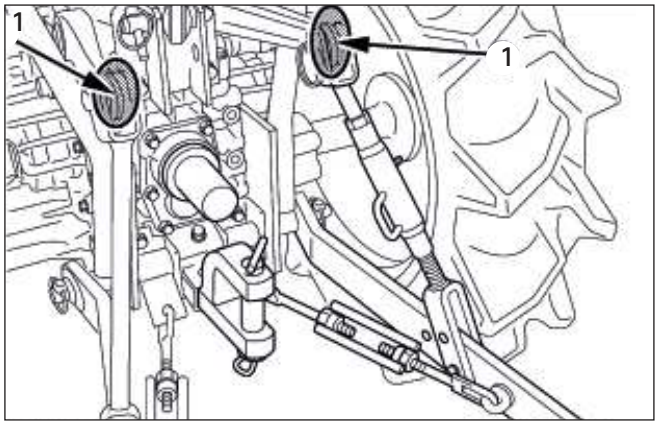

(1) Пресс-масленка (Шаровой шарнир подъемного рычага)

ПЕРИОДИЧЕСКОЕ ОБСЛУЖИВАНИЕ

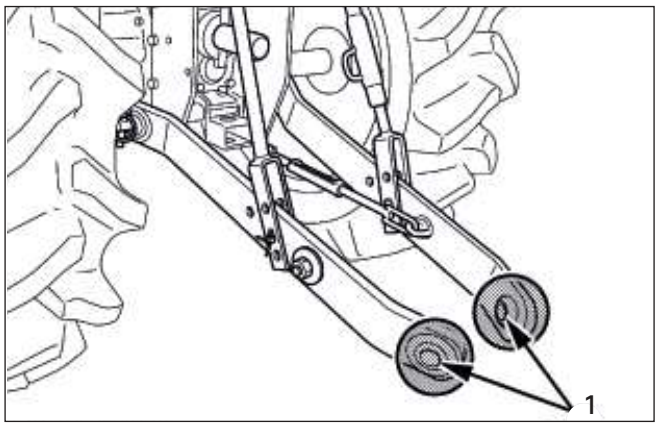

(1) Пресс-масленка (Шаровая опора нижней тяги)

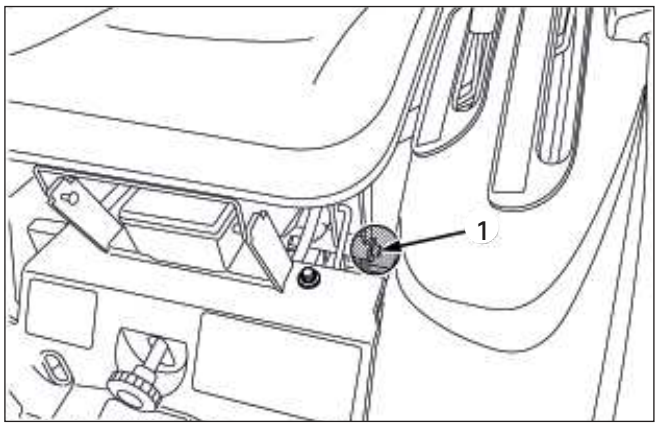

(1) Пресс-масленка (Рычаг переключения передач диапазона)

ВАЖНО

- Смажьте шаровые шарниры, которые находятся между подъемным рычагом и нижней тягой, и обязательно удалите лишнюю смазку после.

ПРОВЕРКА СИСТЕМЫ ЗАПУСКА ДВИГАТЕЛЯ

ОСТОРОЖНОСТЬ

Во избежание травм:

- Не подпускайте никого к трактору во время проверки.
- Если трактор не прошел проверку, не используйте трактор.

Подготовка перед тестированием

1. Сядьте на сиденье оператора.
2. Включите стояночный тормоз и заглушите двигатель.
3. Переведите рычаг переключения главной передачи в положение «НЕЙТРАЛЬ».
4. Переведите рычаг переключения передач ВОМ в положение «НЕЙТРАЛЬ».
5. Полностью выжмите педаль сцепления.

ТЕСТ: Переключатель рычага переключения главной передачи.

1. Полностью выжмите педаль сцепления.
2. Переведите рычаг переключения главной передачи в рабочее положение.
3. Поверните ключ в положение «СТАРТ».
4. Двигатель не должен заводиться.

ТЕСТ: Переключатель рычага переключения передач ВОМ.

1. Полностью выжмите педаль сцепления.
2. Переведите рычаг переключения главной передачи в положение «НЕЙТРАЛЬ».
3. Переведите рычаг переключения передач ВОМ в положение «ВКЛ» (включено).
4. Поверните ключ в положение «СТАРТ».
5. Двигатель не должен заводиться.

ПРИМЕЧАНИЕ:

- Если во время любой из этих проверок двигатель заведется, обратитесь к местному дилеру ZimAni для проверки агрегата перед эксплуатацией.

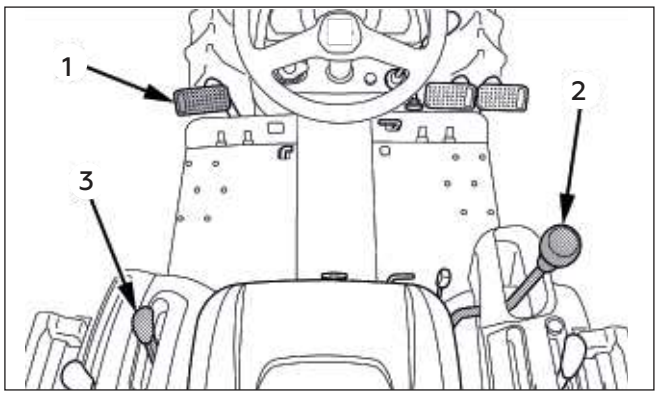

(1) Педаль сцепления
(2) Рычаг переключения главной передачи
(3) Рычаг переключения передач ВОМ

ПЕРИОДИЧЕСКОЕ ОБСЛУЖИВАНИЕ

ПРОВЕРКА ЗАТЯЖКИ БОЛТОВ КОЛЕС

ОСТОРОЖНОСТЬ

Во избежание травм:

- Никогда не работайте на тракторе с незакрепленным ободом, колесом или осью.
- Каждый раз, когда болты и гайки ослабляются, подтягивайте их до указанного крутящего момента.
- Часто проверяйте все болты и гайки и держите их затянутыми.

Регулярно проверяйте колесные болты и гайки, особенно новые. Если они ослаблены, затяните их следующим образом.

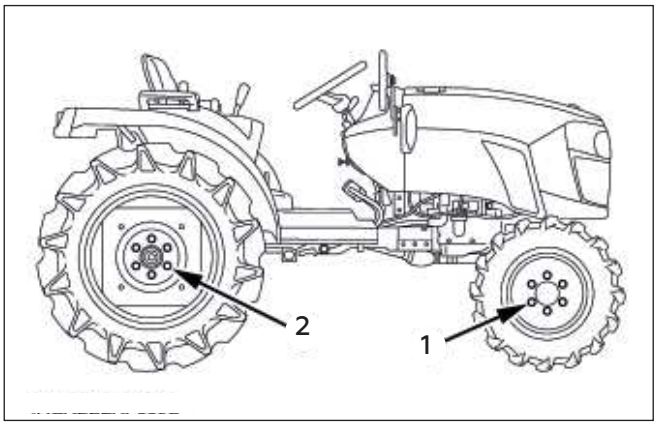

(1) От 80 до 90 Н•м (от 8,2 до 9,2 кгс•м)
(2) От 140 до 150 Н•м (от 14,3 до 15,3 кгс•м)

ПРОВЕРКА ПЫЛЕЗАЩИТНЫХ ЧЕХЛОВ ТЯГ, РЫЧАГОВ

1. Убедитесь, что пыльники не повреждены.
2. Если пыльники повреждены, немедленно замените их.

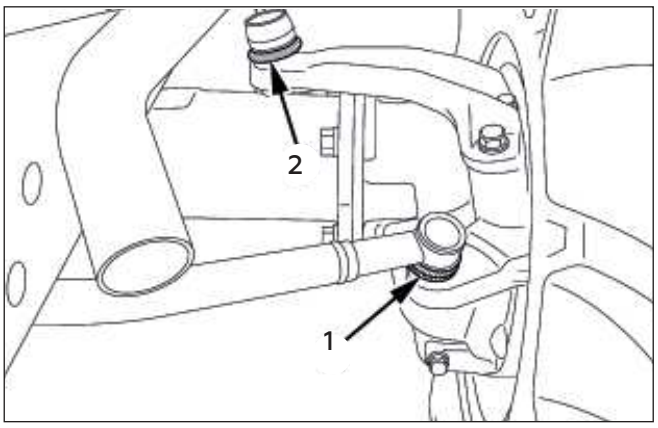

(1) Пыльники (тяга: с обеих сторон)
(2) Пыльники (рычаг: обе стороны)

ПРОВЕРКА УСТАНОВОЧНОГО БОЛТА НИЖНЕЙ ТЯГИ

Убедитесь, что установочный болт нижней тяги достаточно затянут.
Если ослаблен, затяните его снова.

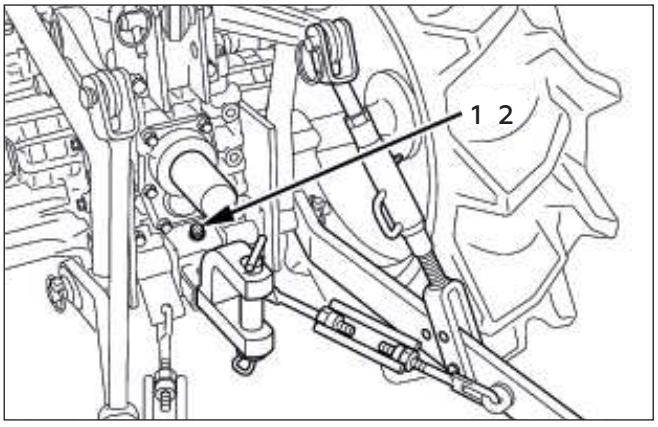

(1) Установить болт
Момент затяжки: от 15 до 20 Н•м
(от 1,6 до 2,1 кгс•м)
(2) Стопорная гайка
Момент затяжки: от 43 до 47 Н•м
(от 4,4 до 4,8 кгс•м)

ПЕРИОДИЧЕСКОЕ ОБСЛУЖИВАНИЕ

ОБСЛУЖИВАНИЕ АККУМУЛЯТОРНОЙ БАТАРЕИ

ОСТОРОЖНОСТЬ

Чтобы избежать возможности взрыва батареи:
Для многоразового аккумулятора следуйте приведенным ниже инструкциям.

- Не используйте и не заряжайте многоразовые батареи, если уровень электролита ниже отметки LOWER (нижний предельный уровень). В противном случае составные части батареи могут преждевременно выйти из строя, что может сократить срок службы батареи или привести к взрыву. Регулярно проверяйте уровень жидкости и при необходимости добавляйте дистиллированную воду, чтобы уровень жидкости находился между ВЕРХНИМ и НИЖНИМ уровнями.

ОСТОРОЖНОСТЬ

Во избежание травм:

- Никогда не снимайте вентиляционные крышки при работающем двигателе.
- Не допускайте попадания электролита в глаза, руки и одежду. Если вы забрызганы им, немедленно полностью смойте его водой и обратитесь за медицинской помощью.
- Надевайте защитные очки и резиновые перчатки при работе с аккумулятором.

Неправильное обращение с аккумулятором сокращает срок службы и увеличивает затраты на техническое обслуживание.
Оригинальная батарея не требует постоянного, но требует некоторого обслуживания.
Если аккумулятор разряжен, двигатель будет трудно запустить, а свет будет тусклым. ВАЖНО периодически проверять аккумулятор.

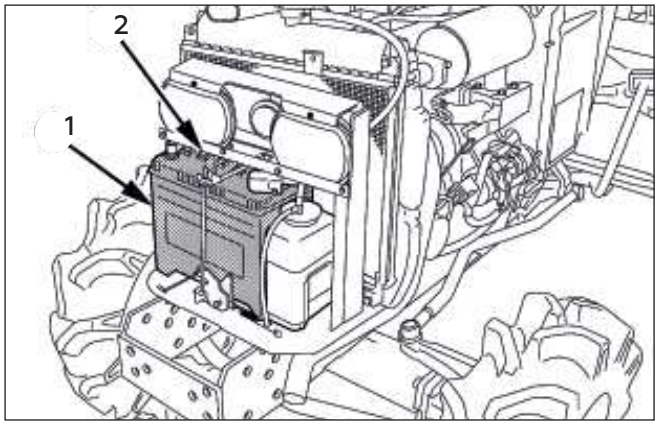

(1) АКБ
(2) Вентиляционная крышка

ЗАРЯДКА АККУМУЛЯТОРНОЙ БАТАРЕИ

ОСТОРОЖНОСТЬ

Во избежание травм:

- Когда аккумулятор заряжается в нем образуются газообразные водород и кислород. Которые чрезвычайно взрывоопасны. Всегда держите аккумулятор подальше от открытых искр и пламени, особенно во время зарядки аккумулятора.
- При зарядке аккумулятора убедитесь, что вентиляционные заглушки плотно закрыты (если есть).
- При отсоединении кабеля от аккумулятора сначала начните с отрицательной клеммы.
- При подсоединении кабеля к аккумулятору сначала начните с положительной клеммы.
- Никогда не проверяйте заряд аккумулятора, помещая металлический предмет на клеммы.

Используйте вольтметр или ареометр.

ПЕРИОДИЧЕСКОЕ ОБСЛУЖИВАНИЕ

1. Убедитесь, что уровень электролита находится на дне вентиляционных колодцев, при необходимости добавьте дистиллированную воду в хорошо проветриваемом помещении.
2. Вода в электролите испаряется во время перезарядки. Недостаток жидкости повреждает батарею. Чрезмерное количество жидкости проливается и повреждает корпус трактора.
3. Для медленной зарядки аккумулятора соедините положительный полюс аккумулятора с положительным полюсом зарядного устройства, а отрицательный – с отрицательным, затем зарядите обычным способом.
4. Ускоренная зарядка предназначена только для экстренных случаев. Он частично зарядит аккумулятор с высокой скоростью и за короткое время.

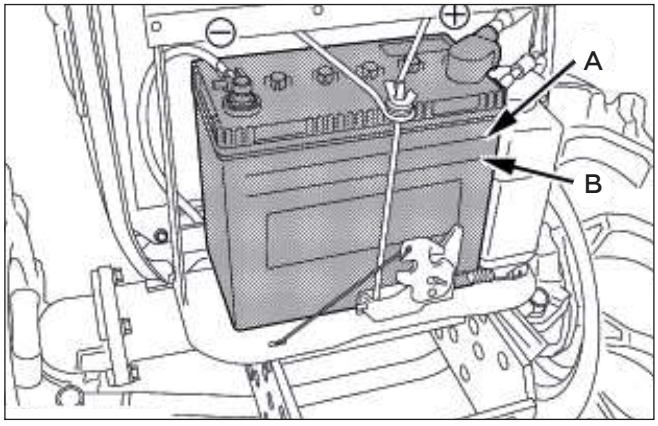

(A) Верхний уровень
(B) Нижний уровень

5. При использовании аккумуляторной батареи с ускоренным зарядом необходимо перезарядить батарею как можно раньше.
6. Если этого не сделать, срок службы батареи сократится.
7. Когда удельный вес электролита находится в пределах от 1,27 до 1,29, зарядка завершена.
8. При замене старой батареи на новую используйте батарею с такими же характеристиками, как показано в таблице.

Тип АКБ	Вольт (В)	Емкость а/ч	Резервная емкость (мин)	Холодный пуск (А)	Зарядный ток (А)
50B24L-MF	12	36	71	390	4,5

ХРАНЕНИЕ АКБ

1. При длительном хранении трактора снимите аккумуляторную батарею с трактора, отрегулируйте уровень электролита до нужного уровня и храните в сухом месте, защищенном от прямых солнечных лучей.
2. Батарея саморазряжается во время хранения. Подзаряжайте его раз в три месяца в жаркое время года и раз в полгода в холодное время года.

ОЧИСТКА ПЕРВИЧНОГО ЭЛЕМЕНТА ВОЗДУХООЧИСТИТЕЛЯ

1. Снимите крышку воздухоочистителя и первичный элемент.
2. Очистите первичный элемент:
   (1) Когда сухая пыль прилипнет к элементу, продуйте сжатым воздухом изнутри, поворачивая элемент. Давление сжатого воздуха должно быть ниже 205 кПа (2,1 кгс/об, 30 psi).
   (2) Когда на элемент прилипнет сажа или масло, замочите элемент в моющем средстве на 15 минут, затем несколько раз промойте его в воде, ополосните чистой водой и высушите естественным путем. После того как элемент полностью высохнет, осмотрите внутреннюю часть элемента с помощью фонарика и проверьте, не поврежден ли он.

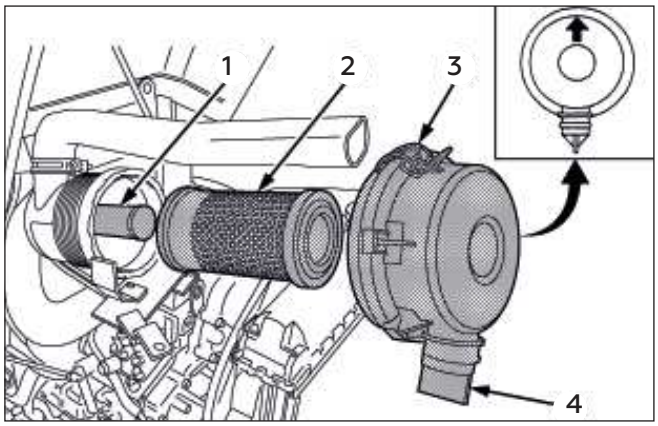

(1) Вторичный элемент
(2) Первичный элемент
(3) Крышка
(4) Выпускной клапан

3. Замените первичный элемент воздушного фильтра:
   Один раз в год или после каждой шестой чистки, в зависимости от того, что наступит раньше.

ПРИМЕЧАНИЕ
- Проверьте, не заблокирован ли выпускной клапан пылью.

ВАЖНО
- В воздухоочистителе используется сухой элемент, никогда не смазывайте.
- Не запускайте двигатель со снятым фильтрующим элементом.
- Обязательно установите крышку так, чтобы стрелка ⬆ (на задней части крышки) находилась в вертикальном положении. Если крышка установлена неправильно, выпускной клапан не будет работать, и пыль прилипнет к элементу.
- Не прикасайтесь к вторичному элементу, за исключением случаев, когда требуется его замена. (См. «Замена вторичного элемента воздухоочистителя» в разделе «ПЕРИОДИЧЕСКОЕ ОБСЛУЖИВАНИЕ».)

Выпускной клапан
Открывайте выпускной клапан один раз в неделю в обычных условиях или ежедневно при использовании в пыльных местах, чтобы избавиться от крупных частиц пыли и грязи.

ОЧИСТКА ТОПЛИВНОГО ФИЛЬТРА

Эту работу следует выполнять не в поле, а в чистом месте.
1. Ослабьте и снимите стакан фильтра и промойте внутреннюю часть керосином.
2. Выньте элемент и опустите его в керосин, чтобы промыть.
3. После очистки соберите топливный фильтр, не допуская попадания пыли и грязи.
4. Прокачайте топливную систему. (См. «ОБСЛУЖИВАНИЕ ПО НЕОБХОДИМОСТИ» в разделе «ПЕРИОДИЧЕСКОЕ ОБСЛУЖИВАНИЕ».)

ВАЖНО
- Когда стакан топливного фильтра снят, топливо перестает течь из топливного бака. Если топливный бак почти полный, однако топливо будет течь обратно из возвратного топливопровода в топливный фильтр. Перед проверкой убедитесь, что топливный бак заполнен менее чем наполовину.

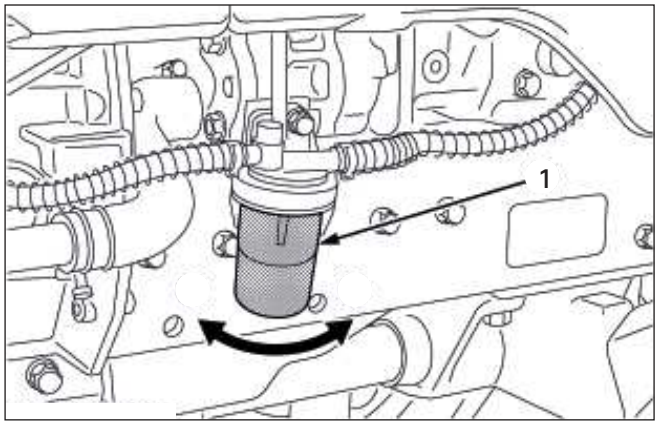

(1) Чашка топливного фильтра
(A) «ОТКРУТИТЬ»
(B) «ЗАКРУТИТЬ»

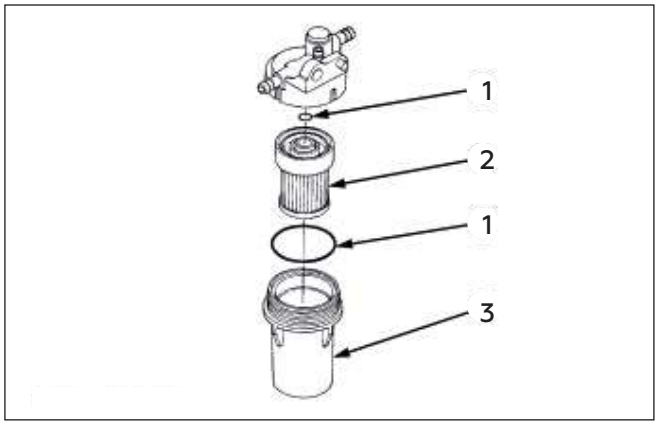

(1) Уплотнительное кольцо
(2) Фильтрующий элемент
(3) Чашка фильтра

ВАЖНО
- При попадании в топливную систему пыли, грязи или воды топливный насос и форсунки подвергаются преждевременному износу. Чтобы предотвратить это, обязательно периодически очищайте стакан топливного фильтра и фильтрующий элемент.

ПЕРИОДИЧЕСКОЕ ОБСЛУЖИВАНИЕ

РЕГУЛИРОВКА НАТЯЖЕНИЯ РЕМНЯ КРЫЛЬЧАТКИ

Правильное натяжение	Прогиб от 7 до 9 мм, при нагрузке по центру

1. Остановите двигатель и извлеките ключ.
2. Слегка надавите большим пальцем на ремень между шкивами.
3. Если натяжение неправильное, ослабьте болты крепления генератора и с помощью рычага, расположенного между генератором и блоком двигателя, переместите генератор до тех пор, пока прогиб ремня не попадет в допустимые пределы.
4. Замените ремень вентилятора, если он поврежден.

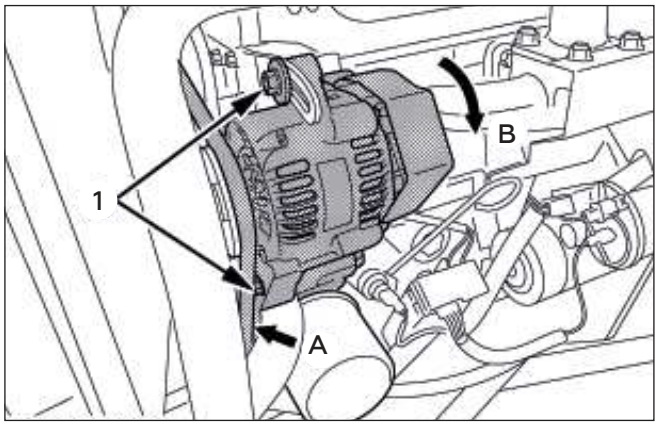

(1) Болт
(A) Проверьте натяжение
(B) Переместить, чтобы натянуть

НАСТРОЙКА ПЕДАЛИ СЦЕПЛЕНИЯ

Правильный свободный ход педали сцепления	От 15 до 25 мм на педали

1. Остановите двигатель и извлеките ключ.
2. Слегка нажмите на педаль сцепления и измерьте свободный ход в верхней точке хода педали.
3. Если необходима регулировка, ослабьте стопорную гайку и поверните талреп, чтобы отрегулировать длину штока в допустимых пределах.
4. Затяните стопорную гайку.

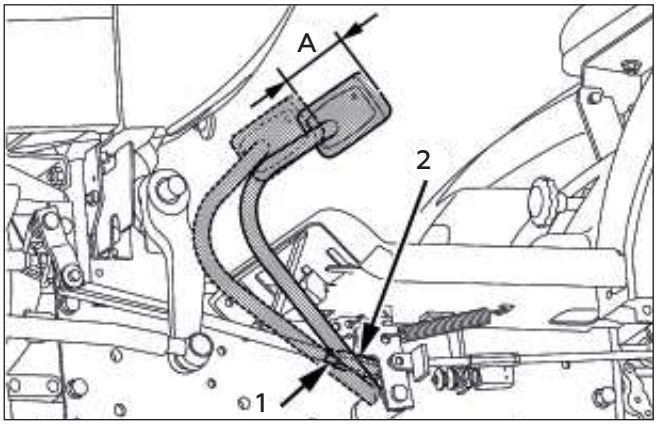

(1) Стопорная гайка
(2) Талреп
(A) «СВОБОДНЫЙ ХОД»

НАСТРОЙКА ПЕДАЛИ ТОРМОЗА

ОСТОРОЖНОСТЬ

Во избежание травм:

- Остановите двигатель и заблокируйте колеса перед проверкой педали тормоза.

Правильный свободный ход педали тормоза	30–40 мм на педали
	Следите за тем, чтобы свободный ход правой и левой педалей тормоза был одинаковым

1. Отпустите стояночный тормоз.
2. Слегка нажмите на педали тормоза и измерьте свободный ход в верхней точке хода педали.
3. Если необходима регулировка, ослабьте стопорную гайку и поверните талреп, чтобы отрегулировать длину штока в допустимых пределах.
4. Затяните стопорную гайку.

ПЕРИОДИЧЕСКОЕ ОБСЛУЖИВАНИЕ

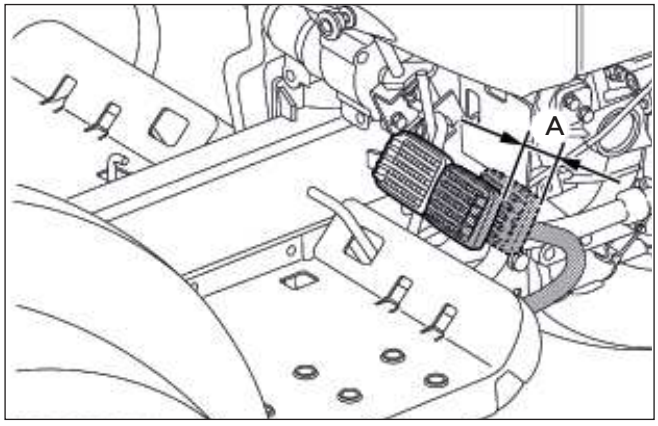

(A) «СВОБОДНЫЙ ХОД»

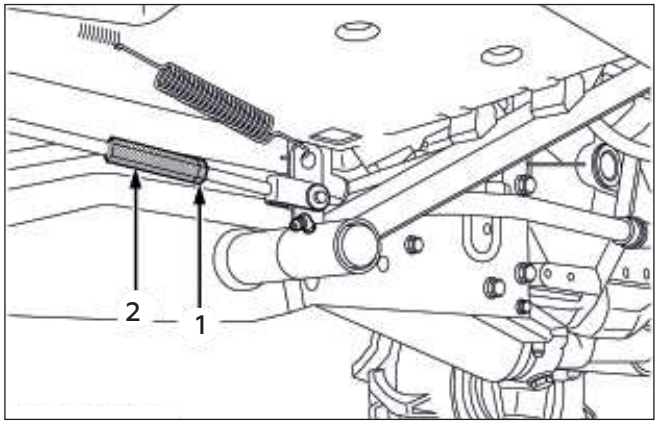

(1) Стопорная гайка
(2) Талреп

ПРОВЕРКА ТОПЛИВОПРОВОДА

1. Убедитесь, что все трубопроводы и хомуты затянуты и не повреждены.
2. Если шланги и хомуты изношены или повреждены, немедленно замените или отремонтируйте их.

ПРИМЕЧАНИЕ

- Если топливная магистраль замята, обязательно прокачайте топливную систему. (См. «Прокачка топливной системы» в разделе «СЕРВИСНОЕ ОБСЛУЖИВАНИЕ».)

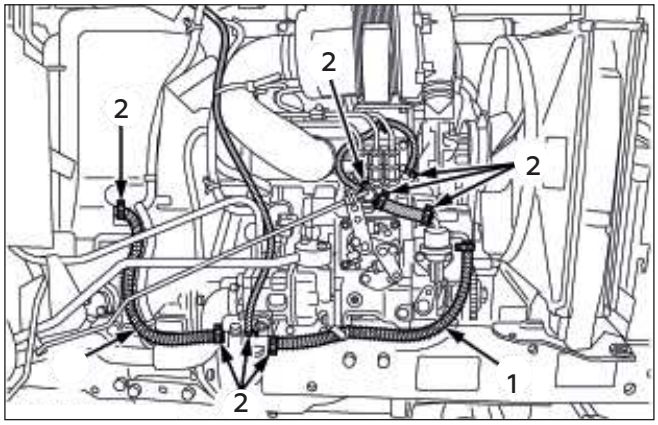

(1) Топливопровод
(2) Хомуты

ЗАМЕНА МОТОРНОГО МАСЛА

ОСТОРОЖНОСТЬ

Во избежание травм:

- Перед заменой масла обязательно остановите двигатель и извлеките ключ.
- Дайте двигателю достаточно остыть, масло может быть горячим.

1. Чтобы слить отработанное масло, снимите сливную пробку в нижней части двигателя и полностью слейте масло в масляный поддон. Все отработанное масло можно легко слить, пока двигатель еще теплый.
2. После слива установите на место сливную пробку.
3. Залейте новое масло до верхней метки на щупе. (См. «СМАЗОЧНЫЕ МАТЕРИАЛЫ» в разделе «ТЕХНИЧЕСКОЕ ОБСЛУЖИВАНИЕ».)
4. Правильно утилизируйте отработанное масло.

Емкость масла с учетом фильтра	3,1 л

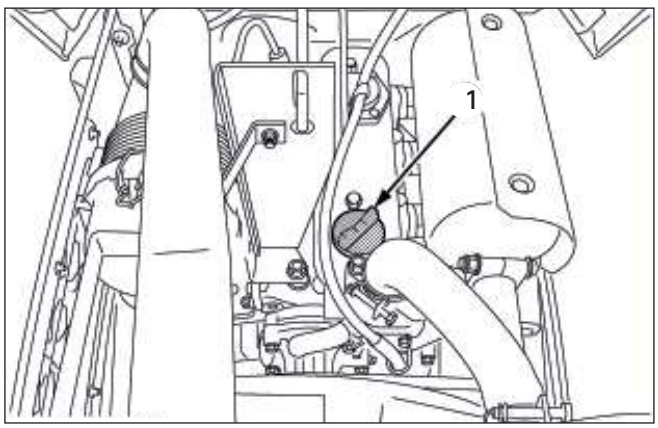

(1) Место заправки масла

ПЕРИОДИЧЕСКОЕ ОБСЛУЖИВАНИЕ

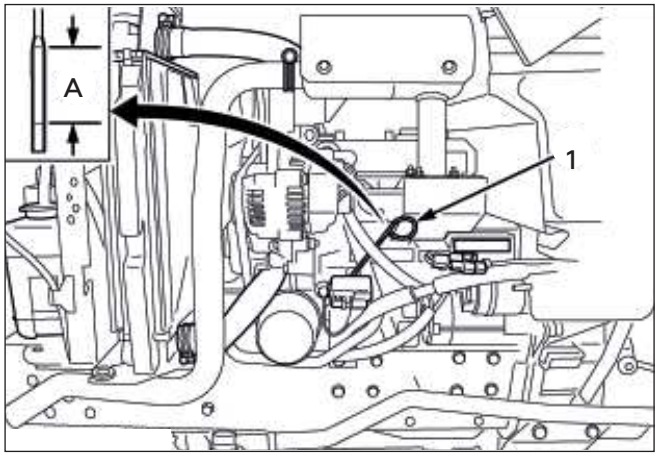

(1) Щуп
(A) Уровень масла находится в пределах допустимого диапазона.

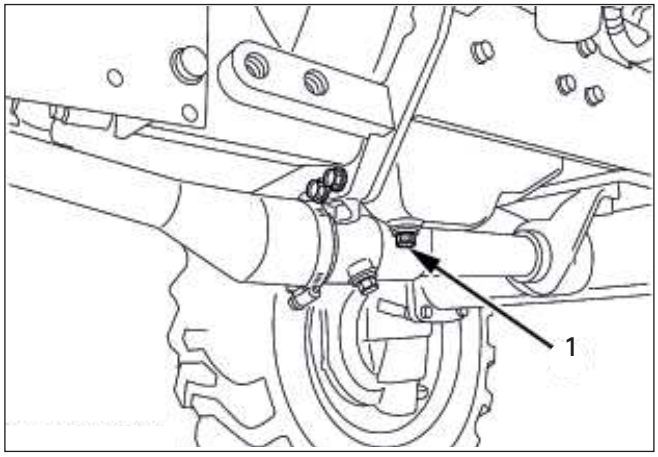

(1) Сливная пробка

ЗАМЕНА МАСЛЯНОГО ФИЛЬТРА КАЖДЫЕ 200 ЧАСОВ

ОСТОРОЖНОСТЬ

Во избежание травм:

- Обязательно остановите двигатель перед заменой картриджа масляного фильтра.
- Дайте двигателю достаточно остыть, масло может быть горячим.

1. Снимите масляный фильтр.
2. Нанесите немного чистого моторного масла на резиновое уплотнение нового фильтра.
3. Быстро закрутите фильтр, пока он не коснется монтажной поверхности.
   Затяните фильтр вручную только еще на 1/2 оборота.
4. После замены нового фильтра уровень масла в двигателе обычно немного снижается. Убедитесь, что моторное масло не вытекает через уплотнение, и обязательно проверьте уровень масла по щупу. Затем долейте моторное масло до установленного уровня.
5. Правильно утилизируйте отработанное масло.

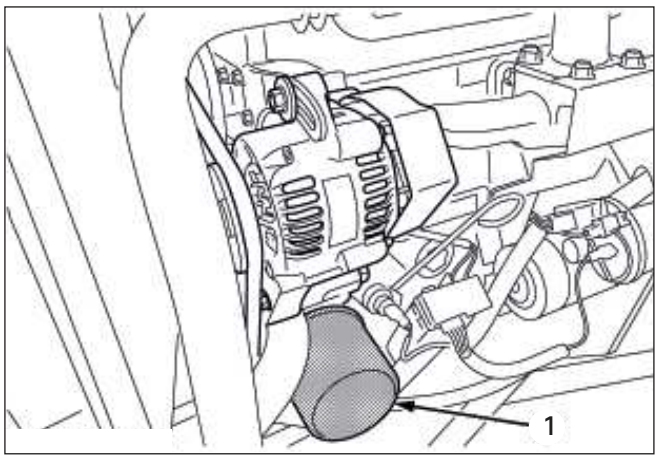

(1) Масляный фильтр двигателя

ВАЖНО

- Во избежание серьезных повреждений двигателя используйте только оригинальные фильтры ZimAni.

ПЕРИОДИЧЕСКОЕ ОБСЛУЖИВАНИЕ

ПРОВЕРКА ПАТРУБКОМ СИСТЕМЫ ОХЛАЖДЕНИЯ

Проверяйте правильность крепления патрубков радиатора каждые 200 часов работы или шесть месяцев, в зависимости от того, что наступит раньше.

1. Если хомуты ослаблены или протекает вода, надежно затяните хомуты.
2. Замените патрубки и надежно затяните хомуты, если патрубки радиатора вздулись, затвердели или потрескались.

Заменяйте патрубки и хомуты каждые 2 года или раньше, если при проверке обнаружено, что патрубки вздуты, затвердели или потрескались.

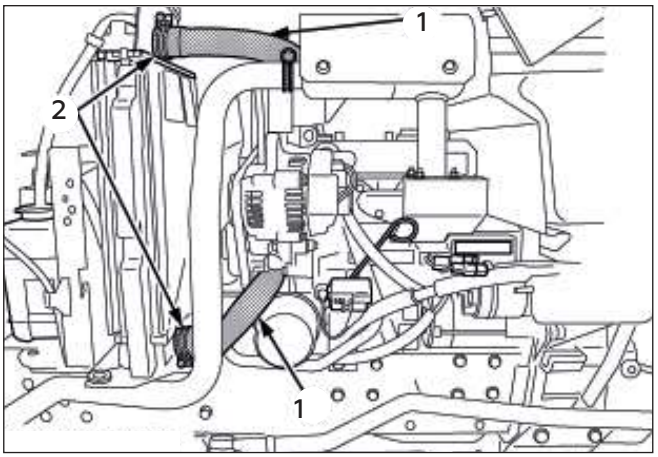

(1) Патрубки
(2) Хомуты

Перегрев двигателя

Предпримите следующие действия в случае, если температура охлаждающей жидкости почти или выше точки кипения, что называется «перегревом».

1. Припаркуйте трактор в безопасном месте и не давайте двигателю работать на холостом ходу.
2. Не останавливайте двигатель резко, а останавливайте его примерно через 5 минут без нагрузки на холостом ходу.
3. Держитесь подальше от машины еще 10 минут или пока выходит пар.
4. Убедитесь в отсутствии опасностей, таких как ожоги. Устраните причины перегрева согласно инструкции, см. раздел «УСТРАНЕНИЕ НЕИСПРАВНОСТЕЙ», а затем снова запустите двигатель.

ПРОВЕРКА ЛИНИИ ВПУСКА ВОЗДУХА

1. Убедитесь, что патрубки и хомуты затянуты и не повреждены.
2. Если патрубки и хомуты изношены или повреждены, немедленно замените или отремонтируйте их.

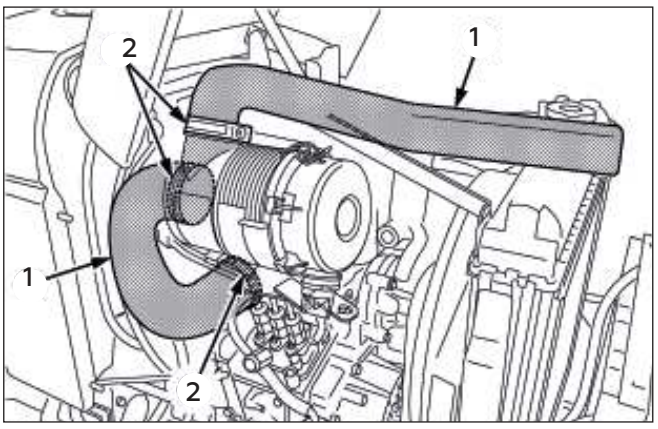

(1) Патрубок
(2) Хомуты

ПЕРИОДИЧЕСКОЕ ОБСЛУЖИВАНИЕ

РЕГУЛИРОВКА ШАРНИРА ПЕРЕДНЕГО МОСТА [4WD] КАЖДЫЕ 400 ЧАСОВ

При неправильной регулировке шарнирного пальца передней оси может возникнуть вибрация переднего колеса, вызывающая вибрацию рулевого колеса.

Процедура регулировки
Ослабьте контргайку и затяните регулировочный винт так, чтобы колебательная нагрузка составляла от 50 до 100 Н (от 5,1 до 19,7 кгс, от 11,2 до 22,5 фунт-силы). Затяните стопорную гайку.

Для получения дополнительной информации обратитесь к местному дилеру ZimAni.

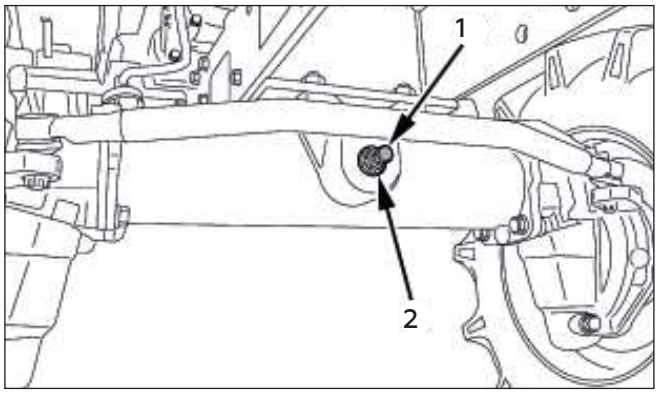

(1) Регулировочный винт
(2) Стопорная гайка

ЗАМЕНА ТРАНСМИССИОННОЙ ЖИДКОСТИ / ЗАМЕНА ФИЛЬТРА ГИДРАВЛИЧЕСКОГО МАСЛА

ОСТОРОЖНОСТЬ

Во избежание травм:
- Обязательно остановите двигатель перед заменой картриджа масляного фильтра.
- Дайте двигателю достаточно остыть, масло может быть горячим.

1. Чтобы слить отработанное масло, снимите сливную пробку в нижней части картера трансмиссии и полностью слейте масло в масляный поддон.
2. После слива установите на место сливную пробку.

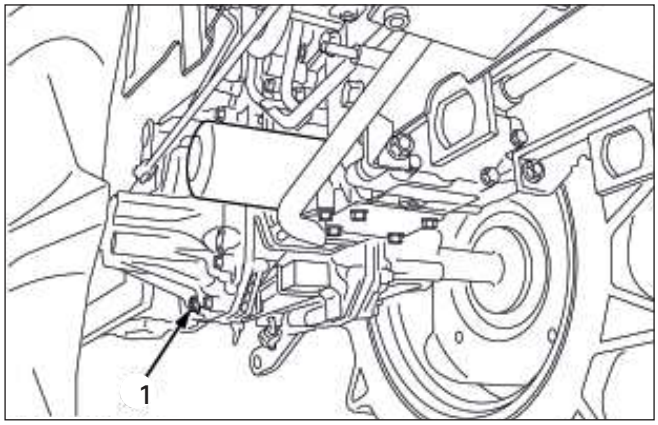

(1) Сливные пробки (с обеих сторон)

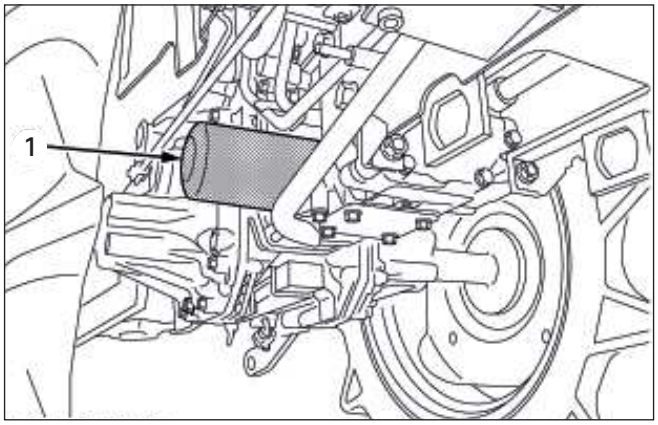

(1) Фильтр гидравлического масла

3. Снимите фильтр.
4. Нанесите пленку чистого трансмиссионного масла на резиновое уплотнение нового фильтра.
5. Быстро затяните фильтр, пока он не коснется монтажной поверхности. Затяните фильтр вручную только еще на 1/2 оборота.
6. Залейте новую жидкость LAND X SUPER UDT до верхней метки на щупе. (См. «СМАЗОЧНЫЕ МАТЕРИАЛЫ» в разделе «ТЕХНИЧЕСКОЕ ОБСЛУЖИВАНИЕ» и «Проверка уровня трансмиссионной жидкости» в «ЕЖЕДНЕВНОЙ ПРОВЕРКЕ» в разделе «ПЕРИОДИЧЕСКОЕ ОБСЛУЖИВАНИЕ».)

Объем	12.5 л

ПЕРИОДИЧЕСКОЕ ОБСЛУЖИВАНИЕ

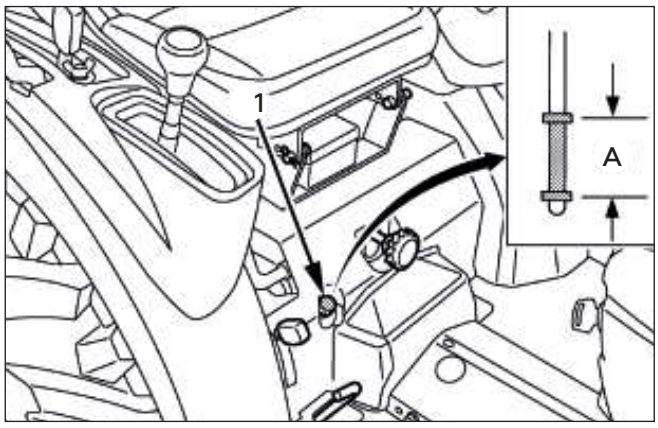

(1) Щуп
(A) Уровень масла находится в пределах допустимого диапазона

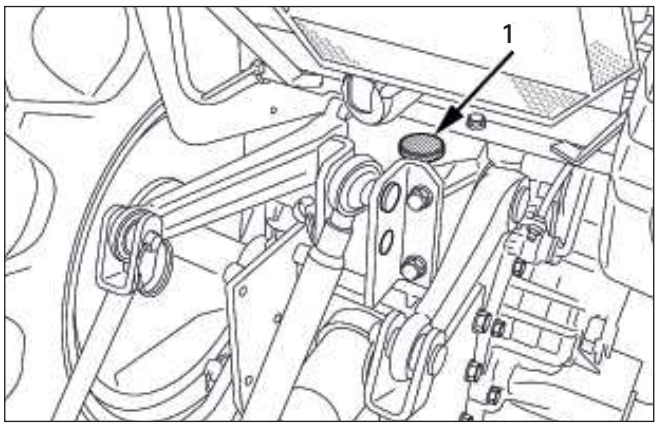

(1) Место заправки маслом

7. После того как двигатель поработает несколько минут, остановите его и снова проверьте уровень масла; долейте масло до заданного уровня.
8. После замены нового фильтра уровень трансмиссионной жидкости немного уменьшится. Убедитесь, что трансмиссионная жидкость не вытекает через уплотнение, и проверьте уровень жидкости. Долейте, если необходимо.
9. Правильно утилизируйте отработанное масло.

ВАЖНО

- Во избежание серьезных повреждений гидравлической системы используйте только оригинальные фильтры ZimAni. Если 3-точечная сцепка не может быть поднята путем установки рычага управления положением в ВЕРХНЕЕ положение после длительного хранения или при замене трансмиссионного масла, поверните рулевое колесо несколько раз вправо и влево, чтобы выпустить воздух из системы.
- Не работайте на тракторе сразу после замены трансмиссионной жидкости.
- Запустите двигатель на средних оборотах на несколько минут, чтобы предотвратить повреждение коробки передач.

ЗАМЕНА ЭЛЕМЕНТА ТОПЛИВНОГО ФИЛЬТРА

(См. «Очистка топливного фильтра» в разделе «ПЕРИОДИЧЕСКОЕ ОБСЛУЖИВАНИЕ».)

ЗАМЕНА МАСЛА В КАРТЕРЕ ПЕРЕДНЕГО МОСТА

1. Припаркуйте трактор на твердой, ровной и ровной поверхности.
2. Чтобы слить отработанное масло, снимите правую и левую сливные и заливную пробки на картере переднего моста и полностью слейте масло в масляный поддон.
3. После слива установите на место сливные пробки.
4. Залейте новое масло до верхней метки на щупе. (См. «СМАЗОЧНЫЕ МАТЕРИАЛЫ» в разделе «ТЕХНИЧЕСКОЕ ОБСЛУЖИВАНИЕ».)

ВАЖНО

- Через десять минут снова проверьте уровень масла; долейте масло до заданного уровня.

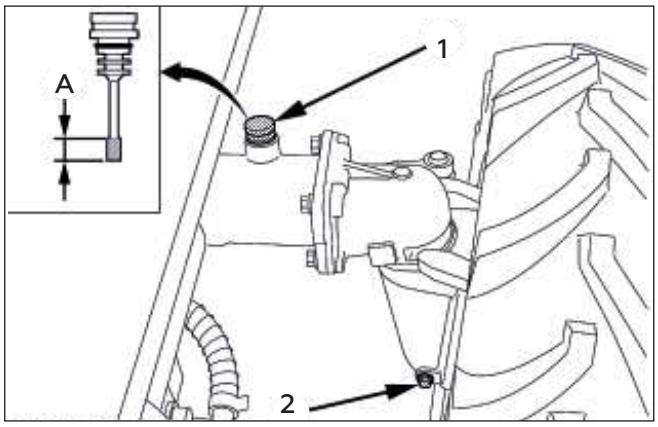

(1) Заливная пробка с щупом
(2) Сливная пробка в пределах этого диапазона
(A) Уровень масла в норме

5. После заполнения установите на место заливную пробку.
6. Правильно утилизируйте отработанное масло.

Объем масла	B2741	3,0 л

СМАЗОЧНЫЕ ФИТИНГИ (ПРЕСС-МАСЛЕНКИ)

Наносите небольшое количество универсальной смазки на карданный шарнир каждые 400 часов. Если вы эксплуатировали машину в очень влажных и грязных условиях, чаще смазывайте пресс-масленки.

1. Снимите резиновый колпачок и заглушку.
2. Нанесите смазку через пресс-масленки карданного шарнира.
3. Установите резиновый колпачок и заглушку на место.

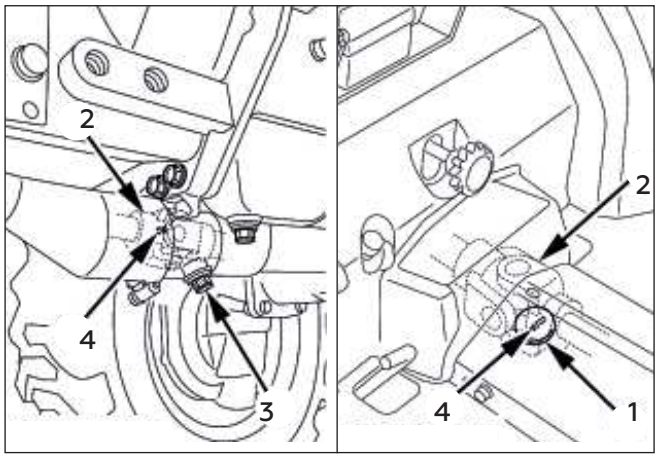

(1) Резиновая крышка
(2) Карданный шарнир
(3) Пробка Момент затяжки: от 44,1 до 53,5 Н•м (от 4,5 до 5,5 кгс•м)
(4) Пресс-масленка

РЕГУЛИРОВКА ЗАЗОРА КЛАПАНОВ ДВИГАТЕЛЯ КАЖДЫЕ 800 ЧАСОВ

Обратитесь за этой услугой к местному дилеру ZimAni.

ПРОВЕРКА ДАВЛЕНИЯ ВПРЫСКА ТОПЛИВНОЙ ФОРСУНКИ КАЖДЫЕ 1500 ЧАСОВ

Обратитесь за этой услугой к местному дилеру ZimAni.

ПРОВЕРКА ТОПЛИВНОГО НАСОСА ВЫСОКОГО ДАВЛЕНИЯКАЖДЫЕ 3000 ЧАСОВ

Обратитесь за этой услугой к местному дилеру ZimAni.

ЗАМЕНА ПЕРВИЧНОГО И ВТОРИЧНОГО ЭЛЕМЕНТА ВОЗДУХООЧИСТИТЕЛЯ КАЖДЫЙ ГОД

(См. «Очистка первичного элемента воздухоочистителя» в разделе «ПЕРИОДИЧЕСКОЕ ОБСЛУЖИВАНИЕ».)

ПЕРИОДИЧЕСКОЕ ОБСЛУЖИВАНИЕ

ПРОМЫВКА СИСТЕМЫ ОХЛАЖДЕНИЯ И ЗАМЕНА ОХЛАЖДАЮЩЕЙ ЖИДКОСТИ КАЖДЫЕ 2 ГОДА

ОСТОРОЖНОСТЬ

Во избежание травм:

- Не снимайте крышку радиатора, пока охлаждающая жидкость горячая. Когда остынет, медленно поверните крышку до первого упора и дайте достаточно времени для сброса избыточного давления, прежде чем полностью снять крышку.

1. Остановите двигатель, выньте ключ и дайте ему остыть.
2. Чтобы слить охлаждающую жидкость, отсоедините шланг радиатора и снимите крышку радиатора. Крышку радиатора необходимо снять, чтобы полностью слить охлаждающую жидкость.
3. После того как вся охлаждающая жидкость будет слита, установите шланг радиатора.
4. Залейте дистиллированную воду и очиститель системы охлаждения.
5. Следуйте указаниям инструкции по чистке.
6. После промывки залейте дистиллированную воду и антифриз, пока уровень охлаждающей жидкости не окажется чуть ниже крышки радиатора. Надежно установите крышку радиатора.
7. Залейте охлаждающую жидкость до отметки «FULL» на расширительном бачке.
8. Запустите двигатель и дайте ему поработать несколько минут.
9. Остановите двигатель, выньте ключ и дайте остыть.
10. Проверьте уровень охлаждающей жидкости в расширительном бачке и при необходимости долейте охлаждающую жидкость.
11. Правильно утилизируйте использованную охлаждающую жидкость.

Емкость охлаждающей жидкости (с учетом расширительного бака)	3,9 л

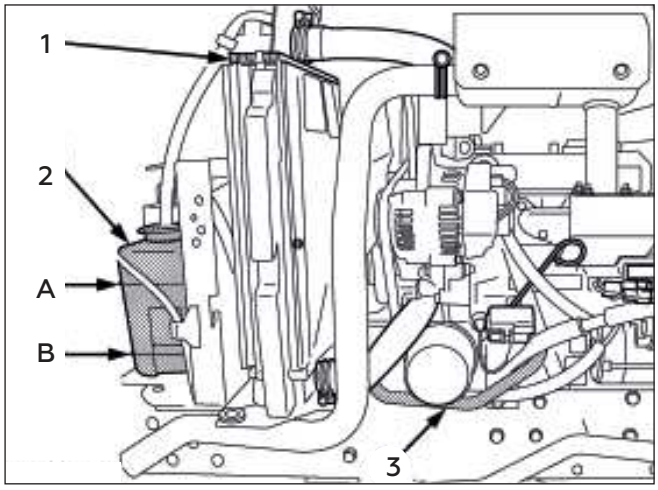

(1) Крышка радиатора
(2) Расширительный бачок
(3) Шланг радиатора
(A) «ПОЛНЫЙ»
(B) «НИЗКИЙ»

ВАЖНО

- Не запускайте двигатель без охлаждающей жидкости.
- Используйте чистую свежую мягкую воду и антифриз для заполнения радиатора и расширительного бачка.
- При смешивании антифриза с водой соотношение составляет 50%.
- Надежно затяните крышку радиатора и установите шланг радиатора. Если крышка не закреплена или установлена неправильно, может вытечь вода и двигатель может перегреться.

ПЕРИОДИЧЕСКОЕ ОБСЛУЖИВАНИЕ

АНТИФРИЗ

ОСТОРОЖНОСТЬ

Во избежание травм:

- При использовании антифриза наденьте защитные перчатки, например, резиновые перчатки (антифриз содержит яд).
- При проглатывании немедленно обратитесь за медицинской помощью. ЗАПРЕЩАЕТСЯ вызывать у человека рвоту, если это не рекомендовано токсикологическим центром или медицинским работником. Используйте стандартную первую помощь и сердечно-легочную реанимацию при признаках шока или остановки сердца. Позвоните в местный токсикологический центр или по местному номеру службы экстренной помощи для получения дополнительной помощи.
- При попадании антифриза на кожу или одежду немедленно смойте его.
- Не смешивайте антифризы разных типов.
- Смесь может вызвать химическую реакцию с образованием вредных веществ.
- Антифриз чрезвычайно огнеопасен и взрывоопасен при определенных условиях. Держите огонь и детей подальше от антифриза.
- При сливе жидкостей из двигателя поместите какую-либо емкость под корпус двигателя.
- Не выливайте отходы на землю, в канализацию или в какой-либо источник воды.
- Кроме того, соблюдайте соответствующие правила охраны окружающей среды при утилизации антифриза.

В двигателях ZimAni всегда используйте смесь охлаждающей жидкости с длительным сроком службы и дистиллированной воды в соотношении 50/50.
Проконсультируйтесь с местным дилером ZimAni относительно охлаждающей жидкости для экстремальных условий.

1. Охлаждающая жидкость (далее ОЖ) бывает нескольких типов. Для этого двигателя используйте этиленгликоль (EG).
2. Перед использованием ОЖ заполните радиатор свежей водой и снова опорожните его.
3. Повторите эту процедуру 2 или 3 раза, чтобы очистить внутреннюю часть.
4. Смешайте 50% ОЖ с 50% дистиллированной водой. При смешивании хорошо перемешайте, а затем залейте в радиатор.
   Процедура смешивания воды и антифриза различается в зависимости от марки антифриза и температуры окружающей среды. См. стандарт SAE J1034, в частности, SAE J814c.

Количество % антифриза	Точка замерзания	Точка кипения*
	°C	°C
50	-37	108

* При давлении 1,013 x 10 Па (760 мм рт. ст.) (атмосферном).
Более высокая точка кипения достигается за счет использования герметичной крышки радиатора, которая позволяет создавать давление в системе охлаждения.

5. Добавьте ОЖ.
   (1) Добавляйте только воду, если количество смеси уменьшается в результате испарения.
   (2) Если есть утечка смеси, добавьте ОЖ того же производителя и введите такое же процентное содержание смеси.
   * Никогда не добавляйте охлаждающую жидкость с длительным сроком службы другого производителя. (У разных марок могут быть разные компоненты присадок, и двигатель может работать не так, как указано.)
6. При смешивании ОЖ не используйте никакие чистящие средства для радиатора. ОЖ содержит антикоррозионную присадку. При смешивании с чистящим средством может образовываться осадок, отрицательно влияющий на детали двигателя.
7. Оригинальная долговечная охлаждающая жидкость ZimAni имеет срок службы 2 года. Обязательно меняйте охлаждающую жидкость каждые 2 года.

ПРИМЕЧАНИЕ:

- Приведенные выше данные представляют отраслевые стандарты, которые требуют минимального содержания гликоля в концентрированном антифризе.

ЗАМЕНА ПАТРУБКОВ РАДИАТОРА (ВОДОПРОВОДНЫЕ ТРУБКИ)

Замените патрубки и хомуты.
(См. «Проверка патрубков и хомута радиатора» в разделе «ПЕРИОДИЧЕСКОЕ ОБСЛУЖИВАНИЕ».)

ЗАМЕНА ТОПЛИВОПРОВОДОВ

Обратитесь за этой услугой к местному дилеру ZimAni.

ЗАМЕНА ЛИНИИ ВПУСКА ВОЗДУХА

Обратитесь за этой услугой к местному дилеру ZimAni.

ОБСЛУЖИВАНИЕ ПО НЕОБХОДИМОСТИ

ПРОКАЧКА ТОПЛИВНОЙ СИСТЕМЫ

Воздух должен быть удален:
1. Когда топливный фильтр или трубопроводы сняты.
2. Когда бак полностью пустой.
3. После того как трактор не использовался в течение длительного периода времени.

Процедура прокачки следующая:
1. Заполните топливный бак топливом.
2. Запустите двигатель и дайте ему поработать около 30 секунд, затем остановите двигатель.

СЛИВ ВОДЫ ИЗ КАРТЕРА СЦЕПЛЕНИЯ

Трактор оборудован сливной пробкой под картером сцепления.
После работы под дождем, снегом или после помывки трактора в картер сцепления может попасть вода. Снимите сливную пробку и слейте воду, затем снова установите пробку.

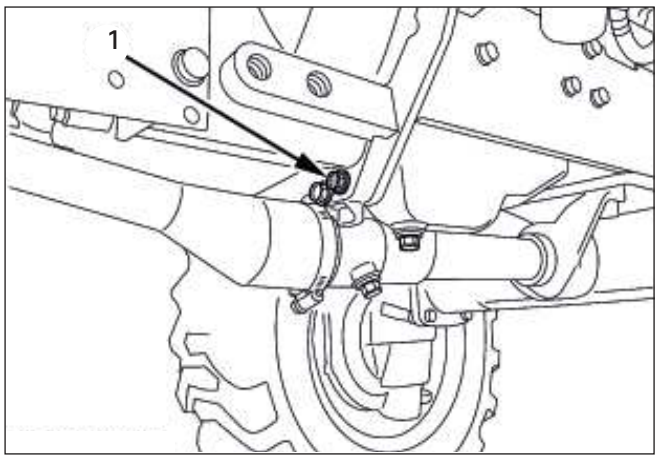

(1) Дренажная пробка

ПЕРИОДИЧЕСКОЕ ОБСЛУЖИВАНИЕ

ЗАМЕНА ПРЕДОХРАНИТЕЛЕЙ

Электросистема трактора защищена от возможных повреждений предохранителями.
Перегоревший предохранитель указывает на перегрузку или короткое замыкание где-то в электрической системе.
Если какой-либо из предохранителей перегорел, замените его новым того же номинала.

ВАЖНО

- Перед заменой перегоревшего предохранителя определите, почему он перегорел, и произведите необходимый ремонт. Несоблюдение этой процедуры может привести к серьезному повреждению электрической системы трактора. Обратитесь к разделу «ПОИСК И УСТРАНЕНИЕ НЕИСПРАВНОСТЕЙ» данного руководства или обратитесь к местному дилеру ZimAni за конкретной информацией, касающейся проблем с электричеством.

Предохранители

Предохранитель №	Номинал (А)	Установлен в цепи
(1)	10	Приборная панель и генератор
(2)	10	Тормоза
(3)	20	Рабочее освещение
(4)	20	Главное освещение и звуковой сигнал
(5)		
(6)	15	Аварийная сигнализация
(7)	Плавкий предохранитель с медленным срабатыванием	Проверьте цепь на предмет неправильного подключения батареи

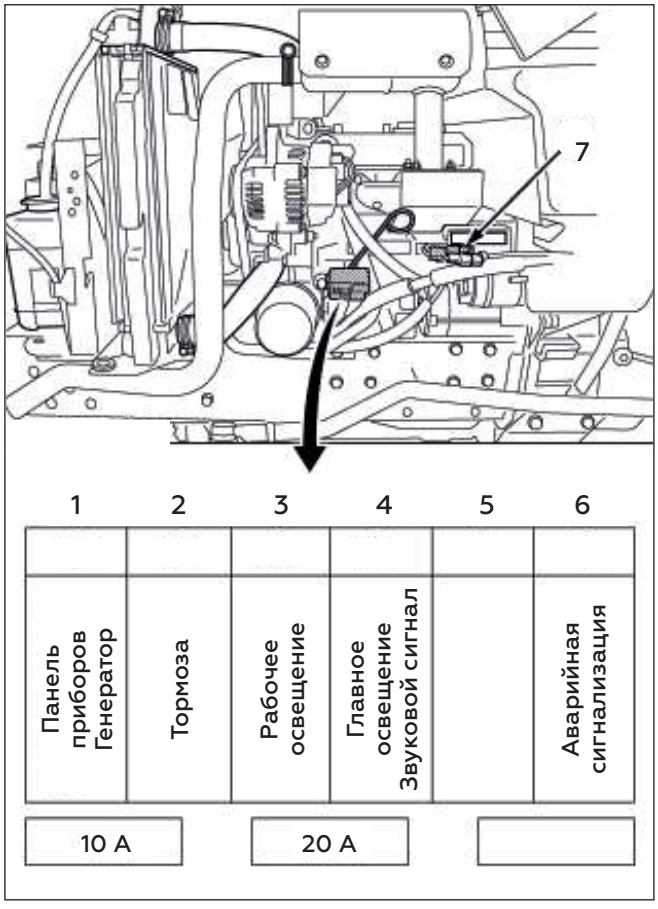

ПЕРИОДИЧЕСКОЕ ОБСЛУЖИВАНИЕ

ЗАМЕНА ОСВЕТИТЕЛЬНЫХ ЛАМП

1. Извлеките лампу из корпуса фонаря и замените ее новой.
2. Другие лампы можно заменить посредством демонтажа линзы.

Лампа	Мощность
Основной свет	45/40 Ватт
Задний свет	5 Ватт
Сигнал поворота / аварийная сигнализация	21 Ватт
Подсветка приборной панели	1,7 Ватт
стоп-сигнал	21 Ватт
Передний габаритный фонарь	5 Ватт
Подсветка номерного знака	5 Ватт

ХРАНЕНИЕ

ОСТОРОЖНОСТЬ

Во избежание травм:

- Не очищайте машину при работающем двигателе.
- Во избежание опасности отравления выхлопными газами не запускайте двигатель в закрытом помещении без надлежащей вентиляции.
- При хранении выньте ключ из замка зажигания, чтобы предотвратить управление трактором посторонними лицами и получение травм.

ПОСТАНОВКА НА ХРАНЕНИЕ

Если вы собираетесь хранить трактор в течение длительного периода времени, следуйте процедурам, изложенным ниже. Эти процедуры обеспечат готовность трактора к работе с минимальной подготовкой, когда он будет снят с хранения.

1. Проверьте болты и гайки на предмет ослабления и при необходимости подтяните.
2. Нанесите смазку на участки трактора, где голый металл будет ржаветь, а также на шарнирные участки.
3. Отсоедините противовесы от корпуса трактора.
4. Накачайте шины до давления немного выше, чем обычно.
5. Замените моторное масло и дайте двигателю поработать, чтобы масло циркулировало по блоку цилиндров и внутренним движущимся частям примерно на пять минут.
6. Полностью вытяните ручку остановки двигателя.
7. Держите сцепление выключенным. Если сцепление остается включенным в течение длительного периода времени, диск сцепления может заржаветь, что сделает невозможным отключение сцепления при следующей операции.

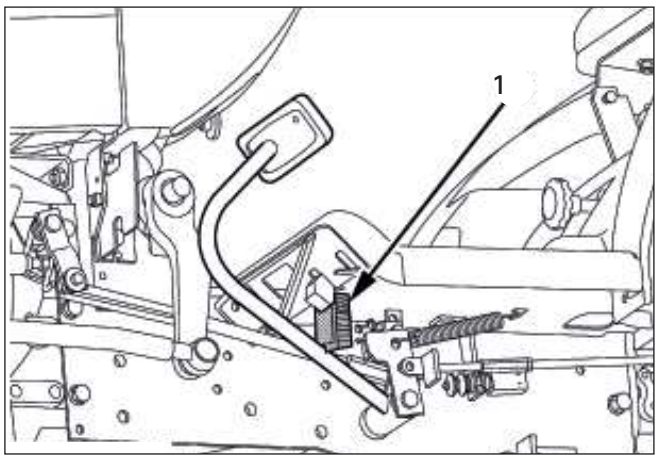

(1) Деревянный брусок

ХРАНЕНИЕ

8. Когда все навесное оборудование опущено на землю, смажьте все выступающие штоки поршня гидравлического цилиндра смазкой.
9. Снимите аккумулятор с трактора. Храните батарею в соответствии с процедурами хранения батареи. (См. «Батарея» в разделе «ПЕРИОДИЧЕСКОЕ ОБСЛУЖИВАНИЕ».)
10. Держите трактор в сухом месте, защищенном от непогоды. Накройте трактор.
11. Храните трактор в помещении, в сухом месте, защищенном от солнечного света и перегрева. Если трактор необходимо хранить на открытом воздухе, накройте его водонепроницаемым брезентом. Поднимите трактор домкратом и подложите блоки под переднюю и заднюю оси так, чтобы все четыре колеса оторвались от земли. Держите шины подальше от прямых солнечных лучей и сильного нагрева.

ВАЖНО

- При мойке трактора обязательно глушите двигатель. Дайте двигателю достаточно времени остыть перед мойкой.
- Накройте трактор после того, как глушитель и двигатель остынут.

СНЯТИЕ С ХРАНЕНИЯ

1. Проверьте давление воздуха в шинах и накачайте шины, если оно низкое.
2. Поднимите трактор домкратом и снимите опорные блоки из-под переднего и заднего мостов.
3. Установите аккумулятор. Перед установкой батареи убедитесь, что она полностью заряжена.
4. Проверьте натяжение ремня крыльчатки.
5. Проверьте уровни всех жидкостей (моторное масло, трансмиссионное / гидравлическое масло, охлаждающая жидкость двигателя и любое навесное оборудование).
6. Запустите двигатель. Если все датчики работают нормально и показывают нормальные значения, выведите трактор наружу. Выйдя на улицу, припаркуйте трактор и дайте двигателю поработать на холостом ходу не менее пяти минут. Заглушите двигатель, обойдите трактор и произведите визуальный осмотр на наличие утечек СОЖ.
7. При полностью прогретом двигателе отпустите стояночный тормоз и проверьте правильность регулировки тормозов по мере движения вперед. При необходимости отрегулируйте тормоза.

ПОИСК И УСТРАНЕНИЕ НЕИПРАВНОСТЕЙ

ДВИГАТЕЛЬ

Если с двигателем что-то не так, обратитесь к таблице ниже, чтобы узнать причину и меры по ее устранению.

Неисправность		Причина	Решение
Двигатель запускается с трудом или не запускается.		Ручка остановки двигателя вытянута и находится в положении «СТОП».	Нажмите ручку остановки двигателя в положение «СТАРТ».
		Недостаточно топлива.	Проверьте топливный бак и топливный фильтр. При необходимости замените фильтр.
		Воздух или вода в топливной системе.	Проверьте, затянуты ли болт и гайка соединительной муфты топливопровода. Прокачайте топливную систему. (См. «Прокачка топливной системы» в «ОБСЛУЖИВАНИЕ ПО НЕОБХОДИМОСТИ» в разделе «ПЕРИОДИЧЕСКОЕ ОБСЛУЖИВАНИЕ».) Удалите воду из системы и замените топливный фильтр.
		Зимой вязкость масла увеличивается, а обороты двигателя замедляются.	Используйте масла различной вязкости в зависимости от температуры окружающей среды. Используйте нагреватель блока цилиндров (опционально)
		Аккумулятор разряжен или изношен, и двигатель не проворачивается достаточно быстро.	Очистите кабели и клеммы аккумуляторной батареи. Зарядите аккумулятор. В холодную погоду всегда снимайте аккумулятор с двигателя, заряжайте и храните его в помещении. Устанавливайте его на трактор только тогда, когда трактор будет использоваться.
Недостаточная мощность двигателя.		Недостаточное количество или грязное топливо. Воздухоочиститель забит.	Проверьте топливную систему. Очистите или замените элемент.
Двигатель внезапно останавливается.		Недостаточно топлива.	Заправиться. При необходимости прокачайте топливную систему.
Выхлопные газы окрашены.	Черный	Качество топлива плохое. Слишком много масла. Воздухоочиститель забит.	Замените топливо и топливный фильтр. Проверьте необходимое количество масла. Очистите или замените элемент.
	Синий белый	Внутренняя часть глушителя выхлопа залита топливом. Проблема с форсункой. Качество топлива низкое.	Нагрейте глушитель, увеличивая нагрузку на двигатель. Проверьте форсунку. Замените топливо и топливный фильтр.
Двигатель перегревается.		Двигатель перегружен.	Переключитесь на более низкую передачу или уменьшите нагрузку.
		Низкий уровень охлаждающей жидкости.	Заполните систему охлаждения до нужного уровня; проверьте радиатор и шланги на наличие ослабленных соединений или утечек.
		Ослабленный или поврежденный ремень вентилятора.	Отрегулировать или заменить ремень вентилятора.
		Грязный радиатор или экраны решетки.	Удалить весь мусор.
		Каналы охлаждающей жидкости забиты.	Промойте систему охлаждения.

Если у вас есть какие-либо вопросы, обратитесь к местному дилеру ZimAni.

ZIMANI

ДОПОЛНИТЕЛЬНЫЕ ОПЦИИ

Для получения дополнительной информации обратитесь к местному дилеру ZimAni.
Покупка балласта и установочных комплектов, а также их установки.

ГАРАНТИЯ

1. Гарантия сроком на 1 год ограничена дефектами производственного характера (дефекты материала, изготовления или сборки) и дается владельцу трактора при прохождении им обязательного периодического технического обслуживания в сервисном центре в соответствии с картой технического обслуживания. Адрес сервисного центра (СЦ): ООО «ТРАКТОР-СЕРВИС», Московская обл., г. Химки, Вашутинское ш., д.17Г, тел. +7 495 374-78-86, email info@traktorservice.ru
2. Документом, дающим право на проведение гарантийного ремонта, является правильно оформленный гарантийный талон (со штампом торговой организации, датой продажи, указанием заводского номера трактора или номера двигателя и отметкой о проведении предпродажной подготовки) на трактор.
3. Владелец трактора имеет право на гарантийное обслуживание при своевременной постановке трактора на гарантийный учет в сервисном центре, указанном в п.1, не позднее даты проведения технического обслуживания после завершения обкатки трактора.
4. Все расходы, связанные с транспортировкой трактора в сервисный центр несет владелец трактора.
5. На специфические компоненты, такие как шины, аккумуляторная батарея, стереосистема, срок гарантии составляет 6 месяцев с даты продажи.
6. Гарантия на детали, отремонтированные или установленные взамен неисправных, предоставляется до конца срока гарантии на трактор, за исключением специфических и специально оговоренных элементов.
7. Не является гарантийным случаем износ, равно как и не работоспособность навесного оборудования. Также гарантийные обязательства не распространяются на:
   - расходные материалы: горюче-смазочные материалы, охлаждающую жидкость, фильтра;
   - электрические: контакты, конденсаторы, лампы, кроме производственных дефектов;
   - детали и узлы, подвергающиеся естественному износу (тормозные колодки, тормозные барабаны, детали сцепления, шины, стартер, аккумулятор, генератор), кроме производственных дефектов;
   - резинотехнические изделия (манжеты, сальники, ремни, трубки, шланги и т.п.), рукава высокого давления, зеркала, стекла кабины и дверей, щетки стеклоочистителей;
   - детали и узлы, имеющие механические повреждения.
8. Техническое обслуживание продукции (регулировка, чистка, замена расходных материалов, периодическое обслуживание и прочее), предусмотренное в инструкции по эксплуатации, не является гарантийным обязательством изготовителя (продавца) и оплачивается потребителем по расценкам сервисного центра.
9. Гарантия не предоставляется на дополнительное оборудование, установленное не изготовителем.

Продавец не несет ответственность за недостатки Товара, если они вызваны:
1. Нарушением правил эксплуатации, хранения или транспортировки, действием третьих лиц.
2. Использованием неоригинальных или бывших в употреблении запчастей, расходных материалов, технических жидкостей и аксессуаров.
3. Изменением конструкции или модификации трактора.
4. Повреждениями в результате ДТП, качеством дорог и другими действиями, не зависящими от продавца.

По всем вопросам, связанным с техобслуживанием, приобретением принадлежностей или расходных материалов, обращайтесь в наш сервисный центр.
Служба технической поддержки: +7 495 374-78-86

ZIMANI

Импортер: ООО «ЛР-Авто» Россия, Московская область, 86-й км МКАД, ТЦ «Планета Железяка»