YARD FOX

РУКОВОДСТВО ПО ЭКСПЛУАТАЦИИ

ГАЗОНОКОСИЛКА С НУЛЕВЫМ РАДИУСОМ РАЗВОРОТА

МОДЕЛЬ: TZ 122-SH



EAC

Общие сведения

Благодарим вас за выбор газонокосилки Yard Fox.

В данном руководстве пользователя содержится информация о правилах безопасности, требованиях к сборке, эксплуатации и техническому обслуживанию, которая поможет вам правильно использовать газонокосилку.

В руководстве также содержится информация о настройках и процедурах устранения неисправностей, она может вам пригодиться.

Мы советуем вам подробно прочитать данное руководство перед началом работы с устройством, это поможет продлить срок службы газонокосилки и обеспечить качество и максимальную эффективность работы.

Как и любое механическое оборудование, ваша газонокосилка требует чистки и ухода, не забывайте о необходимости регулярной ее смазки, как указано в руководстве.

Если руководство по эксплуатации утеряно или каким-либо образом повреждено, немедленно обратитесь в наш отдел продаж для его замены.

Если требуется дополнительная информация, обратитесь в наш отдел продаж (или к выбранному вами поставщику).

Иллюстрации и данные, использованные в данном руководстве, были актуальны на момент печати.

Однако в связи с возможными изменениями на производстве ваша газонокосилка может незначительно отличаться в деталях.

Производитель оставляет за собой право вносить изменения или улучшения в свою продукцию в любое время, не беря на себя никаких обязательств по внесению таких изменений в ранее выпущенную продукцию.

ВАЖНО

Данная газонокосилка представляет собой роторно-ножевую машину, предназначенную для использования домовладельцами на жилых территориях. Она предназначена в первую очередь для стрижки травы на ухоженных газонах. Данная газонокосилка не предназначена для стрижки кустарника, кошения травы и других растений вдоль шоссе, а также для использования в сельском хозяйстве. С ней следует обращаться осторожно, любое неправильное обращение может привести к смерти или серьезным травмам оператора. Также любое неправильное обращение может привести к прямому повреждению газонокосилки. Во избежание летального исхода, серьезных травм или повреждения газонокосилки, оператор обязан постоянно соблюдать правила безопасного обращения с газонокосилкой и придерживаться инструкций по безопасности, изложенных в руководстве.

СОДЕРЖАНИЕ

ТЕХНИЧЕСКИЕ ХАРАКТЕРИСТИКИ ..... - 1 -
1. ПРЕДУПРЕЖДАЮЩИЕ ЗНАКИ ..... - 2 -
2. СИГНАЛЬНЫЕ ЯРЛЫКИ ..... - 2 -
3. ИНФОРМАЦИЯ ПО ТЕХНИКЕ БЕЗОПАСНОСТИ ..... - 5 -
3.1. Обучение ..... - 5 -
3.2. Подготовка ..... - 5 -
3.3. Безопасность при обращении с топливом ..... - 5 -
3.4. Меры безопасности при эксплуатации ..... - 6 -
3.5. Меры безопасности при техническом обслуживании ..... - 7 -
3.6. Меры безопасности при хранении ..... - 8 -
4. ИНСТРУКЦИЯ ПО СБОРКЕ ..... - 8 -
4.1. Распаковка газонокосилки ..... - 8 -
4.2. Установка системы защиты роликов ..... - 8 -
4.3. Установка сиденья ..... - 8 -
4.4. Установка рычага рулевого управления ..... - 9 -
4.5. Установка желоба для выброса травы ..... - 9 -
4.6. Обслуживание аккумулятора ..... - 9 -
4.7. Обслуживание двигателя ..... - 10 -
5. ЭКСПЛУАТАЦИЯ ..... - 10 -
5.1. Органы управления и переключатели ..... - 10 -
5.2. Список предпусковых проверок ..... - 12 -
5.3. Посадка и выход из газонокосилки ..... - 14 -
5.4. Запуск двигателя ..... - 14 -
5.5. Советы по запуску в холодную погоду ..... - 14 -
5.6. Управление рулевым рычагом ..... - 15 -
5.7. Скашивание травы ..... - 18 -
5.8. Неровная поверхность ..... - 18 -
5.9. Глушение двигателя ..... - 19 -
5.10. Транспортировка газонокосилки ..... - 20 -
5.11. Погрузка газонокосилки ..... - 20 -
5.12. Меры безопасности при хранении ..... - 20 -
6. ТЕХНИЧЕСКОЕ ОБСЛУЖИВАНИЕ ..... - 21 -
6.1. Проверка уровня моторного масла ..... - 21 -
6.2. Смазка ..... - 21 -
6.3. Заправочные объемы ..... - 22 -
6.4. Давление воздуха в шинах ..... - 22 -
6.5. Масло в картере и воздушный фильтр ..... - 22 -
6.6. Обслуживание аккумулятора ..... - 22 -
6.7. Очистка деки ..... - 22 -
6.8. Проверка ножей ..... - 23 -
6.9. Снятие ножа ..... - 23 -
6.10. Заточка ножей ..... - 23 -

6.11. Балансировка ножей газонокосилки ..... - 24 -
6.12. Установка ножа ..... - 24 -
7. РЕГУЛИРОВКА ..... - 24 -
7.1. Регулировка высоты среза ..... - 24 -
7.2. Регулировка выравнивания деки. ..... - 25 -
7.3. Регулировка ремня деки ..... - 26 -
7.4. Регулировка приводного ремня разгрузочного вала ..... - 26 -
7.5. Регулировка нейтрального положения. ..... - 26 -
7.6. Регулировка сиденья. ..... - 27 -
7.7. Регулировка стояночного тормоза ..... - 27 -
8. ДИАГНОСТИКА И УСТРАНЕНИЕ НЕИСПРАВНОСТЕЙ ..... - 28 -

ТЕХНИЧЕСКИЕ ХАРАКТЕРИСТИКИ

Модель газонокосилки	**TZ 122 SH**
Двигатель	
Тип двигателя	двухцилиндровый, 4-х тактный
№ модели:	**LC2P82F**
Мощность (G.I.H.P.)	18 кВт
Рабочий объем	802 куб. см
Обороты холостого хода	3600 об/мин
Система зарядки	12 В постоянного тока 12,5 ампер, заземление отрицательного полюса
Стартер	С электрическим приводом
Электрическая система	Система предохранительной блокировки
Привод деки	Электрическое сцепление
Система привода	EZT
Рычаг	Двойные рычаги независимо регулируют скорость и направление движения Нулевой радиус поворота
Скорость	
Движение вперед (переменная)	от 0 до 12 км/ч
Движение назад (переменная)	от 0 до 9 км/ч
Ёмкость топливного бака	13 л
Размер шин	
Ведущие колеса	20×10－10　2-слойный корд, номинальный
Передние колеса	11×4－5　　4-слойный корд, номинальный
Габариты газонокосилки	
Высота спинки сиденья	1,2 м
Высота подушки сиденья	0,77 м
Ширина газонокосилки (Без желоба для выброса травы)	1,25 м
Длина газонокосилки	73,6" （1,87м）
Колесная база	44,5" （1,13 м）
Масса - без упаковки	310 кг
Масса - в упаковке	380 кг
Срез	
Высота среза	25-102 мм
Ширина среза	106 см
Размер ножа	429 мм
Число ножей	3

1. ПРЕДУПРЕЖДАЮЩИЕ ЗНАКИ



Этот СИМВОЛ ПРАВИЛ БЕЗОПАСНОСТИ используется как в данном руководстве, так и на газонокосилке, чтобы предупредить вас о важных правилах безопасности, которые необходимо соблюдать во избежание несчастных случаев. Этот символ означает: **ВНИМАНИЕ! БУДЬТЕ БДИТЕЛЬНЫ!**

Символ правил безопасности предупреждает о небезопасном действии или ситуации и сопровождается словом

ОПАСНОСТЬ, **ПРЕДУПРЕЖДЕНИЕ** или **ВНИМАНИЕ**.

ОПАСНОСТЬ:

Несоблюдение инструкций по технике безопасности **ПРИВЕДЕТ** к летальному исходу или серьезным травмам.

ПРЕДУПРЕЖДЕНИЕ:

Несоблюдение инструкций по технике безопасности **ВОЗМОЖНО** приведет к летальному исходу или серьезным травмам.

ВНИМАНИЕ:

Несоблюдение инструкций по технике безопасности **ВОЗМОЖНО** приведет к травмам легкой или средней степени тяжести.

2. СИГНАЛЬНЫЕ ЯРЛЫКИ

- Ко всем надписям «ОПАСНОСТЬ», «ПРЕДУПРЕЖДЕНИЕ», «ВНИМАНИЕ» и инструкциям на вашей газонокосилке следует относиться с должным вниманием, прочесть и соблюдать их. Несоблюдение этих инструкций может привести к травмам. Эта информация предназначена для вашей безопасности и очень важна! На вашей газонокосилке имеются приведенные ниже сигнальные ярлыки. Их расположение указано на рисунке 1 и рисунке 2.
- Сохраняйте все сигнальные ярлыки в разборчивом виде. Удалите жир, грязь и мусор с сигнальных ярлыков и табличек с инструкциями по технике безопасности.

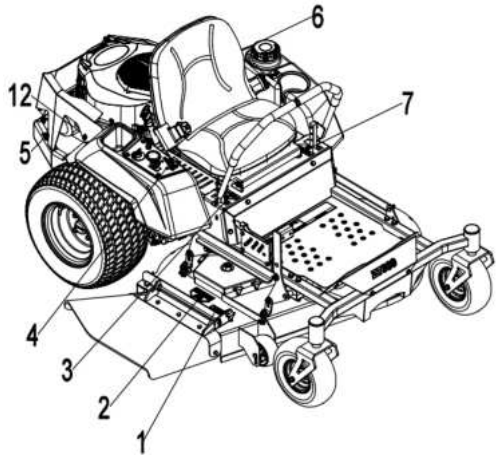

Рис. 1

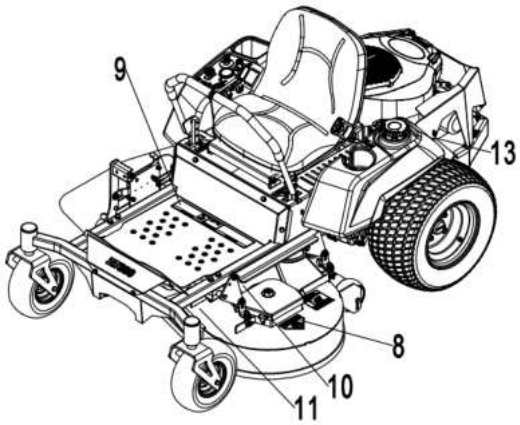

Рис. 2

- Если сигнальные ярлыки отсутствуют или не читаемы, они должны быть заменены.
- При установке новых компонентов убедитесь, что на них наклеены действующие сигнальные ярлыки.
- Новые сигнальные ярлыки можно получить у официального дилера или дистрибьютора оборудования.
- Ознакомьтесь со следующими сигнальными ярлыками и табличками с инструкциями по технике безопасности. Они имеют важнейшее значение для безопасной эксплуатации вашей газонокосилки.

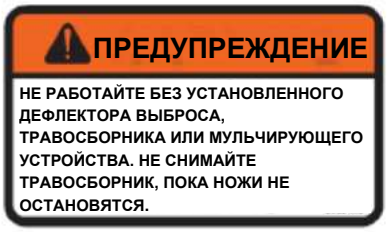

6069410

На ЖЕЛОБЕ ВЫБРОСА



6069750 6069760

За задним колесом



6069450

Рядом с защитными щитками ремня



6069927

На консоли

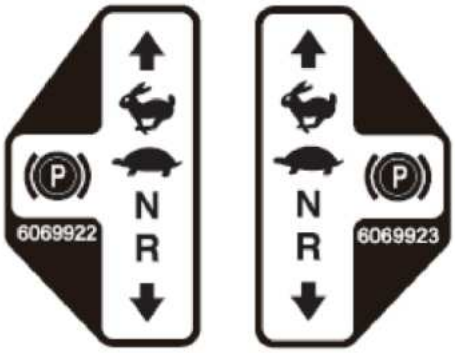

6069922 6069923

На переднем крыле



6069430

Задняя часть щитка



6069680

На баке



6060127

На храповике багажника



6069380

Рядом с защитными щитками ремня

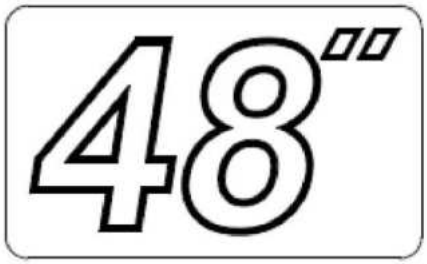

6069730

На передней части деки

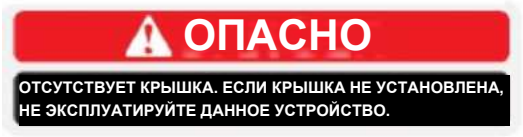

6069420

Рядом с защитными щитками ремня

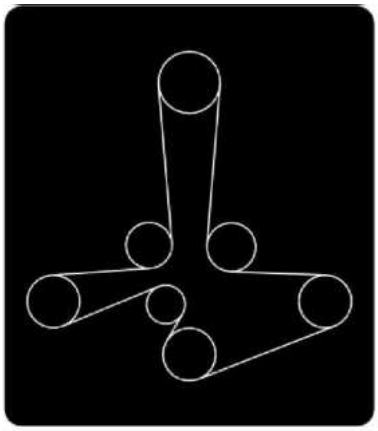

6069490

На деке газонокосилки, 48″



6069770

На подножке

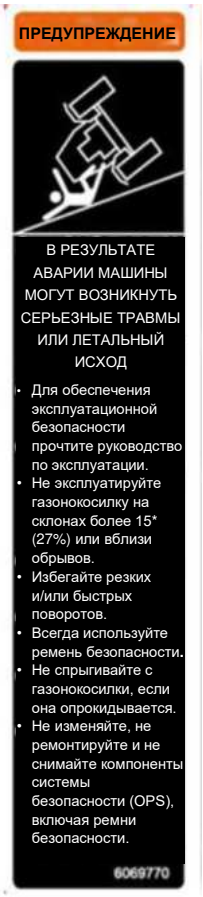

6069460

На элементах системы защиты от опрокидывания (ROPS)

3. ИНФОРМАЦИЯ ПО ОБЕСПЕЧЕНИЮ БЕЗОПАСНОСТИ

⚠ ОСТОРОЖНО

Безопасность данной газонокосилки зависит от соблюдения условий эксплуатации, описанных в данном руководстве. Перед началом работы внимательно прочтите данное руководство. Убедитесь, что оператор полностью ознакомлен с правилами безопасности.

3.1. Обучение

- Мы рассматриваем данную газонокосилку как силовое оборудование, поэтому любой человек, работающий с газонокосилкой, ДОЛЖЕН быть обучен и уметь безопасно работать с оборудованием и органами управления.
- Разберитесь в принципах работы органов управления и способах аварийной остановки газонокосилки, двигателя и деки для кошения.
- Во избежание несчастного случая или травмы НЕ позволяйте никому управлять этой газонокосилкой, не прочитав инструкцию.
- Не допускайте к работе с оборудованием малолетних детей или лиц, не имеющих соответствующей квалификации.
- Не допускайте маленьких детей и домашних животных в зону работы во избежание несчастных случаев или опасности для других людей или их имущества.

3.2. Подготовка

- Во время кошения надевайте плотную одежду и застегивайте ее. Носите защищенную обувь. Не работайте с газонокосилкой на босу ногу или в обуви с открытыми носками.
- Обойдите газонокосилку и визуально осмотрите ее на предмет поврежденных, ослабленных или отсутствующих компонентов. ЗАПРЕЩАЕТСЯ работать, если все необходимые компоненты не установлены, не отрегулированы и не находятся в хорошем рабочем состоянии.
- Все предохранительные выключатели должны работать правильно. Подробности см. в разделе «Эксплуатация».
- Все защитные щитки должны находиться в хорошем состоянии и быть правильно установлены.
- Перед началом работы проверьте действие тормозов. При необходимости отрегулируйте или проверьте тормоза.
- Все сигнальные ярлыки должны находиться в хорошем состоянии и быть правильно установлены.
- Во избежание пожара, удалите накопившийся мусор из газонокосилки.
- Тщательно осмотрите участок, подлежащий стрижке, и удалите камни, ветки, провода и скопившийся мусор, который может быть отброшен и привести к травмам или повреждениям.
- Оцените местность и определите, какие принадлежности и навесное оборудование необходимы для правильного и безопасного выполнения работы.
- Ни в коем случае не позволяйте никому, кроме оператора, ездить на газонокосилке или управлять ей.
- Работайте только при дневном свете или хорошем искусственном освещении.

3.3. Безопасность при обращении с топливом

- В определенных условиях бензин чрезвычайно огнеопасен и взрывоопасен. Пожар или взрыв вследствие возгорания бензина может привести к получению вами и окружающими ожогов, а также к повреждению имущества.
- Заправляйте топливный бак на открытом воздухе, на открытой площадке, при холодном двигателе. Вытирайте пролитый

бензин.

- НЕ заполняйте топливный бак полностью. Добавляйте бензин в топливный бак до уровня заливной горловины. Оставшееся пустое пространство в баке позволяет бензину расширяться.
- Никогда не курите при работе с бензином и держитесь подальше от источников открытого огня или мест, где пары бензина могут воспламениться от искры.
- Храните бензин в разрешенной таре и держите его в недоступном для детей месте. Не покупайте запас бензина более чем на 30 дней.
- Перед заправкой всегда ставьте емкости с бензином на землю вдали от газонокосилки.
- НЕ наполняйте емкости с бензином внутри газонокосилки или на дне грузовика или прицепа, поскольку ковры в салоне или пластиковые накладки на дно грузовика могут изолировать емкость и замедлить потерю статического заряда.
- По возможности снимайте устройство с грузовика или прицепа и проводите заправку на земле.
- Если это невозможно, заправляйте находящееся на прицепе устройство не из топливного шланга, а из переносной емкости.
- Если необходимо использовать топливный шланг, его наконечник должен касаться горловины топливного бака или отверстия емкости все время до окончания заправки.
- При работе с топливом никогда не пользуйтесь сотовыми телефонами или другими портативными электронными устройствами.

3.4.Меры безопасности при эксплуатации

- Прежде чем приступить к работе с газонокосилкой, прочтите раздел «Эксплуатация» данного руководства.
- ЗАПРЕЩАЕТСЯ работать без установленной системы защиты от опрокидывания (ROPS).
- Крылья служат защитой. НЕ работайте без них.
- ЗАПРЕЩАЕТСЯ управлять газонокосилкой без установленной деки для кошения. Устойчивость газонокосилки зависит от веса деки для кошения.
- Не подпускайте посторонних лиц к работающему оборудованию.
- Держите детей и домашних животных на безопасном расстоянии. Никогда не направляйте выброс непосредственно на человека.
- Запускайте двигатель, находясь на месте оператора, предварительно отключив режущий механизм (PTO) и переведя рычаги рулевого управления в отведенное положение (нейтральная фиксация).
- Во время работы двигателя держите руки и ноги подальше от деки газонокосилки. Держитесь подальше от всех движущихся частей газонокосилки.
- Надевайте подходящие средства защиты органов слуха от шума двигателя.
- ЗАПРЕЩАЕТСЯ двигаться назад без крайней необходимости, при этом нужно убедиться, что пространство позади вас свободно и безопасно для движения.
- НЕ перемещайте рычаги рулевого управления из положения вперед-назад или назад-вперед быстро. Резкое изменение направления движения может привести к потере управления.
- ЗАПРЕЩАЕТСЯ работать на крутых склонах с уклоном более 15 градусов.
- НЕ останавливайтесь, не начинайте движение и не меняйте направление движения на склонах.
- При движении или работе на склоне, на неровной поверхности или при работе вблизи канав и ограждений соблюдайте особую осторожность и поддерживайте минимальную скорость.
- Следите за ямами, камнями, корнями и

другими скрытыми опасностями на местности. Держитесь подальше от обрывов и мягких насыпей.

- При наезде на препятствие или твердый предмет немедленно остановите газонокосилку и деку для кошения. Выключите двигатель, осмотрите газонокосилку и деку для кошения. Перед возобновлением работы устраните все повреждения.
- Прежде чем демонтировать что-либо, выполнять регулировку или очистку газонокосилки, отключите режущий механизм (PTO), заглушите двигатель, включите стояночный тормоз, выньте ключ и дождитесь прекращения движения компонентов.
- Не перевозите косилку с работающими ножами. Перед пересечением улиц, тротуаров, подъездных путей и т. д., отключайте режущий механизм (PTO).
- Если работаете вблизи или пересекаете проезжую часть, следите за дорожным движением.
- Данная газонокосилка не предназначена для использования на шоссе, особенно в условиях, когда требуется безопасное освещение и разметка. Она НЕ является транспортным средством для катания.
- Данное устройство не оборудовано буксирной скобой. НЕ буксируйте грузы.
- Если газонокосилка находится без присмотра, примите все возможные меры предосторожности: отключите режущий механизм (PTO), опустите деку для кошения, установите рычаги рулевого управления в нейтральное положение, установите стояночный тормоз, заглушите двигатель и выньте ключ из замка зажигания.
- Запрещается перевозка пассажиров.
- НЕ запускайте двигатель в закрытом помещении без достаточной вентиляции. Выхлопные газы содержат не имеющий запаха угарный газ, который является смертельно опасным для человека.

3.5.Меры безопасности при техническом обслуживании

- Проводите техническое обслуживание газонокосилки, только если она припаркована на твердой ровной поверхности; с заглушенным двигателем и отключенным режущим механизмом (PTO); с установленным стояночным тормозом; ключ должен быть вынут из замка зажигания.
- При проведении технического обслуживания двигателя, сцепления или любой другой электрической системы всегда снимайте заземленный (-) зажим с аккумулятора.
- При выполнении технического обслуживания всегда надевайте плотно прилегающую одежду и защитное снаряжение. Содержите рабочую зону в чистоте и сухости.
- Не работайте под газонокосилкой без подставок для домкрата или других эквивалентных защитных блоков. НЕ полагайтесь только на механические или гидравлические домкраты или подъемники. Используйте соответствующие противооткатные упоры для шин, остающихся на земле.
- Если необходимо запустить двигатель в закрытом помещении, выведите выхлопные газы из этого помещения с помощью удлинителя выхлопной трубы. Если удлинитель выхлопной трубы недоступен, работайте возле открытых дверей и окон.
- Отходы, такие как отработанное масло, топливо и аккумуляторы, могут нанести вред окружающей среде и людям. Утилизируйте отходы надлежащим образом.
- Не пытайтесь отсоединять или изменять какие-либо части систем

предохранительной блокировки.

- НЕ изменяйте настройки регулятора двигателя.
- Очищайте двигатель от травы, листьев и излишков смазки, таким образом вы снизите опасность его возгорания и перегрева.
- Содержите машину и деку для кошения в хорошем рабочем состоянии, а все защитные устройства расположите на своих местах.
- Периодически затягивайте все болты, гайки и винты. Убедитесь, что все стопорные штифты установлены правильно и находятся в хорошем состоянии.
- Часто проверяйте работу тормозов. Регулируйте и обслуживайте по мере необходимости.

3.6. Меры безопасности при хранении

- Не храните газонокосилку с бензином в баке внутри здания, где пары могут попасть на открытое пламя, искру или горелку, а также поблизости от печи, водонагревателя, сушилки для белья или другого газового прибора. Перед постановкой на хранение дайте двигателю остыть.
- Если двигатель не будет использоваться в течение 30 дней или более, добавьте в топливную систему стабилизатор топлива. Стабилизатор топлива является приемлемой добавкой, минимизирующей образование отложений топливных смол во время хранения. Добавьте стабилизатор в бензин в топливном баке или контейнере для хранения. Всегда соблюдайте пропорции смеси, указанные на контейнере со стабилизатором. Запустить двигатель минимум на 10 минут после добавления стабилизатора, чтобы тот достиг карбюратора.
- При сливе топлива из топливного бака сливайте его в разрешенную емкость на открытом воздухе и вдали от источников открытого огня.
- При работе двигателя в закрытом помещении всегда обеспечивайте достаточную вентиляцию. Выхлопные газы содержат не имеющий запаха угарный газ, который является смертельно опасным для человека.
- Удалите весь накопившийся мусор из деки для кошения и в самой газонокосилке.
- Зашлифуйте места сколов краски и обработайте их, чтобы предотвратить появление ржавчины. Смажьте все нужные места, чтобы предотвратить повреждение от влаги во время хранения.

4. ИНСТРУКЦИИ ПО СБОРКЕ

4.1. Распаковка газонокосилки

4.2. Установка системы защиты роликов

Найдите и ровно установите систему защиты от опрокидывания (ROPS) с рамой газонокосилки (см. рис. 3), затяните все гайки моментом 50±5 Н.м.

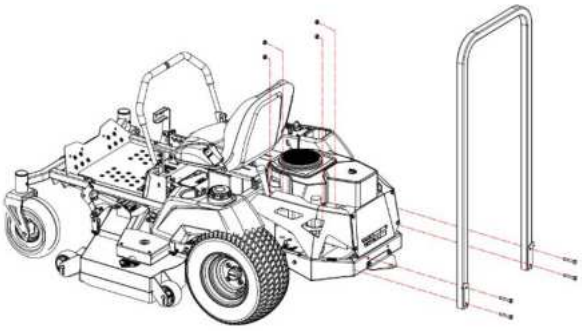

Рис. 3

4.3. Установка сиденья

Найдите и совместите сиденье с его поддоном (См. рис. 4), затяните все гайки до плотного прилегания сиденья.

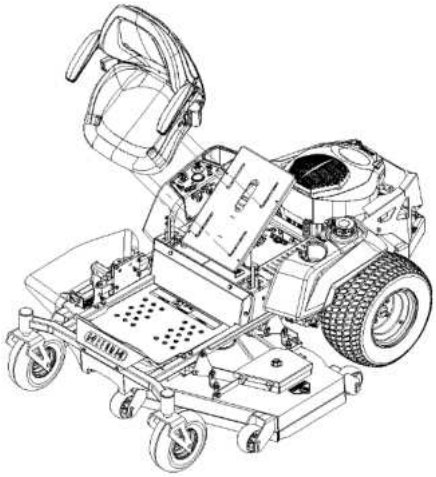

Рис. 4

4.4.Установка рычага рулевого управления

4.4.1 Ослабьте и снимите два болта и пружины, которые крепят вал рычага управления.

4.4.2 Установите рычаг на внешнюю сторону вала рычага управления и закрепите болтами и шайбами (См. Рисунок 5), затяните до упора. Повторите процедуру на противоположной стороне устройства.

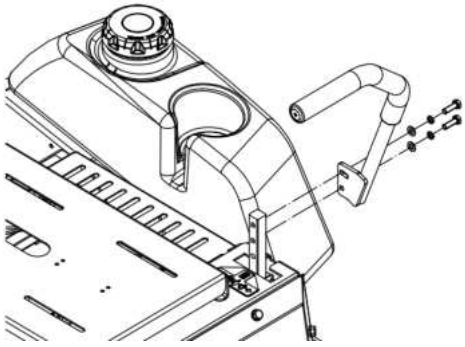

Рис. 5

- **ПРИМЕЧАНИЕ:** имеется два варианта высоты рычагов. Установите рычаги в первое и второе отверстия (сверху), чтобы увеличить высоту рычагов, или во второе и третье отверстия (сверху), чтобы уменьшить высоту рычагов.

4.5.Установка желоба для выброса травы

Установите желоб для выброса травы на деку газонокосилки (см. рис. 6) и затяните все гайки до 22-30 Н.м.

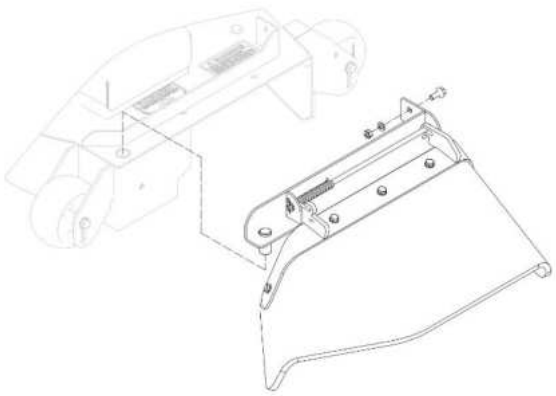

Дека 48Fab

Рис. 6

4.6.Обслуживание аккумулятора

ОПАСНО

При зарядке аккумулятора могут выделяться взрывоопасные газы, которые могут взорваться, причинив серьезную травму. Не допускайте попадания на аккумулятор искр, пламени или сигарет.

4.6.1 Чтобы получить доступ к аккумуляторной батарее, снимите сиденье.

4.6.2 Проверьте напряжение аккумуляторной батареи с помощью цифрового вольтметра, найдите значение напряжения аккумуляторной батареи в таблице ниже и заряжайте ее в течение рекомендуемого времени (см. таблицу1), чтобы довести заряд до полного заряда 12,6В.

ВАЖНО: убедитесь, что отрицательный и положительный кабели аккумуляторной батареи подключены правильно, а зарядное устройство, используемое для зарядки батареи, имеет выходное напряжение 16 вольт и силу тока 7 ампер или меньше, во избежание ее повреждения.

Таблица 1			
Показания напряжения	Процент заряда	Максимальные настройки зарядного устройства	Интервал зарядки
12,6 или больше	100%	16 Вольт/7 Ампер	Зарядка не требуется
12,4-12,6	75%-100%	16 Вольт/7 Ампер	30 минут
12,2-12,4	50%-75%	16 Вольт/7 Ампер	1 час
12,0-12,2	25%-50%	14,4 Вольт/4 Ампера	2 часа
11,7-12,0	0-25%	14,4 Вольт/4 Ампера	3 часа
не более 11,7	0%	14,4 Вольт/4 Ампера	6 часов или более

4.6.3 Подсоединение отрицательных кабелей аккумулятора:

Примечание: если положительный кабель также отсоединен, подсоедините сначала положительный (красный) кабель к положительной клемме аккумулятора, а затем отрицательный (черный) кабель к отрицательной клемме аккумулятора. Наденьте изоляционный чехол на положительную клемму.

Примечание: если время не позволяет зарядить аккумуляторную батарею или если зарядное оборудование недоступно, подсоедините отрицательные кабели батареи и запустите автомобиль в течение 20-30 минут, этого времени хватит, чтобы достаточно зарядить батарею.

ОСТОРОЖНО

- Аккумуляторная батарея содержит серную кислоту, поэтому избегайте контакта с ней и всегда защищайте глаза, лицо, кожу и одежду; также избегайте попадания в аккумулятор сигарет. Пламя или искры могут привести к взрыву аккумуляторной батареи.
- НЕ заряжайте и не используйте кабели-ускорители, не регулируйте соединение со штырём аккумуляторной батареи без надлежащего обучения;
- При попадании аккумуляторной кислоты на кожу или в глаза промойте их водой и немедленно вызовите врача.
- Храните в недоступном для детей месте.

4.7. Обслуживание двигателя

Двигатель поставляется с маслом, проверьте уровень масла и при необходимости долейте масло до соответствующего уровня.

5. ЭКСПЛУАТАЦИЯ

Ответственность за безопасную эксплуатацию этой газонокосилки несет оператор. Любой человек, работающий с газонокосилкой, должен быть проинструктирован и уметь безопасно управлять данной машиной и всеми органами управления. Прочтите всю информацию по технике безопасности, представленную на страницах с 5 по 8.

5.1. Органы управления и переключатели

Разберитесь в принципах работы органов управления и способах быстрой аварийной остановки газонокосилки, двигателя и деки для кошения. НЕ управляйте этой газонокосилкой, пока полностью не освоите органы управления и не убедитесь, что вы в силах справиться с ними. Пока вы не освоите все органы управления, мы рекомендуем вам потренироваться на ровном открытом участке на половинной скорости.

Два **рычага управления** контролируют скорость, движение и направление газонокосилки и расположены с каждой стороны сиденья. Левый рычаг управляет потоком гидравлического масла от левого насоса к двигателю левого ведущего колеса.

Правый рычаг управляет потоком гидравлического масла от правого насоса к двигателю правого ведущего колеса. Таким образом, левое и правое ведущие колеса могут вращаться независимо друг от друга, что обеспечивает возможность «нулевого радиуса поворота». Каждый рычаг имеет два положения: «наружу» - нейтральное положение блокировки, при котором рычаг не активирует насос; и «внутрь» - рабочее положение, при котором рычаг активирует насос.

На консоли оператора, которая находится справа от сиденья, или рядом с ней, расположены следующие элементы управления. См. рис. 7.

- Выключатель зажигания (A) - это выключатель с ключом, расположенный на консоли. Выключатель зажигания используется для запуска и остановки двигателя. Выключатель имеет три положения OFF [ВЫКЛ], ON [ВКЛ] и START [ПУСК]. Вставьте ключ в выключатель и поверните его по часовой стрелке в положение ON [ВКЛ].

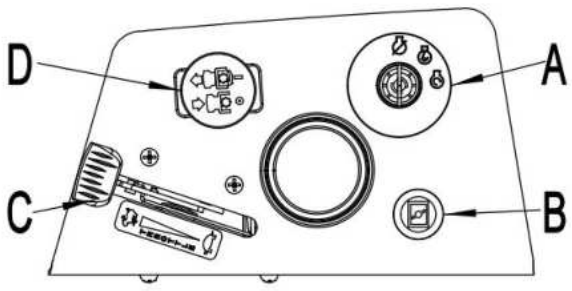

Рис. 7

- Регулятор воздушной заслонки (B) - это черная ручка на консоли. Регулятор воздушной заслонки используется для облегчения запуска холодного двигателя. Переместите ручку вверх или вниз, чтобы контролировать степень открытия воздушной заслонки двигателя, чем выше ручка, тем шире будет открытие воздушной заслонки.
- Дроссельная заслонка (C) - это большой черный рычаг, расположенный рядом с консолью справа от сиденья. Дроссельная заслонка используется для управления скоростью двигателя. Переместите рычаг дроссельной заслонки вперед, чтобы увеличить обороты двигателя, и назад, чтобы уменьшить их.
- Выключатель режущего механизма (PTO) (D) - это красная нажимная/вытяжная ручка, расположенная на консоли. Потяните ручку выключателя режущего механизма (PTO) «вверх», чтобы включить электрическое сцепление, которое приведет в движение ремень, соединенный с декой газонокосилки и, в свою очередь, приводящий в движение режущие ножи. Нажмите на ручку выключателя режущего механизма (PTO) «вниз», чтобы отключить электрическое сцепление, которое остановит вращение ножей в течение нескольких секунд.
- Счетчик электрических изменений и наработки часов (E) - это числовой индикатор, расположенный на консоли. Счетчик подключен к цепи зажигания и предназначен для регистрации количества часов работы двигателя. Если оставить выключатель зажигания включенным, но не запустить двигатель, счетчик наработки часов будет регистрировать рабочие часы. Счетчик также подключен к аккумуляторной батарее и предназначен для отображения оставшегося заряда аккумулятора.
- Когда рычаги расположены по центру в Т-образном пазу, приводная система находится в нейтральном положении. Когда рычаги выдвинуты в Т-образный паз, приводная система находится в положении стояночного тормоза. (См. рис. 8)

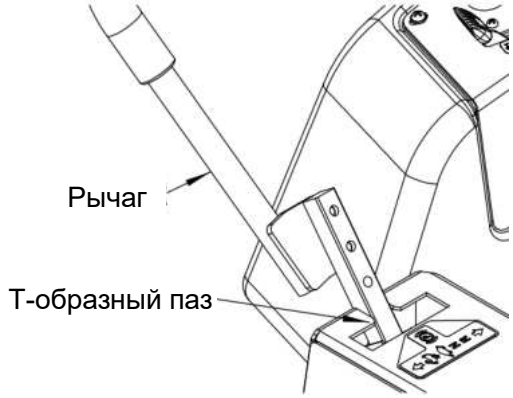

Рис. 8

В конструкцию данной газонокосилки встроено несколько предохранительных выключателей, в определенных условиях, предотвращающих запуск двигателя и останавливающих работающий двигатель. Эти цепи следует проверять перед каждой операцией, чтобы убедиться в их правильной работе. Перечень проверок этих цепей см. на стр. 12.

Цепи запуска не позволят запустить двигатель, если:

- Оба рычага рулевого управления стоят в нейтральном заблокированном положении, а выключатель режущего механизма (PTO) находится в отключенном положении.

Цепи отключения заглушат работающий двигатель, если:

- Оператор поднимется с сиденья в любое время во время работы газонокосилки с включенным выключателем режущего механизма (PTO) или рычагами рулевого управления в рабочем положении.
- Рычаги рулевого управления находятся в рабочем положении, а рычаг стояночного тормоза переведен в заблокированное (верхнее) положение.

⚠ ПРЕДУПРЕЖДЕНИЕ

ЗАПРЕЩАЕТСЯ эксплуатировать эту газонокосилку, если все системы безопасности не работают должным образом, как описано выше.

5.2. Список предпусковых проверок

Поддерживайте необходимые рабочие стандарты и обеспечивайте безопасность оператора, ежедневно проверяя следующее:

- Обойдите газонокосилку и визуально проверьте, нет ли ослабленных или отсутствующих компонентов. Все компоненты должны быть установлены правильно и находиться в хорошем рабочем состоянии.
- Все крылья, средства защиты и щитки должны быть установлены должным образом и надежно закреплены.
- Убедитесь, что щиток желоба для выброса травы или ограничительная пластина установлены на отверстии выброса деки газонокосилки.
- Все сигнальные ярлыки должны быть хорошо читаемы (см. стр. 3-5).
- Проверьте уровень жидкости гидростатической трансмиссии. НЕ эксплуатируйте газонокосилку с низким уровнем жидкости. Низкий уровень жидкости может привести к повреждению трансмиссии и потере контроля над газонокосилкой.
- Проверьте, нет ли утечек масла и топлива.

⚠ ВАЖНО

При кошении в пыльных условиях, на сухой или длинной траве, во избежание перегрева двигателя может потребоваться более частая очистка сетки воздухозаборника.

- Проверьте воздухоочиститель. При кошении в пыльных условиях, на сухой или длинной траве может потребоваться частая очистка картриджа воздухоочистителя.
- Убедитесь, что двигатель очищен от грязи и мусора.
- Проверьте уровень топлива. Убедитесь, что топлива достаточно.

ОПАСНО

НЕ заливайте топливо в топливный бак при работающем двигателе. Перед добавлением топлива дайте двигателю остыть в течение двух минут. Если топливо пролито, НЕ запускайте двигатель и избегайте источников воспламенения, пока топливо не будет вытерто и не испарится.

- Проверьте давление в шинах (см. стр. 18-19). Неправильное давление отрицательно сказывается на тяге, рулевом управлении и высоте среза.
- Проверьте шины на наличие повреждений или трещин.
- Проверьте приводной ремень гидростатического насоса на наличие повреждений или трещин.
- Проверьте ремень деки газонокосилки на наличие повреждений или трещин.
- Проверьте уровень деки газонокосилки.
- Проверьте остроту и надежность крепления ножей; режущая кромка должна располагаться в направлении вращения ножей (по часовой стрелке, если смотреть с верхней части деки газонокосилки).
- При необходимости отрегулируйте высоту среза.
- Проверьте работу стояночного тормоза.
- Удалите из газонокосилки траву и мусор.
- Проверьте систему предохранительной блокировки (см. таблицу 2). Выполняйте эти проверки на свободном открытом пространстве, не допуская присутствия посторонних. Если во время выполнения одной из этих процедур возникнет неисправность, ЗАПРЕЩАЕТСЯ эксплуатировать газонокосилку. (Обратитесь к поставщику).

Таблица 2

Действие	Левый рычаг рулевого управления	Правый рычаг рулевого управления	Выключатель режущего механизма (PTO)	Стояночный тормоз	Нужный результат
Цепи запуска					
Попробуйте запустить двигатель	Наружу	Наружу	Выкл.	Вкл.	Двигатель запускается
Попробуйте запустить двигатель	Вовнутрь	Наружу	Выкл.	Вкл.	Двигатель не запускается
Попробуйте запустить двигатель	Наружу	Вовнутрь	Выкл.	Вкл.	Двигатель не запускается
Попробуйте запустить двигатель	Наружу	Наружу	Вкл.	Вкл.	Двигатель не запускается
Цепи отключения (при работающем двигателе на 1/2 дроссельной заслонки)					
Поднимитесь с сиденья	Наружу	Наружу	Выкл.	Вкл.	Двигатель не заглушается.
Поднимитесь с сиденья	Вовнутрь	Наружу	Выкл.	Выкл.	Двигатель заглушается.
Поднимитесь с сиденья	Наружу	Вовнутрь	Выкл.	Выкл.	Двигатель заглушается.
Поднимитесь с сиденья	Наружу	Наружу	Вкл.	Вкл.	Двигатель заглушается.
Переместите левый рычаг рулевого управление вовнутрь		Наружу	Выкл.	Вкл.	Двигатель заглушается.

Переместите правый рычаг рулевого управление вовнутрь	Наружу		Выкл.	Вкл.	Двигатель заглушается.

5.3. Посадка и выход из газонокосилки

Посадку и выход из газонокосилки всегда выполняйте с левой стороны, при включенном тормозе, отключенном режущем механизме (PTO) (ручка вниз), выключенном двигателе и рычагах рулевого управления в отведенном (нейтральном) положении. Садитесь в газонокосилку, наступив с земли на левую сторону деки левой ногой, а затем переступите через раму на подставку для ног правой ногой. Всегда держите верхнюю часть деки и подножку чистыми и сухими. Перед тем, как сойти, дождитесь остановки всех движущихся частей. Сходите с газонокосилки, встав на подножку, затем повернитесь влево и переступите правой ногой с подножки, через раму, на левую сторону деки, а затем спуститесь на землю левой ногой. Для устойчивости можно использовать левый рычаг рулевого управления, однако он недостаточно прочен, чтобы выдержать весь ваш вес. Не оставляйте газонокосилку без присмотра с ключом в замке зажигания.

5.4.Запуск двигателя

ОПАСНО

Не запускайте двигатель в закрытых помещениях. Выхлопные газы содержат не имеющий запаха угарный газ, который является смертельно опасным для человека.

НЕ позволяйте детям приближаться к газонокосилке при работающем двигателе.

ЗАПРЕЩАЕТСЯ эксплуатировать газонокосилку вблизи источников открытого огня.

ЗАПРЕЩАЕТСЯ эксплуатировать двигатель при наличии запаха топлива или других взрывоопасных условий.

5.4.1 Расположитесь на сиденье машины.

5.4.2 Включите стояночный тормоз.

5.4.3 Установите оба рычага рулевого управления в нейтральное положение.

5.4.4 Установите переключатель электрического сцепления режущего механизма (PTO) в положение «OFF/ВЫКЛ (вниз)».

5.4.5 Установите дроссельную заслонку в положение 1/3 открытия.

5.4.6 Вставьте ключ в замок зажигания и поверните в положение «ON/ВКЛ».

5.4.7 Продолжайте запуск, повернув ключ в положение «START [ПУСК]». Когда двигатель запустится, сразу же отпустите ключ.

5.4.8 Прогрейте двигатель на средней скорости в течение нескольких минут.

Если выбудете использовать короткие циклы запуска стартера в течение нескольких секунд, вы увеличите срок его службы. Включение электродвигателя стартера более чем на 15 секунд в течении минуты может привести к его повреждению.

5.5.Советы по запуску в холодную погоду

- Используйте масло соответствующей вязкости в зависимости от ожидаемой температуры (см. «Руководство по эксплуатации двигателя»).
- Установите дроссельную заслонку на половину открытия.
- Теплый аккумулятор обладает большей пусковой способностью, чем холодный.

5.6.Управление рулевым рычагом

ПРЕДУПРЕЖДЕНИЕ

НЕ перемещайте рычаги рулевого управления из положения вперед-назад или назад-вперед быстро. Резкое изменение направления движения может привести к потере управления или повреждению газонокосилки.

ОСТОРОЖНО

Старайтесь предотвратить условия для возникновения травм. Научитесь пользоваться рычагами рулевого управления и потренируйтесь на половине мощности хода, пока не приобретете навыки и не почувствуете себя комфортно при управлении газонокосилкой.

Рычаги рулевого управления контролируют скорость, движение и направление газонокосилки. Рычаги рулевого управления имеют два положения: (1) **Нейтральная блокировка**, когда рычаг(и) полностью выдвинуты наружу
и не могут перемещаться вперед и назад; (2) **Рабочее**, при котором рычаг(и) поворачиваются внутрь и могут перемещаться вперед и назад.

Положение нейтральной блокировки:

- Когда рычаги находятся в разведенном положении (нейтральная блокировка), перемещение вперед и назад рычагов управления движением предотвращается. Когда рычаги рулевого управления находятся в разведенном (нейтральном) положении, а стояночный тормоз отпущен, газонокосилка не должна двигаться. Если газонокосилка движется, см. раздел «Регулировка нейтрального положения» на стр. 23.
- Для запуска двигателя рычаги рулевого управления должны находиться в разведенном (нейтральном) положении.
- Для обеспечения безопасного входа и выхода из кресла оператора, рычаги рулевого управления должны находиться в разведенном (нейтральном) положении.

Оператор может выйти из газонокосилки с работающим двигателем, только если рычаги рулевого управления находятся в разведенном (нейтральном) положении, выключатель режущего механизма (PTO) отключен, а стояночный тормоз включен.

Рабочее положение:

- Скорость, движение и направление газонокосилки можно контролировать только тогда, когда двигатель работает, стояночный тормоз отпущен, а рычаги рулевого управления находятся в рабочем (сведённом внутрь) положении.

Нейтральное положение:

- Когда рычаги рулевого управления сведены внутрь и находятся по центру относительно перемещения вперед и назад, они находятся в рабочем (нейтральном) положении. В рабочем (нейтральном) положении гидростатические насосы не подают жидкость к моторам колес.

Движение вперед и назад (см. рис. 9):

- При одновременном нажатии на оба рычага вперед газонокосилка движется вперед.
- Одновременное нажатие на оба рычага назад приведет к движению газонокосилки назад. Чем дальше вперед или назад перемещаются рычаги рулевого управления, тем быстрее газонокосилка будет двигаться в этом направлении.

Поворот (см. рис. 9):

- При движении вперед плавно поверните направо, сдвинув левый рычаг дальше вперед, чем правый.
- При движении вперед плавно поверните налево, сдвинув правый рычаг дальше вперед, чем левый.
- Выполните резкий поворот направо,

одновременно сдвинув левый рычаг вперед и потянув правый рычаг назад.

- Выполните резкий поворот налево, одновременно сдвинув правый рычаг вперед и потянув левый рычаг назад.
- НЕ поворачивайте газонокосилку, оставляя один рычаг в нейтральном положении и перемещая другой рычаг. Это приведет к повреждению дерна под шиной, которая не вращается.

Остановка:

Чтобы остановить движение, переведите оба рычага рулевого управления в нейтральное положение. Газонокосилка оснащена пружинами для автоматического возврата обоих рычагов в нейтральное положение. Если рычаги НЕ возвращаются автоматически в нейтральное положение, обратитесь к официальному дилеру Yard Fox
для регулировки.

 **ВАЖНО**

Если вы запутались во время работы, отпустите оба рычага рулевого управления. Они автоматически вернутся в нейтральное положение, и газонокосилка остановится.

УПРАВЛЕНИЕ РУЛЕВЫМ РЫЧАГОМ

ДВИЖЕНИЕ ВПЕРЕД

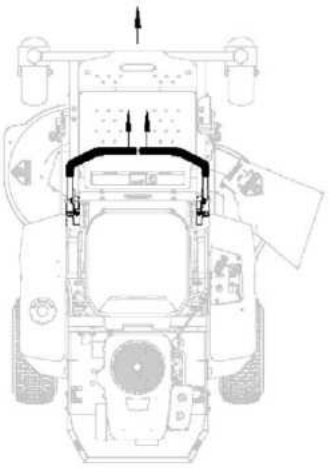

ДВИЖЕНИЕ НАЗАД

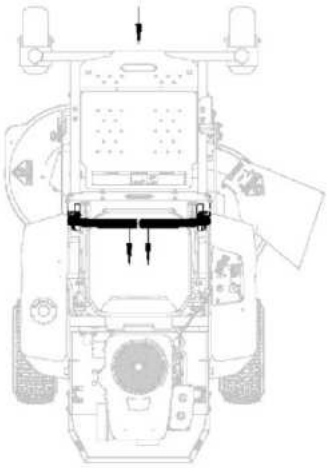

РЕЗКИЙ ПОВОРОТ НАЛЕВО

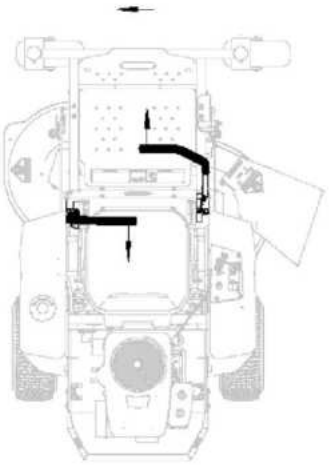

РЕЗКИЙ ПОВОРОТ НАПРАВО

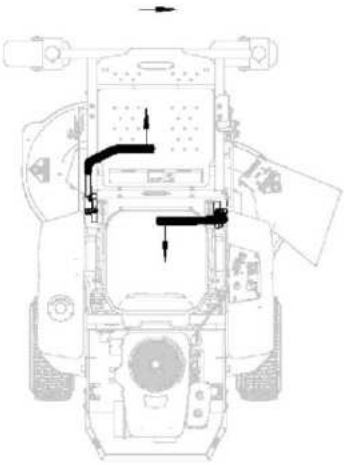

ПЛАВНЫЙ ПОВОРОТ НАЛЕВО

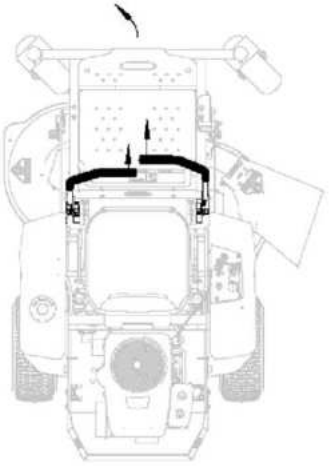

ПЛАВНЫЙ ПОВОРОТ НАПРАВО

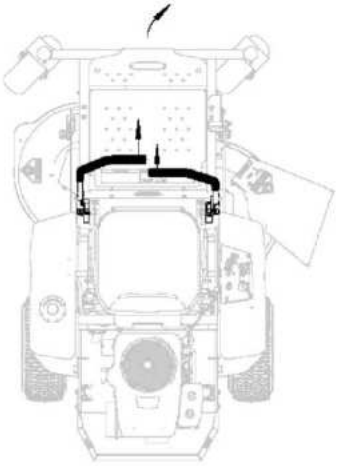

Рис. 9

5.7.Скашивание травы

ПРЕДУПРЕЖДЕНИЕ

Осмотрите территорию перед скашиванием, уберите все камни, ветки и прочий мусор. Заезжайте на новые участки осторожно. В первый раз подстригите траву повыше, чтобы можно было увидеть скрытые объекты. Не считайте участок чистым по умолчанию, всегда проверяйте!

При работе с газонокосилкой освободите место для кошения. Выбрасываемые предметы могут травмировать прохожих.

ПРЕДУПРЕЖДЕНИЕ

Перед началом работы установите газонокосилку на участке, который необходимо скосить, установив деку для кошения на требуемую высоту среза. При половинной мощности двигателя потяните вверх ручку выключателя режущего механизма (PTO), чтобы ножи начали вращаться. Разгонитесь до нужной скорости и начинайте косить.

ОПАСНО

Во избежание причинения серьезных травм или смерти от летящих предметов или контакта с ножами НИКОГДА не эксплуатируйте газонокосилку без установленного щитка или ограничительной пластины на желоб для выброса травы.

Держите руки и ноги подальше от отверстия выброса.

Перед началом процесса кошения осмотрите участок и определите оптимальную процедуру скашивания. Учитывайте высоту, тип травы и рельеф местности (покатый, ровный или неровный).

Правильная скорость движения при кошении зависит от высоты, типа и плотности скашиваемой травы. Обычно скорость движения колеблется от 5 до 9 км/час. Высокую густую траву следует косить на низкой скорости, а тонкую траву средней высоты можно косить на более высокой скорости. Во время кошения всегда включайте двигатель на полные обороты. Это необходимо для поддержания надлежащей скорости вращения ножа для получения чистого среза. Следуйте местным рекомендациям по выбору подходящей высоты скашивания в вашем регионе. Не скашивайте траву слишком коротко, чтобы увеличить интервалы между скашиваниями. Это может привести к негативному воздействию на траву в жаркую погоду и стимулировать рост сорняков в период вегетации.

Срезайте не скошенную траву слева. Это позволит распределить скошенную траву по скошенной зоне. Сброс скошенной травы на не скошенную площадь приведет к скоплению травы и может помешать равномерному скашиванию.

Помните, что острые ножи обеспечивают более чистую стрижку и потребляют меньше энергии. Очень высокую траву следует косить дважды. Сначала скосите траву выше, а затем скосите второй раз на нужной высоте и под углом 90° к первому проходу.

5.8.Неровная поверхность

Будьте осторожны при работе с газонокосилкой на неровной поверхности.

НЕ работайте на крутых склонах. Работа на крутом склоне может привести к потере контроля, опрокидыванию газонокосилки, травмам или даже смерти.

- НЕ работайте на крутых склонах. Эта газонокосилка не была специально разработана для работы на крутых

склонах.

- Оператор несет ответственность за безопасную работу на склонах. Только оператор может определить устойчивость газонокосилки на каждом конкретном склоне, основываясь на существующих условиях, таких как: скорость и направление движения газонокосилки, изменение уклона, степень скольжения, обрывы, ямы, препятствия и т.д.
- Чтобы определить устойчивость на склоне, начните с нижней точки и попытайтесь медленно поднять газонокосилку назад по склону. Если вы не можете заехать на склон или чувствуете себя на нем неуверенно, НЕ работайте на нем.
- Всегда начинайте косить у подножия склонов. При движении по склону данная газонокосилка имеет большее сцепление с поверхностью при движении вперед, чем назад. Будьте осторожны на склонах, чтобы не проехать вперед и не оказаться в положении, когда сцепление с дорогой недостаточно для выезда назад или остановки.
- На склонах шины могут потерять сцепление с дорогой, даже если тормоза работают исправно.
- Избегайте резких стартов и ускорений при движении вперед по склону, так как газонокосилка может опрокинуться назад.
- НЕ косите траву на мокрых склонах, так как скользкая поверхность снижает тягу и торможение, что в свою очередь влияет на управление.
- Соблюдайте осторожность при выполнении поворотов. Притормаживайте машину перед резкими поворотами. Если установить один рычаг слишком далеко впереди или позади другого, данное устройство может очень быстро вращаться.
- Прежде чем поворачивать или сдавать назад, осмотритесь вокруг и убедитесь, что территория свободна для выполнения маневра.
- Избегайте старта или остановки на склоне. Если шины потеряли сцепление с дорогой, отключите ножи и медленно спуститесь вниз по склону.
- Движение по склону должно быть медленным и постепенным. НЕ делайте резких изменений скорости или направления движения.
- Будьте особенно осторожны с травосборниками и другим навесным оборудованием. Они могут изменить устойчивость газонокосилки. НЕ используйте травосборник на крутых склонах.
- ЗАПРЕЩАЕТСЯ работать без установленной системы защиты от опрокидывания (ROPS).
- Если газонокосилка оснащена фиксированной системой ROPS, всегда пристегивайтесь ремнем безопасности.
- Во время кошения пристегивайтесь ремнем безопасности.
- Убедитесь, что ремень безопасности можно быстро отстегнуть, если газонокосилка съедет или скатится в водоем или воду.
- Прежде чем проезжать под какими-либо объектами, внимательно проверьте достаточный зазор при наличии, например, ветвей, дверных проемов или электрических проводов, НЕ ЗАДЕВАЙТЕ и не касайтесь их.

5.9.Глушение двигателя

5.9.1 Установите дроссельную заслонку в положение 1/3 открытия. Дайте двигателю поработать на холостом ходу в этом положении в течение нескольких минут, затем переведите дроссельную заслонку на медленный холостой ход.

5.9.2 Переведите выключатель зажигания в положение «OFF/ВЫКЛ» (вертикальное) и выньте ключ.

ОСТОРОЖНО

Всегда вынимайте ключ из замка зажигания, когда оставляете устройство без присмотра или когда оно не используется.

5.10. Транспортировка газонокосилки

ПРЕДУПРЕЖДЕНИЕ

Во избежание случайного опрокидывания всегда устанавливайте газонокосилку на прицеп.

Для транспортировки газонокосилки используйте тяжелый прицеп. Прицеп должен быть оборудован знаками и световыми приборами, предусмотренными законом.

5.10.1 Поднимите деку газонокосилки в положение транспортировочной (максимальной) высоты так, чтобы транспортировочная защелка вошла в зацепление с защелкой на направляющей трубе. Установите штифт регулировки высоты в верхнее отверстие.

5.10.2 Установите газонокосилку задним ходом на прицеп. См. раздел «Погрузка газонокосилки» ниже.

5.10.3 Заглушите двигатель, включите стояночный тормоз и выньте ключ.

5.10.4 Установите штифт регулировки высоты в нижнее отверстие и опустите деку газонокосилки в самое нижнее положение.

5.10.5 Надежно закрепите газонокосилку на прицепе с помощью прочных ремней, цепей или тросов. Как передние, так и задние ремни должны быть направлены вниз и наружу от газонокосилки.

5.11. Погрузка газонокосилки

ПРЕДУПРЕЖДЕНИЕ

Погрузка газонокосилки на прицеп или грузовик увеличивает вероятность опрокидывания назад и может привести к серьезным травмам или смерти.

- При движении газонокосилки на пандус соблюдайте крайнюю осторожность. Двигайтесь медленно.
- При управлении газонокосилкой на пандусе избегайте резких ускорений и замедлений.
- Поднимайте газонокосилку на пандус задним ходом, спускайте передним ходом.
- Используйте только один пандус на всю ширину; **НЕ используйте отдельные пандусы для каждой стороны газонокосилки.**
- Если необходимо использовать отдельные пандусы, заезжайте на пандус задом и и съезжайте с него передом.
- НЕ превышайте угол в 15 градусов между пандусом и землей или между пандусом и прицепом или грузовиком.

5.12. Меры безопасности при хранении

ОСТОРОЖНО

Не храните газонокосилку с топливом в баке внутри здания, где пары могут попасть на открытое пламя, искру или горелку, а также поблизости от печи, водонагревателя, сушилки для белья или другого газового прибора. Перед помещением на хранение в закрытое пространство нужно дать двигателю остыть.

ОСТОРОЖНО

При работе двигателя в закрытом помещении всегда обеспечивайте достаточную вентиляцию. Выхлопные газы содержат не имеющий запаха угарный газ, который является смертельно опасным для человека.

- Если двигатель не будет использоваться в течение 30 дней или более, добавьте в топливную систему стабилизатор топлива.

Стабилизатор топлива является приемлемой добавкой, минимизирующей образование отложений топливных смол во время хранения. Добавьте стабилизатор в топливо в топливном баке или контейнере для хранения. Всегда соблюдайте пропорции смеси, указанные на контейнере со стабилизатором. Запускайте двигатель не менее чем через 10 минут после добавления стабилизатора.

- Удалите весь накопившийся мусор из деки для кошения и в самой газонокосилке.
- Зашлифуйте места сколов краски и покрасьте их, чтобы предотвратить появление ржавчины. Смажьте все нужные места, чтобы предотвратить повреждение от влаги во время хранения.

6. ТЕХНИЧЕСКОЕ ОБСЛУЖИВАНИЕ

ОСТОРОЖНО

Проводите техническое обслуживание газонокосилки, только если она припаркована на твердой ровной поверхности; с заглушенным двигателем и отключенным режущим механизмом (PTO); с установленным стояночным тормозом; ключ должен быть вынут из замка зажигания.

ОСТОРОЖНО

При проведении технического обслуживания двигателя, сцепления или любой другой электрической системы всегда снимайте заземленный (-) зажим с аккумулятора. Чтобы получить доступ к аккумуляторной батарее, снимите левое крыло.

ОСТОРОЖНО

При выполнении любого технического обслуживания, которое может привести к травме глаз или ушей, всегда надевайте защитные очки и средства защиты ушей.

6.1.Проверка уровня моторного масла

Интервал обслуживания: перед каждым использованием или ежедневно

6.1.1 Заглушите двигатель и дождитесь остановки всех движущихся частей. Убедитесь, что устройство стоит на ровной поверхности.

6.1.2 Проверьте, холодный ли двигатель.

6.1.3 Очистите область вокруг щупа. Выньте щуп и вытрите масло. Установите щуп на место в соответствии с рекомендациями производителя двигателя. Извлеките щуп и проверьте уровень масла.

6.1.4 Если уровень масла низкий, протрите область вокруг крышки маслозаливной горловины, снимите крышку и залейте масло до отметки «FULL» на щупе. НЕ переливайте масло.

ВАЖНО

НЕ эксплуатируйте двигатель с уровнем масла ниже отметки «ADD» на щупе или выше отметки «FULL».

6.2.Смазка

НЕ допускайте скопления излишков смазки на деталях или вокруг них, особенно при работе в песчаных районах. Точки смазки см. на сопроводительных иллюстрациях (рис. 10 и рис. 11).

В дополнение к этим точкам смазки слегка смажьте маслом все поворотные точки звеньев.

Перед использованием шприца для смазки тщательно очистите фитинг.

Наносить за 4 нажатия

Каждые 40 часов работы

Головки ножей газонокосилки (A) и (B)

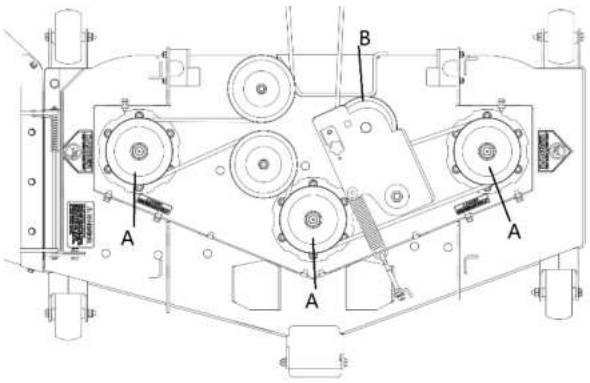

Рис. 10

Наносите от 1/2 до 1 нажатия
Каждые 100 часов/месяц использования
Подшипник переднего колеса (A) и (B)

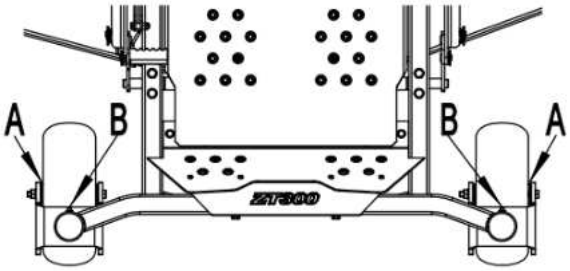

Рис. 11

6.3.Заправочные объемы

Топливный бак - 13 л

6.4.Давление воздуха в шинах

Ведущие шины

20×10 - 10 103 кПа

Передние шины

11×4 - 5 137,9 кПа

6.5.Масло в картере и воздушный фильтр

График замены или обслуживания см. в «Руководстве по эксплуатации двигателя».

ОСТОРОЖНО

Для очистки двигателя или моторного отсека НЕ используйте воду под высоким давлением или пар. Вода и моющие средства могут повредить электрические компоненты и клеммы, что может привести к отказу компонентов и цепей безопасности.

Для удаления посторонних предметов из двигателя и моторного отсека используйте пылесос или воздуходувку.

6.6.Обслуживание аккумулятора

Аккумуляторная батарея расположена под левым крылом. Чтобы получить к ней доступ, открутите три болта и снимите крыло. Для обслуживания аккумуляторной батареи следуйте приведенной ниже процедуре.

6.6.1 Очистите аккумуляторную батарею.

6.6.2 Осмотрите кабели на предмет ослабления соединений.

6.6.3 Очистите клеммы.

6.6.4 Осмотрите поддон и держатель батареи.

6.6.5 Осмотрите корпус батареи на предмет трещин или утечек.

ПРЕДУПРЕЖДЕНИЕ

Аккумуляторные батареи содержат серную кислоту. Избегайте контакта с кожей, глазами и одеждой. Во время зарядки аккумуляторы выделяют взрывоопасный водородный газ. Держите сигареты, источники искр, открытого пламени и другие источники возгорания подальше от батареи. Защищайте глаза и лицо от аккумуляторной батареи. В случае несчастного случая промойте глаза водой и немедленно вызовите врача. Храните аккумуляторные батареи и кислоту в недоступном для детей месте.

6.7.Очистка деки

ВАЖНО

После каждого использования удаляйте траву из-под деки газонокосилки. Чрезмерное скопление травы будет мешать работе и производительности деки газонокосилки. Чрезмерное скопление травы может также привести к

поломке компонентов.

6.7.1 Припаркуйте газонокосилку на твердой ровной поверхности, заглушите двигатель и установите стояночный тормоз. Выньте ключ из замка зажигания.

Установите деку газонокосилки в транспортировочное положение (до упора вверх), зацепив защелку и вставив штифт регулировки высоты в отверстие для высоты среза 5 дюймов.

6.7.2 Поднимите переднюю часть газонокосилки, используя переднюю поперечину рамы держателя деки, и обоприте ее на домкратные стойки или другие эквивалентные страховочные блоки.

НЕ полагайтесь только на механические или гидравлические домкраты или подъемники. Используйте соответствующие противооткатные упоры для шин, остающихся на земле.

6.7.3 Для уборки пространства под декой используйте длинный плоский прут, во избежание опасности оказаться под газонокосилкой.

6.7.4 Удалите всю траву и мусор с нижней стороны деки, по близости от головок ножей и желоба для выброса травы.

6.8.Проверка ножей

ПРЕДУПРЕЖДЕНИЕ

НЕ беритесь за ножи газонокосилки голыми руками. При снятии ножей используйте плотные кожаные перчатки или оберните нож защитным материалом и надежно заблокируйте. Неосторожное или неправильное обращение может привести к серьезным травмам.

Проверяйте ножи перед каждым использованием, чтобы убедиться, что они надежно закреплены и находятся в хорошем состоянии. Заменяйте все погнутые, чрезмерно зазубренные, изношенные или имеющие другие повреждения ножи. Небольшие зазубрины можно зашлифовать при заточке.

6.9.Снятие ножа

Выверните болт (A) с правой резьбой (см. рис. 12), снимите стопорную плоскую шайбу (B), снимите нож.

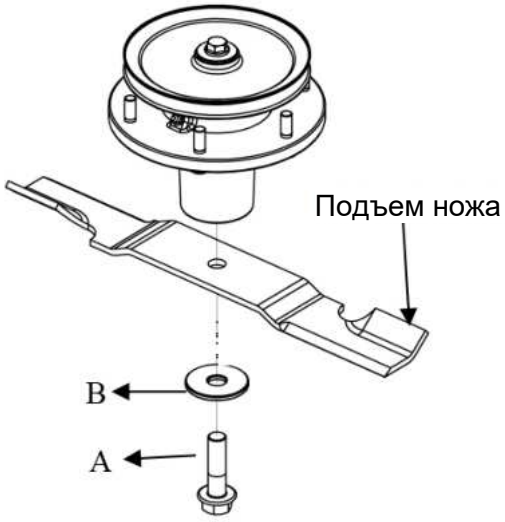

Рис. 12

6.10. Заточка ножей

ОСТОРОЖНО

При работе с ножами газонокосилки надевайте перчатки. При заточке надевайте защитные очки.

6.10.1 Затачивайте ножи газонокосилки с помощью шлифовального станка, ручного напильника или электрического точильного станка.

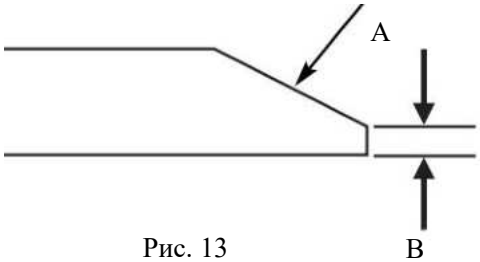

Рис. 13

6.10.2 Затачивайте ножи газонокосилки, снимая одинаковое количество материала с каждого конца ножа.

6.10.3 При заточке сохраняйте

первоначальный скос (A, Рисунок 13). **НЕ** изменяйте скос ножа.

6.10.4 Нож газонокосилки должен иметь режущую кромку не более 0,40 мм (B, Рисунок11) или меньше.

Перед установкой отбалансируйте ножи.

6.11. Балансировка ножей газонокосилки

ОСТОРОЖНО

Несбалансированный нож может создать чрезмерную вибрацию, повредить устройство или сломаться.

6.13.1 Очистите нож, удалите засохшую траву или другой мусор.

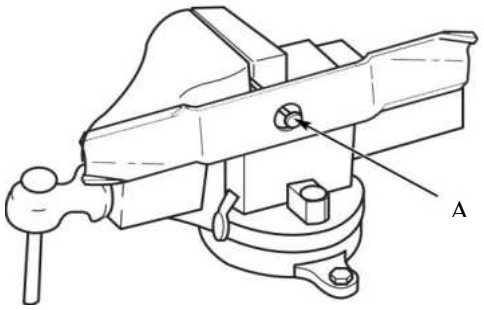

Рис. 14

6.11.2 См. рисунок 14. Закрепите нож газонокосилки с помощью гвоздя (A) в тисках и поверните его в горизонтальное положение.

6.11.3 Проверьте баланс ножа. Если один из концов ножа смещается вниз, заточите тяжелый конец, пока нож не будет сбалансирован.

6.11.4 Повторяйте процедуру до тех пор, пока нож не останется в горизонтальном положении.

6.12. Установка ножа

ПРЕДУПРЕЖДЕНИЕ

Ваш поставщик может предоставить запасные ножи. Они изготавливаются из специальных стальных сплавов и подвергаются жестким требованиям к термообработке и проверке. Ножи от другого поставщика могут не соответствовать этим жестким требованиям и быть опасными.

Процедура установки ножа выполняется в порядке, обратном снятию. Убедитесь, что шайбы установлены, как показано на рисунке (см. рис. 12).

6.12.1 Установите на место каждый нож газонокосилки таким образом, чтобы подъем ножа был направлен вверх к деке газонокосилки, как показано на рисунке 12. Закрепите болт крепления ножа и плоскую шайбу (B, Рисунок 12) и затяните моментом 100 Н.м.

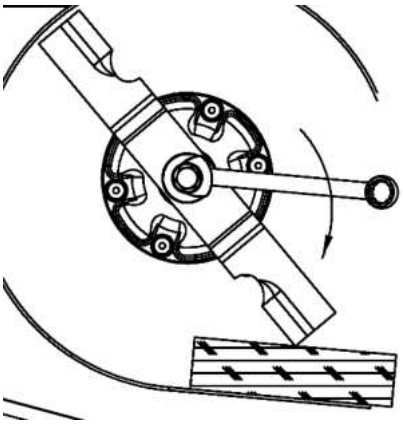

Рис. 15

6.12.2 Если на валу головки нет плоских поверхностей, то, чтобы удержать нож от проворачивания, вставьте деревянный брусок (См. Рисунок 15) между ножом и корпусом деки.

7. РЕГУЛИРОВКА

ВАЖНО

Перед обслуживанием, чисткой или регулировкой устройства отключите режущий механизм (PTO), заглушите двигатель, дождитесь остановки всех движущихся частей и извлеките ключ.

7.1.Регулировка высоты среза

(См. рис. 16)

Высота среза деки газонокосилки регулируется в диапазоне от 2,5 см до 10,2 см с шагом 6,4 мм.

7.1.1 Остановите газонокосилку и разведите рычаги управления движением наружу в нейтральное заблокированное положение.

7.1.2 Установите транспортировочный замок в положение фиксации.

7.1.3 Поднимите и зафиксируйте деку в транспортировочном положении 10,8 см (Рисунок 16).

7.1.4 Дека поднимается путем нажатия на педаль подъема деки вперед. Педаль расположена в переднем правом углу поддона пола.

Примечание: при изменении положения высоты среза всегда останавливайтесь и отключайте режущий механизм (PTO).

7.1.5 Вставьте штифт регулировки высоты в отверстие, соответствующее желаемой высоте среза.

7.1.6 Нажмите на педаль подъема деки, откройте транспортировочный замок и позвольте деке опуститься до высоты среза.

Не управляйте педалью руками.



Рис. 16

7.2. Регулировка выравнивания деки.

7.2.1 Установите газонокосилку на ровной поверхности.

7.2.2 Заглушите двигатель, дождитесь остановки всех движущихся частей и выньте ключ.

7.2.3 Проверьте давление воздуха во всех четырех шинах и при необходимости отрегулируйте давление до нужного уровня.

7.2.4 Дека газонокосилки может быть выровнена в любом положении высоты среза. Если высота ножей не соответствует установленной высоте среза, не выполняйте сразу же регулировку. Перед регулировкой высоты среза дека газонокосилки должна быть выровнена в поперечном и продольном направлении. См. соответствующие разделы ниже.

7.2.5 Установите левый нож в поперечное положение и измерьте расстояние от внешнего кончика ножа до ровной поверхности (см. рис. 17).

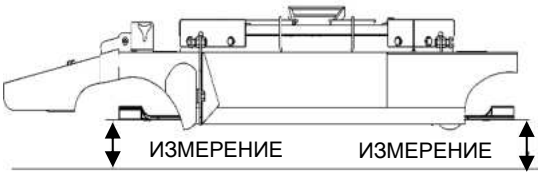

Рис. 17

7.2.6 Если разница между обоими измерениями превышает 3 мм, необходима регулировка.

7.2.7 Найдите гайку (A) и гайку (B) регулировки уровня на подвеске каждой деки газонокосилки (См. Рис. 18).

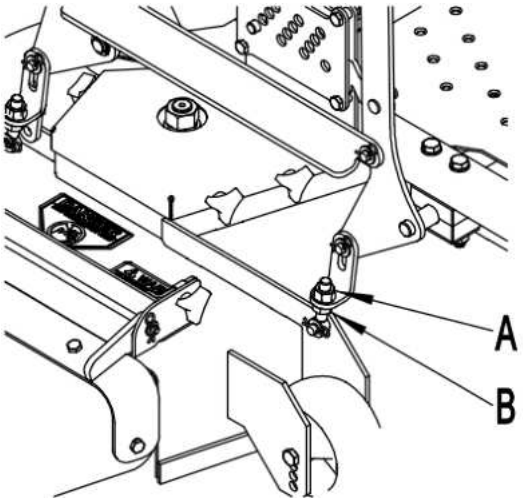

Рис. 18

7.2.8 Слегка ослабьте гайку (B) на подвеске деки газонокосилки.

7.2.9 Отрегулируйте деку вверх или вниз по

мере необходимости, чтобы она соответствовала правой передней части, поворачивая гайку регулировки уровня (A) по часовой стрелке, чтобы поднять, и против часовой стрелки, чтобы опустить.

7.2.10 Отрегулируйте гайку регулировки уровня (A) таким образом, чтобы ножи с обеих сторон находились на одинаковой высоте над ровной поверхностью.

7.2.11 Когда ножи будут выровнены в поперечном направлении, надежно затяните гайку (B**)**.

7.3.Регулировка ремня деки

Натяжение ремня устанавливается на заводе, но после первого часа использования может потребоваться его регулировка. Периодически необходимо проверять натяжение ремня, следуя приведенной ниже процедуре (См. рис. 19).

7.3.1 Установите деку газонокосилки на минимальную высоту среза и снимите левый щиток ремня.

7.3.2 Ослабьте контргайку (A) и отрегулируйте натяжную гайку (C), чтобы изменить натяжение ремня.

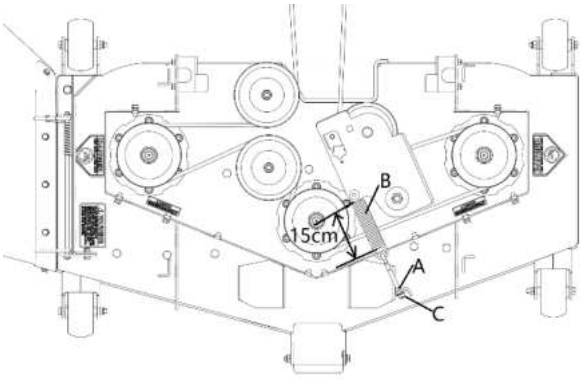

Рис. 19

7.3.3 Увеличьте натяжение ремня, повернув тяговую гайку (C) по часовой стрелке, и уменьшите натяжение ремня, повернув тяговую гайку против часовой стрелки (См. Рис. 19).

7.3.4 При правильном натяжении ремня длина натяжной пружины (B) должна составлять примерно 15 см.

7.3.5 Когда будет достигнуто правильное натяжение ремня, затяните контргайку (A).

7.4.Регулировка приводного ремня разгрузочного вала.

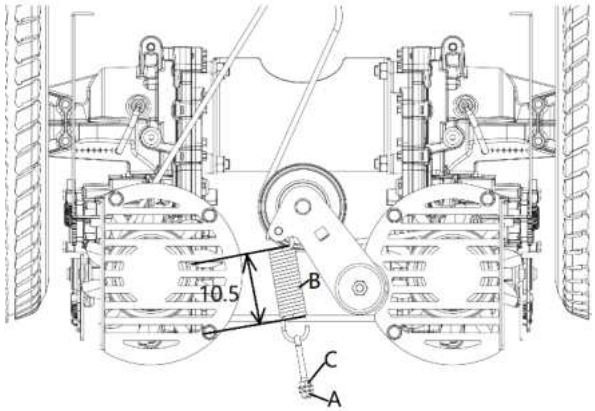

Рис. 20

Способ аналогичен описанному выше способу регулировки ремня деки, при правильном натяжении ремня длина натяжной пружины (B) должна составлять примерно 11 см (см. рис. 20).

7.5.Регулировка нейтрального положения.

Если ведущие колеса перемещаются вперед или назад, когда рычаг рулевого управления находится в нейтральном положении, необходима регулировка.

7.5.1 Поднимите и поддерживайте заднюю часть газонокосилки с помощью домкратных стоек или других эквивалентных страховочных блоков. НЕ полагайтесь только на механические или гидравлические домкраты или подъемники.

Убедитесь в том, что два ведущих колеса не касаются земли.

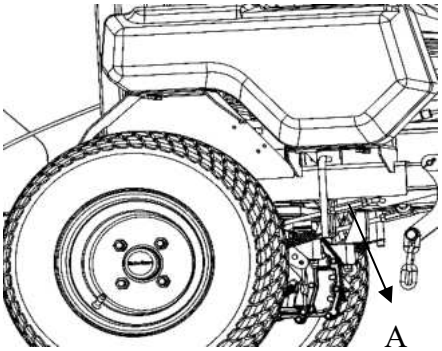

7.5.2 Запустите двигатель и установите рычаги рулевого управления в нейтральное положение блокировки, затем обратите внимание на то, какое ведущее колесо вращается. Эту сторону необходимо отрегулировать.

7.5.3 Если необходимо отрегулировать левое колесо, найдите позицию A (См. Рисунок 21), более подробная информация о позиции A показана на Рисунке 22.

7.5.4 Если правое колесо вращается по часовой стрелке (вид снаружи см. рис. 21), осторожно ослабьте гайки (B и C), затем поверните нейтральный хомут (A на рис. 21) против часовой стрелки (направление стрелки см. рис. 21), пока колесо не перестанет вращаться. С другой стороны, поверните гайку по часовой стрелке. Наконец, надежно затяните гайки (B и C).

7.5.5 Если необходимо отрегулировать левое колесо, используйте тот же способ для регулировки левого колеса.

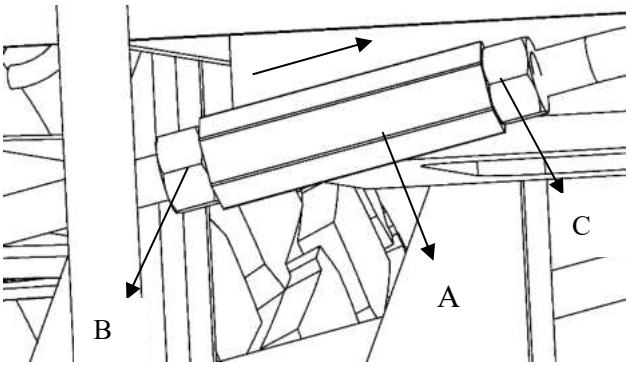

Рис. 21

7.6.Регулировка сиденья.

См. рис. 22. Сиденье можно отрегулировать и отодвинуть назад. Поднимите рычаг регулировки (A), установите сиденье в нужное положение и отпустите рычаг, чтобы зафиксировать сиденье в нужном положении.

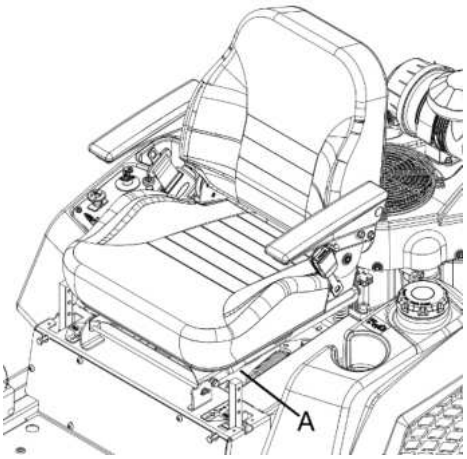

Рис. 22

7.7.Регулировка стояночного тормоза

7.7.1 Отключите режущий механизм (PTO), заглушите двигатель, заблокируйте передние колеса, выньте ключ из замка зажигания и включите стояночный тормоз.

7.7.2 Найдите пружину тормоза (A, Рисунок 23). Шестерни тормозного рычага (B) входят в зацепление с шестернями тормозного диска. Отрегулируйте гайку на рычаге регулировки пружины. Убедитесь, что в свободном состоянии пружина удлиняется на 12 мм. Таким же образом отрегулируйте рычаг тормоза.

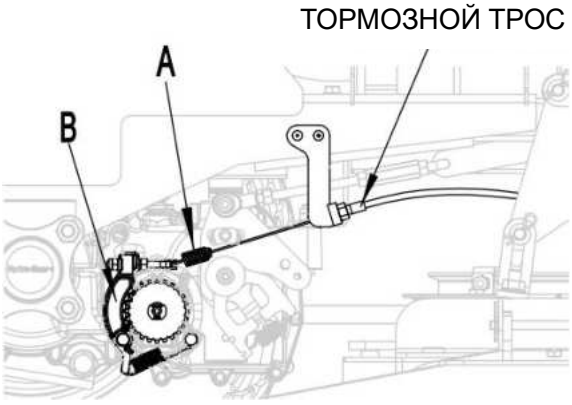

Рис. 23

7.7.3 Осмотрите и убедитесь, что тормоз отрегулирован правильно.

8. ДИАГНОСТИКА И УСТРАНЕНИЕ НЕИСПРАВНОСТЕЙ

⚠ ПРЕДУПРЕЖДЕНИЕ

Во избежание серьезных травм проводите техническое обслуживание трактора или газонокосилки только при заглушенном двигателе и включенном стояночном тормозе.

Перед началом технического обслуживания всегда вынимайте ключ зажигания, отсоединяйте провод свечи зажигания и закрепляйте его в стороне от свечи, чтобы предотвратить случайный запуск двигателя.

Базовый уход и регулярное техническое обслуживание продлят срок службы вашего оборудования, однако для обеспечения нормальной его работы при длительном или постоянном использовании может в конечном итоге потребоваться проведение сервисного обслуживания.

В приведенном ниже руководстве по устранению неисправностей перечислены наиболее распространенные неисправности, их причины и способы устранения.

Инструкции по самостоятельному выполнению большинства из этих мелких регулировок и сервисного ремонта приведены на следующих страницах. При желании все эти процедуры могут быть выполнены вашим местным авторизованным дилером.

Неисправ-ность	Возможная причина	Меры по устранению
Стартер не крутится	1. Включен режущий механизм (PTO). 2. Стояночный тормоз не включен. 3. Рычаги привода не находятся в нейтральном положении. 4. Аккумуляторная батарея не полностью заряжена. 5. Электрические соединения подверглись коррозии, ослаблены или неисправны. 6.Перегорел предохранитель. 7. Неисправно реле или переключатель. 8. Неисправен модуль.	1. Отключите режущий механизм (PTO). 2. Установите стояночный тормоз. 3. Убедитесь, что рычаги привода находятся в нейтральном положении. 4. Зарядите аккумулятор. См. разделы «Проверка заряда аккумулятора» и «Рекомендуемая процедура пуска» в разделе «Техническое обслуживание». 5. Проверьте надежность контакта электрических соединений. Тщательно очистите клеммы разъемов очистителем электрических контактов, нанесите диэлектрическую смазку и снова подсоедините. 6. Замените перегоревший предохранитель. 7. Обратитесь к авторизованному дилеру. 8. Замените модуль.
Двигатель не запускается, запускается с трудом или не работает	1.Топливный бак пуст. 2.Низкий уровень масла в картере. 3.Дроссельная или воздушная заслонка в неправильном положении. 4.Загрязнен топливный фильтр. 5.Грязь, вода или несвежее топливо попали в топливную систему. 6.Воздухоочиститель загрязнен. 7.Переключатель сиденья не работает должным образом. 8.Электрические соединения подверглись коррозии, ослаблены или неисправны.	1. Заполните топливный бак. 2. Добавьте масло в картер двигателя. 3. Убедитесь, что дроссельная заслонка находится в среднем положении между «SLOW» и «FAST», а воздушная заслонка - в положении «ON» для холодного двигателя или в положении «OFF» для прогретого двигателя. 4. Замените топливный фильтр. 5. Обратитесь в авторизованный сервисный центр. 6. Очистите или замените фильтрующий элемент воздухоочистителя. 7. Проверьте индикатор выключателя сиденья. При необходимости замените сиденье. 8. Проверьте надежность контакта электрических соединений. Тщательно очистите клеммы разъемов очистителем электрических контактов, нанесите диэлектрическую смазку и снова подсоедините.

Неисправ-ность	**Возможная причина**	**Меры по устранению**
	9.Неисправно реле или переключатель. 10.Повреждена свеча зажигания. 11.Провод свечи зажигания не подключен. 12.Неисправен модуль.	9. Обратитесь к авторизованному дилеру. 10. Очистите, отрегулируйте или замените свечу зажигания. 11. Проверьте соединение провода свечи зажигания. 12. Замените модуль.
Двигатель теряет мощность	1. Чрезмерная нагрузка на двигатель 2. Воздухоочиститель загрязнен. 3. Низкий уровень масла в картере. 4. Засорены охлаждающие ребра и воздушные каналы двигателя. 5. Загрязнен топливный фильтр. 6. Грязь, вода или несвежее топливо попали в топливную систему.	1. Уменьшите скорость движения. 2. Очистите или замените фильтрующий элемент воздухоочистителя. 3. Добавьте масло в картер двигателя. 4. Устраните загрязнения на ребрах охлаждения и в воздушных каналах. 5. Замените топливный фильтр. 6. Обратитесь в авторизованный сервисный центр.
Газонокосилка не едет	1. Приводной или насосный ремень изношен, ослаблен или порван. 2. Приводной или насосный ремень сошел со шкива. 3. Сломана или отсутствует натяжная пружина.	1. Замените ремень. 2.Замените ремень. 3.Замените пружину.
Неравномерная высота среза.	1.Нож(и) не острый(е). 2. Режущий(ие) нож(ы) погнут(ы). 3. Дека газонокосилки расположена неровно. 4.Загрязнено днище газонокосилки. 5.Давление в ведущих шинах не соответствует норме. 6. Погнута головка ножа. 7. Кончики соседних ножей находятся на неодинаковой высоте среза. Кончики ножей должны быть выровнены в пределах 3/16 дюйма, что составляет примерно одну	1. Заточите нож(и). 2. Установите новый режущий нож(и). 3. Выровняйте деку газонокосилки в поперечном и продольном направлении. 4. Очистите днище газонокосилки. 5. Отрегулируйте давление в ведущих шинах. 6. Обратитесь в авторизованный сервисный центр. 7. Замените ножи, головки и (или) проверьте деку газонокосилки на наличие повреждений.

Неисправ-ность	Возможная причина	Меры по устранению
	толщину ножа.	
Аномальная вибрация	1. Режущий(ие) нож(и) погнут(ы) или разбалансирован(ы).	1. Установите новый режущий нож(и).
	2. Ослаблен болт крепления ножа.	2. Затяните болт крепления ножа.
	3. Ослаблены болты крепления двигателя.	3. Затяните болты крепления двигателя.
	4. Ослаблен шкив двигателя, ведомый шкив или шкив ножа.	4. Затяните соответствующий шкив.
	5. Шкив двигателя поврежден.	5. Обратитесь в авторизованный сервисный центр.
	6. Погнута головка ножа.	6. Обратитесь в авторизованный сервисный центр.
	7. Поврежден ремень.	7. Установите новый ремень.
Ножи НЕ вращаются.	1. Приводной ремень изношен, ослаблен или порван.	1. Проверьте натяжение ремня.
	2. Ремень деки изношен, ослаблен или порван.	2. Установите новый ремень деки.
	3. Ремень деки сошел со шкива.	3. Установите ремень на шкивы сцепления и деки, ведомые ролики и натяжной ролик в соответствии с указанием пути прокладки ремня на табличке на деке.
	4. Сломана или отсутствует натяжная пружина.	4. Замените пружину.
	5. Неправильно проложен приводной ремень.	5. См. табличку с указанием пути прокладки ремня на табличке на деке.
Не включается сцепление.	1.Перегорел предохранитель.	1. Замените предохранитель. Проверьте сопротивление катушки, заряд аккумулятора, систему зарядки и соединения проводов, при необходимости замените.
	2.Низкое напряжение на сцеплении.	2. Проверьте сопротивление катушки, заряд аккумулятора, систему зарядки и соединения проводов, при необходимости замените.
	3. Повреждена катушка.	3.Замените сцепление.
	4. Недостаточный ток.	4. Отремонтируйте или замените провод сцепления или электрическую систему. Очистите контакты разъема.
	5. Слишком большой воздушный зазор между ротором и обмоткой.	5. Снимите регулировочную прокладку или замените сцепление.