VILLARTEC

Модель агрегата: MR 765H (Трактор садовый)
Головка блока цилиндра

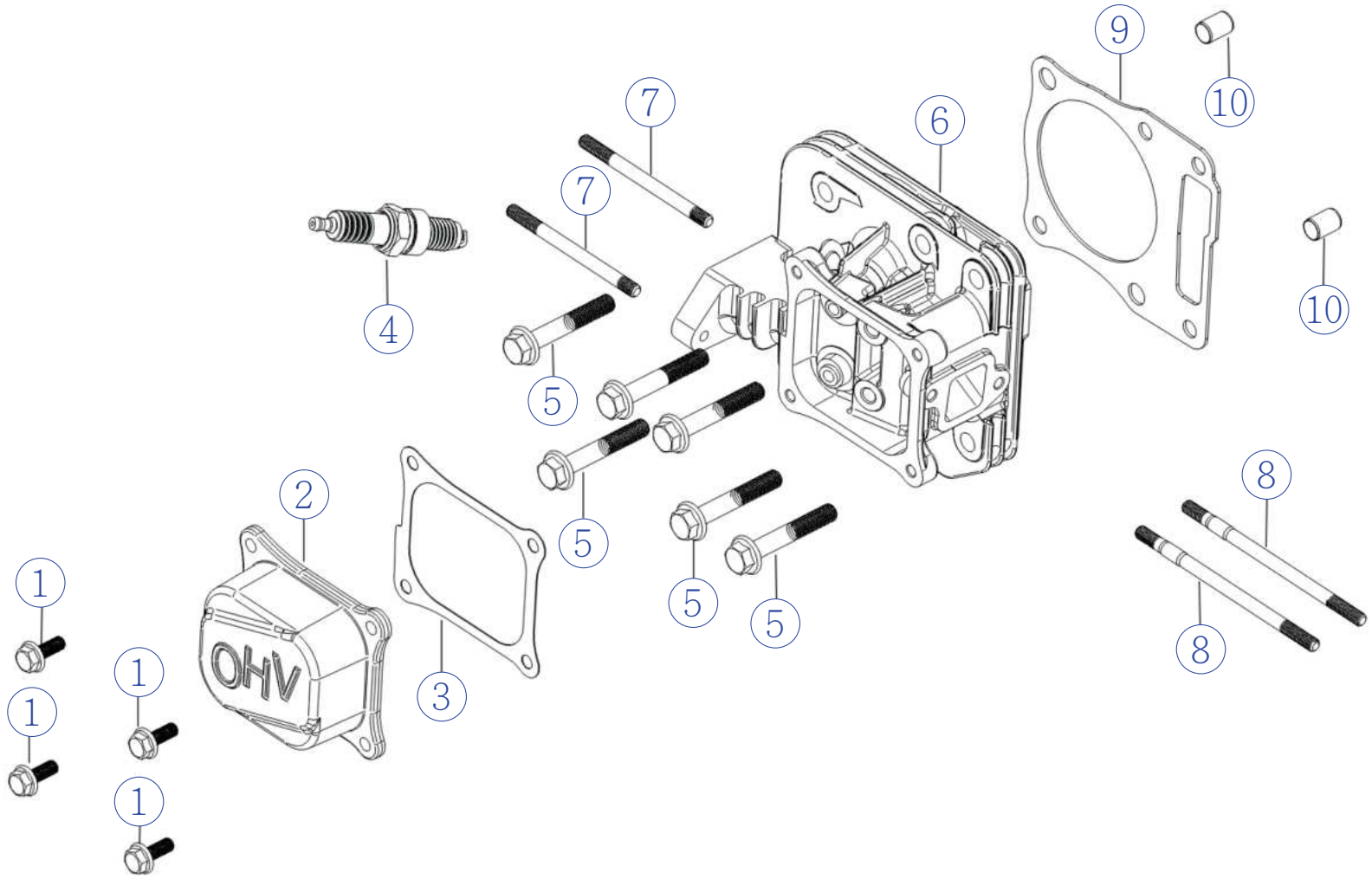

VILLARTEC

Модель агрегата: MR 765H (Трактор садовый)
Головка блока цилиндра

Список запасных частей

№ Поз.	Артикул детали	Наименование	Кол-во
1	380140013-0005	Болт M6x16 (LC1P75F)	4
2	120230152-0001	Крышка головки цилиндра (LC1P75F)	1
3	120250059-0001	Прокладка крышки блока цилиндра (LC1P75F)	1
4	270960014-0001	Свеча зажигания F7RTC (LC1P75F)	1
5	380140339-0001	Болт M8x50 (LC1P75F)	6
6	120080609-0002	Головка блока цилиндра (LC1P75F)	1
7	380180114-0001	Шпилька M6x84 (LC1P75F)	2
8	380180093-0001	Шпилька M6x113 (LC1P75F)	2
9	120150211-0002	Прокладка блока цилиндра (LC1P75F)	1
10	380600117-0001	Штифт установочный 10x14 (LC1P75F)	2

Модель агрегата: MR 765H (Трактор садовый)
Картер

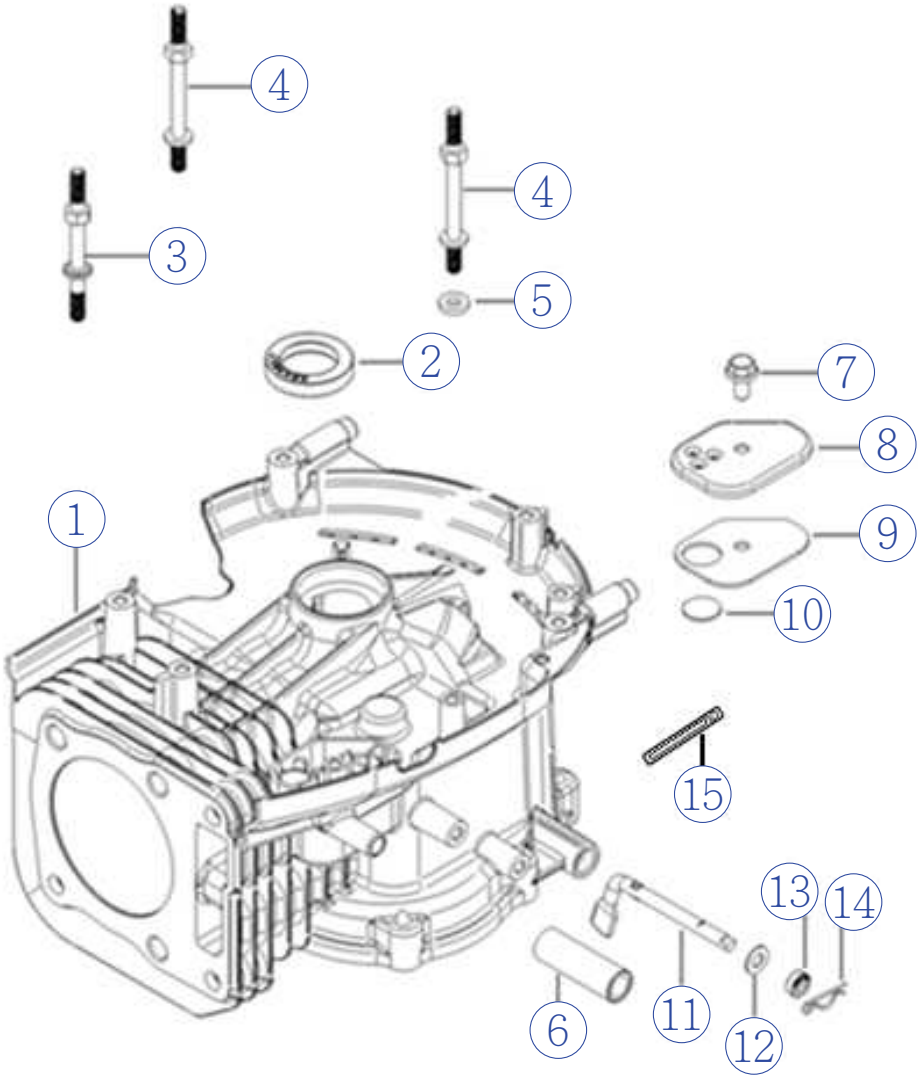

VILLARTEC

Модель агрегата: MR 765H (Трактор садовый)
Картер

Список запасных частей

№ Поз.	Артикул детали	Наименование	Кол-во
1	110810261-0002	Корпус картера (LC1P75F)	1
2	380650335-0001	Уплотнение масляное 25x38x7 (LC1P75F)	1
3	380850002-0001	Стержень M6x78.5 (LC1P75F)	1
4	380850006-0001	Стержень M6x85 (LC1P75F)	2
5	380821590-0001	Втулка (LC1P75F)	1
6	380741158-0003	Трубка воздуховодная Ф10×Ф15×45 (LC1P75F)	1
7	380140067-0003	Болт M6x12 (LC1P75F)	1
8	110840031-0001	Клапан воздушный (LC1P75F)	1
9	110850021-0001	Прокладка клапана (LC1P75F)	1
10	110860005-0001	Сапун (LC1P75F)	1
11	171630023-0001	Рычаг выбора скорости (LC1P75F)	1
12	380450527-0001	Шайба плоская (LC1P75F)	1
13	380650338-0001	Уплотнение масляное 6x11x4 (LC1P75F)	1
14	381350004-0001	Зажим (LC1P75F)	1
15	380940346-0004	Скоба (LC1P75F)	1

Модель агрегата: MR 765H (Трактор садовый)
Крышка картера

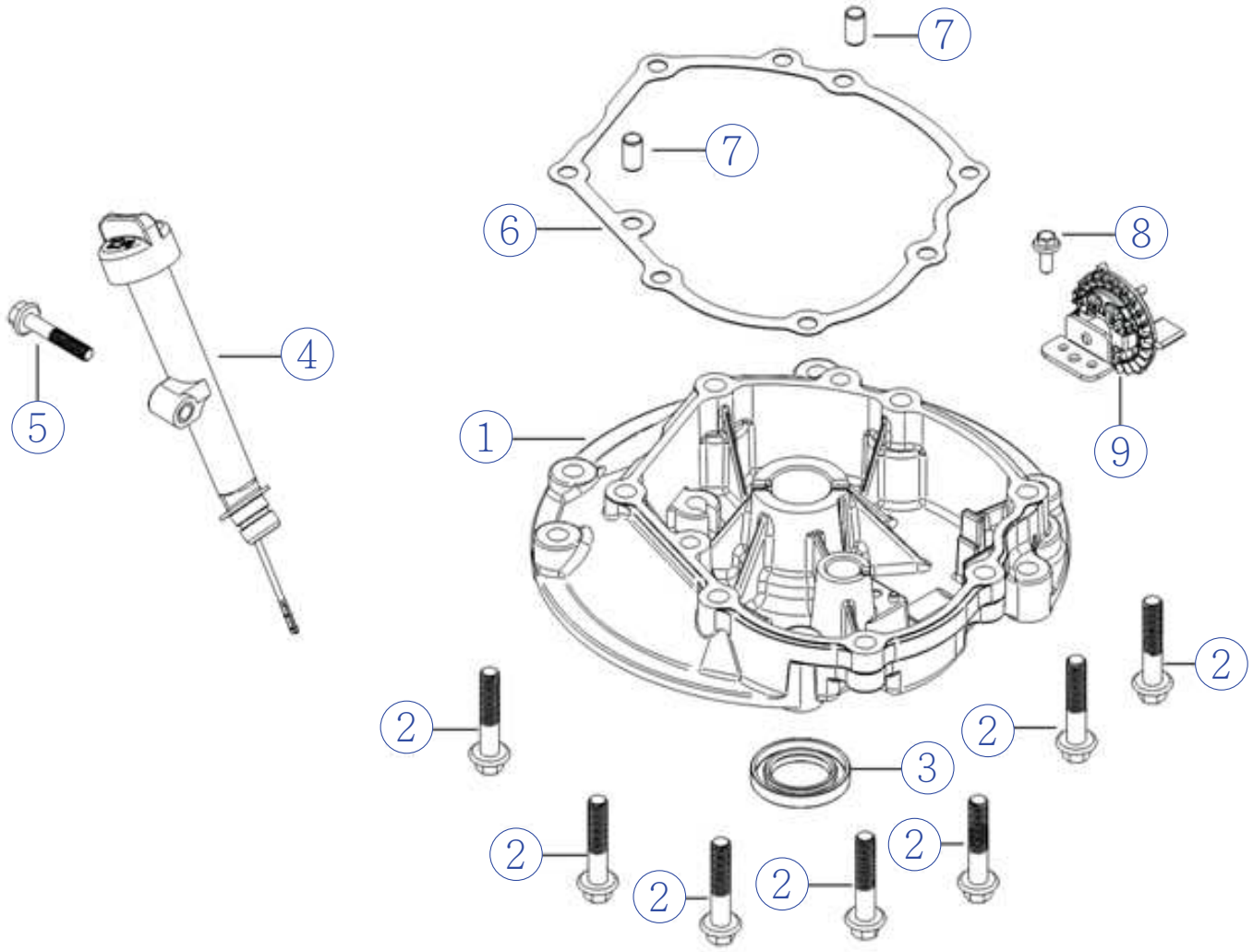

VILLARTEC

Модель агрегата: MR 765H (Трактор садовый)
Крышка картера

Список запасных частей

№ Поз.	Артикул детали	Наименование	Кол-во
1	110820167-0001	Крышка картера (LC1P75F)	1
2	380140005-0006	Болт M8x40 (LC1P75F)	7
3	380650347-0001	Уплотнение масляное 25x41,25x6 (LC1P75F)	1
4	110690105-0004	Щуп масляный (LC1P75F)	1
5	380140100-0003	Болт M6x35 (LC1P75F)	1
6	110830062-0001	Прокладка крышки картера (LC1P75F)	1
7	380600120-0001	Штифт установочный 8x14 (LC1P75F)	2
8	380140167-0002	Болт M5x12 (LC1P75F)	1
9	171750031-0001	Компоненты регулирующего механизма (LC1P75F)	1

Модель агрегата: MR 765H (Трактор садовый)
Газораспределительный механизм

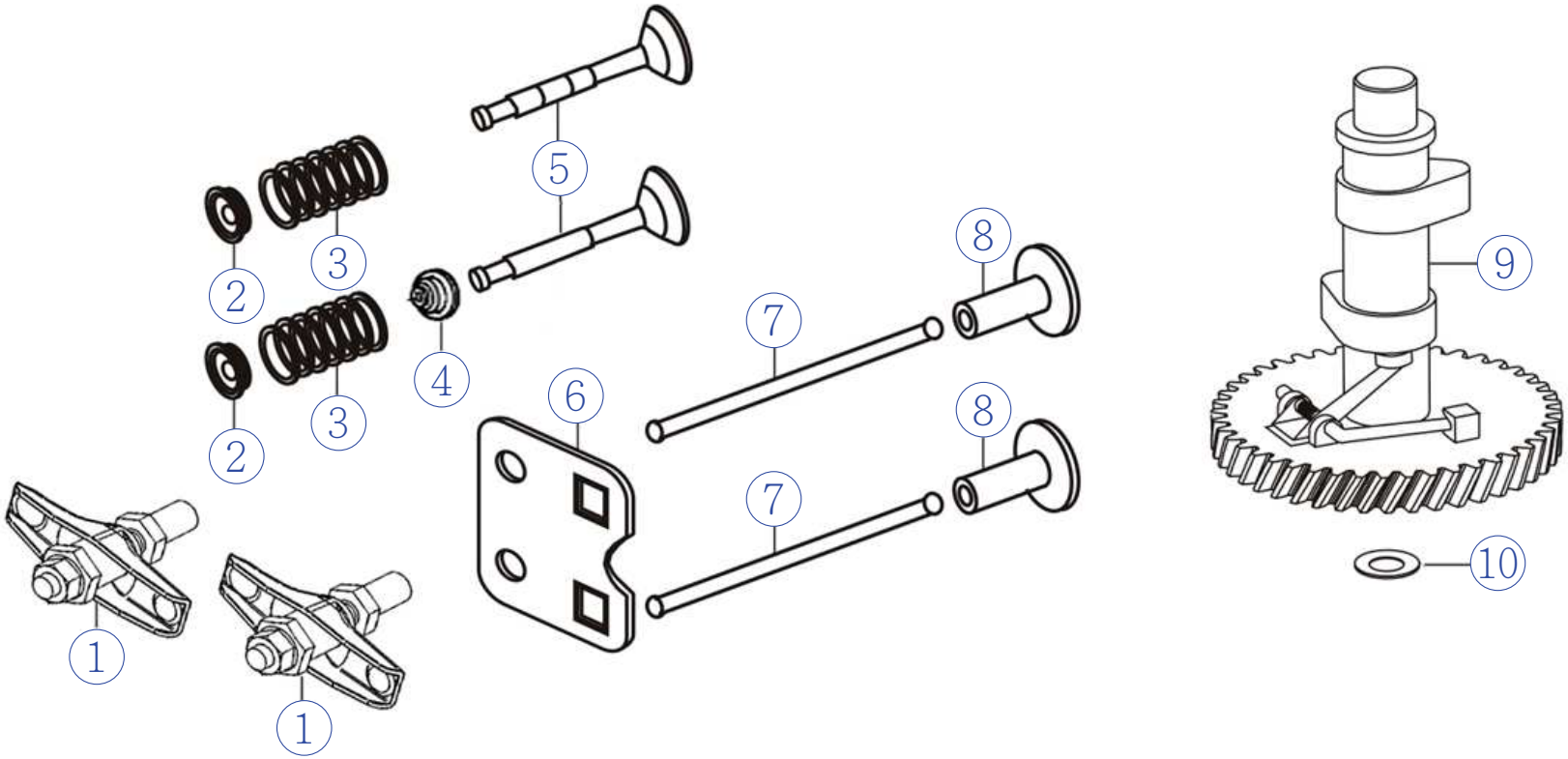

VILLARTEC

Модель агрегата: MR 765H (Трактор садовый)
Газораспределительный механизм

Список запасных частей

№ Поз.	Артикул детали	Наименование	Кол-во
1	140450022-0001	Коромысло (LC1P75F)	2
2	140380020-0001	Седло пружины клапана (LC1P75F)	2
3	140340039-0001	Пружина клапана внутренняя (LC1P75F)	2
4	140400016-0001	Колпачок маслосъёмный (LC1P75F)	1
5	500550076-0001	Комплект клапанов (LC1P75F)	1
6	140710015-0001	Пластина толкателя (LC1P75F)	1
7	140670032-0001	Штанга (LC1P75F)	2
8	140690002-0001	Толкатель (LC1P75F)	2
9	140020189-0001	Вал распределительный в сборе (LC1P75F)	1
10	380450534-0001	Шайба плоская (LC1P75F)	1

Модель агрегата: MR 765H (Трактор садовый)
Коленчатый вал/поршень

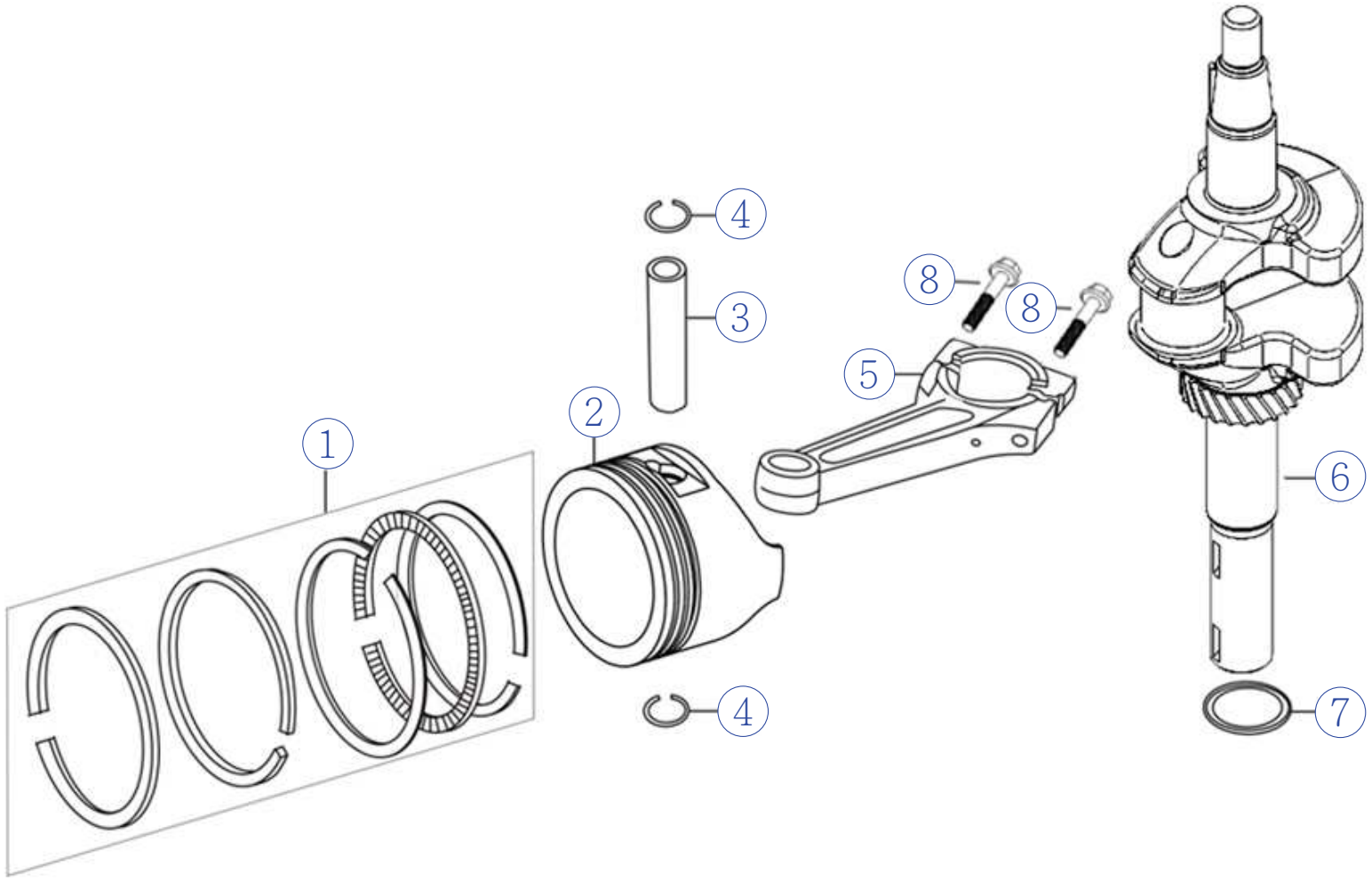

VILLARTEC

Модель агрегата: MR 765H (Трактор садовый)
Коленчатый вал/поршень

Список запасных частей

№ Поз.	Артикул детали	Наименование	Кол-во
1	130070158-0001	Комплект маслосъёмных колец (LC1P75F)	1
2	130030245-0001	Поршень (LC1P75F)	1
3	130060031-0001	Палец поршневой (LC1P75F)	1
4	380560056-0001	Кольцо стопорное (LC1P75F)	2
5	130150181-0001	Шатун (LC1P75F)	1
6	130290480-0001	Вал коленчатый (LC1P75F)	1
7	380450518-0001	Шайба плоская 34x1 (LC1P75F)	1
8	130180030-0001	Болт M7×32 (LC1P75F)	2

Модель агрегата: MR 765H (Трактор садовый)
Стартер

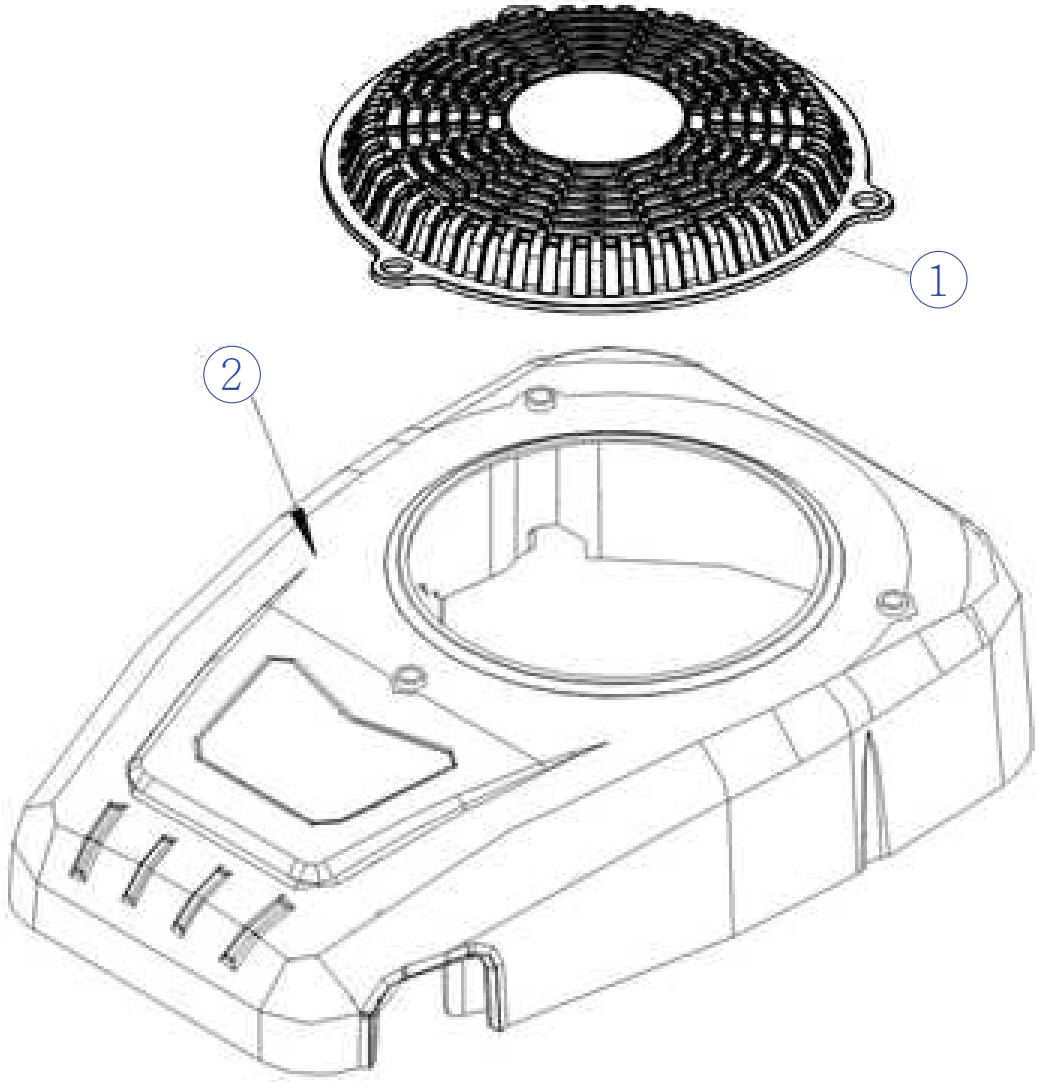

VILLARTEC

Модель агрегата: MR 765H (Трактор садовый)
Стартер

Список запасных частей

№ Поз.	Артикул детали	Наименование	Кол-во
1	195360020-0001	Крышка воздуховодная стартера (LC1P75F)	1
2	160210108-0001	Крышка стартера (LC1P75F)	1

VILLARTEC

Модель агрегата: MR 765H (Трактор садовый)
Карбюратор

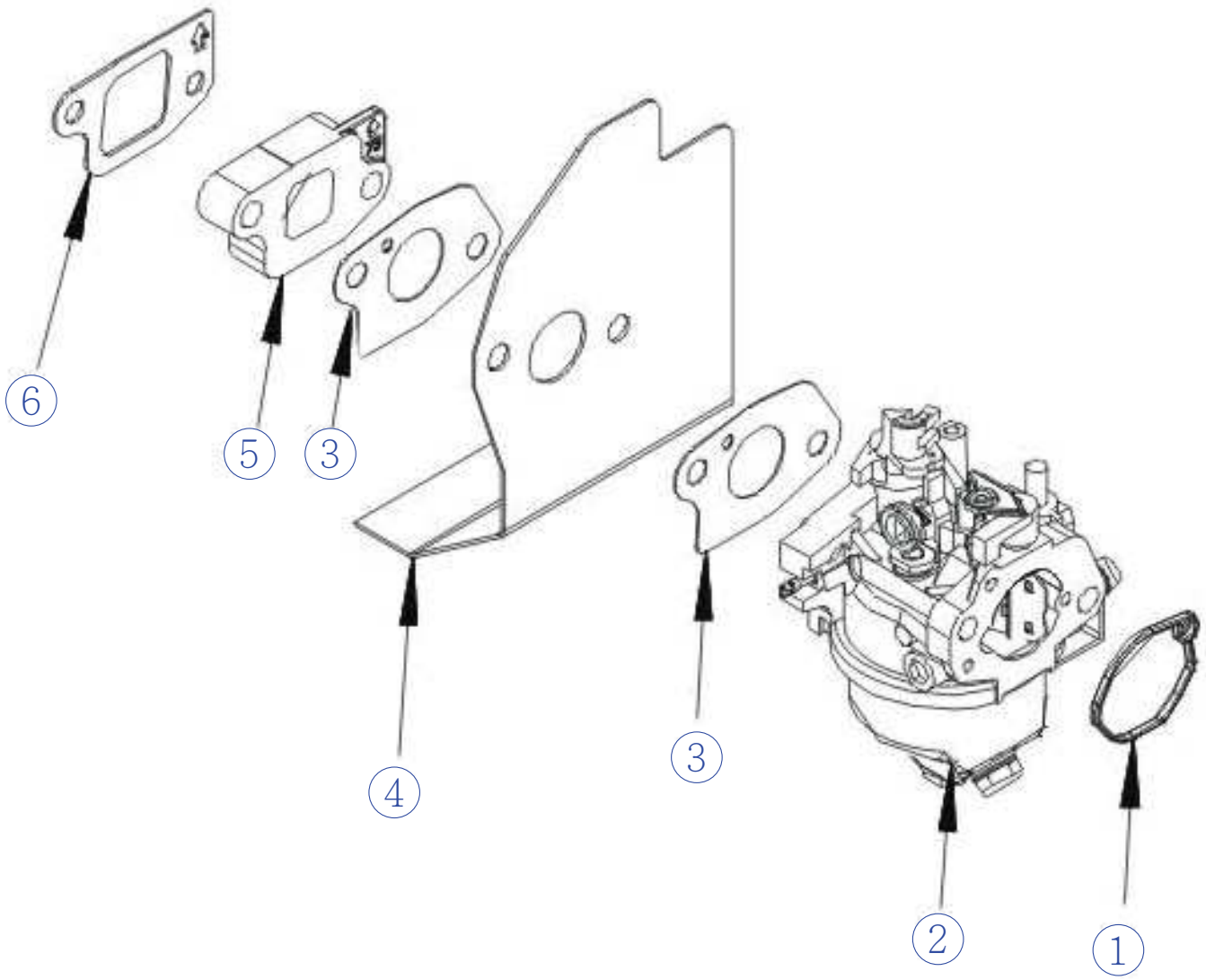

VILLARTEC

Модель агрегата: MR 765H (Трактор садовый)
Карбюратор

Список запасных частей

№ Поз.	Артикул детали	Наименование	Кол-во
1	170430177-0001	Прокладка карбюратора (LC1P75F)	1
2	170022142-0002	Карбюратор (LC1P75F)	1
3	170430147-0001	Прокладка карбюратора (LC1P75F)	2
4	170450007-0001	Экран термозащитный (LC1P75F)	1
5	170440090-0001	Прокладка изоляционная (LC1P75F)	1
6	170430174-0001	Прокладка карбюратора (LC1P75F)	1

Модель агрегата: MR 765H (Трактор садовый)
Маховик/зажигание

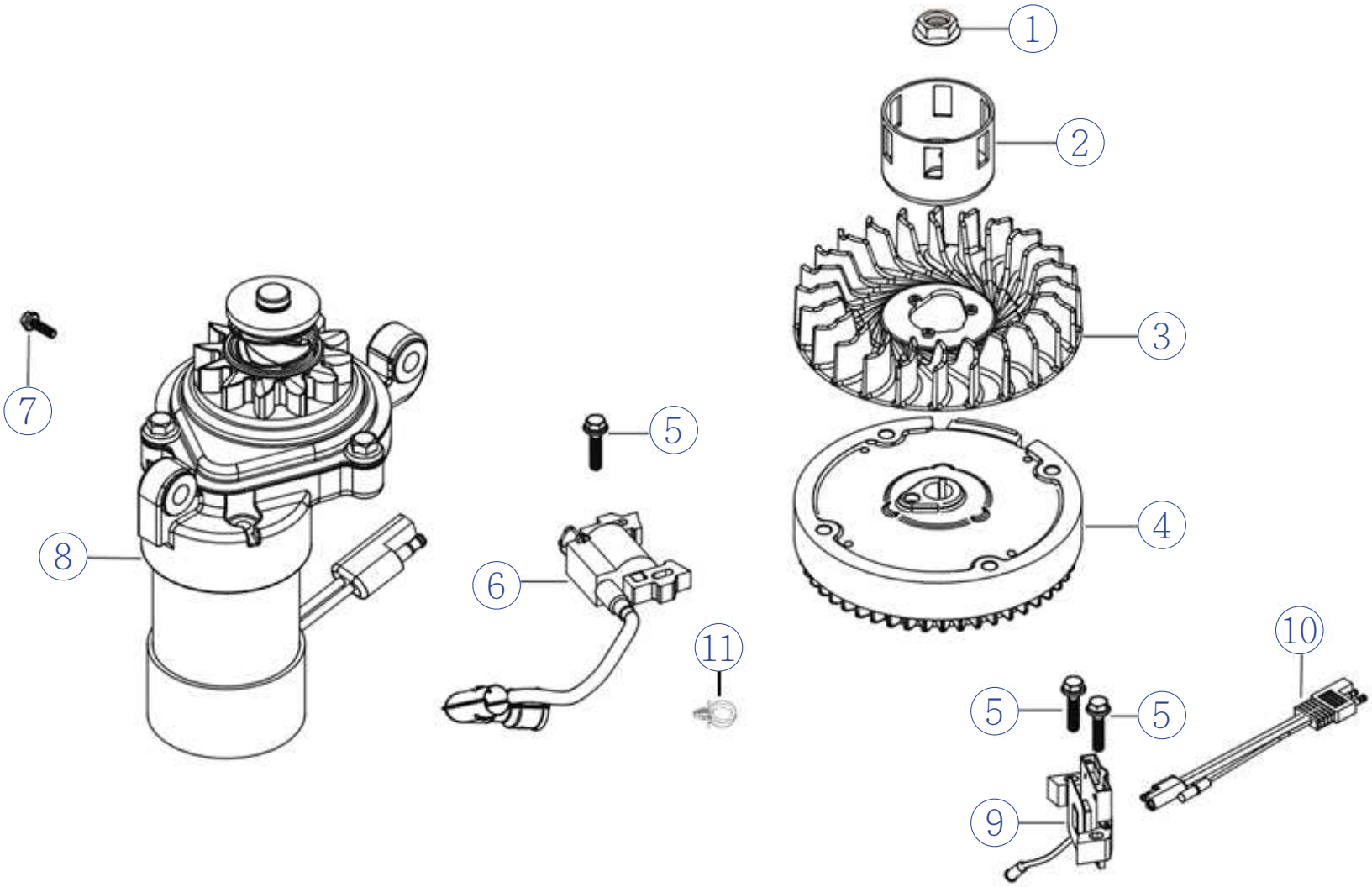

VILLARTEC

Модель агрегата: MR 765H (Трактор садовый)
Маховик/зажигание

Список запасных частей

№ Поз.	Артикул детали	Наименование	Кол-во
1	380370051-0001	Гайка M14×1.5 (LC1P75F)	1
2	193590036-0001	Чаша стартера (LC1P75F)	1
3	160180015-0001	Ипмеллер (LC1P75F)	1
4	270020265-0002	Маховик (LC1P75F)	1
5	380140024-0006	Болт M6x28 (LC1P75F)	1
6	270920333-0001	Катушка зажигания (LC1P75F)	1
7	380140086-0002	Болт M6x22 (LC1P75F)	2
8	270360196-0001	Комплект деталей стартера (LC1P75F)	1
9	270190027-0002	Комплект деталей ротора (LC1P75F)	1
10	270370028-0002	Комплект проводов (LC1P75F)	1
11	380930025-0001	Зажим (LC1P75F)	1

Модель агрегата: MR 765H (Трактор садовый)
Воздушный фильтр

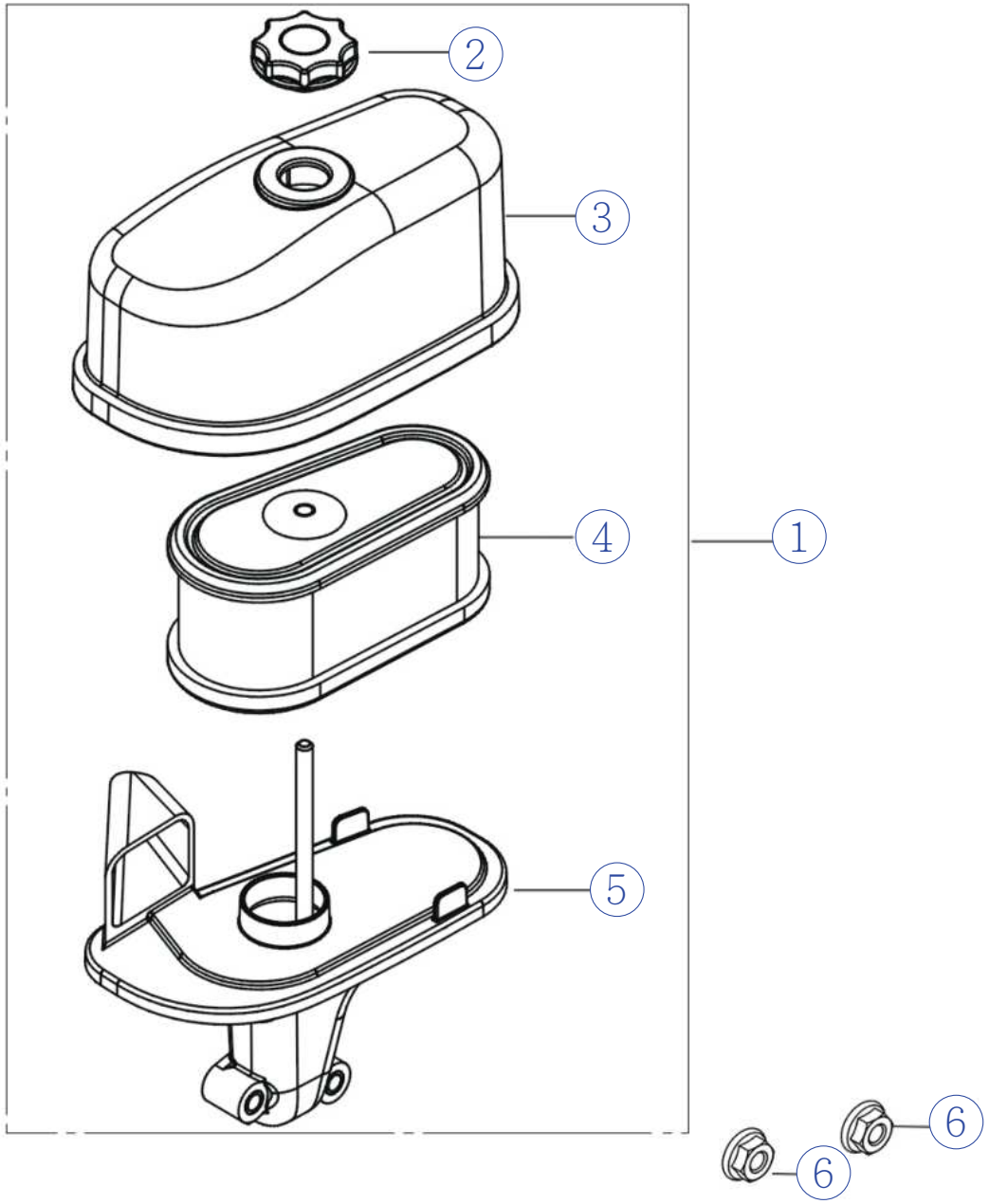

VILLARTEC

Модель агрегата: MR 765H (Трактор садовый)
Воздушный фильтр

Список запасных частей

№ Поз.	Артикул детали	Наименование	Кол-во
1	180020744-0002	Фильтр воздушный (LC1P75F)	1
2	181950006-0001	Гайка (LC1P75F)	1
3	180070228-0001	Крышка воздушного фильтра (LC1P75F)	1
4	180100096-0001	Элемент фильтрующий (LC1P75F)	1
5	180280092-0001	Крепление воздушного фильтра (LC1P75F)	1
6	380370066-0001	Гайка M6 (LC1P75F)	2

VILLARTEC

Модель агрегата: MR 765H (Трактор садовый)

A

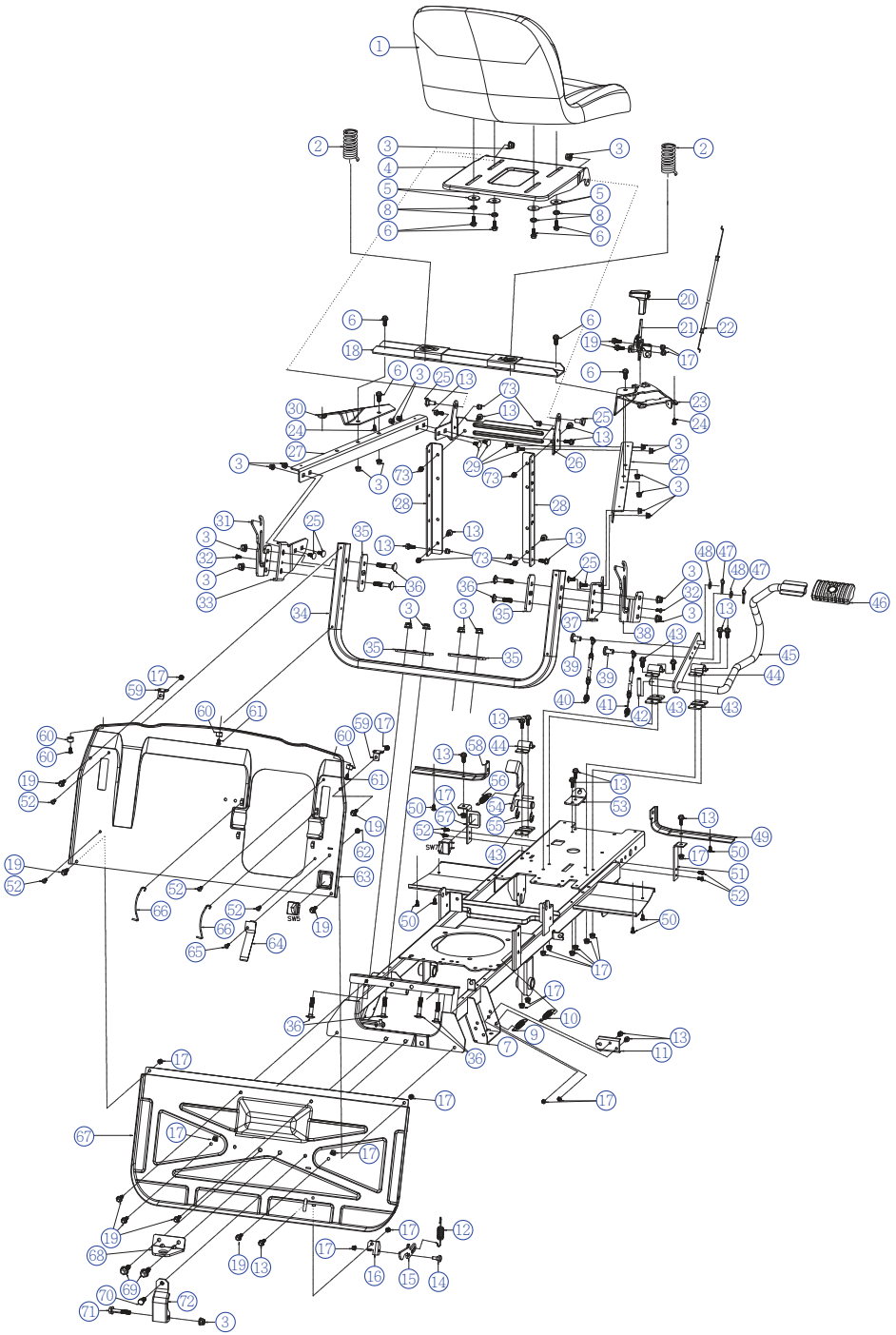

VILLARTEC

Модель агрегата: MR 765H (Трактор садовый)

Список запасных частей

№ Поз.	Артикул детали	Наименование	Кол-во
A-01	T066061XX00	Сиденье оператора MR765H	1
A-02	T06602VX000	Пружина сиденья MR765H	2
A-03	B2028W00000	Гайка M8 MR765H	23
A-04	T066062X000	Пластина фиксирующая MR765H	1
A-05	B5037W00000	Шайба плоская 8x30x2.5 MR765H	4
A-06	B1079W08020	Болт M8x20 MR765H	8
A-07	T066021Y03A	Рама в сборе MR765H	1
A-08	B6006W00000	Шайба пружинная 8 MR765H	4
A-09	T06602S0000	Пружина тормоза MR765H	1
A-10	T06602M0000	Пружина натяжения MR765H	1
A-11	T06602Y7000	Пластина крепёжная троса тормоза MR765H	1
A-12	T06607C0000	Пружина MR765H	1
A-13	B1060W06016	Болт M6x16 MR765H	21
A-14	T06607B0000	Болт MR765H	1
A-15	T0660790000	Крюк сцепки травосборника MR765H	1
A-16	T06607A0000	Пластина фиксирующая MR765H	1
A-17	B2008W00000	Гайка M6 MR765H	22
A-18	T06602DX000	Рама крепления сиденья MR765H	1
A-19	B1058W06012	Болт M6x12 MR765H	10
A-20	G53L110006J	Накладка рычага регулировки скорости MR765H	1
A-21	T066042B000	Рычаг регулировки скорости MR765H	1
A-22	T0660290000	Трос дроссельной заслонки MR765H	1
A-23	T066023X057	Панель рычага MR765H	1
A-24	B3036B00000	Саморез ST4.2x13-C MR765H	2
A-25	T06604K0000	Болт M8x18 MR765H	2
A-26	T0660240000	Пластина поддерживающая MR765H	1
A-27	T0660280000	Направляющая сиденья MR765H	2
A-28	T0660270000	Опора MR765H	2
A-29	B1010W08020	Болт M8x20 MR765H	8
A-30	T0660220057	Панель настройки высоты MR765H	1
A-31	T066025L000	Кронштейн травосборника левый MR765H	1
A-32	B30B1B19X00	Винт M5x16 MR765H	2
A-33	T066026L000	Пластина соединительная левая MR765H	1
A-34	T06602C0000	Кронштейн сиденья поддерживающий MR765H	1
A-35	T06602B0000	Пластина соединительная усиленная MR765H	4
A-36	B1010W08045	Болт M8x45 MR765H	8
A-37	T066026R000	Пластина соединительная правая MR765H	1
A-38	T066025R000	Кронштейн травосборника правый MR765H	1
A-39	T06604V0000	Штифт MR765H	2

A-40	T06604XY000	Трос тормоза MR765H	1
A-41	T06604W0000	Трос сцепления MR765H	1
A-42	B800CB00000	Штифт 4x30 MR765H	1
A-43	T06604M0000	Пластина фиксирующая педали тормоза нижняя MR765H	3
A-44	T06604G0000	Пластина фиксирующая педали тормоза верхняя MR765H	3
A-45	T06604EX000	Рычаг педали тормоза MR765H	1
A-46	T06604F0010	Педаль тормоза MR765H	1
A-47	BB011W00000	Шплинт D2.5x30 MR765H	2
A-48	B5019W00000	Шайба плоская 8.5x16x1.5 MR765H	2
A-49	T06602GR000	Пластина крепёжная педали тормоза MR765H	1
A-50	B3022B00000	Саморез ST4.8x13-C MR765H	6
A-51	T06602F0000	Пластина опорная педали тормоза MR765H	1
A-52	B30B1B18000	Винт H M5x12 MR765H	8
A-53	T06603W1000	Пластина крепёжая троса сцепления MR765H	1
A-54	T06603WL06J	Кронштейн педали режима обратного кошения MR765H	1
A-55	B9030B00000	Кольцо стопорное 12 MR765H	2
A-56	T06603WM000	Пружина педали режима обратного кошения MR765H	1
A-57	T06603WK000	Пластина фиксирующая режима обратного кошения MR765H	1
A-58	T06602GL000	Пластина крепёжная левая MR765H	1
A-59	T06602A0000	Пластина крепёжная верхняя MR765H	2
A-60	S1050000000	Втулка фиксирующая II MR765H	3
A-61	B3033B00000	Саморез ST4.2x9.5-C MR765H	3
A-62	B2007W00000	Гайка M5 MR765H	1
A-63	T06602H0057	Панель верхняя MR765H	1
A-64	T06602K0000	Пластина нажимная травосборника MR765H	1
A-65	B3006W00000	Винт M5x12 MR765H	1
A-66	T06603WA000	Трос MR765H	2
A-67	T06602JX057	Панель нижняя MR765H	1
A-68	T06602T0000	Пластина фиксирующая MR765H	1
A-69	B1130W08025	Винт M8x25 MR765H	2
A-70	B1078W08020	Болт M8x20 MR765H	1
A-71	B1081W08050	Болт M8x50 MR765H	1
A-72	T06602Y6000	Пластина крепёжная ведущего моста MR765H	1
A-73	B2016W00000	Гайка M6 MR765H	8

VILLARTEC

Модель агрегата: MR 765H (Трактор садовый)

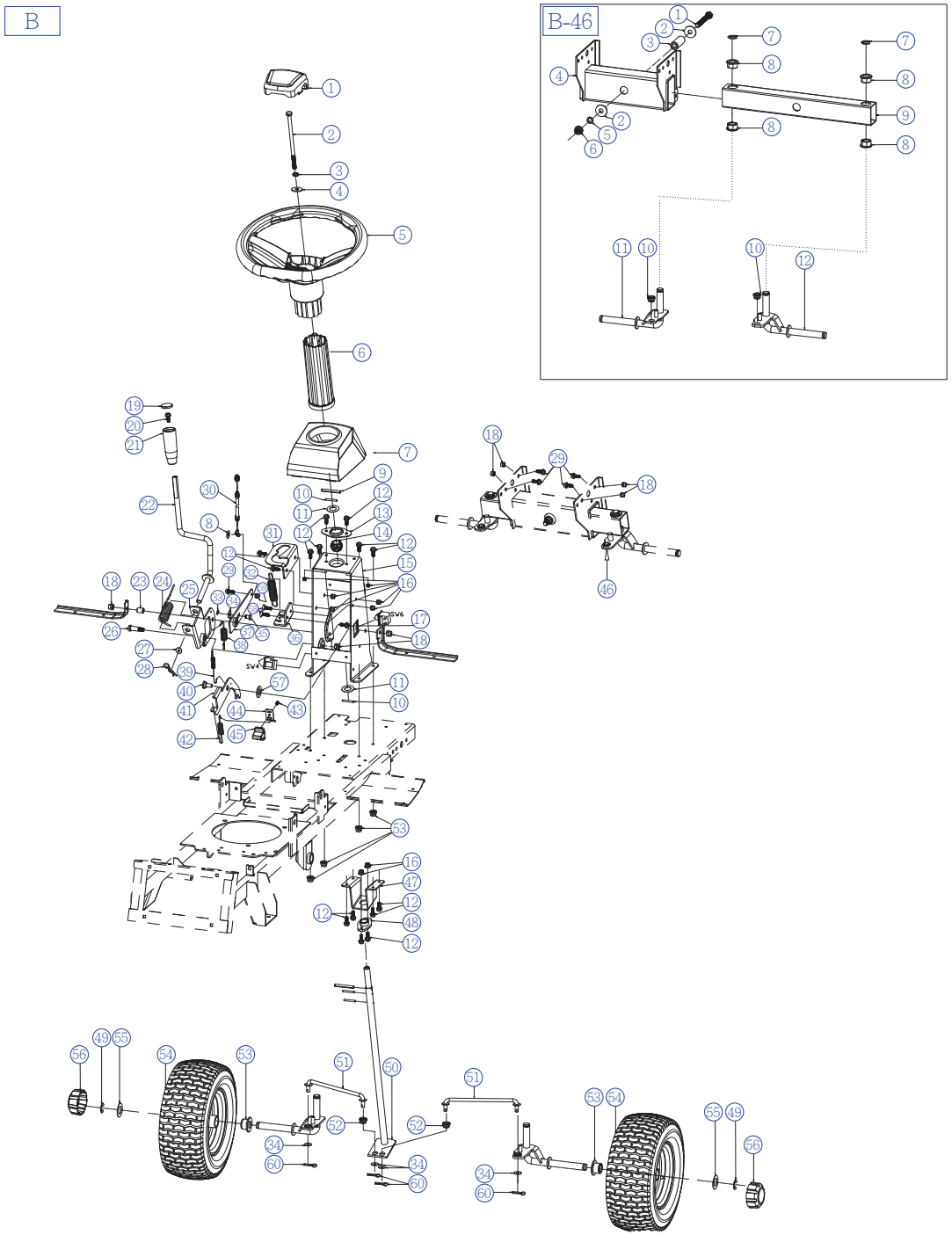

VILLARTEC

Модель агрегата: MR 765H (Трактор садовый)

Список запасных частей

№ Поз.	Артикул детали	Наименование	Кол-во
B-01	T06605J006J	Заглушка рулевого колеса MR765H	1
B-02	B1113W08160	Болт M8x160 MR765H	1
B-03	B6006W00000	Шайба пружинная 8 MR765H	1
B-04	B5037W00000	Шайба плоская 8x30x2.5 MR765H	1
B-05	T06605H0010	Колесо рулевое MR765H	1
B-06	T06605G0010	Втулка соединительная MR765H	1
B-07	T06605K005X	Кожух рулевого управления MR765H	1
B-08	B5019W00000	Шайба плоская 8.5x16x1.5 MR765H	1
B-09	B800BB00000	Штифт 6x50 MR765H	1
B-10	B800CB00000	Штифт 4x30 MR765H	2
B-11	B5086B00000	Шайба плоская 16.2x30x0.8 MR765H	2
B-12	B1060W06016	Болт M6x16 MR765H	14
B-13	T06605E0000	Пластина прижимная рулевого вала MR765H	1
B-14	T06605D0000	Втулка рулевого вала MR765H	1
B-15	T06605CN000	Корпус рулевого вала MR765H	1
B-16	B2008W00000	Гайка M6 MR765H	8
B-17	B1076W08035	Болт M8x35 MR765H	1
B-18	B2028W00000	Гайка M8 MR765H	7
B-19	S1041200010	Заглушка рукоятки рычага MR765H	1
B-20	B1067W06035	Болт M6x35 MR765H	1
B-21	S1041100000	Рукоятка MR765H	1
B-22	T06603W5000	Рычаг управления косильной гарнитурой MR765H	1
B-23	T06603W8000	Втулка 8x12x15.5 MR765H	1
B-24	T06603W4000	Пружина рычага MR765H	1
B-25	T06603W2000	Кронштейн натяжной рычага MR765H	1
B-26	T06603W7000	Болт M8x35 MR765H	1
B-27	B5028W00000	Шайба плоская 12.5x22x1.5 MR765H	1
B-28	BB010W00000	Шплинт 1.8x10x35 MR765H	1
B-29	B1079W08020	Болт M8x20 MR765H	5
B-30	T06603WFX00	Трос привода косильной гарнитуры MR765H	1
B-31	T06603W6000	Пластина привода косильной гарнитуры MR765H	1
B-32	T06603WG000	Пружина напряжения ремня косильной гарнитуры MR765H	1
B-33	B9039B00000	Кольцо стопорное 6 MR765H	1
B-34	B5019W00000	Шайба плоская 8.5x16x1.5 MR765H	5
B-35	T06603W9000	Штифт 8x12.5 MR765H	1
B-36	T06604L0000	Пластина фиксирующая MR765H	1
B-37	T06603W3000	Пластина подвесная с отверстием MR765H	1
B-38	T06603WB000	Пружина натяжения возвратная сцепления MR765H	1
B-39	T06604S0000	Пружина обратного натяжения парковочная MR765H	1

B-40	T06604K0000	Болт M8x18 MR765H	1
B-41	T06604H0000	Пластина парковочная в сборе MR765H	1
B-42	T06604R0000	Пружина парковочная MR765H	1
B-43	B3034B00000	Саморез ST4.2X15-C MR765H	1
B-44	T06604N0000	Пластина парковочная MR765H	1
B-45	T06604J006J	Рукоятка парковочная MR765H	1
B-46	T066QHL0000	Балка передняя в сборе MR765H	1
B-46-01	B1005W10075	Болт M10x75 MR765H	1
B-46-02	B5072W00000	Прокладка 10.5x30x2.5 MR765H	2
B-46-03	T0660520000	Втулка переднего колеса MR765H	1
B-46-04	T0660510000	Поперечина передняя в сборе MR765H	1
B-46-05	B6007W00000	Шайба пружинная 10 MR765H	1
B-46-06	B2024W00000	Гайка M10 MR765H	1
B-46-07	B9030B00000	Кольцо стопорное 12 MR765H	2
B-46-08	T0660540000	Втулка передней балки MR765H	4
B-46-09	T0660530000	Балка подвести передняя MR765H	1
B-46-10	T0660570000	Втулка рулевой тяги MR765H	2
B-46-11	T066053L000	Ось передняя левая в сборе MR765H	1
B-46-12	T066053R000	Ось передняя правая в сборе MR765H	1
B-47	T06605B0000	Пластина крепёжная рулевого вала MR765H	1
B-48	T06605A0000	Втулка фиксирующая рулевого вала MR765H	1
B-49	B9030B00000	Кольцо стопорное 12 MR765H	2
B-50	T0660590000	Вал рулевой MR765H	1
B-51	T066058X000	Рычаг рулевой MR765H	2
B-52	T0660570000	Втулка рулевого рычага MR765H	2
B-53	B2016W00000	Гайка M6 MR765H	4
B-54	T066056ZC00	Колесо 13' в сборе MR765H	2
B-55	T0660165000	Прокладка 29x16.1x1 MR765H	2
B-56	T066056L010	Колпак колеса MR765H	2
B-57	B5017W00000	Шайба плоская 13x20x1.5 MR765H	1
B-58	B1104W06015	Болт M6x15 MR765H	2
B-59	B2009W00000	Гайка M8 MR765H	1
B-60	BB011W00000	Шплинт 2.5x30 MR765H	4

Модель агрегата: MR 765H (Трактор садовый)

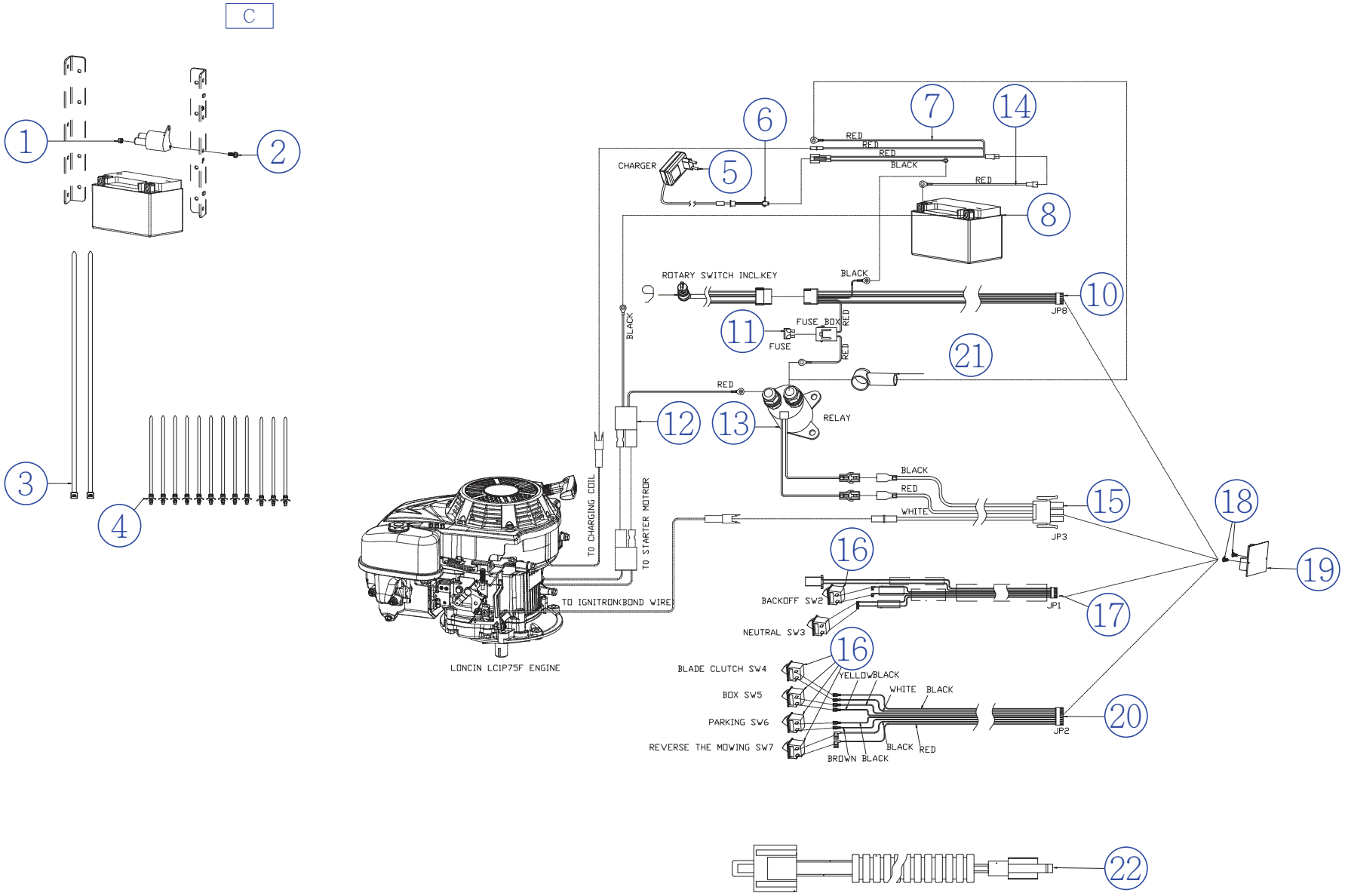

VILLARTEC

Модель агрегата: MR 765H (Трактор садовый)

Список запасных частей

№ Поз.	Артикул детали	Наименование	Кол-во
C-01	B2029W00000	Гайка M5 MR765H	1
C-02	B1053W05014	Болт M5x14 MR765H	1
C-03	T0660A80000	Стяжка 8x450 MR765H	2
C-04	T0660A9X000	Стяжка MR765H	9
C-05	G53Y3000000	Устройство зарядное DC5.5x2.1,12V,1A MR765H	1
C-06	T066088Y000	Кабель зарядный MR765H	1
C-07	T066088X000	Комплект проводов MR765H	1
C-08	T0660830000	Батарея 6MF7A-H2 MR765H	1
C-09	T0660820000	Ключ в сборе MR765H	1
C-10	T0660815000	Жгут проводов JP8 10A MR765H	1
C-11	T06608A0000	Предохранитель 10A MR765H	1
C-12	T0660816000	Жгут проводов двигателя MR765H	1
C-13	T0660890000	Реле MR765H	1
C-14	T0660818X00	Жгут проводов плюсовой MR765H	1
C-15	T0660814000	Комплект проводов JP3 MR765H	1
C-16	T0660860000	Переключатель MR765H	6
C-17	T0660812AN0	Жгут проводов JP1 MR765H	1
C-18	B3033B00000	Саморез ST4.2x9.5-C MR765H	2
C-19	T0660811000	Плата MR765H	1
C-20	T0660813000	Жгут проводов JP2 MR765H	1
C-21	T06608B0000	Изолятор φ14 MR765H	1
C-22	T06608X0000	Ремень безопасности MR765H	1

Модель агрегата: MR 765H (Трактор садовый)

D

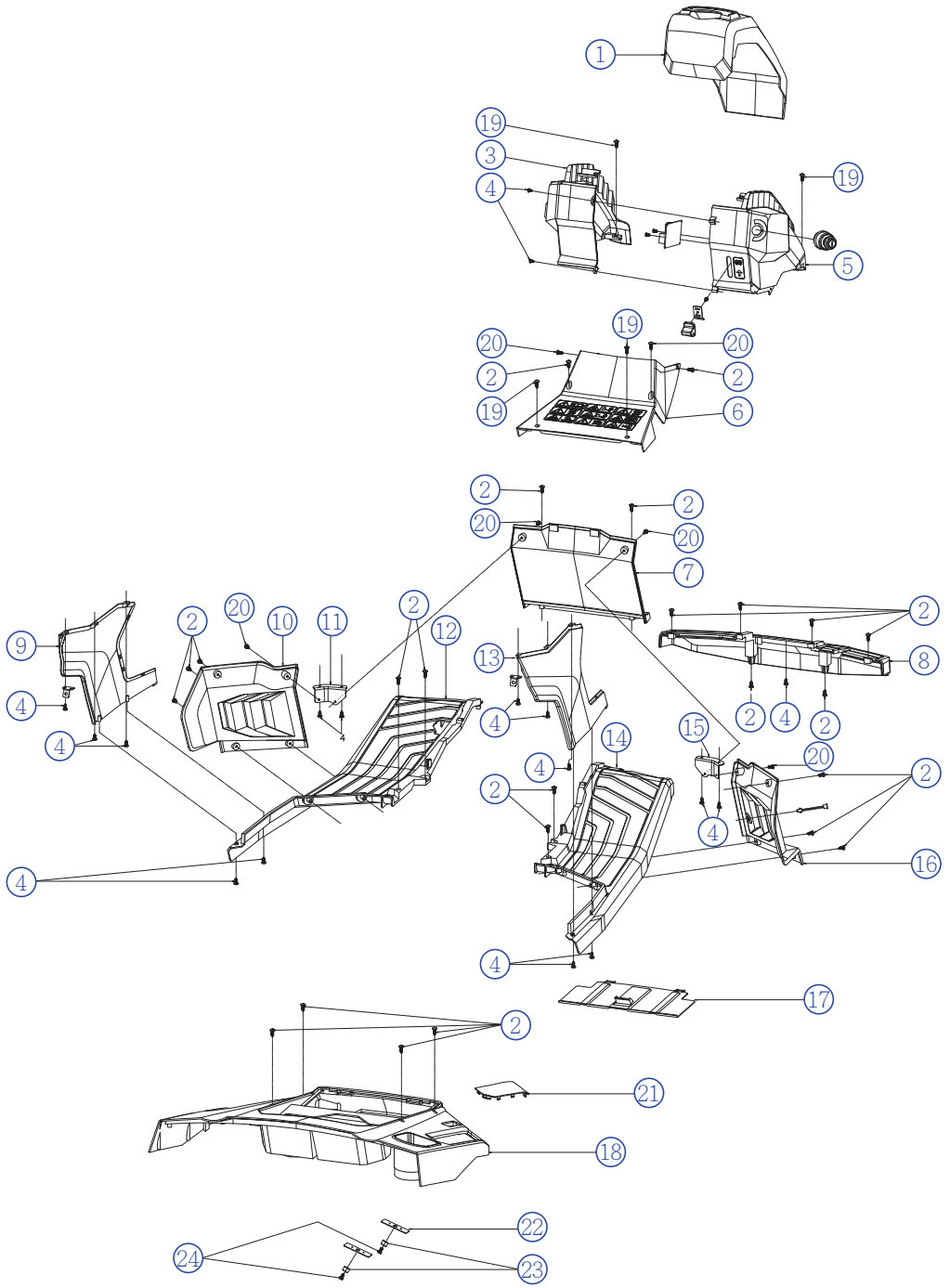

VILLARTEC

Модель агрегата: MR 765H (Трактор садовый)

Список запасных частей

№ Поз.	Артикул детали	Наименование	Кол-во
D-01	T066091006J	Панель декоративная передняя MR765H	1
D-02	B30B1B22000	Саморез ST4.8x16-C MR765H	24
D-03	T066092L05X	Панель декоративная левая MR765H	1
D-04	B3036B00000	Саморез ST4.2x13-C MR765H	17
D-05	T066092R05X	Панель декоративная правая MR765H	1
D-06	T066093Y05X	Панель декоративная нижняя MR765H	1
D-07	T066097005X	Панель сиденья декоративная передняя MR765H	1
D-08	T066094005X	Перегородка передняя MR765H	1
D-09	T06609AL06J	Крышка корпуса левая MR765H	1
D-10	T066096L05X	Панель сиденья декоративная левая MR765H	1
D-11	T06609BL000	Пластина соединительная декоративная левая MR765H	1
D-12	T066095L05X	Панель декоративная педалей левая MR765H	1
D-13	T06609AR06J	Крышка корпуса правая MR765H	1
D-14	T066095R05X	Панель декоративная педалей левая MR765H	1
D-15	T06609BR000	Пластина соединительная декоративная правая MR765H	1
D-16	T066096R05X	Панель сиденья декоративная правая MR765H	1
D-17	T066098005X	Пластина защитная MR765H	1
D-18	T066099005X	Крышка корпуса верхняя MR765H	1
D-19	B3064B00000	СаморезST4.8x25-F MR765H	4
D-20	B3076B00000	Саморез ST4.8x25-C MR765H	6
D-21	T06609D0010	Крышка защитная MR765H	1
D-22	T06609DX000	Пластина MR765H	2
D-23	S1050000000	Втулка фиксирующая II MR765H	2
D-24	B3022B00000	Саморез ST4.8x13-C MR765H	2

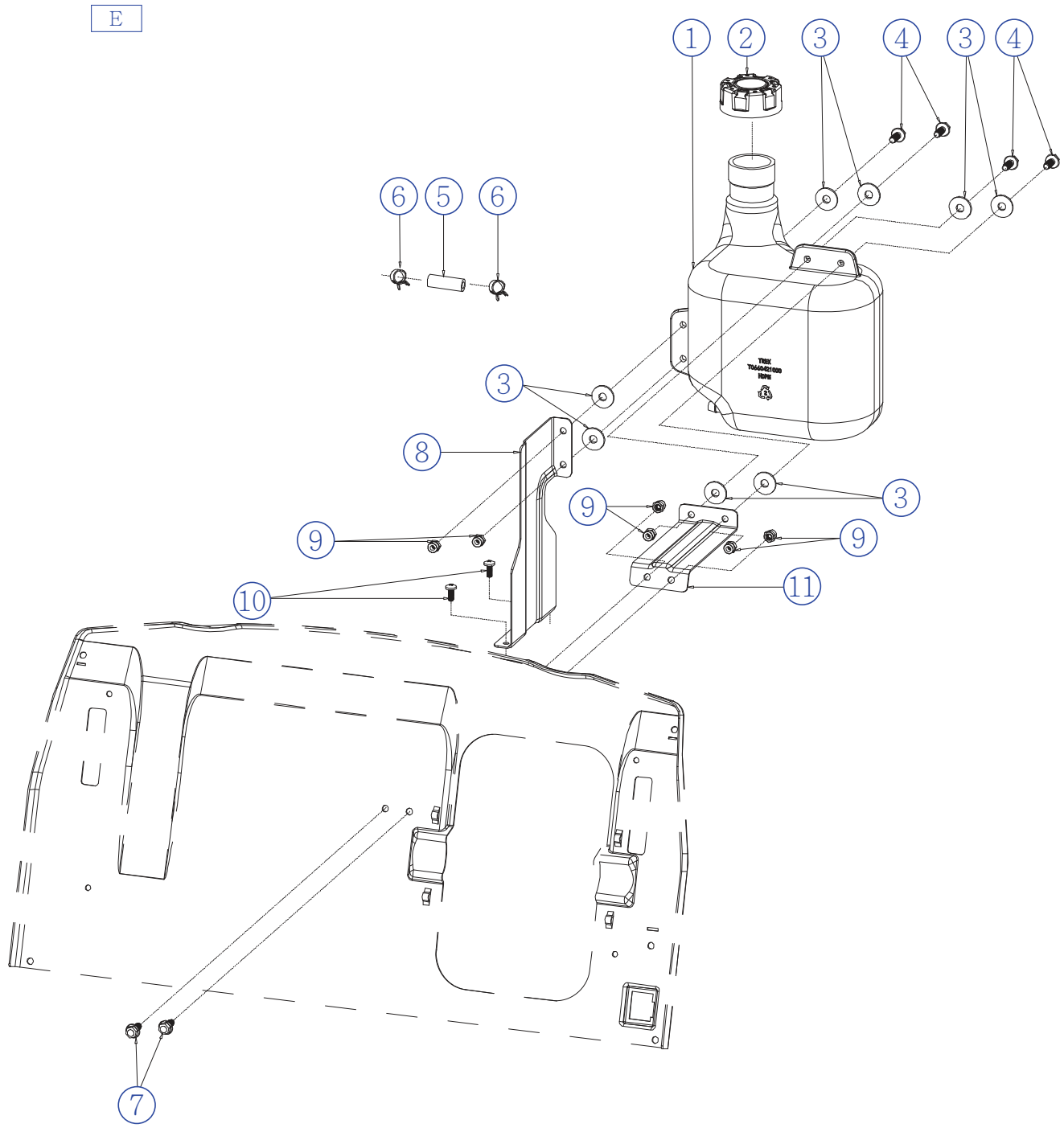
E
1
2
3
4
3
4
6
5
6
3
8
9
3
9
9
10
11
7

VILLARTEC

Модель агрегата: MR 765H (Трактор садовый)

Список запасных частей

№ Поз.	Артикул детали	Наименование	Кол-во
E-01	T0660421000	Бак топливный MR765H	1
E-02	T0660422000	Крышка топливного бака MR765H	1
E-03	Y78S0000000	Прокладка MR765H	8
E-04	B1063W06022	Болт M6x22 MR765H	4
E-05	T0660424000	Шланг топливный 6x12x90 MR765H	1
E-06	T0660429000	Зажим 12 MR765H	2
E-07	B1060W06016	Болт M6x16 MR765H	2
E-08	T0660427000	Кронштейн топливного бака нижний MR765H	1
E-09	B2008W00000	Гайка M6 MR765H	6
E-10	B30B1B18000	Винт H M5x12 MR765H	2
E-11	T0660426000	Кронштейн топливного бака верхний MR765H	1

VILLARTEC **Модель агрегата: MR 765H (Трактор садовый)**

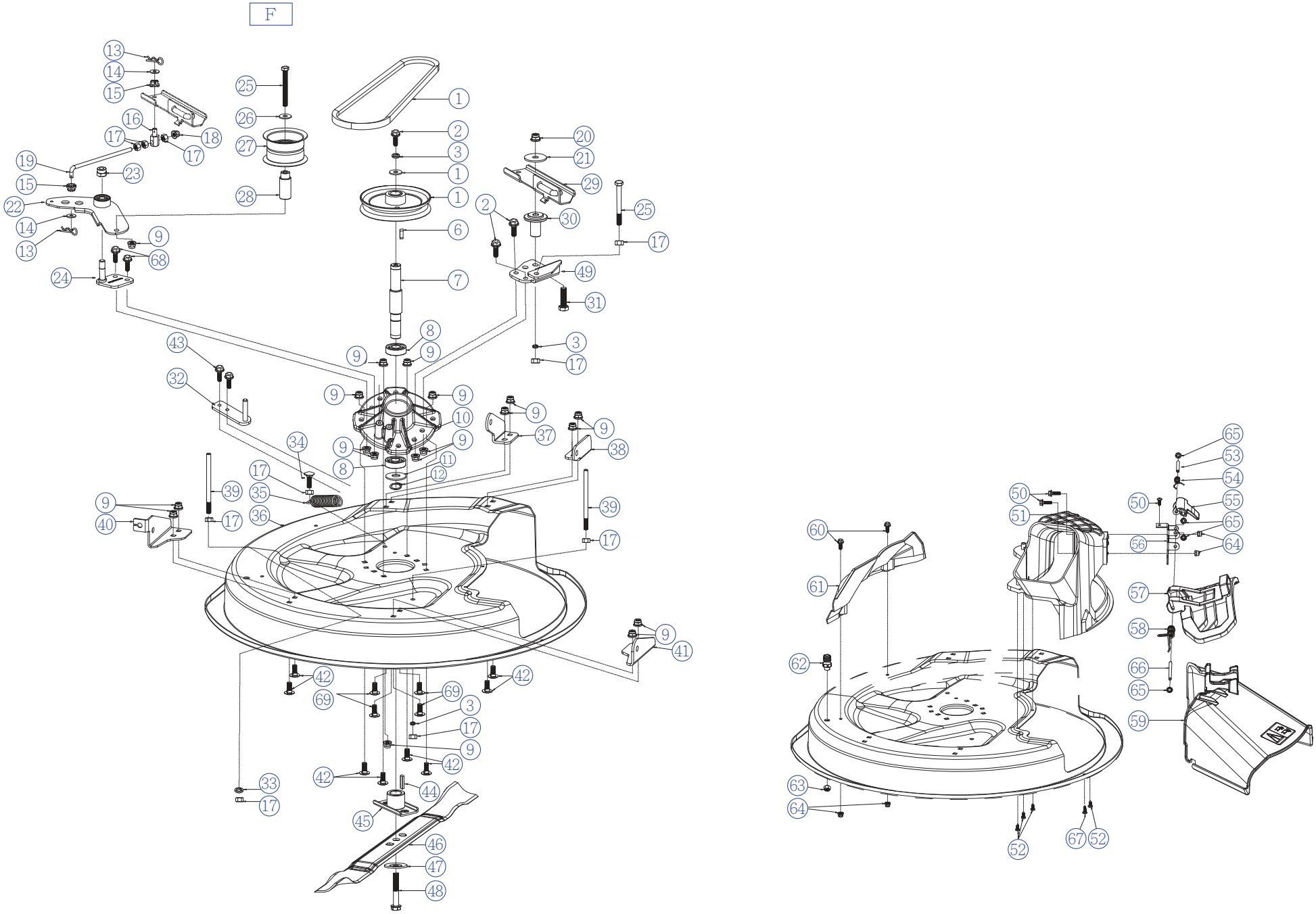

VILLARTEC

Модель агрегата: MR 765H (Трактор садовый)

Список запасных частей

№ Поз.	Артикул детали	Наименование	Кол-во
F	T066DPCP057	Косильная гарнитура в сборе MR765H	1
F-01	BA021000000	Ремень 4L 410K MR765H	1
F-02	B1077W08025	Болт M8x25 MR765H	3
F-03	B6006W00000	Шайба пружинная 8 MR765H	3
F-04	B5091B00000	Шайба пружинная 8.5x28x2.0 MR765H	1
F-05	T0660310000	Шкив косильной гарнитуры MR765H	1
F-06	BE00LW00000	Шпонка 6x6x20 MR765H	1
F-07	T066032X000	Вал косильной гарнитуры MR765H	1
F-08	B0041W00000	Подшипник 6204-2RS MR765H	2
F-09	B2028W00000	Гайка M8 MR765H	18
F-10	T066032XX00	Крепление подшипника косильной гарнитуры MR765H	1
F-11	T066032Y000	Накладка пылезащитная MR765H	1
F-12	B9020B00000	Кольцо стопорное 19 MR765H	1
F-13	BB010W00000	Фиксатор R-типа 1.8x10x35 MR765H	2
F-14	B5019W00000	Шайба плоская Ф8.5xФ16x1.5 MR765H	2
F-15	T0660570000	Втулка MR765H	2
F-16	T066037X000	Соединение вала шестигранное MR765H	1
F-17	B2020W00000	Гайка M8 MR765H	10
F-18	B2009W00000	Гайка M8 MR765H	1
F-19	T06603A0000	Рычаг натяжной MR765H	1
F-20	B2024W00000	Гайка M10 MR765H	1
F-21	B5085W00000	Шайба плоская 10.5x40x3 MR765H	1
F-22	T0660332X00	Рычаг натяжителя поворотный MR765H	1
F-23	B2005W00000	Гайка M10 MR765H	1
F-24	T066034XN00	Пластина натяжителя фиксирующая MR765H	1
F-25	B1098W08070	Болт M8x70 MR765H	2
F-26	B5005W00000	Шайба плоская 8.5x24x2 MR765H	1
F-27	T0660331X00	Натяжитель косильной гарнитуры MR765H	1
F-28	T066033X000	Втулка натяжителя MR765H	1
F-29	T066035X000	Колодка тормозная MR765H	1
F-30	T0660360000	Втулка MR765H	1
F-31	B1004W10060	Болт M10x60 MR765H	1
F-32	T066031X000	Ограничитель ремня в сборе MR765H	1
F-33	B6006W00000	Шайба пружинная 8 MR765H	1
F-34	B1010W08035	Болт M8x35 MR765H	1
F-35	T06603WG000	Пружина натяжная тормоза MR765H	1
F-36	T06603P0057	Дека косильной гарнитуры MR765H	1
F-37	T06603EL000	Пластина фиксирующая передняя левая MR765H	1
F-38	T06603ER000	Пластина фиксирующая передняя правая MR765H	1

F-39	T06603WC000	Болт ограничивающий MR765H	2
F-40	T06603FL000	Пластина фиксирующая задняя левая MR765H	1
F-41	T06603FR000	Пластина фиксирующая задняя правая MR765H	1
F-42	B1010W08020	Болт M8x20 MR765H	8
F-43	B1060W06016	Болт M6x16 MR765H	2
F-44	BE004W00000	Шпонка 4.775x5x20 MR765H	1
F-45	T0660380000	Адаптер лезвия MR765H	1
F-46	T0660390000	Лезвие MR765H	1
F-47	B600CB00000	Шайба пружинная 12.5x25x1.5 MR765H	1
F-48	B1001B00032	Болт лезвия 3/8-24UNFX35 MR765H	1
F-49	T066034X000	Пластина фиксирующая MR765H	1
F-50	B1064W06025	Болт M6x25 MR765H	2
F-51	T06603RS010	Основание бокового выброса MR765H	1
F-52	B3044W00000	Саморез ST5.0x16-F MR765H	5
F-53	T06603T7000	Вал предохранительной пластины MR765H	1
F-54	T06603T6000	Пружина предохранительной пластины MR765H	1
F-55	T06603T5013	Пластина предохранительная MR765H	1
F-56	T06603T4000	Кронштейн боковой MR765H	1
F-57	T06603T1010	Пластина предохранительная боковая MR765H	1
F-58	T06603T2000	Пружина MR765H	1
F-59	T06603U0010	Направляющая боковая MR765H	1
F-60	B1063W06022	Болт M6x22 MR765H	2
F-61	T06603Q0010	Кожух ременной MR765H	1
F-62	G32X0000200	Соединение быстросъёмное 22x45 MR765H	1
F-63	B2025B00000	Гайка M12x1.5 MR765H	1
F-64	B2008W00000	Гайка M6 MR765H	4
F-65	B9038B00000	Зажим 6 MR765H	4
F-66	T06603T3000	Ось MR765H	1
F-67	B3064B00000	Саморез ST4.8x25-F MR765H	1
F-68	B1003W08030	Болт M8x30 MR765H	2
F-69	B1010W08025	Болт M8x25 MR765H	4

VILLARTEC

Модель агрегата: MR 765H (Трактор садовый)

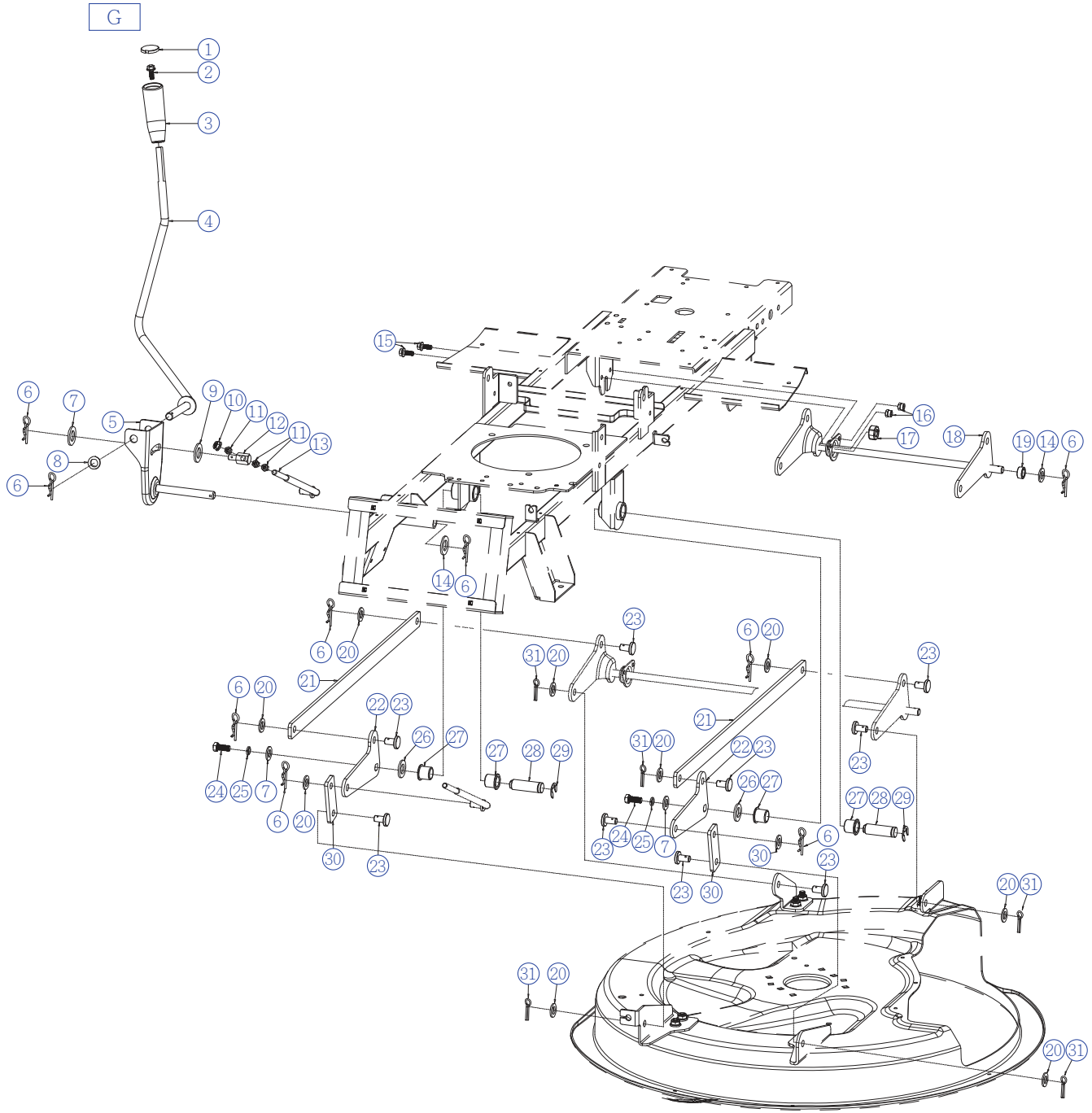

VILLARTEC

Модель агрегата: MR 765H (Трактор садовый)

Список запасных частей

№ Поз.	Артикул детали	Наименование	Кол-во
G-01	S1041200010	Заглушка MR765H	1
G-02	B1057W06010	Болт M6x10 MR765H	1
G-03	S1041100000	Рукоятка MR765H	1
G-04	T06603M0000	Рычаг регулировки высоты скашивания MR765H	1
G-05	T06603L0000	Кронштейн регулировки высоты скашивания MR765H	1
G-06	BB010W00000	Фиксатор R-типа Ф1.8x10x35 MR765H	9
G-07	B5005W00000	Шайба плоская 8.5x24x2 MR765H	3
G-08	B5028W00000	Шайба плоская 12.5x22x1.5 MR765H	1
G-09	B5081B00000	Шайба плоская 8.2x18.8x0.8 MR765H	1
G-10	B2009W00000	Гайка M8 MR765H	1
G-11	B2020W00000	Гайка M8 MR765H	3
G-12	T0660370000	Соединение вала шестигранное MR765H	1
G-13	T06603K0000	Стержень настройки высоты MR765H	1
G-14	B5034W00000	Шайба плоская 12.5x22x2 MR765H	2
G-15	B1060W06016	Болт M6x16 MR765H	2
G-16	B2008W00000	Гайка M6 MR765H	2
G-17	G3ZT0000000	Втулка MR765H	1
G-18	T06603C0000	Кронштейн регулировки высоты MR765H	1
G-19	T06603CX000	Втулка 12.5x18x8 MR765H	1
G-20	B5082W00000	Шайба плоская 10.5x20x1.5 MR765H	10
G-21	T06603D0000	Направляющая высоты кошения MR765H	2
G-22	T06603G0000	Пластина задняя высоты кошения MR765H	2
G-23	T06603J0000	Штифт 9.8x18 MR765H	9
G-24	B1079W08020	Болт M8x20 MR765H	2
G-25	B6006W00000	Шайба пружинная 8 MR765H	2
G-26	B5083W00000	Шайба плоская 17x30x2.5 MR765H	2
G-27	T06603GY000	Втулка 16" MR765H	4
G-28	T06603GX000	Ось настройки высоты кошения MR765H	2
G-29	B9030B00000	Кольцо стопорное 12 MR765H	2
G-30	T06603H0000	Пластина соединительная настройки высоты кошения MR765H	2
G-31	BB011W00000	Шплинт 2.5x30 MR765H	5

H

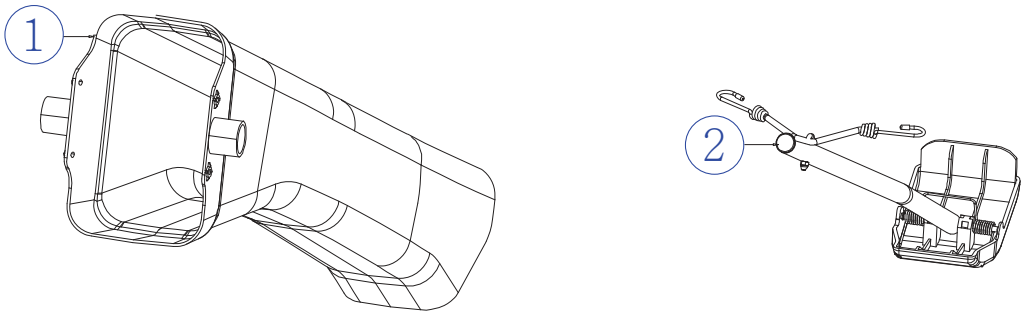

G

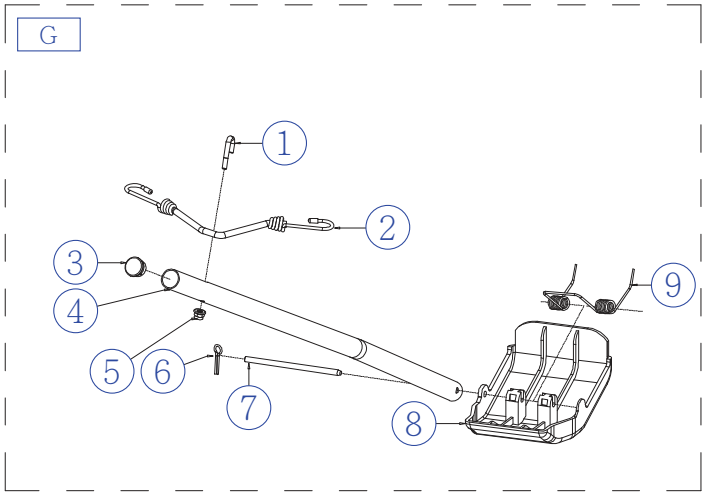

VILLARTEC

Модель агрегата: MR 765H (Трактор садовый)

Список запасных частей

№ Поз.	Артикул детали	Наименование	Кол-во
H-01	T06603S0010	Желоб MR765H	1
H-02	T066DCS0000	Заглушка MR765H	1
H-02-01	T06603WH000	Рычаг MR765H	1
H-02-02	T06603WJ000	Трос MR765H	1
H-02-03	G33J0000000	Заглушка MR765H	1
H-02-04	T06603V1001	Рычаг печали мульчирования MR765H	1
H-02-05	B2040W00000	Гайка MR765H	1
H-02-06	BB011W00000	Шплинт 2.5x30 MR765H	1
H-02-07	T06603T3X00	Ось 6 MR765H	1
H-02-08	T06603V0010	Педаль мульчирования MR765H	1
H-02-09	T06603V2000	Пружина педали мульчирования 2 MR765H	1

VILLARTEC **Модель агрегата: MR 765H (Трактор садовый)**

I

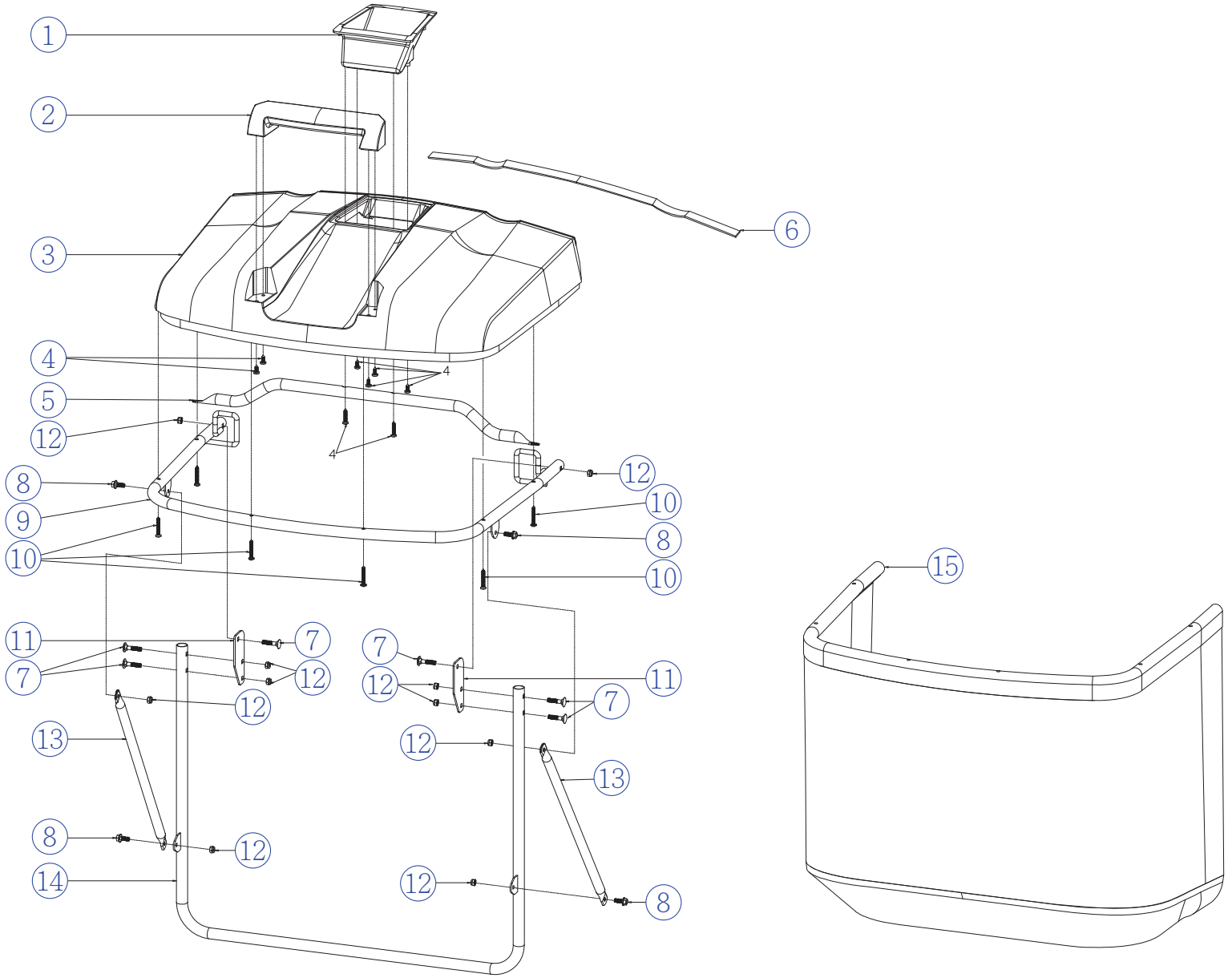

VILLARTEC

Модель агрегата: MR 765H (Трактор садовый)

Список запасных частей

№ Поз.	Артикул детали	Наименование	Кол-во
I-01	T066072006J	Рукоятка травосборника передняя MR765H	1
I-02	T066073006J	Рукоятка травосборника задняя MR765H	1
I-03	T066071005X	Крышка травосборника верхняя MR765H	1
I-04	B3044W00000	Саморез ST5.0x16-F MR765H	8
I-05	T066078N001	Стержень травосборника усиливающий MR765H	1
I-06	T06607D0000	Уплотнитель MR765H	1
I-07	B1103W06030	Болт M6x30 MR765H	6
I-08	B1058W06012	Болт M6x12 MR765H	4
I-09	T0660750001	Трубка травосборника поддерживающая верхняя MR765H	1
I-10	B30B1W19000	Саморез ST5.0x35-F MR765H	6
I-11	T0660760001	Пластина соединительная MR765H	2
I-12	B2008W00000	Гайка M6 MR765H	10
I-13	T0660770001	Стержень травосборника нижний MR765H	2
I-14	T0660740001	Трубка травосборника поддерживающая нижняя MR765H	1
I-15	T0660791810	Травосборник 150л MR765H	1

VILLARTEC **Модель агрегата: MR 765H (Трактор садовый)**

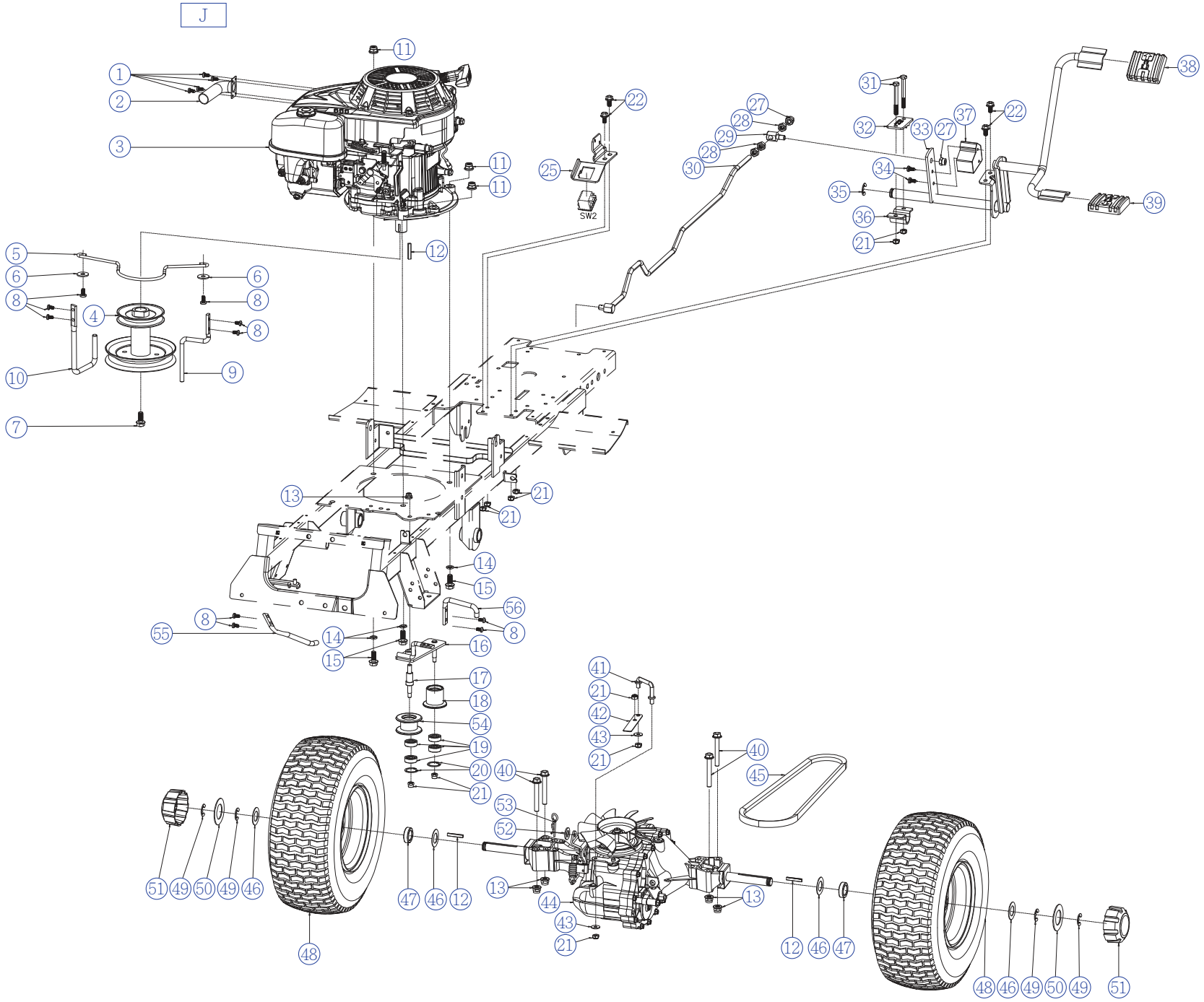

VILLARTEC

Модель агрегата: MR 765H (Трактор садовый)

Список запасных частей

№ Поз.	Артикул детали	Наименование	Кол-во
J4-01	B30B1B17000	СаморезST4.8x9.5-C MR765H	4
J4-02	T06604P0000	Труба выхлопная MR765H	1
J4-03	Y224VLC1N00	Двигатель LC1P75F MR765H	1
J4-04	T066041Y000	Шкив двигателя MR765H	1
J4-05	T06603WEE00	Рама шкива защитная MR765H	1
J4-06	B5004W00000	Шайба плоская 6x18x1.5 MR765H	6
J4-07	B1004B00000	Болт 3/8-24UNFX65 MR765H	1
J4-08	B30B1B19X00	Винт M5x16 MR765H	10
J4-09	T06603WEX00	Рама защитная правая MR765H	1
J4-10	T06603WEW00	Рама защитная левая MR765H	1
J4-11	B2017W00000	Гайка M8 MR765H	3
J4-12	BE001W00000	Шпонка 4.775x5x30 MR765H	3
J4-13	B2028W00000	Гайка M8 MR765H	5
J4-14	B6006W00000	Шайба пружинная 8 MR765H	3
J4-15	B1043W08X40	Болт M8x40 MR765H	3
J4-16	T066044X000	Рычаг натяжителя подвижный в сборе MR765H	1
J4-17	T0660443000	Шпилька натяжителя MR765H	1
J4-18	T0660451X00	Натяжитель MR765H	1
J4-19	B0042W00000	Подшипник 628-2Z MR765H	4
J4-20	B9040B00000	Кольцо стопорное 24 MR765H	2
J4-21	B2008W00000	Гайка M6 MR765H	11
J4-22	B1060W06016	Болт M6x16 MR765H	4
J4-25	T06602Y2000	Пластина крепёжная MR765H	1
J4-27	B2009W00000	Гайка M8 MR765H	1
J4-28	B2020W00000	Гайка M8 MR765H	3
J4-29	T066037XY00	Соединение вала шестигранное MR765H	1
J4-30	T06602Y3000	Тяга гидравлическая MR765H	1
J4-31	B1135W06055	Болт M6x55 MR765H	2
J4-32	T06604M0000	Пластина фиксирующая MR765H	1
J4-33	T06602Y1001	Механизм педали в сборе MR765H	1
J4-34	B3036B00000	СаморезST4.2x13-C MR765H	2
J4-35	B9030B00000	Кольцо стопорное 12 MR765H	1
J4-36	T06604G0000	Пластина прижимная MR765H	1
J4-37	T06602YA010	Пластина фиксирующая MR765H	1
J4-38	T06602Y4010	Педаль движения вперёд MR765H	1
J4-39	T06602Y5010	Педаль движения назад MR765H	1
J4-40	B1098W08070	Болт M8x70 MR765H	4
J4-41	T06602Y8000	Рычаг нейтрали MR765H	1
J4-42	T06602Y9000	Пластина нейтрали MR765H	1

J4-43	B600KB00000	Шайба 6x12x0.5 MR765H	2
J4-44	T06601Y0000	Трансмиссия MR765H	1
J4-45	BA021100000	Ремень 4LXA1095 MR765H	1
J4-46	B5041B00000	Шайба плоская 19.2x28x1.2 MR765H	4
J4-47	T06604QX000	Втулка MR765H	2
J4-48	T066046XX00	Колесо 15' в сборе MR765H	2
J4-49	B9034B00000	Кольцо стопорное 15 MR765H	4
J4-50	B5084W00000	Шайба плоская 19.1x37x2 MR765H	2
J4-51	T066056H010	Колпак колеса MR765H	2
J4-52	B5019W00000	Шайба плоская 8.5x16x1.5 MR765H	1
J4-53	BB009W00000	Шлинт 1.8x30 MR765H	1
J4-54	T0660451Y00	Натяжитель MR765H	1
J4-55	T06602YBL00	Рама защитная левая MR765H	1
J4-56	T06602YBR00	Рама защитная правая MR765H	1

VILLARTEC

Модель агрегата: MR 765H (Трактор садовый)
Система контроля скорости

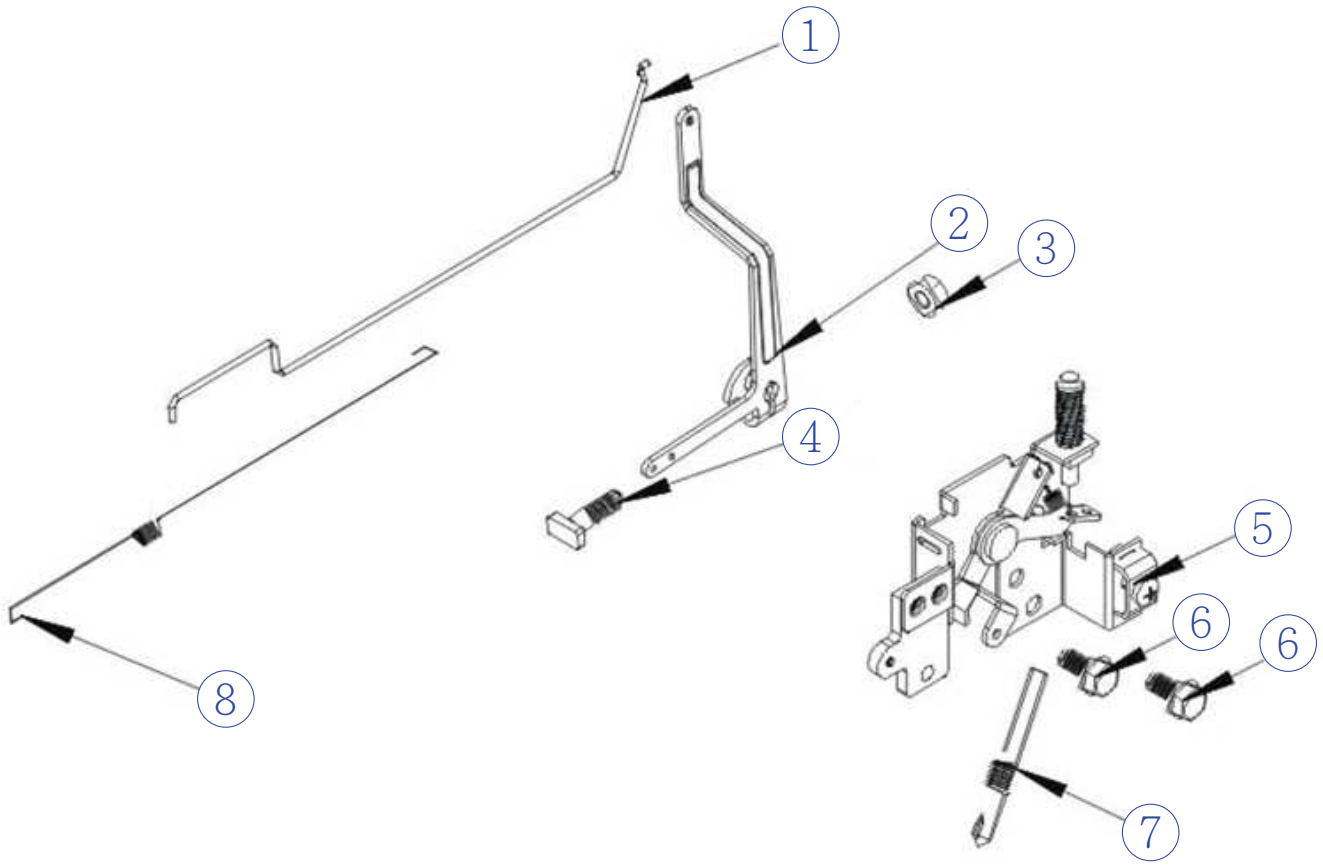

VILLARTEC

Модель агрегата: MR 765H (Трактор садовый)
Система контроля скорости

Список запасных частей

№ Поз.	Артикул детали	Наименование	Кол-во
1	171590038-0001	Рычаг дроссельной заслонки (LC1P75F)	1
2	171620015-0003	Кронштейн регулировки скорости (LC1P75F)	1
3	380370066-0001	Болт M6 (LC1P75F)	1
4	380250002-0001	Винт установочный M6 (LC1P75F)	1
5	171680196-0001	Рукоятка рычага управления двигателем (LC1P75F)	1
6	380140067-0003	Болт M6x12 (LC1P75F)	2
7	171600080-0001	Пружина регулятора (LC1P75F)	1
8	171610031-0001	Пружина возвратная (LC1P75F)	1

Модель агрегата: MR 765H (Трактор садовый)
Глушитель

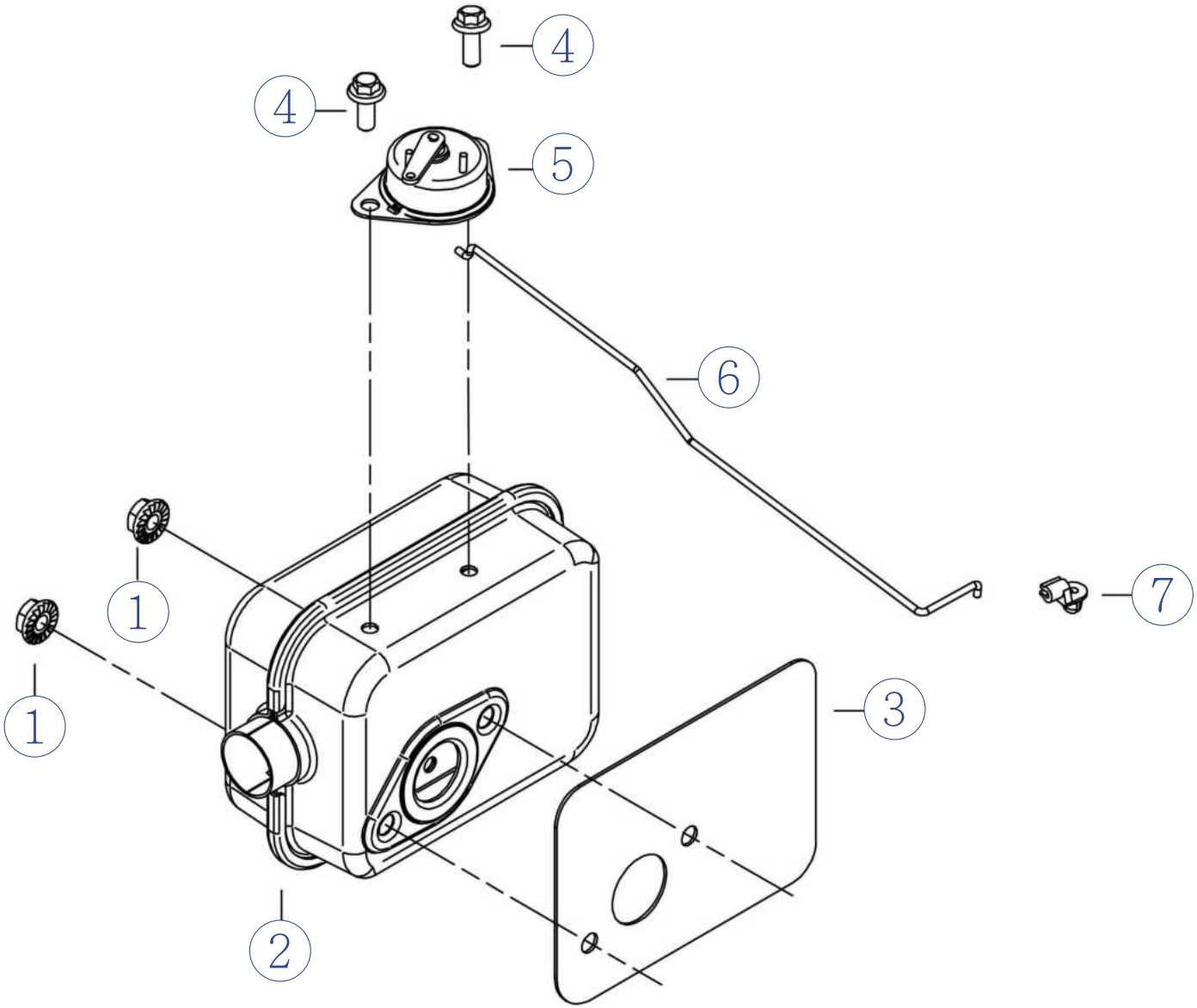

VILLARTEC

Модель агрегата: MR 765H (Трактор садовый)
Глушитель

Список запасных частей

№ Поз.	Артикул детали	Наименование	Кол-во
1	380370048-0001	Гайка M6 (LC1P75F)	2
2	180571971-0001	Глушитель (LC1P75F)	1
3	180660081-0001	Прокладка глушителя (LC1P75F)	1
4	380140497-0002	Болт M5x8 (LC1P75F)	2
5	171470010-0001	Комлект управления заслонкой (LC1P75F)	1
6	171650034-0001	Рычаг заслонки (LC1P75F)	1
7	173090001-0001	Фиксатор рычага заслонки (LC1P75F)	1

VILLARTEC

Модель агрегата: MR 765H (Трактор садовый)
Топливный бак

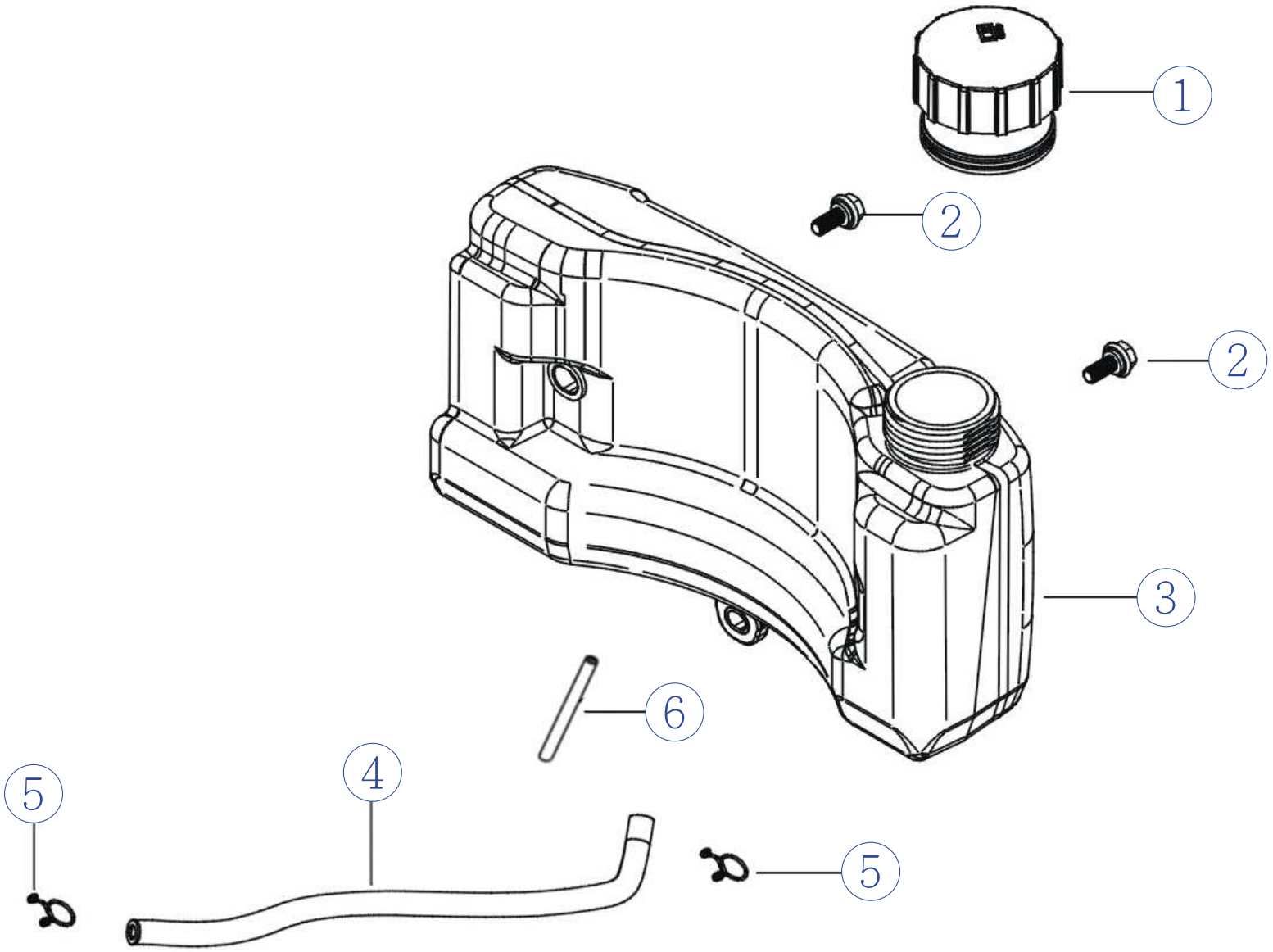

VILLARTEC

Модель агрегата: MR 765H (Трактор садовый)
Топливный бак

Список запасных частей

№ Поз.	Артикул детали	Наименование	Кол-во
2	380140013-0005	Болт M6x16 (LC1P75F)	2
4	380750435-0002	Трубка топливная (LC1P75F)	1
5	380960120-0004	Зажим Ф12 (LC1P75F)	2
6	170010018-0001	Фильтр топливный (LC1P75F)	1