VILLARTEC

Руководство по эксплуатации

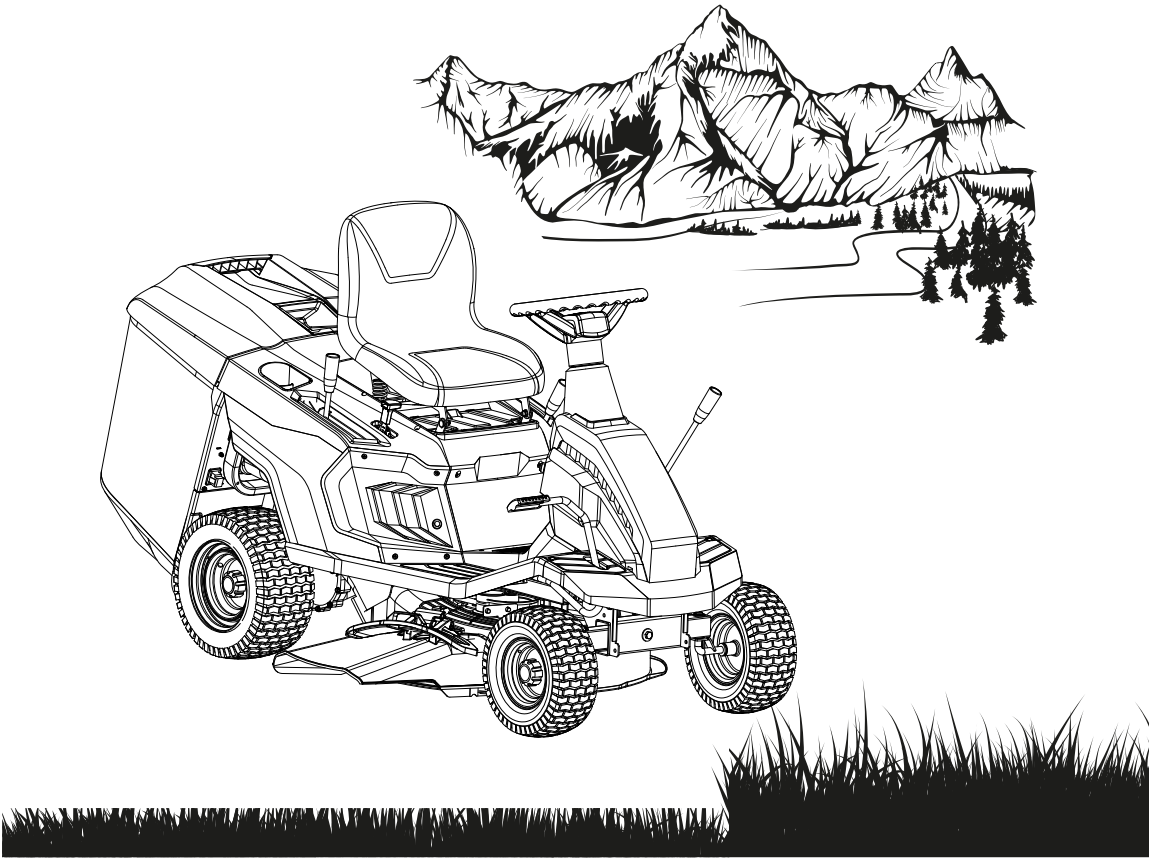

ГАЗОНОКОСИЛКА БЕНЗИНОМОТОРНАЯ САМОХОДНАЯ С СИДЕНИЕМ

VILLARTEC MR 765H

*Производитель оставляет за собой право вносить изменения в конструктив своих изделий.
Актуальная информация и инструкции по эксплуатации размещены на сайтах: villartec.ru и villartec.

УВАЖАЕМЫЙ ПОКУПАТЕЛЬ!

Благодарим вас за покупку газонокосилки бензиномоторной самоходной с сиденьем модели MR 765H торговой марки VILLARTEC. При покупке газонокосилки бензиномоторной самоходной с сиденьем MR 765H требуйте проверки её работоспособности пробным запуском.

ВАЖНО! Перед началом сборки и эксплуатации, пожалуйста, внимательно прочтите данную инструкцию по эксплуатации и соблюдайте все меры предосторожности, приведенные в ней. Это поможет избежать возможных травм и повреждения инструмента.

Инструкция по эксплуатации содержит важную информацию о безопасности, использовании и утилизации газонокосилки бензиномоторной самоходной с сиденьем. Храните данную инструкцию в надежном месте и в случае необходимости Вы всегда можете обратиться к ней.

Приобретённая Вами газонокосилка бензиномоторная самоходная с сиденьем может иметь некоторые изменения в конструкции отдельных узлов и деталей, внесенные производителем, которые не отражены в данной инструкции. Это связано с изменениями конструкции, не ухудшающими качество изделия и не влияющими на условия её эксплуатации.

Внешний вид газонокосилки бензиномоторной самоходной с сиденьем может отличаться от изображения на титульном листе инструкции по эксплуатации.

ВНИМАНИЕ!
Райдер VILLARTEC MR 765H поставляется с завода без масла в картере двигателя. Перед запускомв работу необходимо залить необходимое количество чистого моторного масла для четырехтактных двигателей.



ВНИМАНИЕ!
Запуск устройства с остатком заводского масла, а так же с недостаточным уровнем масла в картере может привести к его поломке и отказу в гарантийном ремонте.

ВНИМАНИЕ!
Запуск мотора с низким уровнем масла может привести к его повреждению. Всегда проверяйте и доливайте масло перед запуском! Не превышайте максимальный уровень при заливке масла!

СОДЕРЖАНИЕ

Условные обозначения....4

1. Назначение....6

2.Распаковка....6

3. Комплектация поставки....6

4.Технические характеристики....5

5. Внешний вид и устройство....8

6.Сборка....10

7. Меры предосторожности....16

8. Использование....19

9. Логика работы аварийного выключателя....24

10. Рекомендации по скашиванию....25

11. Обслуживание....25

12. Возможные неисправности и их устранение....31

13. Транспортировка....32

14. Срок службы, хранение и утилизация....33

УСЛОВНЫЕ ОБОЗНАЧЕНИЯ

Для безопасной и правильной эксплуатации газонокосилки бензиномоторной самоходной с сиденьем используются некоторые предупреждающие и указывающие значки и символы. Пожалуйста, внимательно изучите значение каждого.

	Указывает на опасность, предупреждение или предостережение. Речь идет о вашей безопасности.
	Прочтите инструкцию по эксплуатации и следуйте всем предупреждениям и инструкциям по технике безопасности
	Извлеките ключ и ознакомьтесь с инструкциями перед выполнением каких-либо работ по техническому обслуживанию или ремонту
	Не подпускайте посторонних лиц и детей в рабочую зону, они должны находится на безопасном расстоянии. Опасность получения травм твёрдыми предметами, вылетающими с большой скоростью из под режущей части
	Держите детей подальше от рабочей зоны. Не перевозите детей
	Опасность опрокидывания машины. Не используйте машину на склонах более 10°.
	Держите руки подальше от режущих валов Избегайте травм при эксплуатации. Опасность ампутации конечностей.
	Опасность выброса предметов. Во время работы машины не подпускайте никого к задней части устройства
	Держите ноги подальше от режущих валов Избегайте травм при эксплуатации. Опасность ампутации конечностей.
	Быстрое возвращение стартового шнура (отдача) притянет руку и руку к двигателю быстрее, чем вы сможете отпустить. Могут возникнуть переломы, ушибы или растяжения.

	Воздушная заслонка
	Увеличение оборотов двигателя
	Уменьшение оборотов двигателя
	Включение режима скашивания при движении назад
	Зажигание выключено
	Увеличение высоты среза
	Уменьшение высоты среза

1. НАЗНАЧЕНИЕ

Газонокосилка бензиномоторная самоходная с сидением предназначена только для стрижки газонов, футбольных полей и других специально подготовленных площадей и не предназначена для других целей, например - скашивания сорняков и дикой поросли, с соблюдением всех требований настоящей инструкции по эксплуатации изделия. Использование газонокосилка бензиномоторная самоходная с сидением в любых других целях, не предусмотренных настоящей инструкцией, является нарушением условий гарантийного обслуживания. Производитель и поставщик не несет ответственности за повреждения, возникшие вследствие использования не по назначению.

2. РАСПАКОВКА

Откройте упаковку и осторожно извлеките газонокосилку бензиномоторную самоходную с сиденьем. Снимите упаковочный материал и все упаковочные и/или транспортировочные скобы (если таковые имеются). Проверьте комплект поставки.

Проверьте газонокосилку и комплект поставки на наличие повреждений при транспортировке. В случае возникновения вопросов поставщик должен быть немедленно проинформирован об этом. Жалобы, полученные позднее, рассматриваться не будут.

Если какие-либо детали повреждены или отсутствуют, не используйте данное изделие до тех пор, пока они не будут заменены.

По возможности храните упаковку до окончания гарантийного срока. Прочтите и изучите руководство по эксплуатации, чтобы ознакомиться с устройством перед его использованием.

3. КОМПЛЕКТАЦИЯ ПОСТАВКИ:

Комплект поставки газонокосилки бензиномоторной самоходной с сиденьем:

Газонокосилка	1
Сиденье в сборе	1
Рулевое колесо в сборе	1
Травосборник	1
Комплект инструмента	1
Воронка	1
Инструкция по эксплуатации	1
Упаковка	1

*На усмотрение производителя комплектация моделей может быть изменена

4. ТЕХНИЧЕСКИЕ ХАРАКТЕРИСТИКИ

Модель	MR 765H
Мощность	8 л.с.
Тип двигателя	OHV
Производитель двигателя	Loncin
Модель двигателя	LC1P75F
Объём цилиндра	224 cm^3
Обороты двигателя	2800 об/мин
Свеча зажигания	TORCH F7RTC
Объём топливного бака	2,5 л
Объём масла в картере двигателя	0,5 л
Ширина деки	660 мм
Минимальная высота скашивания	25 мм
Максимальная высота скашивания	75 мм
Объём травосборника	150 л
Тип травосборника	Fabric
Регулировка высоты скашивания	6 положений
Размер колес (передние/задние), дюймов	13/15
Трансмиссия	TREX
Скорость движения вперед/назад	вперёд 9,3 км/ч; назад 3 км/ч
Боковой выброс	есть
Электростартер	есть
Аккумулятор напряжение/ёмкость	12В /7 Ач
Коробка передач	Hydrostatic
Вес, нетто	128 кг

5. ВНЕШНИЙ ВИД И УСТРОЙСТВО

Внешний вид показан на рисунке 1:

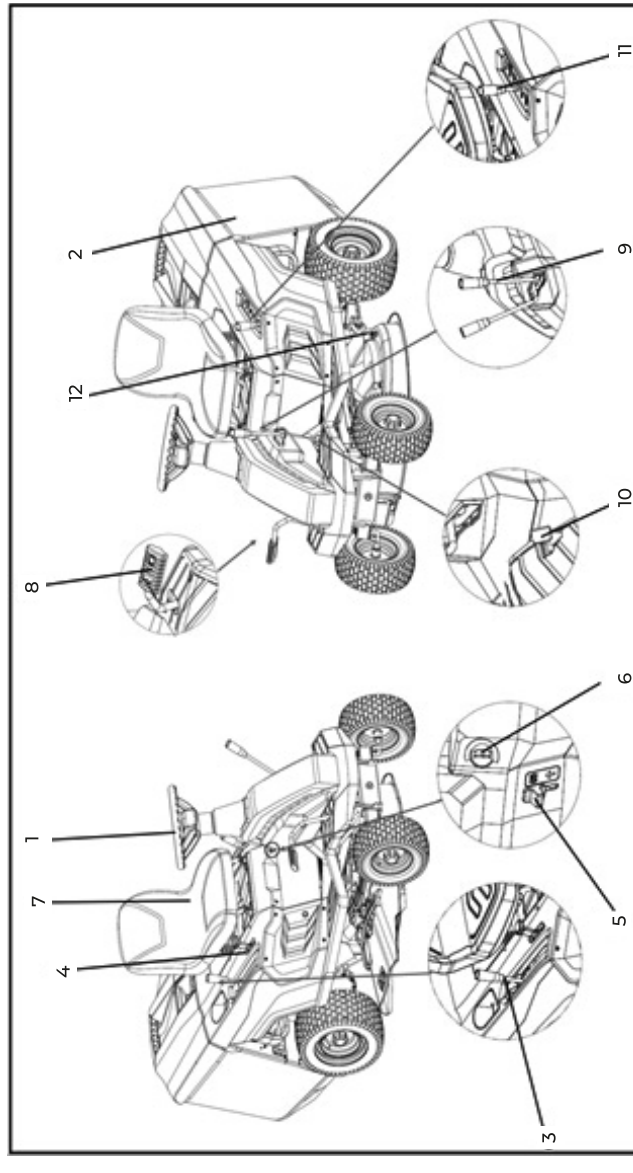

Рис. 1

1 - Рулевое колесо.
2 - Травосборник.
3 - Рычаг переключения скоростей.
4 - Сцепление (движения).
5 - Рычаг ручного тормоза.
6 - Ключ зажигания.
7 - Сиденье.
8 - Педаль тормоза.
9 - Рычаг сцепления (вращения ножа).
10 - Педаль (для активации вращения ножа при движении назад).
11 - Рычаг изменения высоты скашивания.
12 - Штуцер для подключения воды.

Травосборник	 М6х30 В (Х2) М6х12 Г (Х2) М6 Д (Х4) ST5.0X35 А (Х6) ST5.0X16 Б (Х2)
Сиденье	 М8х18 Е (Х2) М8 К (Х2)
Рулевое колесо	 М8х160 З (Х1) 8 Ж (Х1) ø8Xø30X2.5 Ё (Х1)
Задний кожух	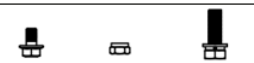 М6х12 Г (Х6) М6 Д (Х2) М8Х25 Л (Х2)
Рукоятка сцепления ножа	 М6Х35 И (Х1)
Рукоятки переключения скоростей и высоты скашивания	 М6х10 Т (Х2)
Предохранитель, зарядное устройство, ключ зажигания	 10А Й (Х1)
Комплект инструмента и воронка	
Желоб бокового выброса травы	

6. СБОРКА

ВАЖНО операции по распаковке и сборке следует выполнять на ровной, устойчивой поверхности с достаточным пространством для работы.

ПРЕДУПРЕЖДЕНИЕ: Если какие-либо детали повреждены или отсутствуют, не используйте данное изделие до тех пор, пока они не будут заменены. Использование данного изделия с поврежденными или отсутствующими деталями может привести к серьезным травмам.

ПРЕДУПРЕЖДЕНИЕ: Не пытайтесь модифицировать данное изделие или создавать аксессуары, не рекомендованные для использования с данным изделием. Любое такое изменение или модификация является неправильным использованием и может привести к опасному состоянию, приводящему к возможным серьезным травмам персонала.

6.1. Распаковка (рис. 2-4)

- Осторожно откройте упаковку, не потеряв компоненты.
- Ознакомьтесь с документацией, прилагаемой к газонокосилке, включая настоящее руководство по эксплуатации.
- Извлеките из коробки все детали.
- При извлечении устройства из упаковки примите следующие меры предосторожности:

1) Поднимите газонокосилку в сборе на максимальную высоту, чтобы предотвратить повреждение при подъеме с опорного лотка;

2) Снимите газонокосилку с опорной плиты.

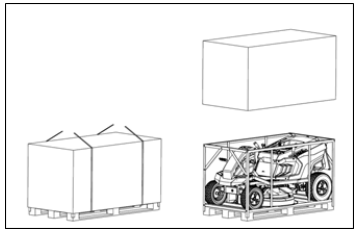

Рис. 2

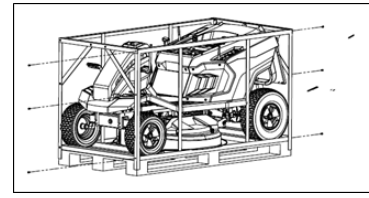

Рис. 3

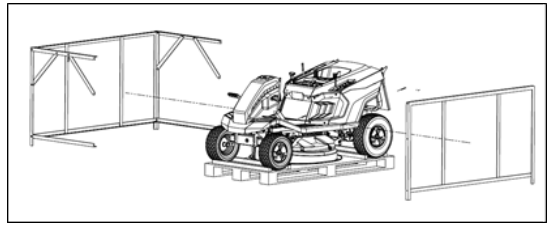

Рис. 4

6.2 Сборка заднего кожуха (рис. 5)

Совместите отверстия на заднем кожухе с отверстиями на кронштейне газонокосилки и закрепите с помощью гаек(М6) болтов (М6х12 и М8х25).

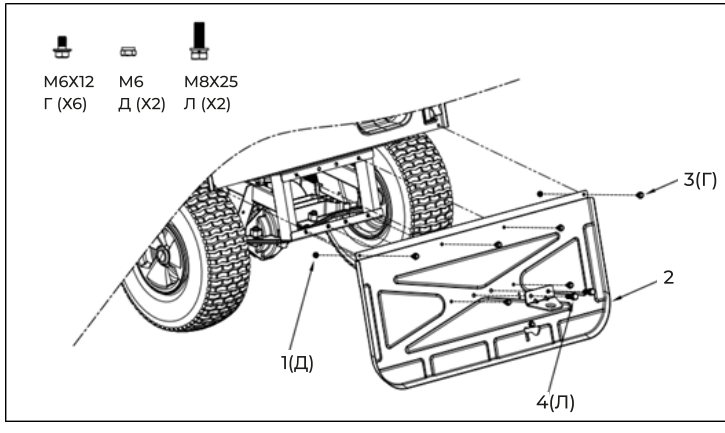

Рис. 5

6.3 Установка рулевого колеса (рис. 6-8)

Сначала установите втулку на ось рулевого колеса, как показано на рис. 6, затем установите декоративный кожух, как показано на рис.7, установите рулевое колесо и закрепите с помощью болта (М8х160) и шайбы, установите декоративный кожух, как показано на рис. 8

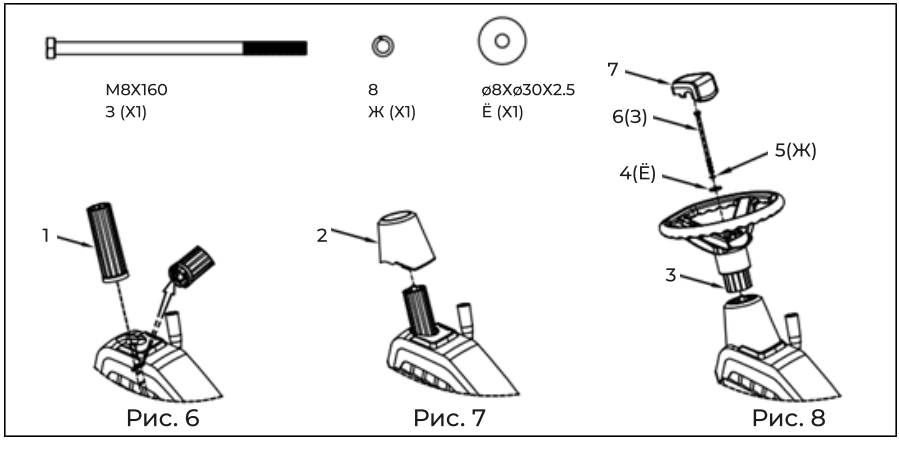

Рис. 6 Рис. 7 Рис. 8

6.4. Установка сиденья

Сиденье, предварительно закреплено на кронштейне, на заводе-изготовителе, но пользователь может отрегулировать комфортное положение сдвинув сиденье относительно кронштейна вперед или назад. Сиденье крепится к кронштейну четырьмя болтами (М8х20) с шайбами, как показано на рисунке 9.

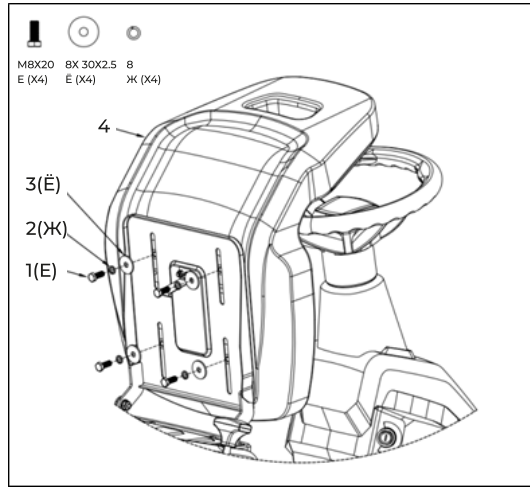

Рис. 9

Закрепите сиденье на газонокислке с помощью болтов (М8х18) и гаек (М8), как показано на рисунке 10.

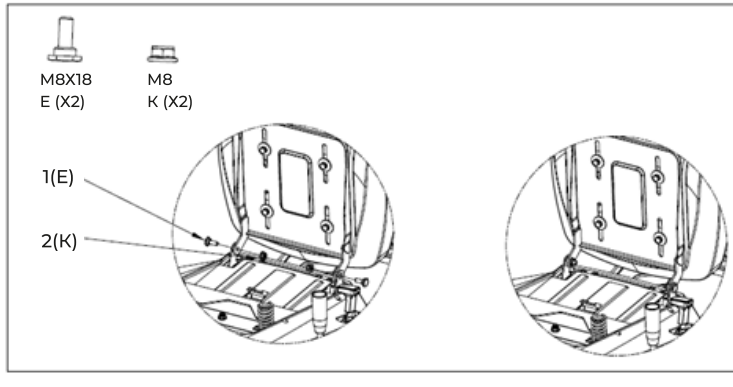

Рис. 10

Под сиденьем подключите разъём выключателя (рис. 11).

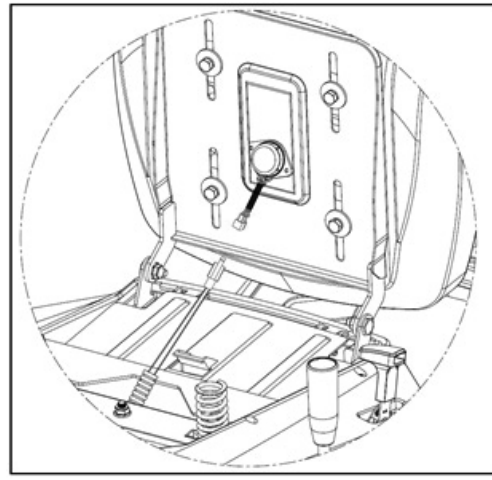

Рис. 11

6.5. Сборка травосборника



Шаг 1. Приведите раму в положение как на рисунке 13:

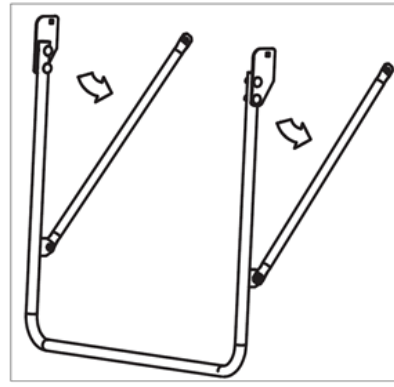

Рис. 12

Шаг 2. Совместите и закрепите две части рамы травосборника (рис. 13).

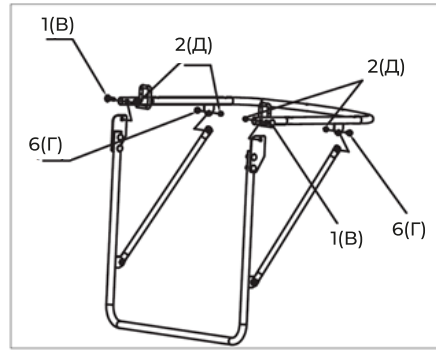

Рис. 13

Шаг 3. Установите мешок травосборника на раму как показано на рисунке 14.

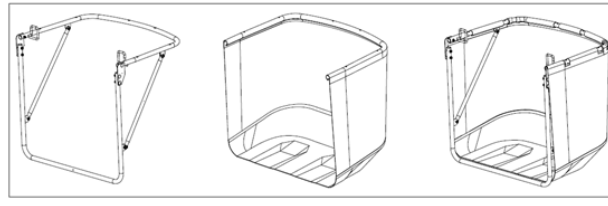

Рис. 14

Шаг 4. Закрепите крышку травосборника с помощью винтов (ST5.0x16 и ST5.0X35) (рис. 15).

Шаг 5. На задней панели установлен защитный выключатель(рис. 16). Какую бы функцию вы ни использовали: боковую выброс травы, мульчирование или задний выброс травы.

Обратите внимание: перед скашиванием необходимо правильно установить травосборник, иначе двигатель не запустится.

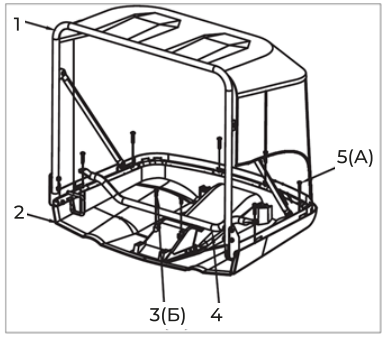

Рис. 15



Рис. 16

- Установите травосборник как показано на рисунке 17:

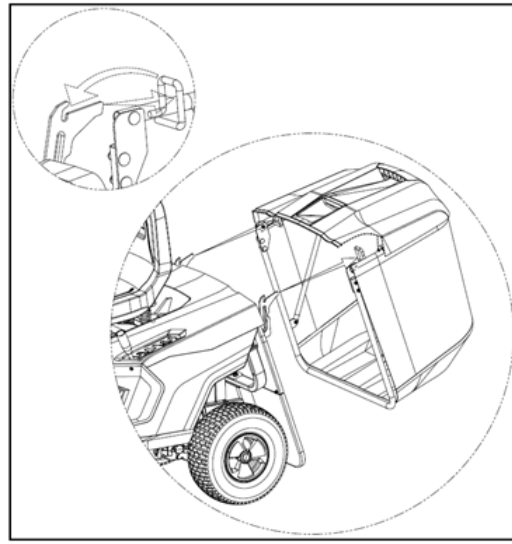

Рис. 17

6.6. Установка рукояток

- Закрепите рукоятки на рычагах как показано на рисунках 18 и 19.

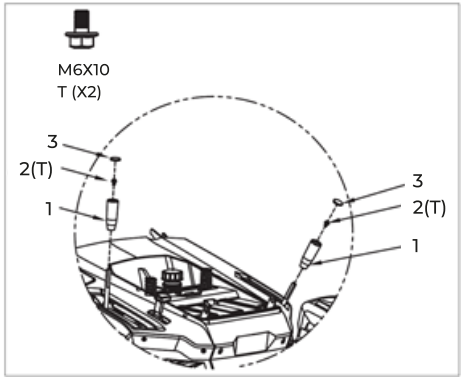

Рис. 18

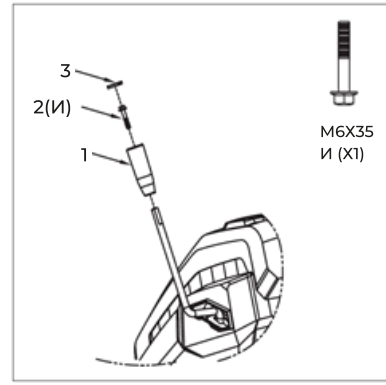

Рис. 19

7. МЕРЫ ПРЕДОСТОРОЖНОСТИ

При работе с устройством необходимо обязательно соблюдать указанные требования по технике безопасности.

Перед работой:

• Перед работой внимательно прочитайте данную инструкцию по эксплуатации и сохраните её для дальнейшего использования.

• Перед вводом в эксплуатацию пользователь должен ознакомиться с функциями и элементами управления газонокосилки бензиномоторной самоходной с сиденьем.

• Во время работы газонокосилки бензиномоторной самоходной с сиденьем необходимо всегда выполнять рекомендации, содержащиеся в этой инструкции по эксплуатации. В противном случае возникает опасность травматизма или опасность повреждения устройства.

• Перед каждым использованием внимательно проверяйте газонокосилку бензиномоторную самоходную с сиденьем на отсутствие повреждений, утечек топлива. Для предотвращения получения травм оператором, посторонними лицами, а также поломки газонокосилки, проверьте правильность установки и надёжность крепления всех элементов, особенно режущих.

• Тщательно проверьте территорию, на которой будет осуществляться работа. Удалите весь мусор и посторонние предметы, которые могут попасть под режущие ножи.

• Не перевозите пассажиров и не подпускайте посторонних лиц

• Для уменьшения риска получения травм не разрешайте посторонним лицам, особенно детям, а так же домашним животным находится на расстоянии менее 10 метров от места работы.

• Держите детей подальше от рабочей зоны и под присмотром ответственного взрослого, не являющегося оператором.

• Не перевозите детей, даже с выключенным лезвием (лезвиями). Дети могут упасть и получить серьезные травмы или помешать безопасной эксплуатации машины.

⚠ **ВНИМАНИЕ! Эта машина способна ампутировать руки и ноги и выбрасывать предметы. Несоблюдение приведенных ниже инструкций по технике безопасности может привести к серьезным травмам или смерти.**

При работе.

• Не запускайте двигатель внутри закрытых помещений. Выхлопные газы содержат угарный газ, который опасен для здоровья. Работайте только на открытом воздухе.

• Используйте защитные очки для защиты органов зрения при работе. При работе в пыльных условиях используйте защитную маску (респиратор).

• Используйте средства защиты ушей (наушники), так как длительное воздействие громкого шума может привести к ухудшению слуха.

• Необходимо надевать средства защиты лица и головы, чтобы предотвратить телесные повреждения.

⚠ **ЗАПРЕЩАЕТСЯ! использовать газонокосилку, когда вы устали, больны или находитесь под воздействием лекарств, наркотических веществ или алкоголя.**

⚠ **ЗАПРЕЩАЕТСЯ работать босиком или в открытой обуви. Надевайте прочную обувь на резиновой подошве. Рекомендуется использовать перчатки и длинные брюки.**

• Эксплуатируйте машину только при дневном свете или хорошем искусственном освещении.

• Избегайте ям, рытвин, ухабов, камней или других скрытых опасностей. Неровный рельеф может привести к опрокидыванию машины или потере оператором равновесия.

• Не кладите руки или ноги рядом с вращающимися деталями или под машину. Всегда держитесь подальше от выпускного отверстия.

• Избегайте попадания выбрасываемого материала на стену или препятствие. Материал может срикошетировать обратно в сторону оператора. Останавливайте отвал (отвалы) при пересечении гравийной поверхности.

• Не оставляйте работающую машину без присмотра. Всегда паркуйтесь на ровном месте, отключите лопасти, установите стояночный тормоз и заглушите двигатель.

• Не косите задним ходом без крайней необходимости. Всегда смотрите вниз и назад до и во время движения задним ходом.

Склоны

ПРЕДУПРЕЖДЕНИЕ: Склоны являются основным фактором, связанным с несчастными случаями. Эксплуатация на склонах требует особой осторожности.

ПРЕДУПРЕЖДЕНИЕ: При остановке на подъеме по склону не переключайте газонокосилку на передачу и не выжимайте сцепление. Это может привести к опрокидыванию сзади (передние шины отрываются от земли, и машина переворачивается назад).

• Двигайтесь по склонам в направлении, рекомендованном производителем. Соблюдайте осторожность при работе вблизи обрывов.

• Избегайте скашивания мокрой травы.

• Не эксплуатируйте машину в условиях, когда плохое сцепление с дорогой, рулевое управление или недостаточная устойчивость. Шины могут скользить, даже если колеса остановлены.

• При спуске по склонам всегда включайте передачу.

• Избегайте трогания с места и остановки на склонах. Избегайте резких изменений скорости или направления движения. Делайте повороты медленно и постепенно.

• Соблюдайте особую осторожность при эксплуатации машины с травосборником или другим навесным оборудованием. Они могут повлиять на стабильность работы машины.

• Во избежание ожогов не прикасайтесь к двигателю или глушителю. Эти узлы двигателя в процессе работы сильно нагреваются и остаются горячими некоторое время после остановки двигателя.

• Всегда останавливайте двигатель при перерывах в работе или при переходе с одного обрабатываемого участка на другой.

• При ударах о посторонние предметы немедленно остановите двигатель и проверьте повреждения газонокосилки бензиномоторной самоходной с сиденьем. Устраните повреждения перед следующим использованием газонокосилки. Не используйте газонокосилку с повреждёнными или отсутствующими частями и элементами.

• Всегда останавливайте двигатель газонокосилки перед обслуживанием, ремонтом, заменой ножа.

• Для уменьшения опасности пожара заменяйте неисправный глушитель, очищайте поверхность двигателя и глушителя от остатков листьев, следов смазки и углеродных

отложений.

ПРЕДУПРЕЖДЕНИЕ: Не работайте на поверхностях с углом наклона более 10 градусов.

При работе с бензином.

ПРЕДУПРЕЖДЕНИЕ: Работающий двигатель выделяет монооксид углерода - ядовитый газ без запаха, цвета и консистенции. Вдыхание угарного газа может вызвать головные боли, усталость, головокружение, рвоту, спутанность сознания, судороги, тошноту, обморок или смерть.

• Эксплуатируйте оборудование ТОЛЬКО на открытом воздухе.

• Не допускайте попадания выхлопных газов в замкнутое пространство через окна, двери, вентиляционные отверстия или другие отверстия.

• Готовьте топливную смесь и заливайте её в топливный бак в чистом, хорошо проветриваемом месте, на безопасном расстоянии от источников искр и огня. Храните бензин вдали от источников искр, открытого пламени, постоянного горения, а также источников тепла и других источников возгорания. Не курите при работе с бензином.

• Перед заправкой остановите двигатель и дайте ему остыть. Крышку топливного бака открывайте осторожно, для выравнивания давления внутри и снаружи топливного бака. Не доливайте топливо при работающем или горячем двигателе.

• Пары бензина очень токсичны. Если Вы перелили бензин через край, то запускать двигатель можно только после очистки поверхности, залитой бензином. Не включайте зажигание до того момента, пока пары бензина не улетучились (протереть насухо). Удалите остатки пролитой топливной смеси ветошью.

ВНИМАНИЕ! Бензин очень пожароопасен, а его пары взрывоопасны. Поэтому соблюдайте следующие меры предосторожности.

• Для предотвращения возгораний: следите за тем, чтобы на машине не скапливалась трава, листья или другой мусор; очистите ее от пролитого масла или топлива и удалите все остатки топлива; дайте машине остыть перед хранением.

• Перед запуском двигателя отойдите от места заправки топливной смесью на расстояние не менее, чем 3 м. Остерегайтесь возможных травм рук, ног и головы.

8. ИСПОЛЬЗОВАНИЕ

8.1. Предварительные операции

8.1.1. Заправка топливом и маслом

Проверяйте уровень топлива и масла перед каждым использованием.

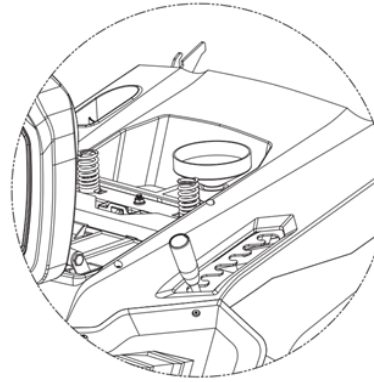

Рис. 20

8.1.2. Регулировка сиденья

- Ослабьте болты крепления сиденья к кронштейну, установите в сиденье в необходимое положения, затяните болты.

8.1.3. Подключение аккумулятора

- Подключите провода к аккумулятору, как показано на рисунке 21.

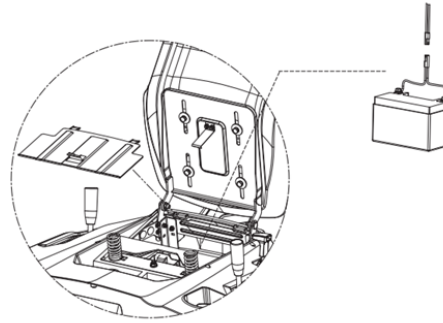

Рис. 21

8.2. Подготовка газонокосилки к запуску

Газонокосилка имеет несколько функций, боковой выброс, задний выброс, мульчирование. Перед началом работы необходимо провести подготовительные работы, для смены функций.

8.2.1. Подготовка к скашиванию и измельчению травы (функция мульчирования)

- Установите заглушку для мульчирования, как показано на рисунке 22:

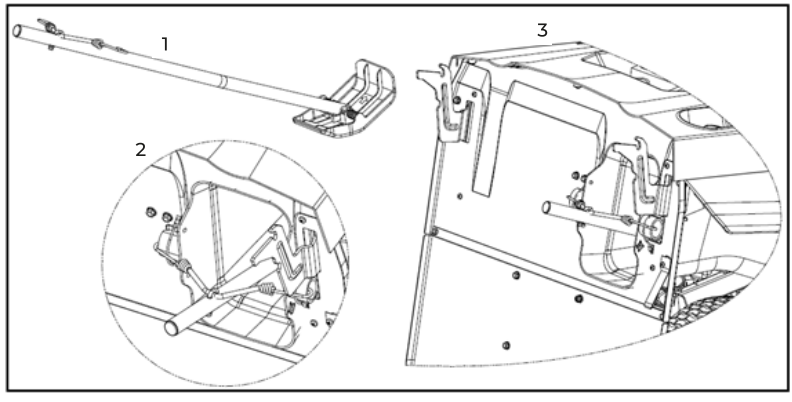

Рис. 22

8.2.2. Подготовка к работе с боковым выбросом

- Поднимите фиксатор кожуха бокового выброса, как показано на рисунке 23, затем поднимите кожух.

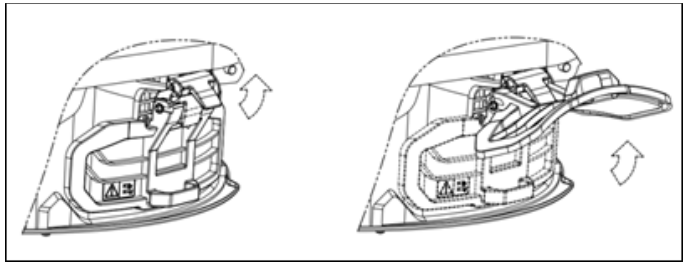

Рис. 23

- Установите желоб бокового выброса, как показано на рисунке 24:

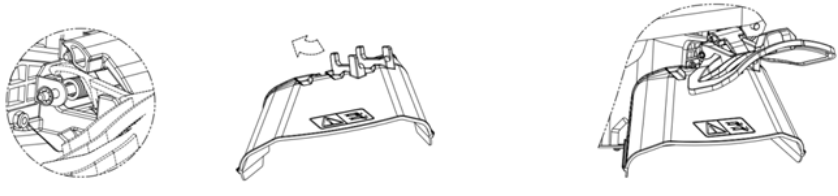

Рис. 24

8.3. Запуск

- Сядьте за руль, на сиденье оператора.
- Переведите рычаг переключения передач в нейтральное положение (для механического типа) (рис. 25).
- Переведите рычаг сцепления ножа в положение А – выключено (рис. 26).

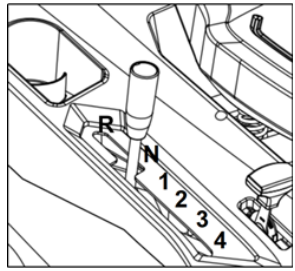

Рис. 25

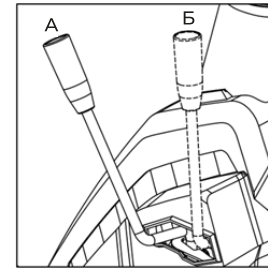

Рис. 26

- Нажмите на педаль тормоза (рис. 27).
- Переведите рычаг сцепления в положение «Старт» (рис. 28).

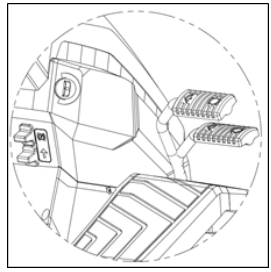

Рис. 27

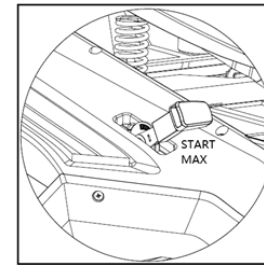

Рис. 28

- Переведите ключ зажигания в положение ON – включено, для включения зажигания, затем поверните ключ для запуска двигателя.
- После запуска двигателя отпустите ключ зажигания.
- Как только двигатель запустится, переведите рычаг дроссельной заслонки в положение минимальных оборотов.

8.4. Движение (без скашивания).

- Переведите рычаг регулировки высоты скашивания в самое высокое положение.
- Переведите рычаг сцепления в положение движения.
- Полностью выжмите педаль тормоза и переведите рычаг переключения передач в положение первой скорости (можно выбрать любую необходимую скорость согласно требованиям оператора), затем плавно отпустите педаль тормоза (для механического типа).

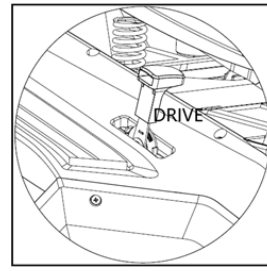

Рис. 29

8.5. Скашивание

Пожалуйста, перед началом скашивания убедитесь, что травосборник установлен правильно.

- Отрегулируйте необходимую Вам высоту скашивания. Высота скашивания регулируется в пределах 35-75 мм, в шести фиксированных положениях (рис. 30).
- Рычаг дроссельной заслонки в положении максимальных оборотов.
- Переведите рычаг сцепления ножа в положение Б – включено (рис. 31).

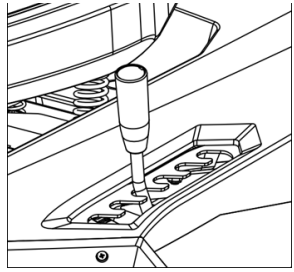

Рис. 30

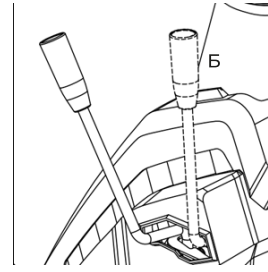

Рис. 31

8.6. Скашивание движением назад

- Нажимите на педаль тормоза до полной остановки газонокосилки.
- Переведите рычаг переключения передач в нейтральное положение. (для механического типа)
- Переведите рычаг сцепления ножа в положение Б – включено.
- Нажмите на педаль «REVERSE CUT» скашивание движением назад, (для механического типа) и переведите рычаг переключения передач в положение «R». (рис. 32)

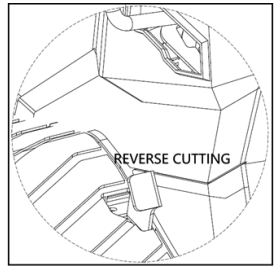

Рис. 32

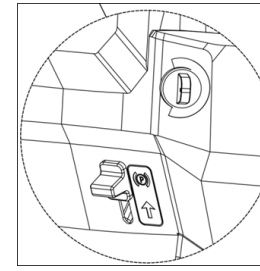

Рис. 33

8.7. Торможение

- Переведите рычаг переключения передач в положение «N» нейтральное.
- Нажмите на педаль тормоза до полной остановки газонокосилки.
- Переведите рычаг сцепления ножа в положение А – выключено.
- Переведите рычаг ручного тормоза в положение «Р» - парковка, затем отпустите педаль тормоза (рис. 33).

8.8. Опорожнение травосборника

Травосборник необходимо очищать только при выключенном двигателе, если оператор будет демонтировать травосборник при работающем двигателе, он выключится.

- Заглушите двигатель.
- Включите ручной тормоз.
- Поднимите травосборник за рукоятку, как показано на рисунке 34:

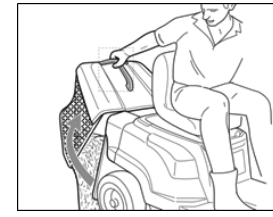

Рис. 34

8.9. Остановка.

- Переведите рычаг дроссельной заслонки в положение минимальных оборотов (рис. 35)
- Переведите рычаг переключения передач в нейтральное положение (для механического типа) (рис. 36).
- Переведите рычаг сцепления ножа в положение А – выключено.
- Переведите ключ зажигания в положение Off– выключено.
- Извлеките ключ зажигания.

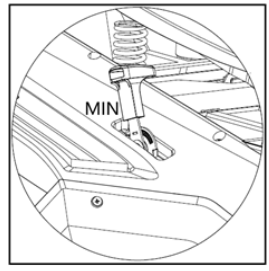

Рис. 35

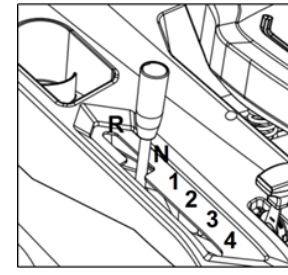

Рис. 36

8.10. После использования

Перед хранением газонокосилки, необходимо подождать некоторое время, чтобы детали двигателя остыли.

Очистите нижнюю часть деки, подключив шланг с водой к специальному штуцеру.

8.11. Хранение аккумулятора

В зимнее время года аккумулятор должен храниться в сухом и теплом месте. Никогда не подвергайте его воздействию низких температур. Перед хранением полностью зарядите аккумулятор, а затем поместите газонокосилку в теплое и сухое помещение. Заряжайте аккумулятор 1-2 раза в течение зимы (как минимум раз в 3 месяца), заряжайте аккумулятор 1 раз в месяц в обычное время эксплуатации. Неправильное хранение может привести к повреждению аккумулятора, на который гарантия не распространяется.

ВНИМАНИЕ! Заряд аккумулятора должен происходить в помещении!

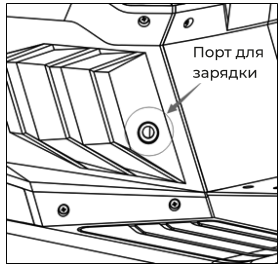

Рис. 37

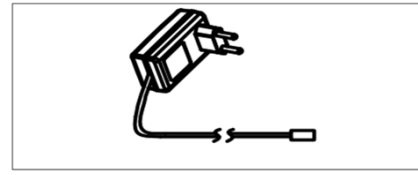

Рис. 38

9. ЛОГИКА РАБОТЫ АВАРИЙНОГО ВЫКЛЮЧАТЕЛЯ

- Выключите сцепление ножа, переведите переключатель передач в положение N, не покидая сиденье оператора, поверните ключ зажигания в положение выключено и извлеките ключ из замка зажигания.

- При работающем двигателе оператор покинул сиденье – двигатель выключится;

- При работающем двигателе, повернуть ключ зажигания в положение OFF –двигатель выключится;

- При работающем двигателе переведите рычаг переключения передач в положение R – задний ход, нажимая на педаль скашивания задним ходом, одновременно включая сцепление ножа – включится функция обратного скашивания;

- При работающем двигателе переведите рычаг переключения передач в положение R – задний ход, отпустив педаль скашивания задним ходом, одновременно включая сцепление ножа – двигатель выключится;

- При работающем двигателе переведите рычаг ручного тормоза в положение включено, нажмите на сцепление ножа, двигатель остановится;

- При работающем двигателе переведите рычаг ручного тормоза в положение включено, двигатель остановится.

10. РЕКОМЕНДАЦИИ ПО СКАШИВАНИЮ

ВНИМАНИЕ! Чтобы избежать контакта с лезвием или травм от отброшенного режущим ножом предмета, держите посторонних лиц, помощников, детей и домашних животных подальше от машины во время ее работы. Остановите машину, если кто-нибудь зайдет на обрабатываемую территорию.

• Держите лезвия острыми. Использование, затупленных режущих ножей, не только снижает производительность, но и может быть причиной потемнения срезов и возможным развитием болезней у скашиваемой травы.

• Выполнив проход, следующий следует делать с перекрытием в 5-7 см.

• Каждый раз меняйте направление стрижки, чтобы предотвратить появление потемнений на вашем газоне.

• Установите высоту среза газонокосилки на рекомендуемую для данного типа травы на вашем газоне. Слишком короткая стрижка вашего газона не позволит ему углубить свою корневую систему, поскольку трава будет использовать свою энергию для отрастания травинок, а не корневой системы. Глубокая корневая система позволит траве находить питательные вещества и воду в почве, особенно в периоды засухи.

• Увеличивайте высоту среза газонокосилки летом или в периоды засухи.

• Не делайте стрижку в самое жаркое время дня.

• Следуйте «правилу 1/3». Срезайте не более 1/3 длины травинки за один раз.

• При стрижке длинной, густой травы может потребоваться переключение на более низкую передачу.

• Не стригите мокрую траву.

11. ОБСЛУЖИВАНИЕ

Правильное и своевременное техническое обслуживание необходимо для безопасной, экономичной и безаварийной эксплуатации. Следуйте рекомендациям, приведенным в данном руководстве.

ВНИМАНИЕ! Неправильное техническое обслуживание или несвоевременное выявление и устранение неисправностей перед началом эксплуатации, как и использование несоответствующих запасных частей и расходных материалов, могут привести к неисправностям и серьезным травмам персонала.

ВАЖНО: Перед выполнением любого вида технического обслуживания отключите вращение режущих ножей, заглушите двигатель и извлеките ключ. И дождитесь полной остановки всех движущихся частей. Отсоедините провод свечи зажигания и держите его подальше от свечи зажигания. Всегда надевайте защитные очки при выполнении любых регулировок или ремонтных работ

ВАЖНО: Если вы не уверены, как выполнить какое-либо из перечисленных ниже действий по техническому обслуживанию, пожалуйста, обратитесь за помощью в сервисный центр.

Перед ремонтом и регулировками:

• Используйте только исправный инструмент.

• Не растягивайте/сжимайте пружину регулятора, оборотов двигателя, так же не вносите изменения в другие детали для изменения оборотов двигателя.

• Заменяемы запасные части должны быть должны быть оригинальными, или может использоваться точный аналог той же конструкции, что и установлен на заводе. Неоригинальные детали низкого качества, могут повредить устройство и привести к травмам.

Уход

ПРЕДУПРЕЖДЕНИЕ: Перед чисткой дайте остыть не менее пяти минут. Соблюдайте осторожность, чтобы избежать ожогов.

ВНИМАНИЕ! Не используйте мойку высокого давления или садовый шланг для чистки вашей газонокосилки, кроме как для очистки нижней части. Это может привести к повреждению электрических компонентов, шпинделей, шкивов, подшипников или двигателя.

ВАЖНО: Мусор и пыль может скапливаться в любом месте, особенно на горизонтальных поверхностях. Дополнительная очистка может потребоваться при скашивании в сухих условиях или при мульчировании.

ВАЖНО: Утечки/потёки топлива, масла и излишки смазки также могут стать местами сбора мусора. Немедленный ремонт и очистка от потёков масла или топлива могут помочь снизить пожароопасность.

ПРЕДУПРЕЖДЕНИЕ: Избегайте использования растворителей при чистке пластиковых деталей. Большинство пластмасс подвержены повреждению различными типами коммерческих растворителей и могут быть повреждены в результате их использования. Используйте чистые тряпки для удаления грязи, пыли, масла, смазки и т.д.

1. Очистите под капотом и вокруг двигателя, включая впускной экран двигателя, выпускной коллектор, выпускной коллектор, глушитель и щиток глушителя.
2. Очистите верхнюю часть деки и вокруг ремней и шкивов.
3. Очистите коробку передач вокруг и вблизи неё.

11.1. Масло для двигателя

Рекомендации

Масло является основным фактором, влияющим на производительность и срок службы. Рекомендуется использовать детергентное масло для 4-тактных двигателей. Рекомендуемое масло – SAE 10W-30 для общего использования. Другие вязкости, указанные в таблице (рис. 39), могут быть использованы, если средняя температура в Вашем районе соответствует рекомендованному диапазону.

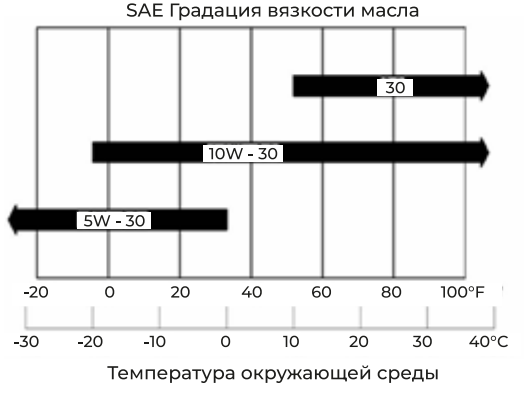

Рис. 39

⚠ **ВНИМАНИЕ! Данный двигатель поставляется с завода без масла. Проверьте уровень масла перед запуском двигателя. Если вы запустите двигатель без масла, он будет поврежден без возможности ремонта и не будет покрываться гарантией.**

• Проверьте уровень масла в двигателе при остановленном двигателе и на ровной поверхности (рис. 40).

• Снимите крышку маслозаливной горловины/щуп и протрите его чистой тряпкой.

• Вставьте и закрутите щуп. Затем извлеките щуп для проверки уровня масла.

• Если уровень масла близок к нижней отметке на щупе или ниже, долейте рекомендованное масло до верхней отметки. Не переполняйте.

• Установите крышку маслозаливной горловины/щуп обратно.

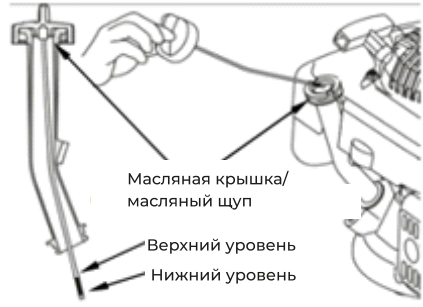

Рис. 40

ПРЕДУПРЕЖДЕНИЕ: Не переполняйте резервуар маслом. Перелив масла может вызвать: дымление, трудности с запуском, загрязнение свечей зажигания или насыщение маслом воздушного фильтра. Использованное масло следует отправлять в специальные контейнеры для утилизации.

11.2.Рекомендации по топливу

• Используйте чистый, свежий бензин с минимальным октановым числом 85.

• Эти двигатели сертифицированы для работы на неэтилированном бензине. Данный вид бензина производит менее вредные отложения в двигателе и на свечах зажигания, а также увеличивает срок службы выхлопной системы.

• Никогда не используйте старый или загрязнённый бензин или смесь масла с бензином. Избегайте попадания грязи или воды в топливный бак.

• Иногда вы можете слышать лёгкий металлический стук во время работы под нагрузкой. Это не является причиной для беспокойства.

• Если стук проявляются на постоянной скорости двигателя при нормальной нагрузке, измените марку бензина. Если стук продолжаются, обратитесь к авторизованному сервисному дилеру.

11.3. Замена масла в двигателе (рис. 41)

• Сливайте использованное масло, когда двигатель тёплый. Тёплое масло стекает быстро и полностью.

• Поместите подходящий контейнер под двигателем, чтобы получить использованное масло, затем снимите крышку заливной горловины/щуп, сливной болт и уплотнительную прокладку.

• Дайте использованному маслу полностью стечь, затем установите сливной болт и уплотнительную прокладку на место и закрепите их.

• Убедившись, что двигатель находится в горизонтальном положении, заполните масло до верхнего предельного знака на щупе, использовав рекомендуемое масло.

• Надежно установите крышку заливной горловины/щуп. Работать с двигателем при низком уровне масла может вызвать повреждения.

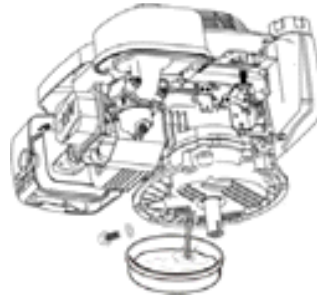

Рис. 41

11.4. Воздушный фильтр (рис. 42)

Снимите крышку воздушного фильтра и проверьте фильтр. Очистите или замените грязные и повреждённые фильтрующие элементы.

ПРЕДУПРЕЖДЕНИЕ: Грязный воздушный фильтр ограничивает поток воздуха к карбюратору, что снижает производительность двигателя.

Если вы эксплуатируете двигатель в очень запыленных местах, очищайте воздушный фильтр чаще, чем указано в ГРАФИКЕ ОБСЛУЖИВАНИЯ.

Проверка

а) Нажмите на язычки защелки крышки воздушного фильтра или снимите гайки, и снимите крышку. Проверьте фильтр, чтобы убедиться, что он чистый и в хорошем состоянии.

б) Установите фильтр и крышку воздушного фильтра на место.

Чистка

а) Аккуратно ударьте фильтр несколько раз о твердую поверхность, чтобы удалить грязь, или продуйте сжатым воздухом (не превышающим 30 psi [207 kPa, 2.1 kg/cm²]) через фильтр с чистой стороны, обращенной к двигателю. Никогда не пытайтесь стереть грязь щеткой, так как это может углубить грязь в волокна.

б) Аккуратно ударьте внешний фильтр несколько раз о твердую поверхность, чтобы удалить грязь. Если внешний фильтр сильно грязный, замените его.

в) Протрите грязь с корпуса и крышки воздушного фильтра с помощью влажной тряпки. Будьте осторожны, чтобы грязь не попала в воздухозаборник, который ведет к карбюратору.

ПРЕДУПРЕЖДЕНИЕ: Эксплуатация двигателя с поврежденным фильтром или же вовсе без него позволит грязи попасть в двигатель, что приведет к быстрому износу. Этот тип повреждения не покрывается ограниченной гарантией дистрибьютора.

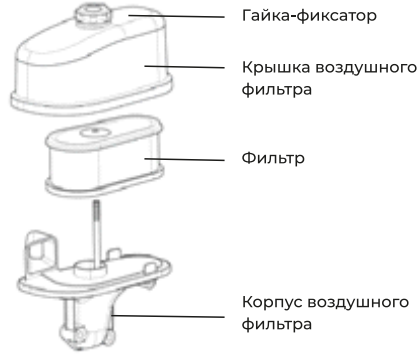

Рис. 42

11.5. График обслуживания

Выполняется каждый указанный месяц или через определённое количество часов работы, в зависимости от того, что наступит раньше		**Перед каждым использованием**	**Первый месяц или 5 часов**	**Каждые 3 месяца или 25 часов**	**Каждые 6 месяцев или 50 часов**	**Каждый год или 100 часов**
Масло двигателя	Проверьте уровень	○				
	Замените		○		○ (1)	
Воздушный фильтр	Проверьте	○				
	Очистите			○ (2)		
	Замените					○ *
Свеча зажигания	Проверьте-Очистите				○	
	Замените					○
Подушка тормоза коленчатого вала	Проверьте				○	
Глушитель (опция)	Очистите				○	
Холостые обороты	Проверьте-Очистите					○ (3)
Зазор клапанов	Проверьте-Очистите					○ (3)
Камера сгорания	Очистите	Через каждые 100 часов. (3)				
Топливная линия	Очистите	Каждые 2 года (или замена по необходимости) (3)				

*Заменять только бумажный фильтр.

(1) Заменяйте масло двигателя каждые 25 часов при использовании под большой нагрузкой или в условиях высоких температур.

(2) Очищайте чаще в условиях запыленности или при наличии частиц в воздухе. Заменяйте детали воздушного фильтра, если они очень грязные.

(3) Эти пункты должны обслуживаться вашим сервисным дилером, если у вас нет необходимых инструментов и механических навыков. Смотрите руководство для процедур обслуживания.

Несоблюдение этого графика обслуживания может привести к неисправностям, не подлежащим гарантии.

⚠ **ВНИМАНИЕ! Использованное масло является опасным отходом. Утилизируйте использованное масло правильно. Не выбрасывайте его с бытовыми отходами. Мы рекомендуем отнести использованное масло в герметичном контейнере в местный центр переработки или автосервис для утилизации.**

12. ВОЗМОЖНЫЕ НЕИСПРАВНОСТИ И ИХ УСТРАНЕНИЕ

ПРЕДУПРЕЖДЕНИЕ: Перед выполнением любого вида технического обслуживания отключите все органы управления и заглушите двигатель. Подождите, пока все движущиеся части полностью остановятся.

ВАЖНО: Если вы не можете устранить неполадки машины, обратитесь за помощью к авторизованному сервисному центру.

Перечень возможных неисправностей приведён в таблице:

Неисправность	Причина	Способы устранения
Двигатель не запускается		
Двигатель не запускается при использовании электрического стартера (или при попытке электрического запуска «щелкает» реле стартера).	Предохранительный выключатель не включен	Включите предохранительный выключатель
	Провода не подключены к аккумулятору	Подключите провода к аккумулятору
	Трос тормоза неправильно отрегулирован	Отрегулируйте трос тормоза
	Газонокосилка находится в слишком высокой траве	Переместите газонокосилку на место с более низкой травой. Поднимите высоту скашивания, чтобы нож мог легко вращаться
	Рычаг воздушной заслонки в неправильном положении	Переведите воздушную заслонку в правильное положение
	Мало топлива в баке	Проверьте и при необходимости долейте топливо в бак
	Старое топливо в баке (хранение свыше трёх месяцев)	Слейте старое топливо и залейте свежее
	В разъём набилась трава	Очистите траву около разъёма
	Сгорел предохранитель	Проверьте и при необходимости замените
Двигатель не запускается	Нарушена процедура запуска двигателя	Запускайте двигатель согласно инструкции
Нет искры (не запускается)	Отсоединился колпачок высоковольтного провода зажигания	Проверьте подключение высоковольтного провода
	Свеча зажигания «мокрая» или загрязнена	Проверьте, при необходимости очистите свечу
	Неправильный зазор электродов свечи	Проверьте, при необходимости отрегулируйте зазор свечи зажигания или замените свечу
	Воздушный фильтр загрязнен или поврежден	Проверьте, очистите или замените

Газонокосилка запускается, но работает неравномерно		
	Воздушная заслонка в положение закрыто	Откройте воздушную заслонку
	Рычаг дроссельной заслонки находится в положении низких оборотов	Переведите рычаг дроссельной заслонки в положение высоких оборотов
Ведущие колеса не вращаются или вращаются с проскальзыванием	Приводной ремень слетел или поврежден	Замените ремень
	Редуктор поврежден	Замените редуктор
Двигатель работает неравномерно или не развивает полной мощности	Открутилась свеча зажигания	Проверьте свечу зажигания
	Свеча зажигания загрязнена	Проверьте, при необходимости очистите свечу
	Неправильный зазор электродов свечи	Проверьте, при необходимости отрегулируйте зазор свечи зажигания или замените свечу
	Воздушный фильтр загрязнен или поврежден	Проверьте, очистите или замените
	Пары топлива в карбюраторе	Подождите несколько минут и запустите двигатель
	Ослаб трос дроссельной заслонки	Отрегулируйте трос
	Грязь в карбюраторе	Очистите карбюратор

13. ТРАНСПОРТИРОВКА

Перед транспортировкой машины опустошите топливный бак с помощью всасывающего насоса. Запустите двигатель и дайте ему поработать до тех пор, пока он не израсходует весь оставшийся бензин.

- Плотно закройте крышку топливного бака.
- Перед транспортировкой дайте двигателю остыть.
- Используйте пандусы во всю ширину для погрузки и разгрузки машины для транспортировки.
- Соблюдайте особую осторожность при погрузке или разгрузке машины в прицеп или грузовик. Эту машину не следует водить вверх или вниз по пандусу (пандусам), так как машина может опрокинуться, что приведет к серьезным травмам персонала. Для правильной загрузки или выгрузки машину необходимо вручную толкать по рампе (рампам).

14. СРОК СЛУЖБЫ, ХРАНЕНИЕ И УТИЛИЗАЦИЯ

Срок службы газонокосилки бензиномоторной самоходной с сиденьем - 3 года.

Хранение

ПРЕДУПРЕЖДЕНИЕ: Никогда не храните агрегат с топливом в закрытом, невентилируемом помещении. Пары топлива могут попасть в источник воспламенения (например, печь, водонагреватель и т.д.) и вызвать взрыв.

Храните вдали от печей, электроплиток, водонагревателей или других приборов, имеющих контрольные лампы или другие источники воспламенения, поскольку они могут воспламенять пары топлива.

Если вы извлечёте аккумулятор, время автономной работы увеличится. Убедитесь, что аккумулятор находится в прохладном и сухом месте, и держите его полностью заряженным. Если аккумулятор остался в устройстве, отсоедините отрицательный кабель.

Перед запуском машины после её хранения:

- Проверьте уровень всей жидкости. Проверьте все элементы технического обслуживания
- Выполните все рекомендуемые проверки и процедуры, описанные в данной инструкции.
- Полностью зарядите аккумулятор.
- Управляйте газонокосилкой бензиномоторной самоходной с сиденьем без груза, чтобы убедиться, что все системы трактора функционируют должным образом.

Утилизация

При полной выработке ресурса газонокосилки бензиномоторной самоходной с сиденьем необходимо его утилизировать с соблюдением всех норм и правил. Для этого необходимо обратиться в специализированную компанию, которая, соблюдая все законодательные требования, занимается профессиональной утилизацией бензоинструмента.

- Бензин и масло являются опасными отходами. Утилизируйте эти материалы надлежащим образом.
- Не выливайте топливо или масло на землю или в бытовой мусор. Обратитесь в местный орган по утилизации отходов.

VILLARTEC

Производитель: NINGBO TREX MACHINERY CO.,LTDAdd: No.169, Zishandong Road, Zhangting Town, Yuyao City, Ningbo, China.

(Нингбо Трэкс Машинери Ко., ЛТД.Адрес: Но.169, Зишэндонг Роад, Жэнгтинг Таун, Юао Сити, Нингбо, Китай). Сделано в Китае.

Дата производства указана на упаковке.

Импортеры в РФ:

ООО «Флагман», 194292, г. Санкт-Петербург, 3-й Верхний пер, дом 16, литера А. Тел. (812) 334-77-77

ООО «ИНКОР», 610030, г. Киров, ул. Павла Корчагина ,1Б. Тел. (8332)203-600, 203-775

ООО «Лесотехника», 664540, Иркутская область, Иркутский район, с.Хомутово, ул.Чапаева, д.1, офис 39. Тел.(3952) 48-59-62

Прием обращений: info@villartec.ru

Импортер в Республике Беларусь:

ООО «Пилакос», 220062, г. Минск, ул. Тимирязева, 121/4, офис 6.

Прием обращений: info@villartec.by

Товар сертифицирован.

EAC